CZ - Samojízdný žací stroj / SK - Samohybný stroj na kosenie / EN - Riding mower / DE- Selbstfahrender Rasenztaktor / PL- Kosiarka samojezdna / RU - Садовый трактор / ES - Tractor cortacésped / PT - Riding mower / FR - Riding mower

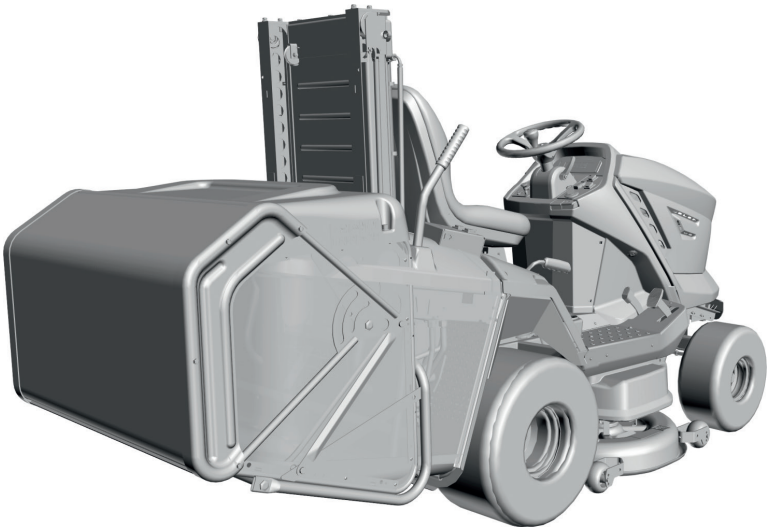

STARJET UJ102 / UJ122

a vysokozdvižný koš VK400.3 (model 2020)
a vysokozdvižný kôš VK400.3 (model 2020)
and VK400.3 High-dump grass catcher (2020 model)
und beweglicher Korb VK400.3 (Modell 2020)
i kosz do wysokiego opróżniania VK400.3 (model 2020)
и травосборник с предварительным подъёмом VK400.3 (модель 2020)
y colector de césped de descarga alta VK400.3 (modelo 2020)
e coletor de relva de alto despejo VK400.3 (modelo 2020)
Et bac de ramassage à déchargement haut VK400.3 (modèle 2020)

CZ **Dodatek návodu k použití pro STARJET UJ102**

SK **Dodatok návodu na použitie pre STARJET UJ102**

EN **Supplement to the STARJET UJ102 user's manual**

DE **Nachtrag zur Bedienungsanleitung für STARJET UJ102**

PL **Aneks do instrukcji obsługi kosiarki STARJET UJ102**

RU **Дополнение к руководству по эксплуатации для STARJET UJ102**

ES **Suplemento para el manual de usuario del STARJET UJ102**

PT **Suplemento ao manual do utilizador STARJET UJ102**

FR **Supplément du manuel d'utilisation de STARJET UJ102**

ET **Eestikeelne kasutusjuhend – lk 84**
(tõlge ingliskeelsest osast)

CZ 12

SK 20

EN 28

DE 36

PL 44

RU 52

ES 60

PT 68

FR 76

ET 84

CZ: Návod k obsluze pro žací stroj STARJET UJ102 se doplňuje o níže uvedené obrázky pro vysokozdvižný koš VK400.

SK: Návod na obsluhu pre stroj na kosenie STARJET UJ102 sa doplňuje o nižšie uvedené obrázky pre vysokozdvižný kôš VK400.

EN: The user's manual for the operation of the STARJET UJ102 riding mower is supplemented with the images below for the VK400 High-dump grass catcher.

DE: Die Bedienungsanleitung für den Rasentraktor STARJET UJ102 wird um folgende Abbildungen des beweglichen Korbs VK400 ergänzt.

PL: Instrukcja obsługi kosiarki samojezdnej STARJET UJ102 została uzupełniona poniżej podanymi rysunkami dotyczącymi kosza na trawę do wysokiego opróżniania VK400.

RU: Руководство по эксплуатации для садового трактора STARJET UJ102 дополнено ниже указанными картинками для травосборника с предварительным подъёмом VK400.

ES: El manual de usuario del tractor cortacésped STARJET UJ102 se complementa con las imágenes siguientes del colector de césped de descarga alta VK400.

PT: O manual de utilizador para o funcionamento do cortador de relva de passeio STARJET UJ102 é completado com as imagens abaixo para o coletor de relva de alto despejo VK400.

FR: Le manuel d'utilisation de la tondeuse autoportée STARJET UJ102 est fourni en supplément aux images ci-dessous pour la tondeuse autoportée VK400 à déchargement haut.

1.2.1

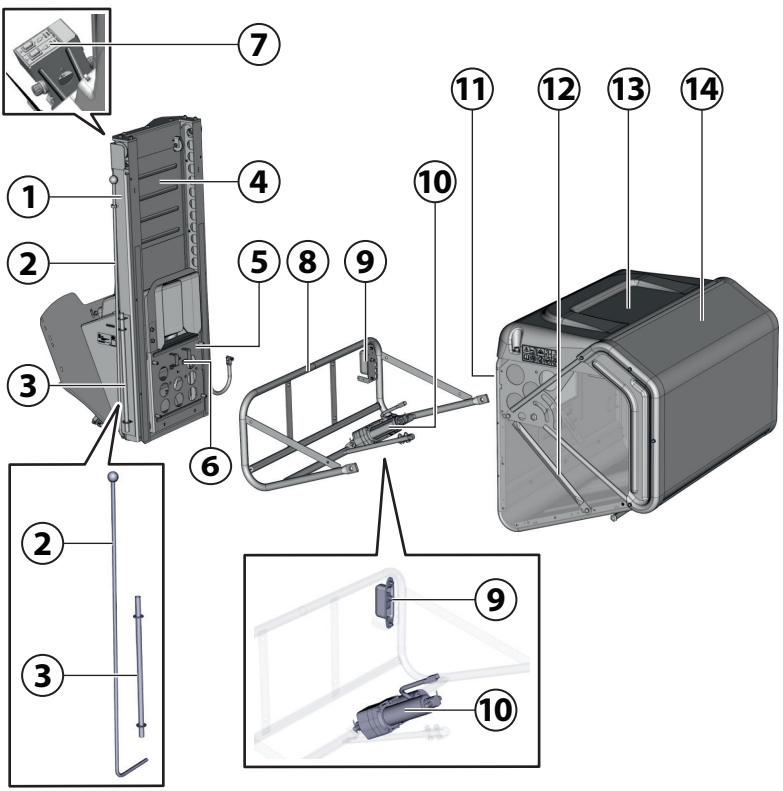

1.3c	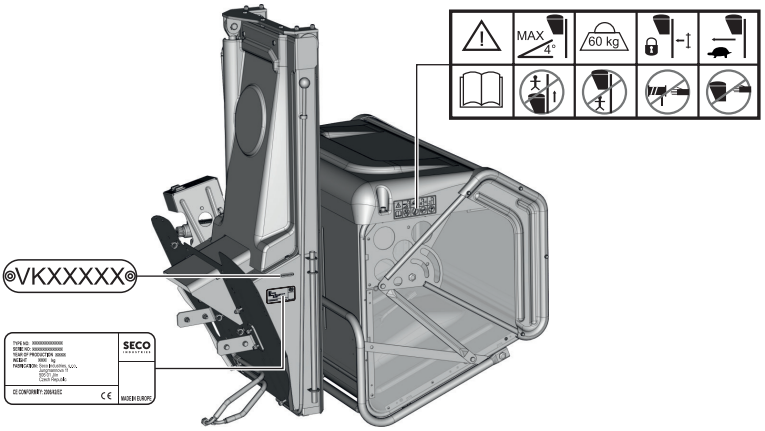MAX 4° 60 kg VKXXXXX SECO MADE IN EUROPE
3.1a	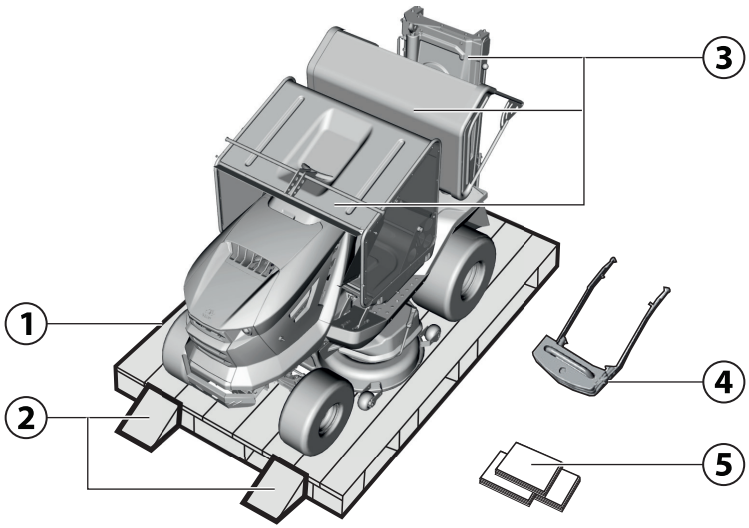1 2 3 4 5

3.3.3a

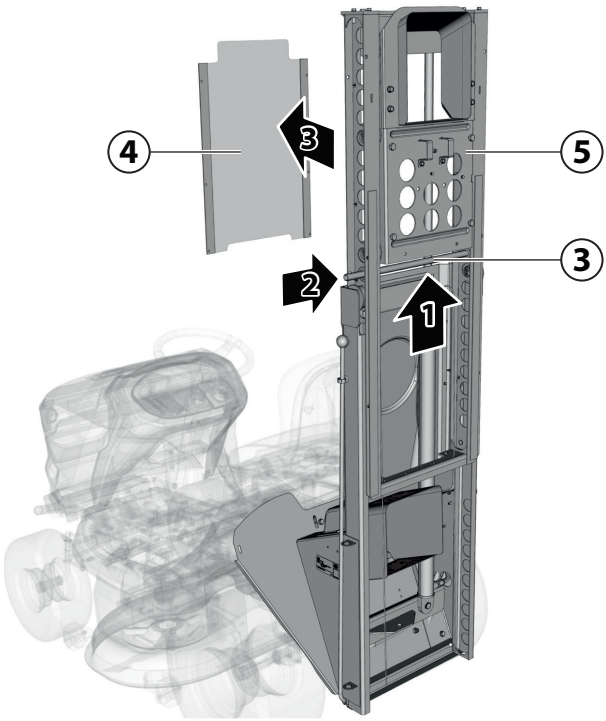

3.3.3b

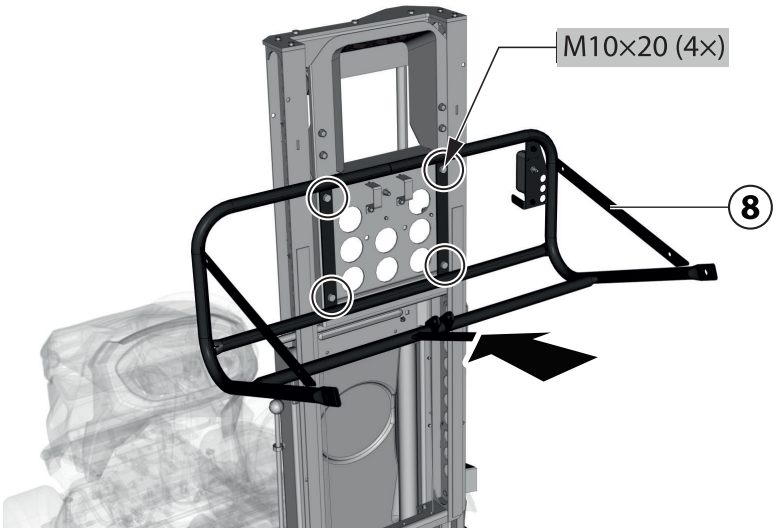

3.3.3c

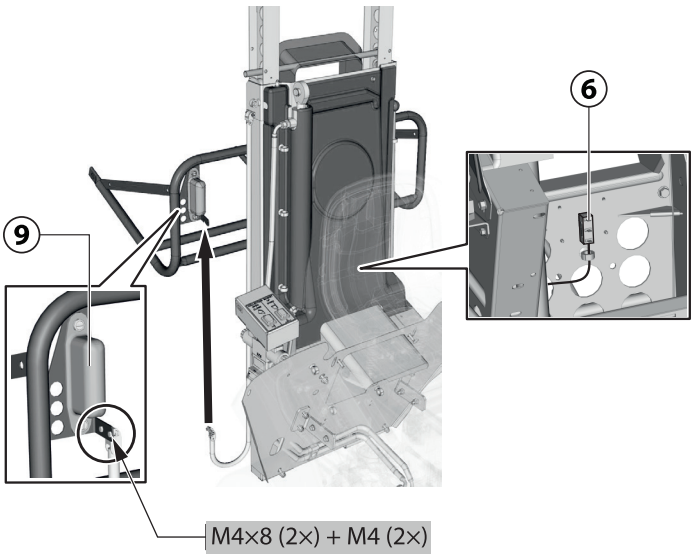

3.3.3d

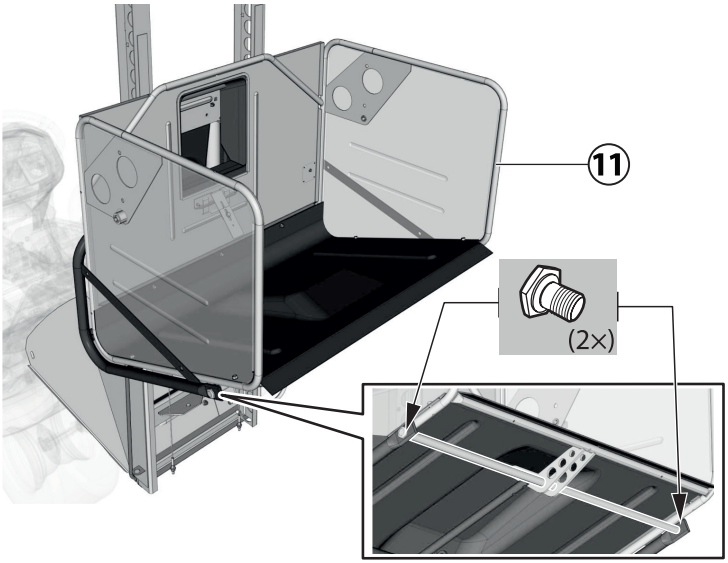

3.3.3e

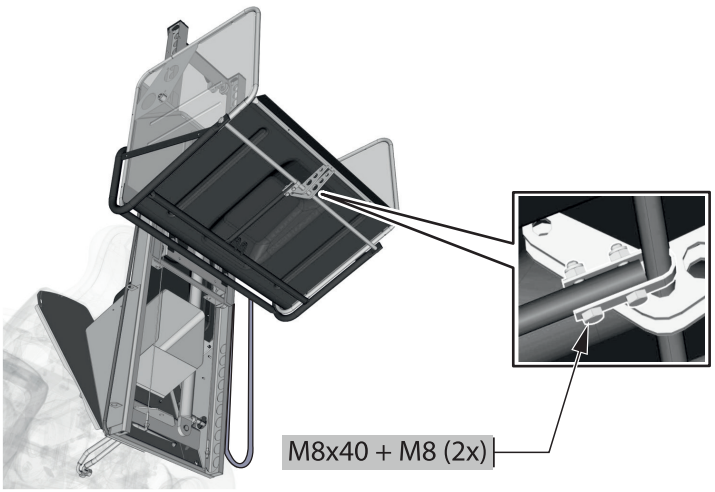

3.3.3f

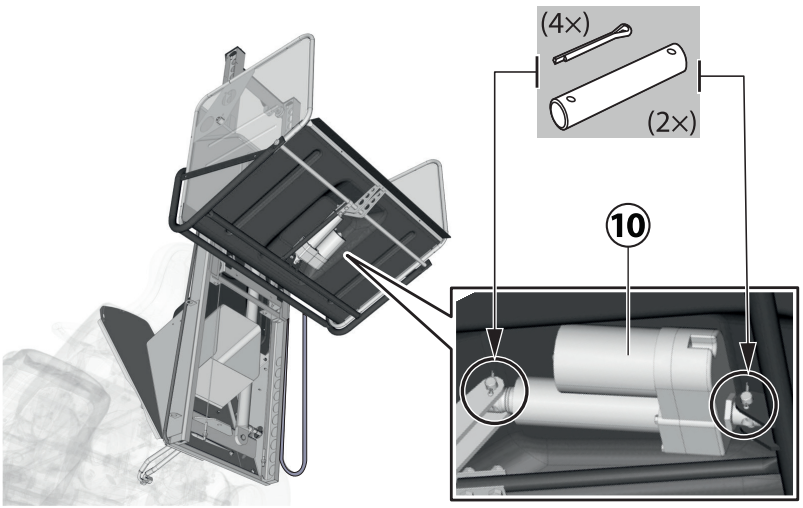

3.3.3g

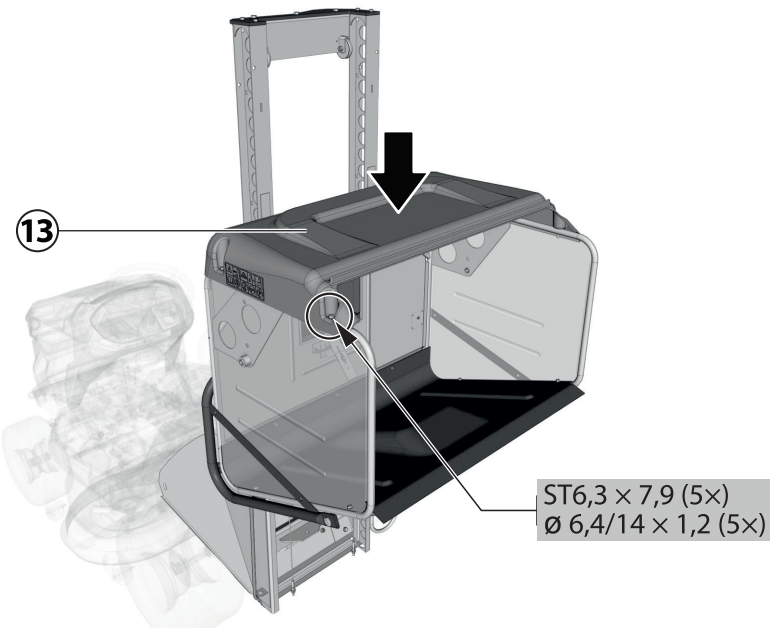

3.3.3h

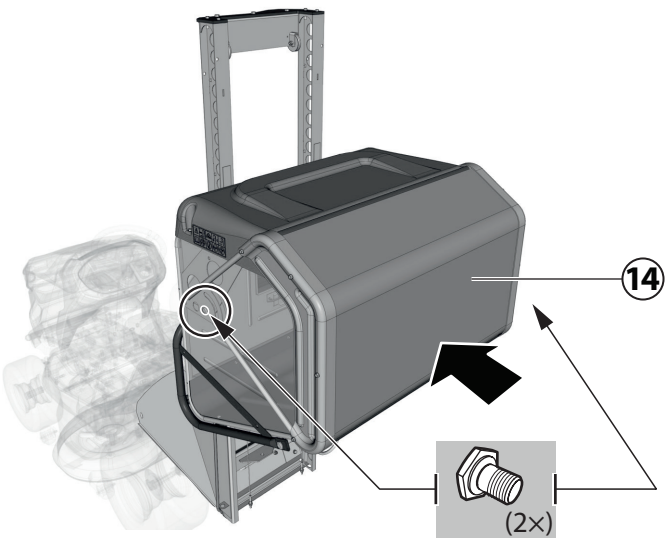

3.3.3i

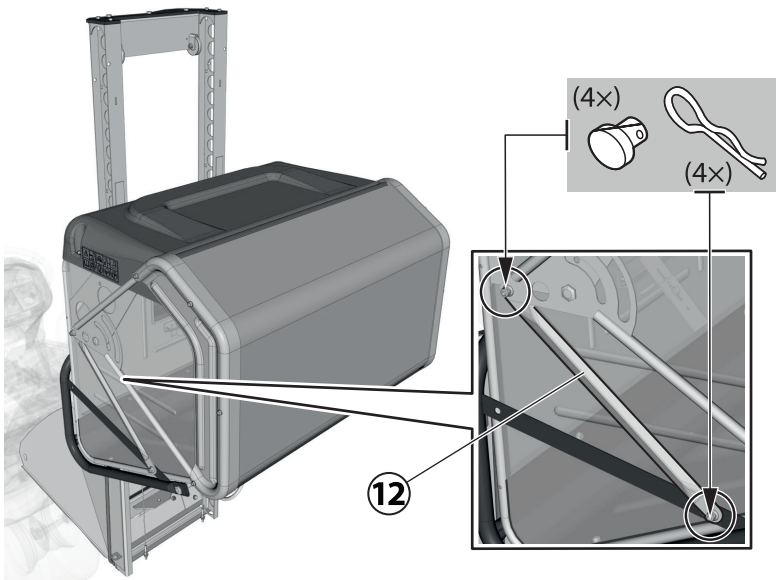

3.3.3j

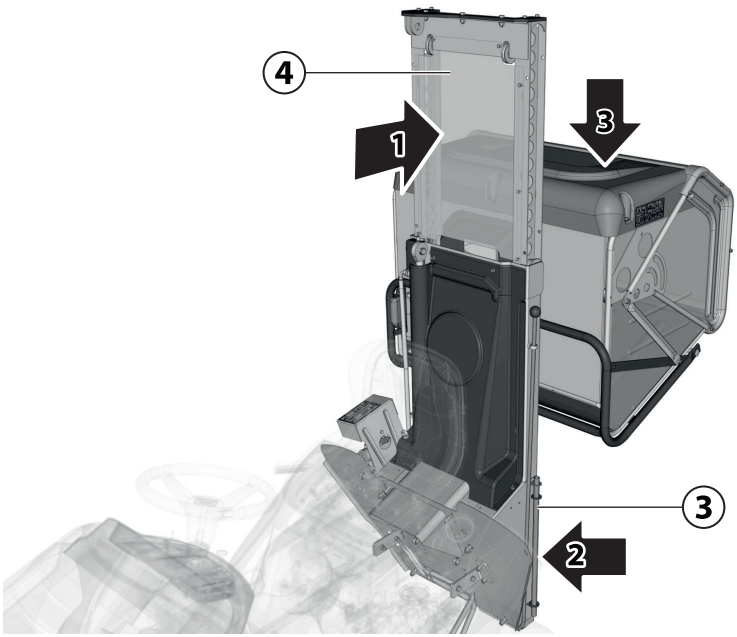

3.3.3k

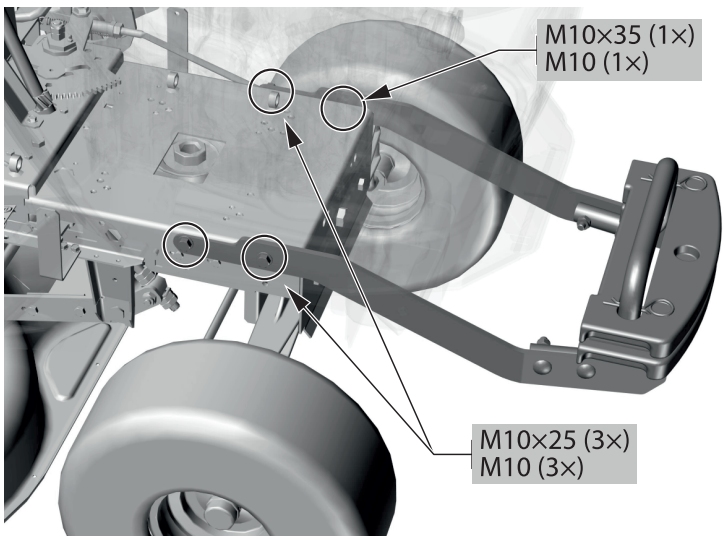

5.8a

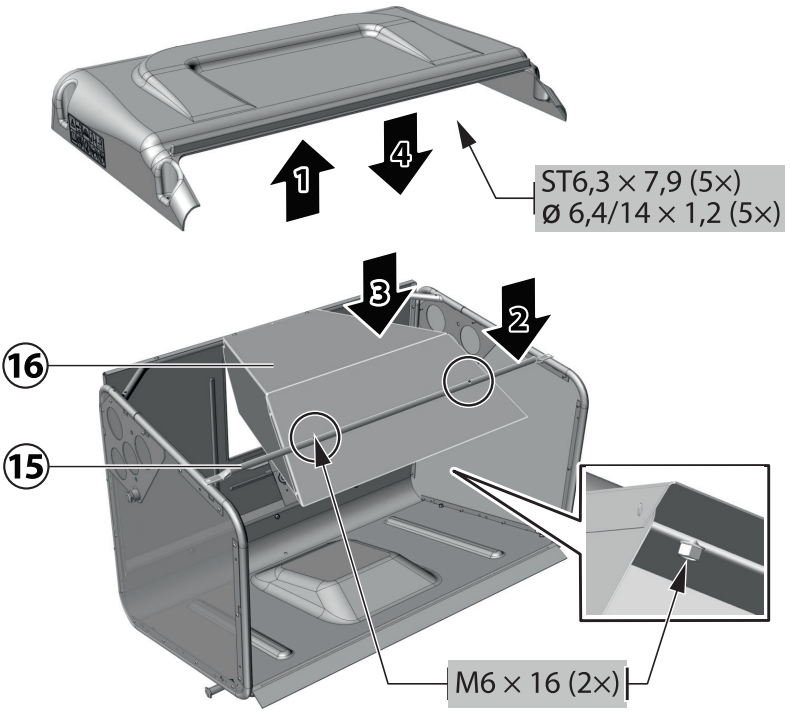

5.8b

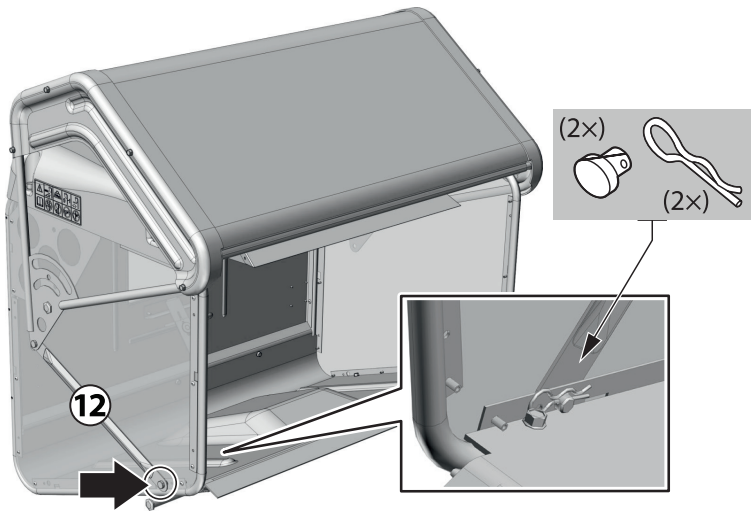

Návod k obsluze pro žací stroj **STARJET UJ102** se doplňuje a upravuje o vysokozdvižný koš VK400 v těchto kapitolách následovně:

1.1 | POUŽITÍ

1.1.1 Vysokozdvižný koš

Vysokozdvižný koš VK400.3 se vzdáleným vyklápěním je určen k připojení k žacím strojům UJ102 a slouží ke sběru posečené trávy, vyzdvižení do potřebné výšky a vyklopení do dopravního prostředku nebo kontejneru. Zvedání koše je realizováno pomocí hydromotoru, napojeného na vnitřní hydraulický systém převodové skříně stroje. Vyklápění koše zajišťuje elektrický lineární aktuátor. Ovládání funkcí koše je řešeno elektronickým systémem, ovládaným spínači.

1.2 | HLAVNÍ ČÁSTI ŽACÍHO STROJE

1.2.1 Hlavní části vysokozdvižného koše

 **1.2.1**	(1) Rám (2) Škrabka tunelu (3) Servisní tyč (4) Plexi kryt (5) Nosič koše (6) Senzor naplnění koše (7) Ovládací prvky koše (8) Konzola koše (9) Senzor přítomnosti koše (10) Lineární motor (11) Koš (12) Spřáhla (13) Víko (14) Čelo koše

1.3 | VÝROBNÍ ŠTÍTEK A OSTATNÍ ŠTÍTKY SE SYMBOLY POUŽITÉ NA STROJI

- **Štítky na vysokozdvižném koši**

				
Nebezpečí	Použití mechanizmu zvedání je povoleno do 4° náklonu	Maximální zatížení zvedacího mechanizmu 60 kg.	Pro ponechání koše ve zvednuté poloze je nutné koš zajistit mechanicky proti spadnutí	Couvaní se zvednutým košem je povoleno jenom pomalou rychlostí

				
Čtěte návod k obsluze a dodržujte pokyny	Zákaz zvedání osob	Zákaz pohyb osob pod zvednutým košem	Zákaz sahání do prostoru navíjecího mechanismu při běžícím motoru	Zákaz sahání do prostoru zvedacího mechanizmu při běžícím motoru

Štítky na rámu

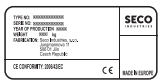	
Výrobní štítek	Výrobní číslo

1.4 | TECHNICKÉ PARAMETRY

1.4.1 Technické parametry vysokozdvižného koše

PARAMETR		JEDNOTKY	HODNOTA
	Objem koše	[l]	400
	Hmotnost	[kg]	100
	Hmotnost zátěže	[kg]	60
	Maximální zdvih	[mm]	1870
	Čas zvedání / otevíraní	[s]	4,5/5,3

2 | OCHRANA A BEZPEČNOST ZDRAVÍ PŘI PRÁCI

2.1.1 Obecné bezpečnostní pokyny

! Vysokozdvižný koš lze používat pouze s určenými žacími stroji společnosti SECO.
! Před použitím odstraňte všechny případné závady.
! Na vysokozdvižném koši nesmí být prováděny žádné technické změny bez písemného souhlasu jeho výrobce. Neoprávněné změny mohou vést k hazardním podmínkám bezpečnosti práce a ke zrušení záruky.
! Před započetím práce vždy zkontrolujte, zda jsou veškeré ochranné prvky, jako kryty, na svém místě a řádně upevněny.
! Maximální zatížení zvedacího mechanismu koše je 60 kg.
! Je přísně zakázáno zvedání osob.

2.1.4 Během provozu stroje

! Dodržujte všechny bezpečnostní pokyny, uvedené v návodu pro žací stroj, ke kterému vysokozdvižný koš připojujete.
! Po nárazu na cizí předmět ihned žací stroj zastavte a vypněte motor. Zkontrolujte, zda nedošlo k poškození stroje a koše a v případě potřeby proveďte nebo nechte provést nezbytné opravy. Teprve potom pokračujte v práci.
! Při práci s vysokozdvižným košem dochází k postupnému usazování zbytků zeminy uvnitř i na povrchu ochranných krytů i žacího ústrojí. Doporučujeme proto tyto kryty ihned po ukončení práce vyčistit.
! Jakoukoliv údržbu nebo opravy vysokozdvižného koše provádějte pouze při vypnutém motoru žacího stroje.
! Použití mechanizmu zvedání je povoleno do 4° náklonu.
! Pro ponechání koše ve zvednuté poloze je nutné koš zajistit mechanicky proti spadnutí. K tomuto účelu je na levé straně pevných kolejnic umístěna servisní tyč, která se vkládá do otvoru v pohyblivých kolejnicích.
! Couvaní se zvednutým košem je povoleno jenom pomalou rychlostí.
! Je zakázán pohyb osob pod zvednutým košem.
! Je zakázáno sahat do prostoru zvedacího mechanizmu a navíjecího mechanismu při běžícím motoru.

2.1.5 Po skončení práce se strojem

! Udržujte vysokozdvižný koš vždy v čistotě a dobrém technickém stavu.
! Kontrolujte pravidelně upevňovací šrouby, matice čepy a závlačky a dbejte, aby byly řádně dotaženy či upevněny.
! Kontrolujte komponenty pravidelně a dle potřeby nahraďte ty, které je dle doporučení výrobce nutné vyměnit.

3 | PŘÍPRAVA PRO UVEDENÍ DO PROVOZU

3.1 | VYBALENÍ A KONTROLA DODÁVKY

V balení strojů s vysokozdvižným košem naleznete:

 **3.1a**	(1) Dřevěná paleta (2) Nájezdy (pozor – tyto nejsou součástí balení!) (3) Koš VK400 v rozloženém stavu (4) Přední závaží (5) Dokumentace (balící list, návod k obsluze žacího stroje, návod k obsluze motoru, návod k akumulátoru)

3.3.3 Vysokozdvižný koš

Z přepravních důvodů byl koš rozmontován a některé díly je nutno po vybalení namontovat zpět. Při zpětné montáži postupujte následovně:


3.3.3a

Nastartujte stroj a pomocí kolébkového spínače ZDVIHÁNÍ KOŠE vysuňte nosič (5) nahoru kolejí tak, abyste získali přístup k plexi krytu (4). Pro pohyb koše je spínač nutno držet. Uvolněním spínače se pohyb koše zastaví v jakékoliv poloze koše na kolejnicích. Potom vypněte stroj.

Vysuňte servisní tyč (3) z držáků a vsuňte ji do otvoru v pohyblivých kolejích tak, aby nemohlo dojít ke sjetí pohyblivého rámu během montáže koše.

Následně demontujte plexi kryt (4)


3.3.3b

K nosiči přišroubujte konzolu koše (8). Použijte k tomu čtyři šrouby M10×20, které našroubujte do matic M10, nalisovaných v rámu konzoly.


3.3.3c

Ke konzole pod senzorem přítomnosti koše (9) přichyťte elektrický svazek pomocí dvou šroubů M4×8 a dvou matic M4. Hlavní část svazku zapojte k senzoru (9) a slabší konec svazku zapojte do senzoru naplnění koše (6). Zbývající silový konec s dvou-konektorem nachystejte pro připojení k lineárnímu motoru, viz krok 3.3.3f. INFO: Kabely vždy zapojujte do krajních konektorů na senzorech.


3.3.3d

Na konzolu posaďte koš (11) a přichyťte jej ke konzole na spodní straně pomocí dvou šroubů M12×16 a spojovací tyče se závitovými otvory (tyč je součást koše).


3.3.3e

Na spojovací tyč koše nasuňte třmen a zajistěte jej ke střední tyči konzoly pomocí dvou šroubů M8x40 a matic M8.


3.3.3f

K ramenům na spodní straně koše upevněte lineární motor (10). Použijte k tomu dva čepy a čtyři závlačky. Potom k motoru připojte nachystané kabely elektrického svazku.



3.3.3g

Na koš nasaďte víko (13) a přichyťte jej pomocí pěti šroubů ST6,3×7,9 a gumových podložek ø 6,4/14-1,2.



3.3.3h

K rámu koše přichyťte čelo (14) pomocí dvou šroubů M12×16.



3.3.3i

Na boční strany koše upevněte dvě spřáhla (12). Použijte k tomu čtyři čepy ø10,5×10 a závlačky ø2,5×38. Čepy vložte do otvorů z vnější strany koše, závlačky vložte z vnitřní strany koše.



3.3.3j

Nakonec upevněte zpět plexi kryt (4), vysuňte zajišťovací tyč (3) a vraťte ji do držáku na boční straně rámu.

Nastartujte stroj a pomocí spínače ZDVIHÁNÍ KOŠE snižte koš do dolní koncové polohy. Vypněte stroj.



3.3.3k

Pomocí dodaných šroubů a matic přišroubujte závaží k levé i pravé straně rámu stroje vpředu, pod nárazník. Tím je montáž koše dokončena.

5 | PROVOZ A OBSLUHA STROJE

5.7 | OVLÁDÁNÍ VYSOKOZDVIŽNÉHO KOŠE

Pohyby koše nahoru/dolů a otevírání/zavíraní se ovládají pomocí dvou kolébkových spínačů (obr. 1.2.1, pozice 7), umístěných na rámu koše.
Pohyb koše nahoru/dolů je možný pouze po nastartování motoru traktoru. Otevírání a zavíraní koše nevyžaduje nastartovaný motor, je funkční po otočení hlavního spínače traktoru do kterékoliv polohy.



Spínač ZDVIHÁNÍ KOŠE:
Stisknutím a držením spínače se koš pohybuje nahoru nebo dolů. Uvolněním spínače se pohyb koše zastaví, a to v libovolné poloze na kolejnicích rámu.
Koncové polohy koše (horní i dolní) jsou hlídány dorazy, které automaticky zastaví pohyb koše i při stisknutém spínači.

Spínač OTEVÍRÁNÍ KOŠE:
Stisknutím a držením spínače dojde k otevření a vyprázdnění koše směrem od zadní desky. Uvolněním spínače se otevírání zastaví, a to v jakémkoli poloze pohyblivého čela koše (obr. 1.2.1, díl 14).
Dosažení koncové polohy čela koše je pro obsluhu signalizováno cvakáním.

Oba dva pohyby sběrného koše, jak pohyb svislý (zdvihání a spouštění), tak vyprazdňování koše (otevírání a zavíraní) jsou možné provádět v jakékoli poloze a nezávisle na sobě.

Pro účinnější plnění koše doporučujeme na žací ústrojí instalovat vysokozdvižné nože. Podrobnosti Vám sdělí každý autorizovaný obchodní zástupce.

5.8 | DEFLEKTOR (volitelné vybavení)

Vysokozdvižný koš VK400 lze dovybavit deflektorem. Deflektor slouží k usměrňování výhozu posečené trávy z tunelu směrem k zemi a je tak vhodný pro rozhazování trávy na sekaný pozemek (mulčování). Instaluje se pod víko koše a během běžného sečení a sběru trávy do koše neplní žádnou funkci a nijak nepřekáží.

V případě, že si přejete deflektor instalovat a používat, proveďte následující:

1) Z boční strany koše demontujte dvě spřáhla (12) vysunutím čtyř čepů ø10,5×10, ze kterých vysunete závlačky ø2,5×38.
2) Z rámu koše demontujte čelo (14) odšroubováním dvou šroubů M12×16.
3) Z koše demontujte víko (13) odšroubováním pěti šroubů ST6,3×7,9 a gumových podložek ø 6,4/14-1,2.



5.8a

4) Na rám koše umístěte trubku (15) deflektoru (16). Deflektor vsuňte do koše a jeho zadní stranu (horní plech) přiložte shora na dva nýty v zadní trubce rámu koše. Přední stranu deflektoru upevněte k trubce (15) pomocí dvou šroubů M6×16 mm.



5.8b

5) Namontujte zpět víko koše pomocí šroubů ST6,3×7,9 a gumových podložek ø6,4/14-1,2. Tím dojde k zajištění deflektoru.

6) K rámu koše přichyťte zpět čelo (14) pomocí dvou šroubů M12×16 (viz krok 3.3.3h tohoto návodu). Čelo potom zcela otevřete a ponechejte jej v této poloze.

7) Na boční strany koše upevněte zpět dvě spřáhla (12). Horní stranu spřáhla uchyťte do původních otvorů (viz obr. 3.3.3i). Dolní stranu spřáhla neupevňujte do původního otvoru, ale do otvoru blíže přední části koše. Do tohoto otvoru vložte z vnější strany koše čep ø10,5×10 a z vnitřní strany koše jej zajistěte závlačkou ø2,5×38. Stejným způsobem uchyťte i spřáhlo na druhé straně koše.

Pro opětovné využívání funkce sběru trávy do koše nejprve demontujte dolní čepy a závlačky obou spřáhel a zavřete čelo koše. Následně přesuňte spřáhla zpět k původním otvorům v konzole koše a zajistěte je čepy a závlačkami.

6 | ÚDRŽBA A SEŘÍZENÍ

6.5 | ÚDRŽBA VYSOKOZDVIŽNÉHO KOŠE

Pravidelně kontrolujte stav kolejnic a pojezdových kol – kolejnice nesmí být zanesené nebo ucpané posečeným porostem, zejména v dolní části.



Při ucpání dolních částí kolejnic nedojde k dosednutí koše do dolní polohy a nesepne se spínač pracovní polohy a nepůjde zapnout žací ústrojí. V takovém případě vyčistěte kolejnice.

Tabulka pravidelné údržby:

ÚKON	DENNĚ	MĚSÍČNĚ	SEZÓNA	DVĚ SEZÓNY	DLE POTŘEBY
Čištění koše a kolejnic	I				I
Kontrola ocelového lanka		I			
Výměna ocelového lanka				I	
Hladina oleje ve vyrovnávací nádržce			I		

Návod na obsluhu pre stroj na kosenie **STARJET UJ102** sa doplňuje a upravuje o vysokozdvižný kôš VK400 v týchto kapitolách nasledovne:

1.1 | POUŽITIE

1.1.1 Vysokozdvižný kôš

Vysokozdvižný kôš VK400.3 so vzdialeným vyklápaním je určený na pripojenie k strojom na kosenie UJ102 a slúži na zber pokosenej trávy, vyzdvihnutie do potrebnej výšky a vyklopenie do dopravného prostriedku alebo kontajnera. Zdvíhanie koša sa realizuje pomocou hydromotora, napojeného na vnútorný hydraulický systém prevodovej skrine stroja. Vyklápanie koša zaisťuje elektrický lineárny aktuátor. Ovládanie funkcií koša sa rieši elektronickým systémom, ovládaným spínačmi.

1.2 | HLAVNÉ ČASTI STROJA NA KOSENIE

1.2.1 Hlavné časti vysokozdvižného koša

 **1.2.1**	(1) Rám (2) Škrabka tunela (3) Servisná tyč (4) Plexi kryt (5) Nosič koša (6) Senzor naplnenia koša (7) Ovládacie prvky koša (8) Konzola koša (9) Senzor prítomnosti koša (10) Lineárny motor (11) Kôš (12) Spriahadlá (13) Veko (14) Čelo koša

1.3 | VÝROBNÝ ŠTÍTOK A OSTATNÉ ŠTÍTKY SO SYMBOLMI POUŽITÉ NA STROJI

- **Štítky na vysokozdvižnom koši**

				
Nebezpečenstvo	Použitie mechanizmu zdvíhania je povolené do 4° náklonu	Maximálne zaťaženie zdvíhacieho mechanizmu 60 kg.	Pre ponechanie koša vo zdvihnutej polohe je nutné kôš zaistiť mechanicky proti spadnutiu	Cúvanie so zdvihnutým košom je povolené len pomalou rýchlosťou

				
Čítajte návod na obsluhu a dodržujte pokyny	Zákaz zdvíhania osôb	Zákaz pohybu osôb pod zdvihnutým košom	Zákaz siahania do priestoru navíjacieho mechanizmu pri bežiacom motore	Zákaz siahania do priestoru zdvíhacieho mechanizmu pri bežiacom motore

- **Štítky na ráme**

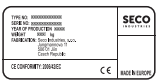	
Výrobný štítok	Výrobné číslo

1.4 | TECHNICKÉ PARAMETRE

1.4.1 Technické parametre vysokozdvižného koša

PARAMETER		JEDNOTKY	HODNOTA
	Objem koša	[l]	400
	Hmotnosť	[kg]	100
	Hmotnosť záťaže	[kg]	60
	Maximálny zdvih	[mm]	1870
	Čas zdvíhania/otvárania	[s]	4,5/5,3

2 | OCHRANA A BEZPEČNOSŤ ZDRAVIA PRI PRÁCI

2.1.1 Všeobecné bezpečnostné pokyny

! Vysokozdvižný kôš je možné používať iba s určenými strojmi na kosenie spoločnosti SECO.
! Pred použitím odstráňte všetky prípadné poruchy.
! Na vysokozdvižnom koši sa nesmú vykonávať žiadne technické zmeny bez písomného súhlasu jeho výrobcu. Neoprávnené zmeny môžu viesť k hazardným podmienkam bezpečnosti práce a k zrušeniu záruky.
! Pred začatím práce vždy skontrolujte, či sú všetky ochranné prvky, ako kryty, na svojom mieste a riadne upevnené.
! Maximálne zaťaženie zdvíhacieho mechanizmu koša je 60 kg.
! Je prísne zakázané zdvíhanie osôb.

2.1.4 Počas prevádzky stroja

! Dodržujte všetky bezpečnostné pokyny, uvedené v návode pre stroj na kosenie, ku ktorému vysokozdvižný kôš pripájate.
! Po náraze na cudzí predmet ihneď stroj na kosenie zastavte a vypnite motor. Skontrolujte, či nedošlo k poškodeniu stroja a koša a v prípade potreby vykonajte alebo nechajte vykonať nevyhnutné opravy. Až potom pokračujte v práci.
! Pri práci s vysokozdvižným košom dochádza k postupnému usadzovaniu zvyškov zeminy vnútri aj na povrchu ochranných krytov aj ústrojenstva na kosenie. Odporúčame preto tieto kryty ihneď po ukončení práce vyčistiť.
! Akúkoľvek údržbu alebo opravy vysokozdvižného koša vykonávajte iba pri vypnutom motore stroja na kosenie.
! Použitie mechanizmu zdvíhania je povolené do 4° náklonu.
! Pre ponechanie koša vo zdvihnutej polohe je nutné kôš zaistiť mechanicky proti spadnutiu. Na tento účel je na ľavej strane pevných koľajníc umiestnená servisná tyč, ktorá sa vkladá do otvoru v pohyblivých koľajniciach.
! Cúvanie so zdvihnutým košom je povolené len pomalou rýchlosťou.
! Je zakázaný pohyb osôb pod zdvihnutým košom.
! Je zakázané siahať do priestoru zdvíhacieho mechanizmu a navíjacieho mechanizmu pri bežiacom motore.

2.1.5 Po skončení práce so strojom

! Udržujte vysokozdvižný kôš vždy v čistote a dobrom technickom stave.
! Kontrolujte pravidelne upevňovacie skrutky, matice, čapy a závlačky a dbajte na to, aby boli riadne dotiahnuté či upevnené.
! Kontrolujte komponenty pravidelne a podľa potreby nahraďte tie, ktoré je podľa odporúčaní výrobcu nutné vymeniť.

3 | PRÍPRAVA NA UVEDENIE DO PREVÁDZKY

3.1 | VYBALENIE A KONTROLA DODÁVKY

V balení strojov s vysokozdvižným košom nájdete:

 **3.1a**	(1) Drevená paleta (2) Nájazdy (pozor – tieto nie sú súčasťou balenia!) (3) Kôš VK400 v rozloženom stave (4) Predné závažie (5) Dokumentácia (baliaci list, návod na obsluhu stroja na kosenie, návod na obsluhu motora, návod k akumulátoru)

3.3.3 Vysokozdvižný kôš

Z prepravných dôvodov bol kôš rozmontovaný a niektoré diely je nutné po vybalení namontovať späť. Pri spätnej montáži postupujte nasledovne:


3.3.3a

Naštartujte stroj a pomocou kolískového spínača ZDVÍHANIE KOŠA vysuňte nosič (5) hore koľajou tak, aby ste získali prístup k plexi krytu (4). Pre pohyb koša je spínač nutné držať. Uvoľnením spínača sa pohyb koša zastaví v akejkoľvek polohe koša na koľajniciach. Potom vypnite stroj.

Vysuňte servisnú tyč (3) z držiakov a vsuňte ju do otvoru v pohyblivých koľajach tak, aby nemohlo dôjsť k zídeniu pohyblivého rámu počas montáže koša.

Následne demontujte plexi kryt (4)


3.3.3b

K nosiču priskrutkujte konzolu koša (8). Použite na to štyri skrutky M10×20, ktoré naskrutkujte do matíc M10, nalisovaných v ráme konzoly.


3.3.3c

Ku konzole pod senzorom prítomnosti koša (9) prichyťte elektrický zväzok pomocou dvoch skrutiek M4×8 a dvoch matíc M4. Hlavnú časť zväzku zapojte k senzoru (9) a slabší koniec zväzku zapojte do senzora naplnenia koša (6). Zostávajúci silový koniec s dvojkonektorom nachystajte na pripojenie k lineárnemu motoru, pozrite krok 3.3.3f. INFO: Káble vždy zapájajte do krajných konektorov na senzoroch.


3.3.3d

Na konzolu posaďte kôš (11) a prichyťte ho ku konzole na spodnej strane pomocou dvoch skrutiek M12×16 a spojovacej tyče so závitovými otvormi (tyč je súčasť koša).


3.3.3e

Na spojovaciu tyč koša nasuňte strmeň a zaistite ho k strednej tyči konzoly pomocou dvoch skrutiek M8x40 a matíc M8.


3.3.3f

K ramenám na spodnej strane koša upevnite lineárny motor (10). Použite na to dva čapy a štyri závlačky. Potom k motoru pripojte nachystané káble elektrického zväzku.



3.3.3g

Na kôš nasaďte veko (13) a prichyťte ho pomocou piatich skrutiek ST6,3×7,9 a gumových podložiek ø 6,4/14-1,2.



3.3.3h

K rámu koša prichyťte čelo (14) pomocou dvoch skrutiek M12×16.



3.3.3i

Na bočné strany koša upevnite dve spriahadlá (12). Použite na to štyri čapy ø 10,5×10 a závlačky ø 2,5×38. Čapy vložte do otvorov z vonkajšej strany koša, závlačky vložte z vnútornej strany koša.



3.3.3j

Nakoniec upevnite späť plexi kryt (4), vysuňte zaisťovaciu tyč (3) a vráťte ju do držiaka na bočnej strane rámu.

Naštartujte stroj a pomocou spínača ZDVÍHANIA KOŠA znížte kôš do dolnej koncovej polohy. Vypnite stroj.



3.3.3k

Pomocou dodaných skrutiek a matíc priskrutkujte závažie k ľavej aj pravej strane rámu stroja vpredu, pod nárazník. Tým je montáž koša dokončená.

5 | PREVÁDZKA A OBSLUHA STROJA

5.7 | OVLÁDANIE VYSOKOZDVIŽNÉHO KOŠA

Pohyby koša hore/dole a otváranie/zatváranie sa ovládajú pomocou dvoch kolískových spínačov (obr. 1.2.1, pozícia 7), umiestnených na ráme koša.
Pohyb koša hore/dole je možný iba po naštartovaní motora traktora. Otváranie a zatváranie koša nevyžaduje naštartovaný motor, je funkčný po otočení hlavného spínača traktora do ktorejkoľvek polohy.



Spínač ZDVÍHANIA KOŠA:
Stlačením a držaním spínača sa kôš pohybuje hore alebo dole. Uvoľnením spínača sa pohyb koša zastaví, a to v ľubovoľnej polohe na koľajniciach rámu.
Koncové polohy koša (horná aj dolná) sú kontrolované dorazmi, ktoré automaticky zastavia pohyb koša aj pri stlačenom spínači.

Spínač OTVÁRANIA KOŠA:
Stlačením a držaním spínača dôjde k otvoreniu a vyprázdneniu koša smerom od zadnej dosky. Uvoľnením spínača sa otváranie zastaví, a to v akejkoľvek polohe pohyblivého čela koša (obr. 1.2.1, diel 14).
Dosiahnutie koncovej polohy čela koša je pre obsluhu signalizované cvakaním.

Obidva pohyby zberného koša, tak pohyb zvislý (zdvíhanie a spúšťanie), ako aj vyprázdňovanie koša (otváranie a zatváranie) je možné vykonávať v akejkoľvek polohe a nezávisle od seba.

Pre účinnejšie plnenie koša odporúčame na ústrojenstvo na kosenie inštalovať vysokozdvižné nože. Podrobnosti vám oznámi každý autorizovaný obchodný zástupca.

5.8 | DEFLEKTOR (voliteľné vybavenie)

Vysokozdvižný kôš VK400 je možné dovybaviť deflektorom. Deflektor slúži na usmerňovanie vyhadzovania pokosenej trávy z tunela smerom k zemi a je tak vhodný na rozhadzovanie trávy na kosený pozemok (mulčovanie). Inštaluje sa pod veko koša a počas bežného kosenia a zberu trávy do koša neplní žiadnu funkciu a nijako neprekáža.

V prípade, že si prajete deflektor inštalovať a používať, urobte toto:
1) Z bočnej strany koša demontujte dve spriahadlá (12) vysunutím štyroch čapov ø 10,5×10, z ktorých vysuniete závlačky ø 2,5×38.
2) Z rámu koša demontujte čelo (14) odskrutkovaním dvoch skrutiek M12×16.
3) Z koša demontujte veko (13) odskrutkovaním piatich skrutiek ST6,3×7,9 a gumových podložiek ø 6,4/14-1,2.



5.8a

4) Na rám koša umiestnite rúrku (15) deflektora (16). Deflektor vsuňte do koša a jeho zadnú stranu (horný plech) priložte zhora na dva nity v zadnej rúrke rámu koša. Prednú stranu deflektora upevnite k rúrke (15) pomocou dvoch skrutiek M6×16 mm.

5) Namontujte späť veko koša pomocou skrutiek ST6,3×7,9 a gumových podložiek ø 6,4/14-1,2. Tým dôjde k zaisteniu deflektora.



5.8b

6) K rámu koša prichyťte späť čelo (14) pomocou dvoch skrutiek M12×16 (pozrite krok 3.3.3h tohto návodu). Čelo potom úplne otvorte a ponechajte ho v tejto polohe.

7) Na bočné strany koša upevnite späť dve spriahadlá (12). Hornú stranu spriahadla uchyťte do pôvodných otvorov (pozrite obr. 3.3.3i). Dolnú stranu spriahadla neupevňujte do pôvodného otvoru, ale do otvoru bližšie k prednej časti koša. Do tohto otvoru vložte z vonkajšej strany koša čap ø 10,5×10 a z vnútornej strany koša ho zaistite závlačkou ø 2,5×38. Rovnakým spôsobom uchyťte aj spriahadlo na druhej strane koša.

Na opätovné využívanie funkcie zberu trávy do koša najprv demontujte dolné čapy a závlačky oboch spriahadiel a zavrite čelo koša. Následne presuňte spriahadlá späť k pôvodným otvorom v konzole koša a zaistite ich čapmi a závlačkami.

6 | ÚDRŽBA A NASTAVENIE

6.5 | ÚDRŽBA VYSOKOZDVIŽNÉHO KOŠA

Pravidelne kontrolujte stav koľajníc a pohybových kolies – koľajnice nesmú byť zanesené alebo upchaté pokoseným porastom, najmä v dolnej časti.



Pri upchatí dolných častí koľajníc nedôjde k dosadnutiu koša do dolnej polohy a nezopne sa spínač pracovnej polohy a nepôjde zapnúť ústrojenstvo na kosenie. V takom prípade vyčistite koľajnice.

Tabuľka pravidelnej údržby:

ÚKON	DENNE	MESAČNE	SEZÓNA	DVE SEZÓNY	PODĽA POTREBY
Čistenie koša a koľajníc	I				I
Kontrola oceľového lanka		I			
Výmena oceľového lanka				I	
Hladina oleja vo vyrovnávacej nádržke			I		

The user's manual for the operation of the **STARJET UJ102** riding mowers is supplemented with and amended by the VK400 High-dump grass catcher in the following chapters as follows:

1.1 | USE

1.1.1 High-dump grass catcher

The VK 400.3 High-dump grass catcher with extended dumping distance is designed to be attached to UJ102 riding mowers and serves to collect grass clippings and then lift them up to the necessary height to be dumped out on to a transport vehicle or into a container. The grass catcher is lifted by means of a hydraulic motor connected to the internal hydraulic system of the mower's gear box. The grass catcher is dumped out by an electric linear actuator. The functions of the grass catcher are controlled using a switch-controlled electronic system.

1.2 | MAIN PARTS OF THE RIDING MOWER

1.2.1 Main parts of the high-dump grass catcher

 **1.2.1**	(1) Frame (2) Chute scraper (3) Service rod (4) Plexiglass cover (5) Grass catcher carrier (6) Full grass catcher sensor (7) Grass catcher control elements (8) Grass catcher bracket (9) Grass catcher presence sensor (10) Linear motor (11) Grass catcher (12) Couplers (13) Lid (14) Grass catcher face plate

1.3 | PRODUCT IDENTIFICATION LABEL AND OTHER LABELS WITH SYMBOLS USED ON THE RIDING MOWER

- **Labels on the high-dump grass catcher**

				
Danger	It is permitted to use the lifting mechanism up to an incline of 4°	The maximum load for the lifting mechanism is 60 kg.	In order to leave the grass catcher in the raised position, it is necessary to mechanically secure the grass catcher against it falling	Reversing with a raised grass catcher is only permitted at a low speed

				
Read the user's manual and follow the instructions	It is forbidden to lift people	It is forbidden for people to walk under a raised grass catcher	It is forbidden to place hands into the area of the winding mechanism while the motor is running	It is forbidden to place hands into the area of the lifting mechanism while the motor is running

Plates on the frame

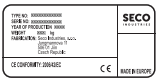	
Model identification plate	Serial number

1.4 | TECHNICAL PARAMETERS

1.4.1 Technical parameters of the high-dump grass catcher

PARAMETER		UNITS	VALUE
	Grass catcher capacity	[l]	400
	Weight	[kg]	100
	Weight of load	[kg]	60
	Maximum lift	[mm]	1870
	Lifting / opening time	[s]	4.5/5.3

2 | WORK SAFETY AND HEALTH

2.1.1 General safety instructions

! The high-dump grass catcher can only be used on the designated SECO riding mowers.
! Remove all potential defects before using.
! It is not permitted to perform any technical modifications to the high-dump grass catcher without the manufacturer's written consent. Unauthorised modifications may lead to hazardous work safety conditions and void the warranty.
! Prior to starting work, always check that all protective elements, such as covers, are in their place and securely fastened.
! The maximum load on the grass catcher lifting mechanism is 60 kg.
! It is strictly forbidden to lift people.

2.1.4 While operating the machine

! Adhere to all safety instructions in the user's manual for the riding mower to which the high- dump grass catcher will be attached.
! After hitting a foreign object, immediately stop the riding mower and turn off the motor. Check the riding mower and the grass catcher for damage and if necessary carry out necessary repairs or have them done for you. Only then continue working.
! When working with the high-dump grass catcher, soil remains gradually build up inside and on the surface of the protective covers of the high-dump grass catcher and the mowing deck. Therefore, we recommend that these covers are cleaned immediately after finishing work.
! Only perform maintenance or repairs on the high-dump grass catcher with the riding mower engine turned off.
! It is permitted to use the lifting mechanism up to an incline of 4°.
! In order to leave the grass catcher in the raised position, it is necessary to mechanically secure the grass catcher against it falling For this purpose there is a service rod located on the left side of the fixed rails, which is inserted into the hole in the moving rails.
! Reversing with a raised grass catcher is only permitted at a low speed
! It is forbidden for people to walk under a raised grass catcher.
! It is forbidden to place hands into the area of the lifting mechanism and the winding mechanism while the motor is running.

2.1.5 After finishing work with the machine

! Always maintain the high-dump grass catcher clean and in good technical condition.
! Regularly inspect the fastening bolts, nuts, studs and cotter pins and ensure that they are properly tightened or securely fitted.
! Regularly inspect all components and if necessary replace those that need to be replaced based on the manufacturer's recommendations.

3 | PREPARATION FOR PUTTING INTO OPERATION

3.1 | UNPACKING AND INSPECTING THE CONTENTS

In the packaging of machines with the high-dump grass catcher, you will find:

 **3.1a**	(1) Wooden pallet (2) Ramps (attention – these are not included!) (3) Grass catcher VK400 - disassembled (4) Front ballast (5) Documentation (packed parts list, user's manual for the riding mower, user's manual for the engine, user's manual for the battery)

3.3.3 High-dump grass catcher

For transportation reasons, the grass catcher has been disassembled and it is necessary to reassemble it after unpacking it. Reassemble as follows:


3.3.3a

Start up the machine and using the "LIFT CATCHER" rocker switch, slide the carrier (5) up the rails in order to gain access to the plexiglass cover (4). It is necessary to hold down the switch for the grass catcher to move. Releasing the switch will stop the movement of the grass catcher in any position of the grass catcher on the rails. Then turn off the machine.

Slide the service rod (3) out of the holder and insert it into the hole in the moving rails to prevent the mobile frame from sliding down during the installation of the grass catcher.

Then remove the plexiglass cover (4).


3.3.3b

Screw the grass catcher bracket (8) to the carrier. For this purpose, use four M10×20 bolts that you will screw into the M10 nuts pressed into the frame of the bracket.


3.3.3c

Attach the electric bundle to the bracket underneath the grass catcher presence sensor (9) using two M4×8 bolts and two M4 nuts. Connect the main part of the bundle to sensor (9) and connect the thinner end of the bundle into the full grass catcher sensor (6). Prepare the remaining power plug with double-connector for connection to the linear motor, see step 3.3.3f. INFO: Always connect the cables to the edge connectors on the sensors.


3.3.3d

Place the grass catcher (11) on to the bracket and attach it to the bracket on the underside using two M12×16 bolts and connecting poles with threaded holes (the pole is a part of the grass catcher).


3.3.3e

Slide stirrup clamp on to the connecting pole and fasten it to the central pole of the bracket using two M8x40 bolts and M8 nuts.


3.3.3f

Fasten the linear motor (10) to the arms on the underside of the grass catcher. For this purpose, use two studs and cotter pins. Then connect the prepared cables of the electrical bundle to the motor.



3.3.3g

Slide the lid (13) on to the grass catcher and secure it in place using five ST6.3×7.9 bolts and rubber washers ø 6.4/14-1.2.



3.3.3h

Attach the face plate (14) to the frame of the grass catcher using two M12×16 bolts.



3.3.3i

Attach two couplers (12) to the lateral sides of the grass catcher. For this purpose, use four ø10.5×10 pins and ø2.5×38 cotter pins. Insert the pins into the holes from the external side of the grass catcher, insert the cotter pins from the inner side of the grass catcher.



3.3.3j

Finally reattach the flexiglass cover (4), slide out the service rod (3) and put it back into the holder on the lateral side of the frame.

Start up the machine and using the LIFT CATCHER switch lower the grass catcher to the bottom end position. Turn off the machine.



3.3.3k

Using the supplied nuts and bolts, screw the ballast to the left and right side of the machine's frame at the front underneath the bumper bar. This completes the assembly of the grass catcher.

5 | OPERATION AND HANDLING OF THE MACHINE

5.7 | OPERATING THE HIGH-DUMP GRASS CATCHER

The movement of the grass catcher up and down and its opening/closing is controlled using two rocker switches (fig. 1.2.1, position 7), located on the frame of the grass catcher.
The movement of the grass catcher up and down is only possible after starting up the motor of the riding mower. The opening and closing of the grass catcher does not require the motor to be running, it is functional after the main switch of the riding mower is turned to any position.



GRASS CATCHER LIFTING switch:
Pressing and holding the switch will move the grass catcher up and down. Releasing the switch will stop the movement of the grass catcher in any position on the rail frame.
The end positions of the grass catcher (top and bottom) are secured using limit stops, which automatically stop the movement of the grass catcher even when the switch is pressed.

OPEN CATCHER switch:
Pressing and holding down the switch will open and empty out the grass catcher in the direction away from the rear plate. Releasing the switch will stop the grass catcher from opening in any position on the moving face plate of the grass catcher (fig. 1.2.1, part 14).
Reaching end position of the grass catcher's face plate is indicated by a clicking noise.

Both movements of the grass catcher, that is vertical (lifting and lowering) and dumping of the grass catcher (opening and closing), can be performed in any position independently of each other.

For more effective filling of the grass catcher, we recommend installing high-lift blades on the mowing deck. Any authorised sales representative will provide you with information.

5.8 | DEFLECTOR (optional accessory)

The VK400 high-dump grass catcher can be equipped with a deflector. The deflector serves to direct the ejection of the mowed grass from the grass tunnel towards the ground and, as such, is suitable for spreading grass over the mowed property (mulching). It is installed beneath the grass catcher lid and during the standard mowing and collection of grass it performs no function and does not interfere in any way.

If you wish to install and use the deflector, perform the following:

1) From the side of the grass catcher, remove two couplers (12) by sliding out four pins ø10.5×10, and slide the ø2.5×38 cotter pins out of the pins.
2) Remove the face plate (14) from the frame of the grass catcher by screwing out two M12×16 bolts.
3) Remove the lid (13) from to the grass catcher by unscrewing five ST6.3×7.9 bolts and rubber washers ø 6.4/14-1.2.



5.8a

4) Place the tube (15) of the deflector (16) on to the grass catcher frame. Slide the deflector into the grass catcher and from above place its rear side (top plate) on to the two rivets in the rear tube of the grass catcher frame. Connect the front part of the deflector to the tube (15) using two M6×16 mm bolts.

5) Reinstall the grass catcher lid using the ST6.3×7.9 bolts and rubber washers ø6.4/14-1.2. This will secure the deflector in place.

6) Reattach the face plate (14) to the grass catcher frame using two M12×16 bolts (see step 3.3.3h of this user's manual). Then completely open the face plate and leave it in this position.



5.8b

7) Reattach the two couplers (12) to the lateral sides of the grass catcher. Attach the top side of the coupler into the original holes (see fig. 3.3.3i). Do not connect the bottom side of the coupler into the original holes, but rather into the holes closer to the front part of the grass catcher. From the external side of the grass catcher, insert pin ø10.5×10 into this hole and from the internal side of the grass catcher, secure it in place using the cotter pin ø2.5×38. In the same way, also attach the coupler on the other side of the grass catcher.

For the repeat utilisation of the grass catcher collection function, first remove the bottom pins and cotter pins of both couplers and close the face plate of the grass catcher. Finally slide the couplers back to the original holes in the grass catcher bracket and secure it in place using pins and cotter pins.

6 | MAINTENANCE AND ADJUSTMENT

6.5 | MAINTAINING THE HIGH-DUMP GRASS CATCHER

Regularly check the condition of the rails and the travel wheels - the rails must not be clogged or blocked by grass clippings, in particular in the bottom part.

In the event that the bottom parts of the rails become clogged, the grass catcher will not reach the bottom position and the work position switch will not be engaged and it will not be possible to start the mowing deck. If this happens, clean out the rails.

Regular maintenance table:

TASK	DAILY	MONTHLY	SEASON	TWO SEASONS	AS REQUIRED
Cleaning the grass catcher and rails	I				I
Inspection of the steel cable		I			
Replacement of the steel cable				I	
Oil level in the equalisation tank			I		

Die Bedienungsanleitung für den Rassentraktor STARJET UJ102 wird um den beweglichen Korb VK400 in nachstehenden Kapiteln wie folgt ergänzt und angepasst:

1.1 | ANWENDUNG

1.1.1 Beweglicher Korb

Der bewegliche Korb VK400.3 mit Gruppenfunktion ist für den Anschluss an Rassentraktoren UJ102 vorgesehen und dient zum Sammeln von gemähtem Gras, zum Anheben auf die erforderliche Höhe und zum Kippen in ein Fahrzeug oder einen Container. Der Korb wird von einem Hydraulikmotor angehoben, der an das interne Hydrauliksystem des Getriebes der Maschine angeschlossen ist. Für das Kippen des Korbs sorgt ein elektrischer Linearmotor. Die Vorbildfunktionen werden durch ein über Schalter bedientes elektronisches System gesteuert.

1.2 | HAUPTBESTANDTEILE DES RASENTRAKTORS

1.2 | Hauptbestandteile des beweglichen Korbs

 **1.2.1**	(1) Rahmen (2) Ausgekratzter (3) Serviceleistung (4) Plexiglashaube-Abdeckung (5) Korb träger (6) Korbsensor (7) Steuerelemente für den Korb (8) Korbhalterung (9) Anwesenheitssensor für den Korb (10) Linearmotor (11) Korb (12) Kupplungen (13) Deckel (14) Korbfront

1.3 | TYPENSCHILD UND AN DER MASCHINE VERWENDETE AUFKLEBER

- **Aufkleber am beweglichen Korb**

				
Gefahr	Die Verwendung des Hebemechanismus ist bis zu einer Neigung von 4 ° zulässig	Maximale Belastung vom Hebemechanismus beträgt 60 kg.	Um den Korb in der angehobenen Position zu halten, muss der Korb mechanisch gegen Herabfallen gesichert werden	Das Rückwärtsfahren mit angehobenem Korb ist nur bei langsamer Geschwindigkeit zulässig

				
Lesen und befolgen Sie die Bedienungs-anleitung	Anheben von Personen verboten	Aufenthalt von Personen unter angehobenem Korb verboten	Greifen Sie nicht bei laufendem Motor in den Bereich des Wickelmechanismus	Greifen Sie nicht bei laufendem Motor in den Bereich des Hubmechanismus

Aufkleber auf dem Rahmen

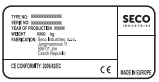	
Herstellungsschild	Produktionsnummer

1.4 | TECHNISCHE MERKMALE

1.4.1 Technische Merkmale des beweglichen Korbs

PARAMETER		EINHEITEN	WERT
	Fassungsvermögen der Korbs	[l]	400
	Gewicht	[kg]	100
	Gewicht der Ladung	[kg]	60
	Maximaler Hub	[mm]	1870
	Hub- / Öffnungszeit	[s]	4,5/5,3

2 | ARBEITSSICHERHEIT UND UNFALLVERHÜTUNG

2.1.1 Allgemeine Sicherheitshinweise

! Der bewegliche Korb kann nur mit dafür vorgesehenen SECO-Mähern verwendet werden.
! Entfernen Sie vor dem Gebrauch jegliche etwaige Störungen.
! Ohne die schriftliche Zustimmung des Herstellers dürfen keine technischen Änderungen am beweglichen Korb vorgenommen werden. Nicht autorisierte Änderungen können zu gefährlichen Arbeitssicherheitsbedingungen und zum Erlöschen der Garantie führen.
! Prüfen Sie vor Arbeitsbeginn immer, ob alle Schutzelemente, wie z. B. Abdeckungen, angebracht und sicher befestigt sind.
! Die maximale Belastung vom Hebemechanismus beträgt 60 kg.
! Das Anheben von Personen ist streng verboten.

2.1.4 Während des Maschinenbetriebs

! Beachten Sie alle Sicherheitshinweise im Handbuch des Mähers, an den Sie den beweglichen Korb anschließen.
! Halten Sie den Mäher sofort an und stellen Sie den Motor ab, nachdem Sie einen Fremdkörper getroffen haben. Überprüfen Sie die Maschine und den Korb auf Beschädigungen und lassen Sie gegebenenfalls die notwendigen Reparaturen durchführen. Erst dann weiterarbeiten.
! Bei der Arbeit mit dem beweglichen Korb setzten sich allmählich Bodenreste im Korb und auf der Oberfläche der Schutzvorrichtungen und des Mähbalkens ab. Wir empfehlen daher, diese Abdeckungen sofort nach Beendigung der Arbeiten zu reinigen.
! Führen Sie Wartungs- oder Reparaturarbeiten am beweglichen Korb nur bei ausgeschaltetem Motor des Rasentraktors durch.
! Die Verwendung des Hebemechanismus ist bis zu einer Neigung von 4° zulässig.
! Um den Korb in der angehobenen Position zu halten, muss der Korb mechanisch gegen Herabfallen gesichert werden. Zu diesem Zweck ist eine Servicestange auf der linken Seite der festen Schienen angebracht und in die Öffnung in den beweglichen Schienen eingeführt.
! Das Rückwärtsfahren mit angehobenem Korb ist nur bei langsamer Geschwindigkeit zulässig.
! Aufenthalt von Personen unter angehobenem Korb verboten.
! Es ist verboten, bei laufendem Motor in den Bereich des Hebemechanismus und des Aufwicklers zu greifen.

2.1.5 Nach Beendigung der Arbeiten mit der Maschine

! Halten Sie den beweglichen Korb immer sauber und in gutem technischen Zustand.
! Überprüfen Sie regelmäßig die Befestigungsschrauben, Muttern, Stifte und Splinte und vergewissern Sie sich, dass sie fest angezogen oder festgezogen sind.
! Überprüfen Sie die Komponenten regelmäßig und ersetzen Sie sie nach Bedarf diejenigen, die auf Grund der Herstellerempfehlungen auszutauschen sind.

3 | VORBEREITUNG FÜR DIE INBETRIEBNAHME

3.1 | AUSPACKEN UND KONTROLLE DER LIEFERUNG

In dem Lieferumfang von Maschinen mit beweglichem Korb finden Sie:

 **3.1a**	(1) Holzpalette (2) Auffahrkeile (Achtung – diese sind nicht Bestandteil der Lieferung!) (3) Korb VK400 im zerlegten Zustand (4) Vorderes Gewicht (5) Dokumentation (Packzettel, Betriebsanleitung für den Rasentraktor, Betriebsanleitung für den Motor, Betriebsanleitung für den Akku)

3.3.3 Beweglicher Korb

Aus Transportgründen wurde der Korb demontiert und einige Teile müssen nach dem Auspacken wieder zusammengebaut werden. Bei der Rückmontage ist wie folgt vorzugehen:

 **3.3.3a**	Starten Sie die Maschine und heben Sie das Gestell (5) mit dem Kippschalter KORB ANHEBEN an der Schiene hoch, um auf die Plexiglasscheibe (4) zuzugreifen. Halten Sie den Schalter gedrückt, um den Korb zu bewegen. Durch Loslassen des Schalters wird die Korbbewegung in einer beliebigen Korbposition auf den Schienen gestoppt. Schalten Sie danach die Maschine ab. Schieben Sie die Servicestange (3) aus den Halterungen und setzen Sie sie in die Öffnung in den beweglichen Schienen ein, damit der bewegliche Rahmen bei der Montage des Korbs nicht abrutschen kann. Danach demontieren Sie die Plexi-Abdeckung (4)
 **3.3.3b**	Befestigen Sie die Korbkonsole (8) am Träger. Verwenden Sie dazu vier M10×20-Schrauben und schrauben Sie sie in die M10-Muttern, die in den Rahmen der Halterung eingepresst sind.
 **3.3.3c**	Befestigen Sie den elektrischen Kabelbaum mit zwei M4×8-Schrauben und zwei M4-Muttern an der Halterung unterhalb des Anwesenheitssensors für den Korb (9). Schließen Sie den Hauptteil des Kabelbaums an den Sensor (9) an und verbinden Sie das schwächere Ende des Kabelbaums mit dem Füllstandsensor für den Korb (6). Bereiten Sie das andere Ende des Kabelbaums (mit dem Zweistromstecker) für den Anschluss an den Linearmotor vor, siehe Schritt 3.3.3f. INFO: Stecken Sie die Kabel immer in die äußersten Anschlüsse an den Sensoren.
 **3.3.3d**	Setzen Sie den Korb (11) auf die Halterung und befestigen Sie ihn mit zwei M12×16-Schrauben und einer Zugstange mit Gewindebohrungen (die Stange ist Bestandteil des Korbs) an der Halterung an der Unterseite.
 **3.3.3e**	Schieben Sie den Bügel auf die Zugstange des Korbs und befestigen Sie ihn mit zwei M8x40-Schrauben und M8-Muttern an der Mittelstange der Halterung.
 **3.3.3f**	Befestigen Sie den Linearmotor (10) an den Armen an der Unterseite des Korbs. Verwenden Sie dazu zwei Stifte und vier Splinte. Schließen Sie danach die vorbereiteten Kabelbäume am Motor an.



3.3.3g

Setzen Sie den Deckel (13) auf den Korb und befestigen Sie ihn mit fünf ST6,3×7,9-Schrauben und Gummischeiben ø 6,4/14-1,2.



3.3.3h

Befestigen Sie die Frontplatte (14) mit zwei M12×16-Schrauben am Korbrahmen.



3.3.3i

Befestigen Sie zwei Kupplungen (12) an den Korbseiten. Verwenden Sie dazu vier Stifte
ø10,5×10 und Splinte ø2,5×38. Stecken Sie die Stifte in die Löcher auf der Außenseite des Korbs, setzen Sie die Splinte auf der Innenseite des Korbs ein.



3.3.3j

Anschließend die Plexiglasabdeckung (4) wieder anbringen, die Verriegelungsstange (3) herausziehen und in die Halterung an der Seite des Rahmens zurückführen.

Starten Sie die Maschine und betätigen Sie den KORB ANHEBEN-Schalter, um den Korb in die untere Endposition abzusenken. Schalten Sie die Maschine aus.



3.3.3k

Befestigen Sie die Gewichte mit den mitgelieferten Schrauben und Muttern an der linken und rechten Seite des Maschinenrahmens vorne unter der Stoßstange. Dadurch ist die Korbmontage beendet.

5 | BETRIEB UND BEDIENUNG DER MASCHINE

5.7 | BEDIENUNG DES BEWEGLICHEN KORBS

Die Bewegungen des Korbs nach oben/unten und das Öffnen/Schließen werden durch zwei Wippschalter (Abb. 1.2.1, Position 7) gesteuert, die sich am Korbrahmen befinden.
Die Bewegung des Korbs nach oben/unten ist nur dann möglich, wenn der Motor des Rasentraktors angelassen wurde. Zum Öffnen und Schließen des Korbs muss der Motor nicht angelassen werden. Es genügt, den Hauptschalter des Rasentraktors in eine beliebige Stellung zu bringen.



Schalter KORB ANHEBEN:
Drücken Sie den Schalter und halten Sie ihn gedrückt, um den Korb nach oben oder unten zu bewegen. Durch Loslassen des Schalters wird die Bewegung des Korbs in jeder Position auf den Schienen des Rahmens gestoppt.
Die Endpositionen des Korbs (oben und unten) werden durch Anschläge gesichert, die die Bewegung des Korbs automatisch stoppen, auch wenn der Schalter gedrückt wird.

Schalter KORB ÖFFNEN:
Durch Drücken und Halten des Schalters wird der Korb geöffnet und von der Rückwand weg entleert. Durch Loslassen des Schalters wird die Öffnung in jeder Position der beweglichen Korbfront gestoppt (Abb. 1.2.1, Teil 14).
Das Erreichen der Endposition der Korbfront wird dem Bediener durch ein Klicken signalisiert.

Die beiden Bewegungen des Korbs, sowohl vertikale Bewegung (Heben und Senken) als auch Entleeren des Korbs (Öffnen und Schließen), können in jeder Position und unabhängig voneinander ausgeführt werden.

Für eine effizientere Befüllung des Korbs empfehlen wir die Installation von Hochhubmessern auf der Mäheinrichtung. Ein autorisierter Handelsvertreter wird Ihnen gern weitere Informationen darüber liefern.

5.8 | DEFLEKTOR (optionales Zubehör)

Der bewegliche Korb VK400 kann mit einem Deflektor nachgerüstet werden. Der Deflektor dient zur Ableitung des Mähguts aus dem Auswurf zum Boden und eignet sich somit zum Verteilen von Gras auf der gemähten Fläche (Mulchen). Er wird unter dem Deckel des Korbs installiert und hat beim normalen Mähen und Auffangen des Grases im Korb keine Funktion und stört in keiner Weise.

Wenn Sie den Deflektor installieren und verwenden möchten, gehen Sie bitte wie folgt vor:

1) Entfernen Sie die beiden Kupplungen (12) an der Seite des Korbs, und zwar durch Herausziehen der vier Stifte ø10,5×10, aus denen Sie die Splinte ø2,5×38 herausnehmen.
2) Entfernen Sie die Frontplatte (14) vom Korbrahmen, indem Sie die zwei M12×16-Schrauben lösen.
3) Entfernen Sie den Deckel (13) vom Korb, indem Sie die fünf ST6,3×7,9-Schrauben und die Gummischeiben ø 6,4/14-1,2 lösen.



5.8a

4) Setzen Sie das Rohr des Deflektors (15) auf den Korbrahmen (16). Schieben Sie den Deflektor in den Korb und befestigen Sie seine Rückseite (obere Platte) von oben an den beiden Nieten im hinteren Rohr des Korbrahmens. Befestigen Sie die Vorderseite des Deflektors mit zwei M6×16-Schrauben am Rohr (15).

5) Bringen Sie den Korbdeckel mittels ST6,3×7,9-Schrauben und Gummischeiben ø6,4/14-1,2 wieder an. Dadurch wird der Deflektor gesichert.

6) Bringen Sie die Front (14) mit zwei M12×16-Schrauben wieder am Korbrahmen an (siehe Schritt 3.3.3h dieser Bedienungsanleitung). Öffnen Sie dann die Front vollständig und lassen Sie sie in dieser Position.



5.8b

7) Befestigen Sie die zwei Kupplungen (12) wieder an den Korbseiten. Befestigen Sie die Oberseite der Kupplung in den ursprünglichen Löchern (siehe Abb. 3.3.3i). Befestigen Sie die Unterseite der Kupplung nicht am ursprünglichen Loch, sondern an dem Loch, das näher an der Vorderseite des Korbs liegt. Stecken Sie einen Stift ø10,5×10 von der Außenseite des Korbs in dieses Loch und sichern Sie ihn mit einem Splint ø2,5×38 von der Innenseite des Korbs. Befestigen Sie die Kupplung auf der anderen Seite des Korbs auf die gleiche Weise.

Um die Grasfangfunktion wieder nutzen zu können, entfernen Sie zunächst die unteren Stifte und Splinte der beiden Kupplungen und schließen Sie die Korbfront. Setzen Sie dann die Kupplungen wieder in die ursprünglichen Löcher in der Korbhalterung und sichern Sie sie mit Stiften und Splinten.

6 | WARTUNG UND EINSTELLUNGEN

6.5 | WARTUNG DES BEWEGLICHEN KORBS

Überprüfen Sie regelmäßig den Zustand der Schienen und Laufräder - die Schienen dürfen nicht zugesetzt oder mit gemähtem Gras verstopft sein, insbesondere im unteren Bereich.



Wenn die unteren Teile der Schienen verstopft sind, wird der Korb nicht in die untere Position abgesenkt und der Betriebsstellungsschalter wird nicht geschaltet und der Mähmechanismus kann nicht eingeschaltet werden. In diesem Fall sind die Schienen zu reinigen.

Tabelle für regelmäßige Wartung:

AUFGABE	TÄGLICH	MONATLICH	SAISON	ZWEIS SAISONS	NACH BEDARF
Reinigung des Korbs und der Schienen	I				I
Kontrolle vom Stahlseil		I			
Austausch vom Stahlseil				I	
Ölstand im Ausgleichsbehälter			I		

Instrukcja obsługi kosiarki samojezdnej **STARJET UJ102** została uzupełniona tekstem dotyczącym kosza na trawę do wysokiego opróżniania VK400 w niżej podanych rozdziałach w następujący sposób:

1.1 | ZASTOSOWANIE

1.1.1 Kosz na trawę do wysokiego opróżniania

Kosz na trawę do wysokiego opróżniania VK 400.3 jest przeznaczony do mocowania do kosiarek samojezdnych UJ102 i służy do gromadzenia ściętej trawy, którą następnie podnosi do góry na żądaną wysokość w celu wyrzucenia trawy na pojazd transportowy lub do pojemnika. Kosz na trawę jest podnoszony przez silnik hydrauliczny podłączony do wewnętrznego układu hydraulicznego przekładni kosiarki. Kosz na trawę jest opróżniany poprzez przechylenie z użyciem elektrycznego siłownika liniowego. Funkcjami kosza na trawę steruje się za pomocą systemu elektronicznego sterowanego przełącznikami.

1.2 | GŁÓWNE CZĘŚCI KOSIARKI SAMOJEZDNEJ

1.2.1 Główne części kosza na trawę do wysokiego opróżniania



1.2.1

(1) Rama
(2) Skrobak rynny
(3) Podpora serwisowa
(4) Osłona z tworzywa sztucznego
(5) Nośnik kosza
(6) Czujnik zapełnienia kosza
(7) Elementy sterowania koszem
(8) Wspornik kosza
(9) Czujnik obecności kosza
(10) Silnik liniowy
(11) Kosz
(12) Sprzęgi
(13) Wieko
(14) Przód kosza

1.3 | TABLICZKA ZNAMIONOWA ORAZ POZOSTAŁE TABLICZKI Z SYMBOLAMI ZAMIESZCZONE NA MASZYNIE

- **Tabliczki na koszu na trawę do wysokiego opróżniania**

				
Niebezpieczeństwo	Mechanizm podnoszący można stosować do nachylenia 4°	Maksymalny udźwig mechanizmu podnoszenia wynosi 60 kg.	Aby pozostawić kosz na trawę w podniesionym położeniu, należy mechanicznie zabezpieczyć kosz na trawę przed upadkiem.	Jazda wstecz z podniesionym koszem na trawę jest dozwolona wyłącznie z niską prędkością

				
Przeczytać instrukcję obsługi i przestrzegać jej treści	Zakaz podnoszenia osób	Zakaz przechodzenia pod podniesionym koszem na trawę.	Zabrania się wkładania rąk do przestrzeni mechanizmu nawijania podczas pracy silnika	Zabrania się wkładania rąk do przestrzeni mechanizmu podnoszącego podczas pracy silnika

- **Tabliczki na ramie**

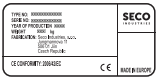	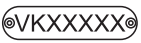
Tabliczka znamionowa (A)	Numer seryjny

1.4 | PARAMETRY TECHNICZNE

1.4.1 Parametry techniczne kosza na trawę do wysokiego opróżniania

PARAMETR		JEDNOSTKI	WARTOŚĆ
	Pojemność kosza	[l]	400
	Masa	[kg]	100
	Masa wsadu	[kg]	60
	Udźwig maksymalny	[mm]	1870
	Czas podnoszenia / otwierania	[s]	4,5/5,3

2 | ZASADY BHP

2.1.1 Ogólne wskazówki dotyczące bezpieczeństwa

! Kosza na trawę do wysokiego opróżniania wolno używać wyłącznie w połączeniu z wyznaczonymi kosiarkami samojezdnymi SECO.
! Przed przystąpieniem do eksploatacji usunąć wszelkie ewentualne usterki.
! Zabronione jest dokonywanie jakichkolwiek zmian technicznych kosza na trawę do wysokiego opróżniania bez pisemnej zgody producenta. Nieuprawnione dokonanie zmian bez zgody producenta, może być przyczyną pojawia się niebezpiecznych sytuacji oraz utraty gwarancji.
! Przed rozpoczęciem pracy zawsze sprawdzać, czy wszystkie elementy zabezpieczające, np. pokrywy, znajdują się na miejscu i są dobrze zamocowane.
! Maksymalny udźwig mechanizmu podnoszenia kosza na trawę wynosi 60 kg.
! Surowo zabrania się podnoszenia osób.

2.1.4 Podczas eksploatacji maszyny

! Przestrzegać wszystkich zaleceń dotyczących bezpieczeństwa z instrukcji kosiarki samojezdnej, do której przymocowany zostanie kosz na trawę do wysokiego opróżniania.
! Po najechaniu na przedmioty obce, niezwłocznie zatrzymać kosiarkę samojezdną i wyłączyć silnik. Sprawdzić kosiarkę samojezdną i kosz na trawę pod kątem uszkodzeń i, w razie potrzeby, przeprowadzić lub zlecić wszystkie wymagane naprawy. Po tym można kontynuować pracę.
! Podczas pracy z koszem na trawę do wysokiego opróżniania resztki gleby stopniowo gromadzą się wewnątrz i na powierzchni osłon ochronnych kosza na trawę do wysokiego opróżniania oraz zespołu tnącego. Z tego powodu, zaleca się wykonać czyszczenie tych osłon natychmiast po zakończeniu pracy.
! Prace konserwacyjne lub naprawcze kosza na trawę można wykonywać wyłącznie po wyłączeniu silnika kosiarki.
! Mechanizm podnoszący można stosować do nachylenia 4°.
! Aby pozostawić kosz na trawę w podniesionym położeniu, należy mechanicznie zabezpieczyć kosz na trawę przed upadkiem. W tym celu po lewej stronie nieruchomych prowadnic znajduje się podpora serwisowa, którą wkłada się w otwór w ruchomych szynach.
! Jazda wstecz z podniesionym koszem na trawę jest dozwolona wyłącznie z niską prędkością.
! Zakaz przechodzenia pod podniesionym koszem na trawę.
! Zabrania się wkładania rąk do przestrzeni mechanizmu podnoszącego i mechanizmu otwierającego podczas pracy silnika.

2.1.5 Po zakończeniu eksploatacji maszyny

! Kosz na trawę do wysokiego opróżniania należy zawsze utrzymywać w czystości oraz dobrym stanie technicznym.
! Regularnie sprawdzać śruby mocujące, nakrętki, sworznie i zawleczki oraz przestrzegać, aby były prawidłowo dokręcone lub mocno zamocowane.
! Regularnie kontrolować poszczególne części i zespoły maszyny, w razie potrzeby wymienić zgodnie z zaleceniami producenta.

3 | PRZYGOTOWANIE DO EKSPLOATACJI

3.1 | ROZPAKOWANIE I SPRAWDZENIE ZAWARTOŚCI

W opakowaniu maszyn z koszem na trawę do wysokiego opróżniania znajdują się następujące elementy:

 **3.1a**	(1) Paleta drewniana (2) Rampy (uwaga - nie dołączone do zestawu!) (3) Kosz VK400 - rozłożony (4) Balast przedni (5) Dokumentacja (lista części w opakowaniu, instrukcja obsługi kosiarki samojezdnej, instrukcja obsługi silnika, instrukcja obsługi akumulatora)

3.3.3 Kosz na trawę do wysokiego opróżniania

Z powodów transportowych został kosz zdemontowany i niektóre z jego części trzeba po rozpakowaniu z powrotem zainstalować. W celu ponownego montażu należy postępować w następujący sposób:

 **3.3.3a**	Uruchomić maszynę i za pomocą przełącznika kołyskowego PODNIEŚ KOSZ wysunąć nośnik (5) w górę po prowadnicy, do momentu uzyskania dostępu do osłony z tworzywa sztucznego (4). Ruch kosza na trawę, następuje po przytrzymaniu przełącznika. Zatrzymanie kosza następuje po zwolnieniu przełącznika w dowolnej pozycji na prowadnicy. Następnie wyłączyć maszynę. Podporę serwisową (3) wysunąć z uchwytów i wsunąć do otworu w prowadnicy ruchomej, w sposób uniemożliwiający zsunięcie się ruchomej ramy podczas montażu kosza. Następnie usunąć osłonę z tworzywa sztucznego (4).
 **3.3.3b**	Do nośnika przykręcić wspornik kosza (8). Użyć do tego czterech śrub M10×20, które należy przykręcić do nakrętek M10, wprasowanych w ramę wspornika.
 **3.3.3c**	Za pomocą dwóch śrub M4×8 i dwóch nakrętek M4 przymocować wiązkę przewodów elektrycznych do wspornika pod czujnikiem kosza (9). Główne części wiązki podłączyć do czujnika (9), a cieńszy koniec wiązki podłączyć do czujnika zapełnienia kosza (9). Pozostały grubszy koniec z złączem podwójnym przygotować do podłączenia do silnika liniowego, patrz krok 3.3.3f. INFORMACJA: Kable zawsze podłączać do skrajnych złączy na czujnikach.
 **3.3.3d**	Na wsporniku postawić kosz (11) i przymocować go do wspornika od strony dolnej za pomocą dwóch śrub M12×16 oraz pręta połączeniowego z otworami z gwintem (pręt jest w wyposażeniu kosza).
 **3.3.3e**	Na pręt połączeniowy kosza wsunąć strzemię i przymocować do środkowego pręta wspornika za pomocą dwóch śrub M8×40 i nakrętek M8.
 **3.3.3f**	Do wspornika na dolnej stronie kosza przymocować silnik liniowy (10). Do tego celu, zastosować dwa sworznie i cztery zawleczki. Następnie podłączyć do silnika wstępnie przygotowaną wiązkę przewodów elektrycznych.



3.3.3g

Na kosz założyć pokrywę (13) i przymocować ją za pomocą pięciu śrub ST6,3×7,9 i podkładek gumowych ø 6,4/14-1,2.



3.3.3h

Za pomocą dwóch śrub M12×16 przymocować przód kosza (14) do ramy kosza.



3.3.3i

Na strony boczne kosza przymocować dwa sprzęgi (12). Użyć do tego czterech sworzni ø10,5×10 i zawleczki ø2,5×38. Czopy włożyć w otwory od strony zewnętrznej kosza, zawleczki włożyć od strony wewnętrznej kosza.



3.3.3j

Następnie przymocować ponownie osłonę z tworzywa sztucznego (4), wysunąć podporę (3) i umieść z powrotem z uchwycie na bocznej stronie ramy.

Uruchomić silnik i za pomocą przełącznika PODNIEŚ KOSZ spuścić kosz do dolnej pozycji końcowej. Wyłączyć maszynę.



3.3.3k

Przy pomocy dołączonych nakrętek i śrub przykręcić balast do prawego i lewego boku ramy maszyny, pod zderzakiem. Montaż kosza jest w ten sposób zakończony.

5 | EKSPLOATACJA I OBSŁUGA MASZYNY

5.7 | OBSŁUGA KOSZA NA TRAWĘ DO WYSOKIEGO OPRÓŻNIANIA

Ruch kosza do góry/w dół oraz otwieranie/zamykanie sterowany jest przy pomocy dwu przełączników kołyskowych (rys. 1.2.1, pozycja 7), umieszczonych na ramie kosza.
Ruch kosza do góry/w dół możliwy jest tylko po odpaleniu silnika kosiarki samojezdnej. Otwieranie i zamykanie kosza nie wymaga włączonego silnika, działa ono po przekręceniu przełącznika głównego kosiarki samojezdnej do którejkolwiek z pozycji.



Przełącznik PODNIEŚ KOSZ:
Przez wciśnięcie i przytrzymywanie przełącznika kosz porusza się do góry albo w dół. Zatrzymanie kosza następuje po zwolnieniu przełącznika w dowolnej pozycji na prowadnicy ramy.
Pozycje krańcowe (górna i dolna) pilnowane są przez ograniczniki, które zatrzymają automatycznie ruch kosza nawet przy wciśniętym przełączniku.

Przełącznik OTWÓRZ KOSZ:
Przez wciśnięcie i przytrzymywanie przełącznika dojdzie do otwarcia i opróżniania kosza w kierunku przeciwnym do tylnej płyty. Po zluzowaniu przełącznika nastąpi zatrzymanie otwierania, i to w jakiejkolwiek pozycji przodu ruchomego kosza (rys. 1.2.1, pozycja 14).
Osiągnięcie pozycji krańcowej przodu kosza jest sygnalizowane obsłudze poprzez cykanie przełącznika.

Oba ruchy kosza na trawę, zarówno w pionie (podnoszenie i opuszczanie), jak również opróżnianie (otwieranie i zamykanie) można wykonywać niezależnie i w dowolnym położeniu.

Aby zwiększyć skuteczność napełniania kosza na trawę, zalecamy zamontowanie ostrzy do wysokiego podnoszenia na mechanizmie tnącym. Każdy autoryzowany przedstawiciel handlowy przekaże informacje na ten temat.

5.8 | DEFLEKTOR (wyposażenie opcjonalne)

Kosz wysokiego opróżniania VK400 można dodatkowo wyposażyć w deflektor. Deflektor służy do skierowania wyrzutu ściętej trawy z rynny w kierunku do ziemi i nadaje się więc do rozrzutu trawy na koszoną powierzchnię (mulczowanie). Instalowany jest pod wieko kosza i podczas zwykłego koszenia i zbioru trawy do kosza nie pełni żadnego zadania i w żaden sposób nie przeszkadza.

W razie potrzeby zainstalowania i użycia deflektora, wykonać należy następujące:
1) Od strony bocznej zdemontować dwa sprzęgi (12) poprzez wysunięcie czterech sworzni ø10,5×10, z których wysunąć trzeba zawleczki ø2,5×38.
2) Po odkręceniu dwu śrub M12×16 z ramy kosza zdemontować przód kosza (14).
3) Po odkręceniu pięciu śrub ST6,3×7,9 i podkładek gumowych ø 6,4/14-1,2 z kosza zdemontować wieko (13).



5.8a

4) Na ramie kosza umieścić rurkę (15) deflektor (16). Deflektor wsunąć do kosza i jego stronę tylną (blachę górną) umieścić od góry na dwu nitach znajdujących się w tylnej rurce ramy kosza. Stronę przednią deflektora przymocować do rurki (15) przy pomocy dwu śrub M6×16 mm.

5) Przy pomocy śrub ST6,3×7,9 i podkładek gumowych ø6,4/14-1,2 z powrotem zainstalować wieko. W ten sposób dojdzie do zabezpieczenia deflektora.



5.8b

6) Przy pomocy dwu śrub M12×16 z powrotem przymocować przód kosza (14) do ramy kosza (patrz krok 3.3.3h niniejszej instrukcji). Przód kosza następnie otworzyć i zostawić go w tej pozycji.

7) Na strony boczne kosza z powrotem przymocować dwa sprzęgi (12). Stronę górną sprzęgu zamocować w pierwotnych otworach (patrz rys. 3.3.3i). Strony dolnej sprzęgu nie mocować w pierwotnym otworze, ale w otworze bliżej do przedniej strony kosza. Do tego otworu włożyć od strony zewnętrznej kosza sworzeń ø10,5×10, a od strony wewnętrznej zabezpieczyć go zawleczką ø2,5×38. W identyczny sposób zamocować także sprzęg po drugiej stronie kosza.

Do ponownego korzystania z funkcji zbierania trawy do kosza należy najpierw zdemontować sworznie dolne oraz zawleczki obydwu sprzęgów i zamknąć przód kosza. Następnie przesunąć sprzęgi z powrotem do pierwotnych otworów w wsporniku kosza i zabezpieczyć je sworzniami i zawleczkami.

6 | KONSERWACJA ORAZ REGULACJA

6.5 | KONSERWACJA KOSZA NA TRAWĘ DO WYSOKIEGO OPRÓŻNIANIA

Regularnie sprawdzać stan szyn, prowadnic i kółek jezdnych - szyny i prowadnice nie mogą być zablokowane lub zatkane przez skoszoną trawę, w szczególności w dolnej części.



Po zapchaniu dolnych części prowadnic, kosz nie osiągnie maksymalnej pozycji dolnej, w wyniku czego nie nastąpi złączenie przełącznika pozycji roboczej i następne uruchomienie mechanizmu kosiarki. Wyczyścić prowadnice.

Tabela regularnej konserwacji:

CZYNNOŚĆ	CODZIENNIE	MIESIĘCZNIE	SEZONOWO	CO DWA SEZONY	W RAZIE POTRZEBY
Czyszczenie kosza i prowadnic	I				I
Kontrola linki stalowej		I			
Wymiana linki stalowej				I	
Poziom oleju w zbiorniku wyrównawczym			I		

Руководство по эксплуатации садового трактора **STARJET UJ102** дополнено и изменено для травосборника с предварительным подъёмом VK400 в приведенных ниже главах следующим образом:

1.1 | НАЗНАЧЕНИЕ

1.1.1 Травосборник с предварительным подъёмом

Травосборник с предварительным подъемом VK400.3 и дистанционной выгрузкой предназначен для агрегатирования с садовыми тракторами UJ102 и используется для сбора скошенной травы, подъема на необходимую высоту и выгрузки в транспортное средство или контейнер. Травосборник поднимается при помощи гидравлического двигателя, соединенного с встроенной гидравлической системой коробки передач трактора. Травосборник опрокидывается при помощи электрического линейного привода. Управление функциями травосборника реализовано электронной системой с управлением выключателями.

1.2 | ОСНОВНЫЕ КОМПОНЕНТЫ САДОВОГО ТРАКТОРА

1.2.1 Основные компоненты травосборника с предварительным подъёмом

1.2.1	(1) Рама (2) Скребок для желоба (3) Сервисная штанга (4) Защита из органического стекла (5) Держатель травосборника (6) Датчик заполнения травосборника (7) Элементы управления травосборника (8) Консоль травосборника (9) Датчик наличия травосборника (10) Линейный двигатель (11) Травосборник (12) Сцепка (13) Крышка (14) Торцевая часть травосборника

1.3 | ЗАВОДСКАЯ ТАБЛИЧКА И ДРУГИЕ ТАБЛИЧКИ С СИМВОЛАМИ, ИСПОЛЬЗУЕМЫЕ НА САДОВОМ ТРАКТОРЕ

- **Таблички на травосборнике с предварительным подъёмом**

				
Опасность	Механизм подъёма разрешено использовать на уклоне до 4°	Максимальная нагрузка на механизм подъёма составляет 60 кг.	Чтобы оставить травосборник в поднятом положении и не дать ему упасть, его необходимо механически зафиксировать	Движение задним ходом с поднятым травосборником разрешается только на низкой скорости

				
Прочтите руководство по эксплуатации и соблюдайте инструкции	Запрещается поднимать людей	Людям запрещается находиться под поднятым травосборником	Запрещается держать руки в области механизма лебедки во время работы двигателя	Запрещается держать руки в области подъемного механизма во время работы двигателя

Таблички на раме

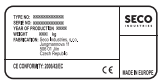	
Заводская табличка	Серийный номер

1.4 | ТЕХНИЧЕСКИЕ ПАРАМЕТРЫ

1.4.1 Технические параметры травосборника с предварительным подъёмом

ПАРАМЕТР		ЕД. ИЗМЕРЕНИЯ	ЗНАЧЕНИЕ
	Объем корзины:	[л]	400
	Масса	[кг]	100
	Вес нагрузки	[кг]	60
	Максимальная высота подъема	[мм]	1870
	Время подъема / открытия	[с]	4,5/5,3

2 | ТЕХНИКА БЕЗОПАСНОСТИ И ОХРАНА ЗДОРОВЬЯ ПРИ РАБОТЕ

2.1.1 Общие правила техники безопасности

! Травосборник с предварительным подъёмом разрешено использовать только с предусмотренными косилками компании SECO.
! Перед применением устраните все возможные неисправности.
! Без письменного согласия производителя запрещается осуществлять любые технические изменения травосборника с предварительным подъёмом. Несанкционированная модификация может стать причиной опасности во время работы и привести к аннулированию гарантии.
! Перед началом работы всегда проверьте наличие на своих местах и правильное крепление всех предохранительных элементов, например кожухов.
! Максимальная нагрузка на механизм подъёма травосборника составляет 60 кг.
! Категорически запрещается поднимать людей.

2.1.4 Во время работы с машиной

! Соблюдайте все указания по технике безопасности, указанные в инструкции садового трактора, к которому прикрепляется травосборник с предварительным подъёмом.
! После удара о посторонний предмет немедленно остановите режущий механизм и выключите двигатель. Проверьте садовый трактор и травосборник на предмет отсутствия повреждений и, при наличии таковых, выполните необходимый ремонт самостоятельно или с привлечением специалиста. Только после этого можно продолжить работу.
! При работе с травосборником с предварительным подъёмом остатки земли постепенно скапливаются внутри и на поверхности предохранительных кожухов и режущего механизма. Поэтому мы рекомендуем очищать эти кожухи сразу по завершении работы.
! Любой уход или ремонт травосборника с предварительным подъёмом исполняйте только при выключенном двигателе механизма косилки.
! Подъемный механизм допускается использовать на уклоне до 4°.
! Чтобы оставить травосборник в поднятом положении и не дать ему упасть, его необходимо механически зафиксировать. Для данной цели с левой стороны от неподвижных направляющих имеется сервисная штанга, которая вставляется в отверстие в подвижных направляющих.
! Движение задним ходом с поднятым травосборником разрешается только на низкой скорости.
! Людям запрещается находиться под поднятым травосборником.
! Запрещается держать руки в области подъемного механизма и механизма лебедки во время работы двигателя.

2.1.5 После окончания работы с машиной

! Всегда содержите травосборник с предварительным подъёмом в чистоте и надлежащем техническом состоянии.
! Регулярно контролируйте крепёжные болты, гайки, пальцы и шплинты и убедитесь, что они хорошо зажаты или закреплены.
! Регулярно проверяйте все компоненты и, при необходимости, заменяйте в соответствии с рекомендациями производителя.

3 | ПОДГОТОВКА К ВВОДУ В ЭКСПЛУАТАЦИЮ

3.1 | РАСПАКОВКА И ПРОВЕРКА КОМПЛЕКТАЦИИ

В упаковке травосборника с предварительным подъёмом находится:

 **3.1a**	(1) Деревянный поддон (2) Платформы (внимание – не входят в комплект!) (3) Травосборник VK400 в разобранном состоянии (4) Передний груз (5) Документация (упаковочный лист, руководство по эксплуатации садового трактора, руководство по эксплуатации двигателя, руководство по эксплуатации аккумулятора)

3.3.3 Травосборник с предварительным подъёмом

В целях транспортировки травосборник был демонтирован, и некоторые детали необходимо установить обратно после распаковки. Выполните обратную сборку в следующем порядке:


3.3.3a

Запустите трактор и с помощью маятникового переключателя ПОДЪЁМА ТРАВОСБОРНИКА поднимите держатель (5) вверх по направляющим так, чтобы получить доступ к защите из оргстекла (4). Для движения травосборника переключатель нужно удерживать. При отпускании переключателя движение травосборника остановится в любом положении на направляющих. После этого выключите трактор.

Достаньте сервисную штангу (3) из держателя и вставьте её в отверстие в подвижных направляющих так, чтобы подвижная рама не могла опуститься во время сборки травосборника.

Далее демонтируйте защиту из оргстекла (4).


3.3.3b

К держателю прикрутите консоль травосборника (8). Для этого используйте четыре болта M10×20, которые заверните в запрессованные в раме консоли гайки M10.


3.3.3c

Закрепите к консоли под датчиком наличия травосборника (9) электрический жгут с помощью двух болтов M4x8 и двух гаек M4. Основную часть жгута подключите к датчику (9), а более тонкий конец жгута подключите к датчику заполнения травосборника (6). Оставшуюся силовую часть со спаренным коннектором подготовьте для подключения к линейному двигателю, см. шаг 3.3.3f. ИНФО: Кабели всегда подключайте в крайние коннекторы на датчиках.


3.3.3d

На консоль установите травосборник (11) и закрепите его к консоли на нижней стороне с помощью двух болтов M12×16 и соединительной штанги с резьбовыми отверстиями (штанга входит в комплект травосборника).


3.3.3e

На соединительную штангу травосборника насадите хомут и зафиксируйте его к центральной штанге консоли с помощью двух болтов M8x40 и гаек M8.



3.3.3f

К рычагам на нижней стороне травосборника закрепите линейный двигатель (10). Используйте для этого два пальца и четыре шплинта. После этого подсоедините к двигателю подготовленные кабели электрического жгута.



3.3.3g

На травосборник насадите крышку (13) и закрепите её с помощью пяти болтов ST6,3×7,9 и резиновых шайб ø 6,4/14-1,2.



3.3.3h

К раме травосборника закрепите торцевую часть (14) с помощью двух болтов M12×16.



3.3.3i

На боковых сторонах травосборника закрепите две сцепки (12). Для этого используйте четыре пальца ø10,5×10 и шплинты ø2,5×38. Вставьте пальцы в отверстия с внешней стороны травосборника, шплинты вставьте с внутренней стороны травосборника.



3.3.3j

После этого закрепите обратно защиту из оргстекла (4), вытяните предохранительную штангу (3) и верните её в держатель на боковой стороне рамы.

Запустите трактор и с помощью переключателя ПОДЪЁМ ТРАВОСБОРНИКА опустите травосборник в нижнее конечное положение. Заглушите трактор.



3.3.3k

С помощью входящих в комплект поставки гаек и болтов, прикрутите груз с левой и правой стороны рамы трактора спереди, под буфером. После этого монтаж травосборника закончен.

5 | ЭКСПЛУАТАЦИЯ И ОБРАЩЕНИЕ С МАШИНОЙ

5.7 | УПРАВЛЕНИЕ ТРАВОСБОРНИКОМ С ПРЕДВАРИТЕЛЬНЫМ ПОДЪЕМОМ

Движения травосборника вверх/вниз и открытие/закрытие управляются с помощью двух маятниковых переключателей (рис. 1.2.1, позиция 7), расположенных на раме травосборника.
Движение травосборника вверх/вниз возможно только после запуска двигателя трактора. Открытие и закрытие травосборника не требует работы двигателя и функционирует после поворота главного выключателя трактора в любое положение.



Переключатель ПОДЪЕМА ТРАВОСБОРНИКА.
При нажатии и удерживании переключателя травосборник перемещается вверх или вниз. При отпускании переключателя движение травосборника остановится в любом положении на направляющих.
Концевые положения травосборника (верхнее и нижнее) контролируется упорами, которые автоматически остановят движение травосборника и при нажатом переключателе.

Переключатель ОТКРЫТИЯ ТРАВОСБОРНИКА:
При нажатии и удерживании переключателя травосборник будет открыт и выгружен в направлении от задней панели. При отпускании переключателя открытие остановится в любом положении задней подвижной панели травосборника (рис. 1.2.1, деталь 14).
Достижение конечного положения панели травосборника сигнализируется оператору щелчком.

Оба движения травосборника, как движение вертикальное (подъём и опускание), так и выгрузка травосборника (открытие и закрытие) можно исполнять в любом положении и независимо друг от друга.

Для более эффективного заполнения травосборника рекомендуем на режущий механизм установить ножи с подъёмом. Подробную информацию можно получить у любого уполномоченного продавца-консультанта.

5.8 | ДЕФЛЕКТОР (комплектация по заказу)

Травосборник с предварительным подъемом VK400 можно дополнительно оборудовать дефлектором. Дефлектор предназначен для направления выгрузки скошенной травы из желоба в направлении к земле, тем самым подходит для разбрасывания травы на скашиваемый участок (мульчирование). Устанавливается под крышку травосборника, при этом не препятствует и не выполняет какой-либо функции во время обычного скашивания и сбора травы в травосборник.

В случае необходимости установки и применения дефлектора исполните следующее:

1) На боковой стороне травосборника демонтируйте две сцепки (12) путем изъятия четырех пальцев ø10,5×10, из которых предварительно достаньте шплинты ø2,5×38.
2) С рамы травосборника демонтируйте торцевую часть (14) путем отворачивания двух болтов M12×16.
   Демонтируйте с травосборника крышку (13) путем отворачивания пяти болтов ST6,3×7,9 и резиновых шайб ø 6,4/14-1,2.



5.8a

4) Поместите на раму травосборника трубку (15) дефлектора (16). Вставьте дефлектор в корзину и приложите его заднюю сторону (верхнюю пластину) сверху на две заклепки в задней трубке рамы травосборника. Переднюю сторону дефлектора закрепите к трубке (15) с помощью двух болтов M6×16 мм.

5) Установите обратно крышку травосборника с помощью болтов ST6,3×7,9 и резиновых шайб ø6,4/14-1,2. Тем самым дефлектор будет зафиксирован.



5.8b

6) К раме травосборника закрепите обратно торцевую часть (14) с помощью двух болтов M12×16 (см. шаг 3.3.3h данного руководства). После этого полностью откройте торцевую часть и оставьте ее в этом положении.

7) На боковых сторонах травосборника снова закрепите две сцепки (12). Верхнюю сторону сцепки закрепите в первоначальных отверстиях (см. рис. 3.3.3i). Нижнюю сторону сцепки не закрепляйте в первоначальном отверстии, а прикрепите в отверстии ближе к передней части травосборника. В это отверстия вставьте с внешней стороны травосборника палец ø10,5×10, а с внутренней стороны травосборника зафиксируйте его шплинтом ø2,5×38. Аналогичным образом закрепите сцепку с другой стороны травосборника.

Для возобновления использования функции сбора травы в травосборник сначала демонтируйте нижние пальцы и шплинты обеих сцепок и закройте торцевую часть травосборника. После этого переместите сцепки обратно к первоначальным отверстиям в консоли травосборника и зафиксируйте их пальцами и шплинтами.

6 | ТЕХНИЧЕСКОЕ ОБСЛУЖИВАНИЕ И РЕГУЛИРОВКА

6.5 | ТЕХНИЧЕСКОЕ ОБСЛУЖИВАНИЕ ТРАВОСБОРНИКА С ПРЕДВАРИТЕЛЬНЫМ ПОДЪЕМОМ

Регулярно контролируйте состояние направляющих и ходовых колёс - направляющие не должны быть засорены или заблокированы скошенной травой, прежде всего в нижней части.



При засорении нижней части направляющих травосборник не опустится в нижнее положение и не включит выключатель рабочего положения, в результате чего будет невозможно включить режущий механизм. В таком случае очистите направляющие.

Таблица регулярного ухода:

ДЕЙСТВИЕ	ЕЖЕДНЕВНО	ЕЖЕМЕСЯЧНО	СЕЗОН	ДВА СЕЗОНА	ПО МЕРЕ НЕОБХОДИ-МОСТИ
Очистка травосборника и направляющих	I				I
Контроль стального тросика		I			
Замена стального тросика				I	
Уровень масла в расширительном бачке			I		

A continuación, el manual de usuario de los tractores cortacésped **STARJET UJ102** se complementa y modifica con información del colector de césped de descarga alta VK400:

1.1 | USO

1.1.1 Colector de césped de descarga alta

El colector de césped de descarga alta VK 400.3 posee una mayor distancia de descarga y está diseñado para instalarlo en los tractores cortacésped UJ102, en los cuales permite recoger la hierba cortada y levantarla a la altura necesaria para descargarla en un vehículo de transporte o un contenedor. La elevación del colector de césped se realiza por medio de un motor hidráulico conectado al sistema hidráulico interno de la caja de cambios del cortacésped. La descarga del colector de césped se realiza mediante un actuador lineal eléctrico. Las funciones del colector de césped se controlan mediante un sistema electrónico con interruptores.

1.2 | PARTES PRINCIPALES DEL TRACTOR CORTACÉSPED

1.2.1 Partes principales del colector de césped de descarga alta

 **1.2.1**	(1) Bastidor (2) Rascador de tolva (3) Barra de servicio (4) Cubierta de plexiglás (5) Portador del colector de césped (6) Sensor de colector de césped lleno (7) Elementos de mando del colector de césped (8) Soporte del colector de césped (9) Sensor de presencia del colector de césped (10) Motor lineal (11) Colector de césped (12) Acoplamientos (13) Tapa (14) Cubierta frontal del colector de césped

1.3 | ETIQUETA DE IDENTIFICACIÓN DEL PRODUCTO Y OTRAS ETIQUETAS CON SÍMBOLOS UTILIZADOS EN EL TRACTOR CORTACÉSPED

- **Etiquetas del colector de césped de descarga alta**

				
Peligro	El mecanismo de elevación puede elevarse con una inclinación de hasta 4°	La capacidad máxima de carga del mecanismo de elevación es de 60 kg	Si se quiere dejar el colector de césped en la posición alzada es necesario asegurarlo mecánicamente para que no pueda descender	Solo está permitido desplazarse marcha atrás con el colector de césped elevado a baja velocidad

				
Lea el manual de usuario y siga las instrucciones	Está prohibido elevar personas	Está prohibido pasar por debajo del colector de césped cuando está elevado	Está prohibido acercar las manos al mecanismo de enrollamiento mientras el motor está en marcha	Está prohibido acercar las manos al mecanismo de elevación mientras el motor está en marcha

Placas en el bastidor

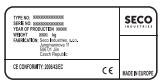	
Placa de identificación del modelo	Número de serie

1.4 | PARÁMETROS TÉCNICOS

1.4.1 Parámetros técnicos del colector de césped de descarga alta

PARÁMETRO		UNIDADES	VALOR
	Capacidad del colector de césped	[l]	400
	Peso	[kg]	100
	Capacidad de carga	[kg]	60
	Altura máx. de elevación	[mm]	1870
	Tiempo de elevación/apertura	[s]	4,5/5,3

2 | SALUD Y SEGURIDAD EN EL TRABAJO

2.1.1 Instrucciones generales de seguridad

! El colector de césped de descarga alta solo puede usarse en los tractores cortacésped especificados de SECO.
! Antes de usar el equipo, deben corregirse todos los posibles defectos.
! No está permitido realizar modificaciones técnicas en el colector de césped de descarga alta sin la autorización por escrito del fabricante. Los cambios no autorizados pueden poner en peligro la seguridad y anular la garantía.
! Antes de empezar a trabajar, compruebe siempre que todos los elementos de protección (como las cubiertas), estén colocados y fijados correctamente.
! La capacidad máxima de carga del mecanismo de elevación del colector de césped es de 60 kg.
! Está terminantemente prohibido elevar personas.

2.1.4 Mientras opera con la máquina

! Respete todas las instrucciones de seguridad contenidas en el manual de usuario del tractor cortacésped en el cual se montará el colector de césped de descarga alta.
! Si se produce un impacto con un cuerpo extraño, detenga inmediatamente el tractor cortacésped y apague el motor. Compruebe si se han producido daños en el tractor cortacésped y el colector de césped y realice o encargue las reparaciones pertinentes. No continúe trabajando hasta que todo esté bien.
! Con el uso, se acumulan restos de tierra en el interior y en la superficie de las cubiertas de protección del colector de césped de descarga alta y la plataforma cortacésped. Por este motivo, se recomienda limpiar esas cubiertas inmediatamente al terminar de trabajar.
! Todas las tareas de mantenimiento y reparación en el colector de césped de descarga alta deben realizarse con el motor del tractor cortacésped apagado.
! El mecanismo de elevación puede usarse con una inclinación de hasta 4°.
! Si quiere dejar el colector de césped en la posición alzada es necesario asegurarlo mecánicamente para que no pueda descender. Para ello, utilice la barra de servicio que hay a la izquierda de los raíles fijos e insértela en el agujero de los raíles móviles.
! Solo está permitido desplazarse marcha atrás con el colector de césped elevado a baja velocidad.
! Está prohibido pasar por debajo del colector de césped cuando está elevado.
! Está prohibido acercar las manos a los mecanismos de elevación y de enrollamiento mientras el motor está en marcha.

2.1.5 Tras terminar el trabajo con la máquina

! Mantenga siempre el colector de césped de descarga alta limpio y en buen estado técnico.
! Inspeccione regularmente los tornillos de sujeción, tuercas, espárragos y pasadores de aletas, y verifique que estén apretados o colocados correctamente.
! Inspeccione regularmente todos los componentes y, si es necesario, sustituya los que lo requieran siguiendo las recomendaciones del fabricante.

3 | PREPARACIÓN PARA PONER EN FUNCIONAMIENTO

3.1 | DESEMBALAR Y REVISAR LOS CONTENIDOS

El volumen de suministro de las máquinas equipadas con el colector de césped de descarga alta incluye lo siguiente:

 **3.1a**	(1) Palé de madera (2) Rampas (atención: no están incluidas) (3) Colector de césped VK400 (desmontado) (4) Contrapeso frontal (5) Documentación (lista de piezas empaquetadas, manual de usuario del tractor cortacésped, manual de usuario del motor, manual de usuario de la batería)

3.3.3 Colector de césped de descarga alta

Por razones de transporte, el colector de césped ha sido desmontado y es necesario volver a montarlo después de desembalarlo. Monte estos componentes de la siguiente manera:


3.3.3a

Encienda la máquina y, utilizando el interruptor basculante «LIFT CATCHER», deslice el portador (5) hacia arriba por los raíles para poder acceder a la cubierta de plexiglás (4). Para que se mueva el colector de césped, es necesario mantener presionado el interruptor. Si se suelta el interruptor, el colector de césped dejará de moverse en cualquier posición de los raíles. Acto seguido, apague la máquina.

Extraiga la barra de servicio (3) del soporte e insértela en el agujero de los raíles móviles para evitar que el armazón móvil pueda descender durante la instalación del colector de césped.

A continuación, retire la cubierta de plexiglás (4).


3.3.3b

Atornille el soporte del colector de césped (8) en el portador. Para ello, utilice cuatro tornillos M10×20 que se atornillan en las tuercas M10 embutidas en el bastidor del soporte.


3.3.3c

Fije el mazo eléctrico al soporte situado debajo del sensor de presencia del colector de césped (9) utilizando dos tornillos M4×8 y dos tuercas M4. Conecte la parte principal del mazo al sensor (9) y el extremo más fino del mazo al sensor de colector de césped lleno (6). Prepare el enchufe de alimentación restante con conector doble para la conexión al motor lineal, véase el paso 3.3.3f. INFORMACIÓN: Conecte siempre los cables a los conectores de los bordes de los sensores.


3.3.3d

Coloque el colector de césped (11) en el soporte y fíjelo al soporte por la parte inferior con dos tornillos M12×16 y las barras de unión con agujeros roscados (la barra forma parte del colector de césped).


3.3.3e

Deslice la abrazadera de estribo en la barra de unión y sujétela a la barra central del soporte con dos tornillos M8x40 y tuercas M8.



3.3.3f

Sujete el motor lineal (10) a los brazos de la parte inferior del colector de césped. Para ello, utilice dos espárragos y pasadores de aletas. A continuación, conecte al motor los cables preparados del mazo eléctrico.



3.3.3g

Deslice la tapa (13) sobre el colector de césped y asegúrela con cinco tornillos ST6,3×7,9 y arandelas de goma de ø 6,4/14-1,2.



3.3.3h

Fije la cubierta frontal (14) al armazón del colector de césped con dos tornillos M12×16.



3.3.3i

Sujete los dos acopladores (12) a los laterales del colector de césped. Para ello, utilice cuatro pasadores de ø 10,5×10 y pasadores de aletas de ø 2,5×38. Inserte los pasadores en los orificios desde el lado exterior del colector de césped, inserte los pasadores de aletas desde el lado interior del colector de césped.



3.3.3j

Por último, vuelva a montar la cubierta de plexiglás (4), extraiga la barra de servicio (3) y colóquela de nuevo en el soporte del lateral del armazón.

Encienda la máquina y baje el colector de césped hasta la posición final inferior con el interruptor «LIFT CATCHER». Apague la máquina.



3.3.3k

Utilizando las tuercas y los tornillos suministrados, atornille el contrapeso a los lados izquierdo y derecho en la parte delantera del bastidor de la máquina, debajo de la barra paragolpes. Con ello habrá completado el montaje del colector de césped.

5 | FUNCIONAMIENTO Y MANIPULACIÓN DE LA MÁQUINA

5.7 | MANEJO DEL COLECTOR DE CÉSPED DE DESCARGA ALTA

El movimiento de subida y bajada del colector de césped y su apertura/cierre se controlan mediante dos interruptores basculantes (fig. 1.2.1, posición 7), situados en el bastidor del colector de césped.
El movimiento de subida y bajada del colector de césped solo es posible después de arrancar el motor del tractor cortacésped. La apertura y el cierre del colector de césped no requieren que el motor esté en marcha, sino que funcionan después de girar el interruptor principal del tractor cortacésped a cualquier posición.



Interruptor de ELEVACIÓN DEL COLECTOR DE CÉSPED:
Si mantiene pulsado el interruptor, el colector de césped se moverá hacia arriba y hacia abajo. Al soltar el interruptor se detendrá el movimiento del colector de césped en cualquier posición del bastidor de raíl.
Las posiciones finales del colector de césped (superior e inferior) están aseguradas mediante topes finales, que detienen automáticamente el movimiento del colector de césped incluso cuando se pulsa el interruptor.

Interruptor de APERTURA DEL COLECTOR:
Al mantener pulsado el interruptor, se abrirá y vaciará el colector de césped en dirección contraria a la placa trasera. Al soltar el interruptor, el colector de césped dejará de abrirse en cualquier posición de la placa frontal móvil del colector de césped (fig. 1.2.1, pieza 14).
La llegada a la posición final de la placa frontal del colector de césped se indica mediante un chasquido.

Ambos movimientos del colector de césped, tanto el vertical (elevación y descenso) como el de descarga (apertura y cierre), se pueden realizar en cualquier posición, independientemente el uno del otro.

Para mejorar la eficiencia de llenado del colector de césped, se recomienda instalar cuchillas Hi-Lift en la plataforma cortacésped. Puede solicitar información a un representante de ventas autorizado.

5.8 | DEFLECTOR (accesorio opcional)

El colector de césped de descarga alta VK400 puede equiparse con un deflector. El deflector sirve para dirigir la expulsión de la hierba segada del túnel de césped hacia el suelo y, como tal, es adecuado para esparcir la hierba sobre la propiedad segada (acolchado). Se instala debajo de la tapa del colector de césped y durante el corte y la recogida de hierba estándar no realiza ninguna función ni interfiere en modo alguno.

Si desea instalar y utilizar el deflector, haga lo siguiente:

1) Desde el lateral del colector de césped, retire dos acopladores (12) deslizando hacia fuera cuatro pasadores de ø 10,5×10, y deslice los pasadores de aletas de ø 2,5×38 hacia fuera de los pasadores.
2) Retire la placa frontal (14) del bastidor del colector de césped desenroscando dos tornillos M12×16.
3) Retire la tapa (13) del colector de césped desenroscando cinco tornillos ST6,3×7,9 y arandelas de goma de ø 6,4/14-1,2.



5.8a

4) Coloque el tubo (15) del deflector (16) en el bastidor del colector de césped. Deslice el deflector dentro del colector de césped y desde arriba coloque su lado trasero (placa superior) sobre los dos remaches en el tubo trasero del bastidor del colector de césped. Conecte la parte delantera del deflector al tubo (15) utilizando dos tornillos M6×16 mm.

5) Vuelva a montar la tapa del colector de césped con los tornillos ST6,3×7,9 y las arandelas de goma de ø 6,4/14-1,2. Esto asegurará el deflector en su lugar.

6) Vuelva a fijar la placa frontal (14) al bastidor del colector de césped con dos tornillos M12×16 (véase el paso 3.3.3h de este manual de instrucciones). A continuación, abra completamente la placa frontal y déjela en esta posición.



5.8b

7) Vuelva a colocar los dos acopladores (12) en los laterales del colector de césped. Fije la parte superior del acoplador en los orificios originales (véase la fig. 3.3.3i). No conecte la parte inferior del acoplador en los orificios originales, sino en los orificios más cercanos a la parte delantera del colector de césped. Desde el lado exterior del colector de césped, inserte el pasador de ø 10,5×10 en este orificio y, desde el lado interior del colector de césped, fíjelo en su sitio utilizando el pasador de aletas de ø 2,5×38. Del mismo modo, fije también el acoplador en el otro lado del colector de césped.

Para volver a utilizar la función de recogida del colector de césped, retire primero los pasadores inferiores y los pasadores de aletas de ambos acopladores y cierre la placa frontal del colector de césped. Por último, vuelva a colocar los acopladores en los orificios originales del soporte del colector de césped y fíjelos en su sitio con pasadores y pasadores de aletas.

6 | MANTENIMIENTO Y AJUSTE

6.5 | MANTENIMIENTO DEL COLECTOR DE CÉSPED DE DESCARGA ALTA

Revise de forma periódica el estado de los raíles y las ruedas: los raíles no deben estar obstruidos ni taponados con restos de hierba, en especial en la parte inferior.



Si se obstruye la parte inferior de los raíles, el colector de césped no podrá llegar hasta la posición inferior, en cuyo caso no se acoplará el interruptor de la posición de trabajo y no se podrá poner en marcha la plataforma cortacésped. Si tiene este problema, limpie los raíles.

Tabla de mantenimiento periódico:

TAREA	A DIARIO	MENSUAL	TEMPORADA	DOS TEMPORADAS	SEGÚN NECESIDAD
Limpieza del colector de césped y los raíles	I				I
Inspeccionar el cable de acero		I			
Sustituir el cable de acero				I	
Nivel de aceite del depósito de compensación			I		

O manual do utilizador para o funcionamento dos corta-relva **STARJET UJ102** é complementado e alterado pelo coletor de relva de alto despejo VK400 nos seguintes capítulos:

1.1 | UTILIZAÇÃO

1.1.1 Coletor de relva de alto despejo

O coletor de relva de alto despejo VK 400.3 com alta distância de despejo foi desenvolvido para ser encaixado nos corta-relva UJ102 e destina-se à recolha de aparas de relva e à sua posterior elevação à altura necessária para que sejam despejadas num veículo de transporte ou num contentor. O coletor de relva é elevado através de um motor hidráulico ligado ao sistema hidráulico interno da caixa de velocidades do corta-relva. O coletor de relva é despejado por um atuador linear elétrico. As funções do coletor de relva são controladas através de um sistema eletrónico controlado por interruptor.

1.2 | PEÇAS PRINCIPAIS DO CORTA-RELVA

1.2.1 Peças principais do coletor de relva de alto despejo

 **1.2.1**	(1) Estrutura (2) Raspador de calha (3) Haste de serviço (4) Cobertura de acrílico (5) Transportador do coletor de relva (6) Sensor completo da mola do coletor de relva (7) Interruptor de engates do coletor de relva (8) Suporte de coletor de relva (9) Sensor do coletor de relva (10) Motor linear (11) Coletor de relva (12) Acopladores (13) Tampa (14) Placa frontal do coletor de relva

1.3 | ETIQUETA DE IDENTIFICAÇÃO DO PRODUTO E OUTRAS ETIQUETAS COM SÍMBOLOS UTILIZADOS NO CORTA-RELVA

- **Etiquetas no coletor de relva de alto despejo**

				
Perigo	É permitida a utilização do mecanismo de elevação até uma inclinação de 4 °	A carga máxima para o mecanismo de elevação é de 60 kg.	Para deixar o coletor de relva na posição elevada, é necessário proteger mecanicamente o coletor de relva contra queda	Fazer marcha-atrás com um coletor de relva elevado só é permitido a baixa velocidade

				
Leia o manual do utilizador e siga as instruções	É proibido elevar pessoas	É proibido circular debaixo de um coletor de relva elevado	É proibido colocar as mãos na área do mecanismo de enrolamento enquanto o motor estiver em funcionamento	É proibido colocar as mãos na área do mecanismo de elevação enquanto o motor estiver em funcionamento

Placas na estrutura

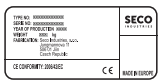	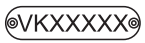
Placa de identificação do modelo	Número de série

1.4 | PARÂMETROS TÉCNICOS

1.4.1 Parâmetros técnicos do coletor de relva de alto despejo

PARÂMETRO		UNIDADES	VALOR
	Capacidade do coletor de relva	[l]	400
	Peso	[kg]	100
	Peso da carga	[kg]	60
	Elevação máxima	[mm]	1870
	Tempo de elevação/abertura	[s]	4,5/5,3

2 | SEGURANÇA E SAÚDE NO TRABALHO

2.1.1 Instruções gerais de segurança

! O coletor de relva com alto despejo só pode ser utilizado nos corta-relva SECO designados.
! Remova todos os potenciais defeitos antes da utilização.
! Não é permitido realizar modificações técnicas no coletor de relva de alto despejo sem o consentimento por escrito do fabricante. Modificações não autorizadas podem conduzir a condições perigosas de segurança no trabalho e invalidar a garantia.
! Antes de iniciar o trabalho, verifique sempre se todos os elementos de proteção, como as tampas, estão no seu lugar e estão bem presos.
! A carga máxima no mecanismo de elevação do coletor de relva é de 60 kg.
! É estritamente proibido elevar pessoas.

2.1.4 Durante a operação da máquina

! Siga todas as instruções de segurança no manual do utilizador do corta-relva em que o coletor de relva de alto despejo será encaixado.
! Depois de atingir um objeto estranho, pare imediatamente o corta-relva e desligue o motor. Verifique se o corta-relva e o coletor de relva estão danificados e, se necessário, realize as reparações necessárias ou envie para reparação. Apenas depois disso deve continue o trabalho.
! Ao trabalhar com o coletor de relva de alto despejo, os resíduos acumulam-se gradualmente no interior e na superfície das coberturas protetoras do coletor de relva de alto despejo e da plataforma de corte. Como tal, recomendamos que estas coberturas sejam limpas imediatamente após a conclusão do trabalho.
! Realize apenas manutenção ou reparações no coletor de relva de alto despejo com o motor do corta-relva desligado.
! É permitida a utilização do mecanismo de elevação até uma inclinação de 4 °.
! Para deixar o coletor de relva na posição elevada, é necessário proteger mecanicamente o coletor de relva contra queda. Para isso, existe uma haste de serviço localizada no lado esquerdo das calhas fixas, inserida no orifício das calhas móveis.
! Fazer marcha-atrás com um coletor de relva elevado só é permitido a baixa velocidade
! É proibido circular debaixo de um coletor de relva elevado.
! É proibido colocar as mãos na área do mecanismo de elevação e do mecanismo de enrolamento enquanto o motor estiver em funcionamento.

2.1.5 Depois de terminar o trabalho com a máquina

! Mantenha sempre o coletor de relva de alto despejo limpo e em boas condições técnicas.
! Inspecione regularmente os parafusos de fixação, porcas, pernos e contrapinos e verifique se estão bem apertados ou bem montados.
! Inspecione regularmente todos os componentes e, se necessário, substitua aqueles que devem ser substituídos com base nas recomendações do fabricante.

3 | PREPARAÇÃO PARA COLOCAÇÃO EM FUNCIONAMENTO

3.1 | DESEMBALAR E INSPECIONAR OS CONTEÚDOS

Na embalagem de máquinas com o coletor de relva de alto despejo, encontrará:

 **3.1a**	(1) Paletes de madeira (2) Rampas (atenção - estas não estão incluídas!) (3) Coletor de relva VK400 - desmontado (4) Balastro dianteiro (5) Documentação (lista de peças embaladas, manual do utilizador do corta-relva, manual do utilizador do motor, manual do utilizador da bateria)

3.3.3 Coletor de relva de alto despejo

Por razões de transporte, o dispositivo de recolha de relva foi desmontado e é necessário voltar a montá-lo depois de o desembalar. Remonte da seguinte forma:

 **3.3.3a**	Ligue a máquina e, utilizando o interruptor oscilante "LIFT CATCHER", deslize o transportador (5) pelas calhas para obter acesso à cobertura de acrílico (4). É necessário premir o interruptor para que o coletor de relva se mova. Soltar o interruptor interromperá o movimento do coletor de relva, seja qual for a posição do coletor nas calhas. Em seguida, desligue a máquina. Deslize a haste de serviço (3) para fora do suporte e insira-a no orifício nas calhas móveis para impedir que a estrutura móvel deslize para baixo durante a instalação do coletor de relva. Em seguida, remova a cobertura de acrílico (4).
 **3.3.3b**	Aparafuse o suporte do coletor de relva (8) ao transportador. Para o efeito, utilize quatro parafusos M10×20 que serão aparafusados nas porcas M10 pressionadas na estrutura do suporte.
 **3.3.3c**	Fixe o feixe elétrico no suporte por baixo do sensor de presença do coletor de relva (9) com dois parafusos M4×8 e duas porcas M4. Ligue a parte principal do feixe ao sensor (9) e ligue a extremidade mais fina do feixe ao sensor do coletor de relva total (6). Prepare a ficha de alimentação restante com conetor duplo para ligação ao motor linear, consulte o passo 3.3.3f. INFORMAÇÃO: Ligue sempre os cabos aos conectores de extremidade dos sensores.
 **3.3.3d**	Coloque o coletor de relva (11) no suporte e fixe-o ao suporte por baixo, utilizando dois parafusos M12x16 e ligando as hastes com orifícios roscados (a haste faz parte do coletor de relva).
 **3.3.3e**	Deslize o grampo do estribo para a haste de ligação e prenda-o à haste central do suporte utilizando dois parafusos M8x40 e porcas M8.



3.3.3f

Fixe o motor linear (10) aos braços na parte inferior do coletor de relva. Para tal, utilize dois pinos e contrapinos. Em seguida, ligue os cabos preparados do conjunto elétrico ao motor.



3.3.3g

Deslize a tampa (13) para o coletor de relva e fixe-a no lugar utilizando cinco parafusos ST6.3 × 7.9 e anilhas de borracha ø 6.4/14-1.2.



3.3.3h

Fixe a placa frontal (14) na estrutura do coletor de relva utilizando dois parafusos M12x16.



3.3.3i

Encaixe dois acopladores (12) nas superfícies laterais do coletor de relva. Para este efeito, utilize quatro pinos ø10,5×10 e contrapinos ø2,5×38. Insira os pinos nos furos do lado exterior do coletor de relva, insira os contrapinos do lado interior do coletor de relva.



3.3.3j

Por fim, coloque novamente a cobertura de acrílico (4), deslize a haste de serviço (3) e coloque-a novamente no suporte, na lateral da estrutura.

Ligue a máquina e, utilizando o interruptor LIFT CATCHER, baixe o coletor de relva para a posição totalmente em baixo. Desligue a máquina.



3.3.3k

Utilizando as porcas e os parafusos fornecidos, aparafuse o balastro no lado esquerdo e direito da estrutura da máquina na parte frontal e sob a barra do para-choques. Esta operação conclui a montagem do coletor de relva.

5 | FUNCIONAMENTO E MANUSEAMENTO DA MÁQUINA

5.7 | FUNCIONAMENTO DO COLETOR DE RELVA DE ALTO DESPEJO

O movimento de subida e descida do coletor de relva e a sua abertura/fecho são comandados por dois interruptores basculantes (fig. 1.2.1, posição 7), situados na estrutura do coletor de relva.
O movimento do coletor de relva para cima e para baixo só é possível depois de ligar o motor do cortador de relva. A abertura e o fecho do coletor de relva não requerem que o motor esteja em funcionamento, funcionando quando o interrutor geral do cortador de relva é colocado em qualquer posição.



Interruptor de elevação do coletor de relva:
Premindo e mantendo premido o interrutor, o coletor de relva desloca-se para cima e para baixo. Ao soltar o interrutor, o movimento do dispositivo de captação de relva para em qualquer posição da estrutura de calha.
As posições finais do coletor de relva (em cima e em baixo) são protegidas por batentes que param automaticamente o movimento do coletor de relva, mesmo quando o interrutor é premido.

Abrir o interrutor do coletor:
Premir e manter premido o interrutor abre e esvazia o coletor de relva no sentido contrário ao da placa traseira. Ao soltar o interrutor, o coletor de relva deixa de abrir em qualquer posição da placa frontal móvel do coletor de relva (fig. 1.2.1, peça 14).
A chegada à posição final da placa frontal do coletor de relva é assinalada por um estalido.

Ambos os movimentos do coletor de relva, que são o vertical (elevar e baixar) e o despejo do coletor de relva (abrir e fechar), podem ser realizados em qualquer posição, independentemente um do outro.

Para um enchimento mais eficaz do coletor de relva, recomendamos a instalação de lâminas de alta elevação na plataforma de corte. Qualquer representante de vendas autorizado fornecer-lhe-á mais informações.

5.8 | DEFLETOR (acessório opcional)

O coletor de relva de descarga alta VK400 pode ser equipado com um defletor. O defletor serve para dirigir a ejeção da relva cortada do túnel de recolha de relva para o solo e, como tal, é adequado para espalhar a relva sobre a propriedade cortada. Está instalado por baixo da tampa do coletor de relva e, durante o corte e a recolha normais da relva, não desempenha qualquer função e não interfere de forma alguma.

Se pretender instalar e utilizar o defletor, proceda da seguinte forma:

1) Do lado do coletor de relva, retire dois acopladores (12), fazendo deslizar para fora quatro pinos ø10,5×10, e fazer deslizar os contrapinos ø2,5×38 para fora dos pinos.
2) Remova a placa frontal (14) da estrutura do coletor de relva, aparafusando dois parafusos M12×16.
3) Remova a tampa (13) do coletor de relva, desaparafusando cinco parafusos ST6,3×7,9 e anilhas de borracha ø 6,4/14-1,2.



5.8a

4) Coloque o tubo (15) do defletor (16) sobre a estrutura do coletor de relva. Introduza o defletor no coletor de relva e, a partir de cima, coloque o seu lado traseiro (placa superior) nos dois rebites do tubo traseiro da estrutura do coletor de relva. Ligue a parte da frente do defletor ao tubo (15) com dois parafusos M6×16 mm.

5) Reinstale a tampa do coletor de relva com os parafusos ST6,3×7,9 e as anilhas de borracha ø6,4/14-1,2. Isto fixará o defletor no lugar.

6) Fixe novamente a placa frontal (14) na armação do coletor de relva com dois parafusos M12×16 (consulte o passo 3.3.3h deste manual de instruções). Em seguida, abra completamente a placa frontal e deixe-a nesta posição.



5.8b

7) Volte a fixar os dois engates (12) nos lados laterais do coletor de relva. Fixe o lado superior do acoplador nos orifícios originais (consulte a fig. 3.3.3i). Não ligue o lado inferior do acoplador nos orifícios originais, mas sim nos orifícios mais próximos da parte da frente do coletor de relva. A partir do lado exterior do coletor de relva, inserir o pino ø10,5×10 neste orifício e a partir do lado interior do coletor de relva, fixá-lo com o contrapino ø2,5×38. Da mesma forma, fixe também o acoplador do outro lado do coletor de relva.

Para a utilização repetida da função de recolha do coletor de relva, retire primeiro os pinos inferiores e os contrapinos de ambos os engates e feche a placa frontal do coletor de relva. Por fim, deslize os acopladores de volta para os orifícios originais no suporte do apanhador de relva e fixe-o no lugar utilizando pinos e contrapinos.

6 | MANUTENÇÃO E AJUSTES

6.5 | MANUTENÇÃO DO COLETOR DE RELVA DE ALTO DESPEJO

Verifique regularmente o estado das calhas e das rodas de deslocamento - as calhas não devem estar obstruídas ou bloqueadas por aparas de relva, principalmente na parte inferior.



Caso as partes inferiores das calhas fiquem obstruídas, o coletor de relva não alcançará a posição inferior e o interruptor da posição de trabalho não será acionado e, por conseguinte, não será possível iniciar a plataforma de corte. Se isto acontecer, limpe as calhas.

Tabela de manutenção regular:

TAREFA	DIARIAMENTE	MENSAL	ANUAL	BIANUAL	CONFORME NECESSÁRIO
Limpeza do coletor de relva e das calhas	I				I
Inspeção do cabo de aço		I			
Substituição do cabo de aço				I	
Nível de óleo no tanque de equalização			I		

Le bac de ramassage à déchargement haut VK400 a été intégré au manuel d'utilisation de la tondeuse autoportée **STARJET UJ102** dans les chapitres suivants comme indiqué à continuation :

1.1 | UTILISATION

1.1.1 Bac de ramassage à déchargement haut

Le bac de ramassage à déchargement haut VK 400.3 avec distance de déchargement accrue est conçu pour être fixé aux tondeuses UJ102 et sert à ramasser l'herbe coupée. Il peut ensuite être levé à la hauteur adéquate afin de le vider sur un véhicule de transport ou dans un récipient. Le bac de ramassage est levé au moyen d'un moteur hydraulique connecté au système hydraulique interne de la boîte d'entraînement de la tondeuse. Le bac de ramassage est vidé au moyen d'un actionneur électrique linéaire. Les fonctions du bac de ramassage sont commandées par un système électronique commandé par interrupteur.

1.2 | PIÈCES PRINCIPALES DE LA TONDEUSE AUTOPORTÉE

1.2.1 Pièces principales du bac de ramassage

 **1.2.1**	(1) Châssis (2) Racloir de goulotte (3) Tige d'entretien (4) Protecteur en plexiglas (5) Porte-bac de ramassage (6) Détecteur de bac de ramassage plein (7) Commandes du bac de ramassage (8) Support du bac de ramassage (9) Détecteur de présence du bac de ramassage (10) Moteur linéaire (11) Bac de ramassage (12) Coupleurs (13) Couvercle (14) Plateau face bac de ramassage

1.3 | ÉTIQUETTE D'IDENTIFICATION DU PRODUIT ET AUTRES ÉTIQUETTES AVEC LES SYMBOLES UTILISÉS SUR LA TONDEUSE AUTOPORTÉE

- **Étiquettes sur le bac de ramassage**

				
Danger	Le mécanisme de levage peut être utilisé jusqu'à une inclinaison de 4°.	La capacité maximale du mécanisme de levage est de 60 kg.	Pour laisser le bac de ramassage en position élevée, il faut bien attacher le mécanisme du bac de ramassage afin de prévenir toute chute.	La marche arrière avec un bac de ramassage en position haute n'est autorisée qu'à une vitesse lente.

				
Lire le manuel d'utilisation et respecter les instructions	Il est interdit de lever des personnes.	Il est interdit de marcher sous le bac de ramassage en position élevée.	Il est interdit de mettre les mains dans la zone du mécanisme d'enroulement lorsque le moteur est en fonctionnement.	Il est interdit de mettre les mains dans la zone du mécanisme de levage lorsque le moteur est en fonctionnement.

- **Plateaux sur le châssis**

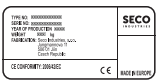	
Plaque d'identification du modèle	Numéro de série

1.4 | PARAMÈTRES TECHNIQUES

1.4.1 Paramètres techniques du bac de ramassage à déchargement haut

PARAMÈTRE		UNITÉ	VALEUR
	Capacité du bac de ramassage	[l]	400
	Poids	[kg]	100
	Capacité de charge	[kg]	60
	Levage maximum	[mm]	1 870
	Temps de levage / d'ouverture	[s]	4,5 / 5,3

2 | SÉCURITÉ ET SANTÉ AU TRAVAIL

2.1.1 Consignes générales de sécurité

! Le bac de ramassage à déchargement haut ne peut être utilisé que sur les tondeuses autoportées SECO indiquées.
! Supprimer tous les défauts potentiels avant de l'utiliser.
! Il est interdit d'apporter des modifications techniques au bac de ramassage sans l'autorisation écrite du fabricant. Toute modification non autorisée peut entraîner des conditions de travail dangereuses et annule la garantie.
! Avant de commencer à utiliser la tondeuse, vérifier que tous les dispositifs de protection, notamment les protecteurs, sont à leur place et fixés correctement.
! La capacité maximale du mécanisme de levage du bac de ramassage est de 60 kg.
! Il est strictement interdit de lever des personnes.

2.1.4 Pendant l'utilisation de la machine

! Respecter toutes les consignes de sécurité du manuel d'utilisation de la tondeuse autoportée à laquelle le bac de ramassage est fixé.
! En cas de choc contre un corps étranger, arrêter immédiatement la tondeuse puis éteindre le moteur. Vérifier la tondeuse et le bac de ramassage en cas de dommage et si besoin, réparer ou les faire réparer. Reprendre le travail après uniquement.
! Pendant les opérations avec bac de ramassage à déchargement haut, de la terre reste à l'intérieur du bac et s'y entasse progressivement, sur les protecteurs du bac de ramassage à déchargement haut et sur le tableau de tonte. Par conséquent, nous recommandons de nettoyer ces protecteurs immédiatement après avoir terminé la tonte.
! Faire l'entretien ou des réparations uniquement sur le bac de ramassage à déchargement haut avec le moteur de la tondeuse éteint.
! Le mécanisme de levage peut être utilisé jusqu'à une inclinaison de 4°.
! Pour laisser le bac de ramassage en position élevée, il faut bien attacher le mécanisme du bac de ramassage afin de prévenir toute chute. Pour cela, une tige d'entretien a été insérée sur le côté gauche des guides fixes, qui est insérée dans le trou sur les guides coulissants.
! La marche arrière avec un bac de ramassage en position haute n'est autorisée qu'à une vitesse lente.
! Il est interdit de marcher sous un bac de ramassage en position élevée.
! Il est interdit de mettre les mains dans la zone du mécanisme de levage lorsque le moteur est en fonctionnement.

2.1.5 Après avoir fini le travail avec la machine

! Le bac de ramassage doit toujours être propre et en bon état de fonctionnement.
! Inspecter régulièrement les écrous de fixation, les boulons, les clavettes et les goupilles. S'assurer qu'ils sont bien serrés ou fixés correctement.
! Inspecter régulièrement tous les composants et, si besoin, remplacer ceux qui doivent être remplacés en suivant les recommandations du fabricant.

3 | PRÉPARATION À L'UTILISATION

3.1 DÉBALLAGE ET INSPECTION DU CONTENU

Dans l'emballage des machines avec bac de ramassage à déchargement haut, il y a :

 **3.1a**	(1) Palette en vois (2) Rampes (attention : elles ne sont pas fournies) (3) Bac de ramassage VK400, démonté (4) Ballast avant (5) Documentation (liste des pièces emballées, manuel d'utilisation de la tondeuse autoportée, manuel d'utilisation du moteur, manuel d'utilisation de la batterie)

3.3.3 Bac de ramassage à déchargement haut

Le bac de ramassage a été démonté pour le transport. Il doit être remonté après le déballage. Remonter comme suit :


3.3.3a

Démarrer la machine en utilisant l'interrupteur à touche basculante « LIFT CATCHER », faire coulisser le porte-bac (5) jusqu'en haut des guides afin d'accéder au protecteur en plexiglas (4). Il faut maintenir l'interrupteur appuyé vers le bas pour pouvoir déplacer le bac de ramassage. Relâcher l'interrupteur pour arrêter le déplacement du bac de ramassage à tout niveau sur les guides. Ensuite, éteindre la tondeuse.

Faire coulisser la tige d'entretien (3) hors de son emplacement puis l'insérer dans le trou sur les guides de déplacement afin d'éviter que le châssis mobile ne coulisse vers le bas pendant l'installation du bac de ramassage.

Ensuite, retirer le protecteur en plexiglas (4).


3.3.3b

Visser le support du bac de ramassage (8) sur le porte-bac. Pour cela, utiliser 4 boulons M10×20 à visser dans les écrous M10 pressés dans le châssis du bac de ramassage.


3.3.3c

Fixer le câble électrique au support sous le détecteur de présence du bac de ramassage (9) avec deux boulons M4x8 et deux écrous M4. Connecter la pièce principale du câble au détecteur (9) et connecter l'extrémité la plus fine du câble dans le détecteur de bac de ramassage plein (6). Préparer la bougie restante avec double connecteur pour la connexion au moteur linéaire - voir étape 3.3.3f. INFO : Toujours connecter les câbles aux connecteurs encastrables des détecteurs.


3.3.3d

Placer le bac de ramassage (11) sur le support puis l'attacher sur le support sur le côté inférieur avec deux boulons M12x16 et des pièces de connexion avec trous filetés (la pièce fait partie du bac de ramassage).


3.3.3e

Faire coulisser la bride en forme d'étrier sur la pièce de connexion puis la fixer à la pièce centrale sur le support en utilisant deux boulons M8x40 et des écrous M8.



3.3.3f

Fixer le moteur linéaire (10) aux bras au-dessous du bac de ramassage. Pour cela, utiliser deux clavettes et des goupilles. Ensuite, connecter les câbles préparés aux câbles électriques du moteur.



3.3.3g

Faire coulisser le couvercle (13) sur le bac de ramassage puis le fixer en place en utilisant cinq boulons ST6.3 × 7.9 et des rondelles en caoutchouc ø 6.4/14-1.2.



3.3.3h

Fixer la plaque avant (14) sur le châssis du bac de ramassage avec deux boulons M12x16.



3.3.3i

Fixer les deux coupleurs (12) sur les côtés latéraux du bac de ramassage. Pour cela, utiliser quatre goupilles ø 10.5 × 10 et des clavettes ø 2.5 × 38. Insérer les goupilles dans les trous depuis l'extérieur du bac de ramassage et insérer les clavettes depuis l'intérieur du bac de ramassage.



3.3.3j

Pour finir, fixer le protecteur en plexiglas (4), faire glisser pour la sortir la tige d'entretien (3) puis la remettre dans son support sur le côté latéral du châssis.

Démarrer la machine et utiliser l'interrupteur LIFT CATCHER pour abaisser le bac de ramassage vers la position de fin de course basse. Éteindre la tondeuse.



3.3.3k

À l'aide des boulons et des écrous fournis, visser le ballast sur le côté droit et gauche du châssis de la tondeuse à l'avant, sous la barre antichoc avant. Le montage du bac de ramassage est terminé.

5 | UTILISATION ET MANIPULATION DE LA MACHINE

5.7 | FONCTIONNEMENT DU BAC DE RAMASSAGE À DÉCHARGEMENT HAUT

Le déplacement vers le haut ou vers le bas du bac de ramassage et sa fermeture ou ouverture sont commandés par les deux interrupteurs à touche basculante (Fig. 1.2.1, position 7), situés sur le châssis du bac de ramassage.
Le déplacement vers le haut ou vers le bas du bac de ramassage est possible après avoir allumé le moteur de la tondeuse autoportée. Pour ouvrir et fermer le bac de ramassage, le moteur ne doit pas nécessairement être allumé. Il s'ouvre et se ferme après avoir tourné l'interrupteur principal de la tondeuse autoportée dans une position, quelle qu'elle soit.



Interrupteur de levée du bac de ramassage :
Presser l'interrupteur et le maintenir pressé pour déplacer le bac de ramassage vers le haut et vers le bas. Relâcher l'interrupteur pour arrêter le déplacement du bac à tout niveau sur les guides.
Les positions de fin de course du bac de ramassage (haute et basse) sont sécurisées par des butées d'arrêt, qui arrêtent automatiquement le déplacement du bac de ramassage même quand l'interrupteur est pressé.

Interrupteur d'ouverture du bac :
L'interrupteur d'ouverture du bac sert à ouvrir et vider le bac de ramassage dans le sens opposé à la plaque arrière. Relâcher l'interrupteur pour arrêter l'ouverture du bac à tout niveau de la plaque avant en déplacement du bac de ramassage (Fig. 1.2.1, partie 14).
Quand la plaque avant atteint sa position de fin de course, la fin de course est indiquée par un « clic ».

Les mouvements du bac de ramassage, qui sont verticaux (levage et abaissement) et le vidage du bac de ramassage (ouverture et fermeture) peuvent être réalisés dans une quelconque position, indépendamment les uns des autres.

Pour remplir plus efficacement le bac de ramassage, nous recommandons d'installer des lames hautes sur la tondeuse. L'agent commercial agréé peut vous fournir ces informations.

5.8 | DÉFLECTEUR (accessoire en option)

Le bac de ramassage VK400 peut être équipé d'un déflecteur. Le déflecteur sert à diriger vers le sol l'herbe coupée qui passe dans le tube pour être éjectée. Par conséquent, le déflecteur est adapté pour répandre l'herbe sur le gazon coupé (mulching). Par conséquent, il est adapté pour répandre l'herbe sur le gazon coupé (mulching). Il est installé sous le couvercle du bac de ramassage. Pendant la tonte et la collecte normales de l'herbe, il ne remplit aucune fonction et ne gêne pas.

Pour installer et utiliser le déflecteur, il faut réaliser les étapes suivantes :

1) Sur le côté du bac de ramassage, retirer les deux coupleurs (12) en faisant glisser quatre goupilles ø 10.5 × 10 pour les sortir, et glisser les quatre clavettes ø 2.5 × 38 pour les sortir des goupilles.
2) Retirer la plaque avant (14) du châssis du bac en dévissant deux boulons M12x16.
3) Retirer le couvercle (13) du bac de ramassage en dévissant cinq boulons ST6.3 × 7.9 et les rondelles en caoutchouc ø 6.4/14-1.2.



5.8a

4) Placer le tube (15) du déflecteur (16) sur le châssis du bac de ramassage. Glisser le déflecteur dans le bac de ramassage et placer son côté arrière (la plaque supérieure) par le dessus sur les deux rivets dans le tube arrière du châssis du bac de ramassage. Raccorder la partie avant du déflecteur au tube (15) en utilisant deux boulons M6x16 mm.

5) Replacer le couvercle du bac de ramassage en utilisant les boulons ST6.3×7.9 et les rondelles en caoutchouc ø6.4/14-1.2 pour bien fixer le déflecteur à sa place.

6) Rattacher la plaque avant (14) au châssis du bac de ramassage en utilisant deux boulons M12×16 (voir étape 3.3.3h de ce manuel d'utilisation). Ensuite, ouvrir complètement la plaque avant et la laisser dans cette position.



5.8b

7) Replacez les deux coupleurs (12) sur les côtés latéraux du bac de ramassage. Attacher le côté supérieur du coupleur dans les trous d'origine (voir Fig. 3.3.3i). Ne pas raccorder le côté inférieur du coupleur dans les trous d'origine. Les raccorder dans les trous les plus près de la partie avant du bac de ramassage. De l'extérieur du bac de ramassage, insérer une goupille ø10.5×10 dans ce trou et depuis l'intérieur du bac de ramassage, la fixer fermement avec la clavette ø2.5×38. De la même manière, bien attacher le coupleur de l'autre côté du bac de ramassage.

Pour une utilisation répétée de la fonction de collecte du bac de ramassage, retirer d'abord les goupilles et clavettes de la partie inférieure des deux coupleurs et fermer la plaque avant du bac de ramassage. Finalement, glisser les coupleurs dans les trous d'origine dans le support du bac de ramassage et les fixer fermement à leur place avec les goupilles et les clavettes.

6 | ENTRETIEN ET RÉGLAGE

6.5 | ENTRETIEN DU BAC DE RAMASSAGE À DÉCHARGEMENT HAUT

Vérifier régulièrement les conditions des guides et les roues. Les guides ne doivent pas être obstrués ni bloqués par de l'herbe coupée, notamment la partie inférieure.

Dans le cas où les parties inférieures des guides sont obstruées, le bac de ramassage n'atteint pas la position basse et l'interrupteur du poste de travail ne sera pas engagé. Il ne sera donc pas possible de démarrer le tableau de tonte. Dans ce cas, nettoyer les guides.

Tableau d'entretien régulier

TÂCHE	TOUS LES JOURS	TOUS LES MOIS	TOUS LES TROIS MOIS	TOUS LES SIX MOIS	SI BESOIN
Nettoyer le bac de ramassage et les guides	I				I
Inspecter le câble en acier		I			
Remplacer le câble en acier				I	
Niveau d'huile dans le réservoir d'égalisation			I		

Eestikeelne kasutusjuhend

(tõlge ingliskeelsest osast)

Starjet PRO (alates 2023) – kasutusjuhendi lisa
Mudelid: Starjet P5 PRO, P6 PRO, P6 4×4 PRO
(kasutada koos Starjeti juhendiga)

Järgnevad leheküljed vastavad originaali ingliskeelse osa lehekülgedele 28–35 samas järjekorras. Kahtluse korral kehtib Seco originaaljuhend.

Läätsamäe Tehnika OÜ · murumurdjad.ee · +372 5567 8924

Aiatraktori STARJET UJ102 kasutusjuhendit täiendatakse ja muudetakse VK400 kõrgtühjendusega kogumiskorvi osas järgmistes peatükkides järgmiselt:

1.1 | KASUTAMINE

1.1.1 Kõrgtühjendusega kogumiskorv

Pikendatud tühjenduskaugusega kõrgtühjendusega kogumiskorv VK 400.3 on ette nähtud paigaldamiseks aiatraktoritele UJ102 ning see kogub niidetud rohu ja tõstab selle vajalikule kõrgusele, et tühjendada see transpordivahendisse või konteinerisse. Kogumiskorvi tõstab hüdromootor, mis on ühendatud traktori käigukasti sisemise hüdrosüsteemiga. Kogumiskorv tühjendatakse elektrilise lineaarajamiga. Kogumiskorvi funktsioone juhitakse lülititega elektroonilise süsteemi abil.

1.2 | AIATRAKTORI PÕHIOSAD

1.2.1 Kõrgtühjendusega kogumiskorvi põhiosad

 1.2.1	(1) Raam (2) Kanali kaabits (3) Hooldusvarras (4) Pleksiklaasist kate (5) Kogumiskorvi kandur (6) Täis kogumiskorvi andur (7) Kogumiskorvi juhtelemendid (8) Kogumiskorvi kronstein (9) Kogumiskorvi olemasolu andur (10) Lineaarmootor (11) Kogumiskorv (12) Ühenduslülid (13) Kaas (14) Kogumiskorvi esiplaat

1.3 | ANDMESILT JA MUUD AIATRAKTORIL KASUTATAVAD SÜMBOLITEGA KLEEBISED

▶ Kõrgtühjendusega kogumiskorvi kleebised

				
Oht	Tõstemehhanismi on lubatud kasutada kuni 4° kaldega pinnal	Tõstemehhanismi maksimaalne koormus on 60 kg.	Kogumiskorvi jätmiseks tõstetud asendisse tuleb kogumiskorv mehaaniliselt kinnitada allakukkumise vastu	Tagurdamine tõstetud kogumiskorviga on lubatud ainult väikese Kiirus

				
Lugege kasutusjuhendit ja järgige juhiseid	On keelatud tõsta inimeste läheduses	Inimestel on keelatud inimestel tõstetud kogumiskorvi all käia	Käsi on keelatud panna kerimismehhanismi piirkonda, kui mootor töötab	Käsi on keelatud panna tõstemehhanismi piirkonda, kui mootor töötab

▶ Sildid raamil

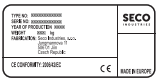	
Mudeli tuvastamine plaat	Seerianumber

1.4 | TEHNILISED ANDMED

1.4.1 Kõrgtühjendusega kogumiskorvi tehnilised andmed

PARAMEETER		ÜHIKUD	VÄÄRTUS
	Kogumiskorvi maht	[l]	400
	Mass	[kg]	100
	Koorma mass	[kg]	60
	Suurim tõstekõrgus	[mm]	1870
	Tõste-/avamisaeg	[s]	4.5/5.3

2 | TÖÖOHUTUS JA TÖÖTERVISHOID

2.1.1 Üldised ohutusjuhised

! Kõrgtühjendusega kogumiskorvi tohib kasutada ainult selleks ette nähtud SECO aiatraktoritel.
! Enne kasutamist kõrvaldage kõik võimalikud puudused.
! Kõrgtühjendusega kogumiskorvi ei ole lubatud tehniliselt muuta ilma tootja kirjaliku nõusolekuta. Lubamatud muudatused võivad põhjustada ohtlikke töötingimusi ja muuta garantii kehtetuks.
! Enne töö alustamist kontrollige alati, et kõik kaitseelemendid, näiteks katted, oleksid oma kohal ja kindlalt kinnitatud.
! Kogumiskorvi tõstemehhanismi maksimaalne koormus on 60 kg.
! Inimeste tõstmine on rangelt keelatud.

2.1.4 Masina kasutamise ajal

! Järgige kõiki selle aiatraktori kasutusjuhendi ohutusjuhiseid, millele kõrgtühjendusega kogumiskorv paigaldatakse.
! Pärast võõrkehale otsasõitu peatage aiatraktor kohe ja lülitage mootor välja. Kontrollige aiatraktorit ja kogumiskorvi kahjustuste suhtes ning vajaduse korral tehke või laske teha vajalikud remonditööd. Alles seejärel jätkake tööd.
! Kõrgtühjendusega kogumiskorviga töötamisel koguneb järk-järgult mullajääke kõrgtühjendusega kogumiskorvi ja niiduseadme kaitsekatete sisse ja pinnale. Seetõttu soovitame need katted puhastada kohe pärast töö lõpetamist.
! Kõrgtühjendusega kogumiskorvi hooldage ja remontige ainult siis, kui aiatraktori mootor on välja lülitatud.
! Tõstemehhanismi on lubatud kasutada kuni 4° kaldega pinnal.
! Kogumiskorvi jätmiseks tõstetud asendisse tuleb see mehaaniliselt allakukkumise vastu kinnitada. Selleks on fikseeritud rööbaste vasakul küljel hooldusvarras, mis pistetakse liikuvate rööbaste avasse.
! Tõstetud kogumiskorviga tagurdamine on lubatud ainult väikesel kiirusel.
! Inimestel on keelatud tõstetud kogumiskorvi all käia.
! Käsi on keelatud panna tõstemehhanismi ja kerimismehhanismi piirkonda, kui mootor töötab.

2.1.5 Pärast masinaga töö lõpetamist

! Hoidke kõrgtühjendusega kogumiskorv alati puhas ja tehniliselt korras.
! Kontrollige regulaarselt kinnituspolte, mutreid, tihvte ja splinte ning veenduge, et need oleksid korralikult pingutatud või kindlalt paigaldatud.
! Kontrollige regulaarselt kõiki komponente ja vajaduse korral vahetage välja need, mis tuleb vahetada vastavalt tootja soovitustele.

3 | ETTEVALMISTUS KASUTUSELEVÕTUKS

3.1 | LAHTIPAKKIMINE JA KOMPLEKTI KONTROLLIMINE

Kõrgtühjendusega kogumiskorviga masinate pakendist leiate:

 3.1a	(1) Puitalus (2) Kaldteed (tähelepanu – ei kuulu komplekti!) (3) Kogumiskorv VK400 – lahtivõetud (4) Esiballast (5) Dokumentatsioon (pakkeleht, aiatraktori kasutusjuhend, mootori kasutusjuhend, aku kasutusjuhend)

3.3.3 Kõrgtühjendusega kogumiskorv

Transpordi tõttu on kogumiskorv lahti võetud ja pärast lahtipakkimist tuleb see uuesti kokku panna. Toimige järgmiselt:

 3.3.3a	Käivitage masin ja lükake kiiklüliti „LIFT CATCHER“ abil kandur (5) mööda rööpaid üles, et pääseda ligi pleksiklaasist kattele (4). Kogumiskorvi liikumiseks tuleb lülitit all hoida. Lüliti vabastamisel peatub kogumiskorv rööbastel mis tahes asendis. Seejärel lülitage masin välja. Libistage hooldusvarras (3) hoidikust välja ja pistke see liikuvate rööbaste avasse, et liikuv raam kogumiskorvi paigaldamise ajal alla ei libiseks. Seejärel eemaldage pleksiklaasist kate (4).
 3.3.3b	Kruvige kogumiskorvi kronstein (8) kanduri külge. Kasutage selleks nelja polti M10×20, mis keeratakse kronsteini raami pressitud M10 mutritesse.
 3.3.3c	Kinnitage elektrikimp kronsteini külge kogumiskorvi olemasolu anduri (9) alla kahe poldi M4×8 ja kahe mutriga M4. Ühendage kimbu põhiosa anduriga (9) ja kimbu peenem ots täis kogumiskorvi anduriga (6). Valmistage ülejäänud kahe pistikuga toitepistik ette lineaarmootoriga ühendamiseks, vt samm 3.3.3f. INFO: ühendage kaablid alati andurite äärmiste pistikutega.
 3.3.3d	Asetage kogumiskorv (11) kronsteinile ja kinnitage see alt kronsteini külge kahe poldi M12×16 ja keermestatud avadega ühendustorude abil (toru on kogumiskorvi osa).
 3.3.3e	Lükake U-klamber ühendustorule ja kinnitage see kronsteini keskmise toru külge kahe poldi M8×40 ja mutritega M8.
 3.3.3f	Kinnitage lineaarmootor (10) kogumiskorvi alaosas olevate hoobade külge. Kasutage selleks kahte tihvti ja splinti. Seejärel ühendage elektrikimbu ettevalmistatud kaablid mootoriga.

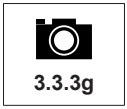

Lükake kaas (13) kogumiskorvile ja kinnitage see viie poldi ST6,3×7,9 ja kummiseibidega ø 6,4/14-1,2.

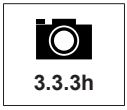

Kinnitage esiplaat (14) kahe poldiga M12×16 kogumiskorvi raami külge.



Kinnitage kaks ühenduslüli (12) kogumiskorvi külgedele. Kasutage selleks nelja tihvti ø10,5×10 ja splinte ø2,5×38. Pistke tihvtid avadesse kogumiskorvi välisküljelt, splindid kogumiskorvi siseküljelt.



Lõpuks paigaldage tagasi pleksiklaasist kate (4), tõmmake hooldusvarras (3) välja ja pange see tagasi raami küljel olevasse hoidikusse.

Käivitage masin ja langetage lülitiga LIFT CATCHER kogumiskorv alumisse lõppasendisse. Lülitage masin välja.



Kruvige komplekti kuuluvate poltide ja mutritega ballast masina raami vasakule ja paremale küljele eest põrkeraua alla. Sellega on kogumiskorvi kokkupanek lõpetatud.

5 | MASINA KASUTAMINE JA KÄSITSEMINE

5.7 | KÕRGTÜHJENDUSEGA KOGUMISKORVI KASUTAMINE

Kogumiskorvi üles-alla liikumist ja avamist/sulgemist juhitakse kahe kiiklülitiga (joonis 1.2.1, asend 7), mis asuvad kogumiskorvi raamil. Kogumiskorvi saab üles-alla liigutada ainult pärast aiatraktori mootori käivitamist. Kogumiskorvi avamiseks ja sulgemiseks ei pea mootor töötama – funktsioon töötab pärast aiatraktori pealüliti keeramist mis tahes asendisse.



KOGUMISKORVI TÕSTMISE lüliti: lüliti vajutamisel ja all hoidmisel liigub kogumiskorv üles või alla. Lüliti vabastamisel peatub kogumiskorv rööbasraamil mis tahes asendis. Kogumiskorvi lõppasendid (üla- ja alaasend) on tagatud piirikutega, mis peatavad kogumiskorvi liikumise automaatselt ka siis, kui lüliti on alla vajutatud.

KORVI AVAMISE lüliti: lüliti vajutamisel ja all hoidmisel avaneb ja tühjeneb kogumiskorv tagaplaadist eemale. Lüliti vabastamisel peatub kogumiskorvi avanemine liikuva esiplaadi mis tahes asendis (joonis 1.2.1, osa 14). Kogumiskorvi esiplaadi lõppasendisse jõudmisest annab märku klõpsatus.

Kogumiskorvi mõlemat liikumist – vertikaalset (tõstmine ja langetamine) ning tühjendamist (avamine ja sulgemine) – saab teha mis tahes asendis teineteisest sõltumatult.

Kogumiskorvi tõhusamaks täitmiseks soovitame paigaldada niiduseadmele kõrge tõstetiivaga terad. Lisateavet annab iga volitatud müügiesindaja.

5.8 | DEFLEKTOR (lisavarustus)

Kõrgtühjendusega kogumiskorvi VK400 saab varustada deflektoriga. Deflektor suunab rohukanalist väljuva niidetud rohu maapinna poole ja sobib seega rohu laotamiseks niidetud alale (multšimine). See paigaldatakse kogumiskorvi kaane alla ning tavapärase niitmise ja rohu kogumise ajal ei täida see mingit funktsiooni ega sega kuidagi.

Deflektori paigaldamiseks ja kasutamiseks toimige järgmiselt: 1) Eemaldage kogumiskorvi küljelt kaks ühenduslüli (12), tõmmates välja neli tihvti ø10,5×10, ja tõmmake tihvtidest välja splindid ø2,5×38. 2) Eemaldage esiplaat (14) kogumiskorvi raamilt, keerates välja kaks polti M12×16. 3) Eemaldage kogumiskorvilt kaas (13), keerates lahti viis polti ST6,3×7,9 ja kummiseibid ø 6,4/14-1,2.



5.8a

4) Asetage deflektori (16) toru (15) kogumiskorvi raamile. Lükake deflektor kogumiskorvi ja asetage selle tagakülg (ülemine plaat) ülevalt kogumiskorvi raami tagumises torus olevale kahele needile. Ühendage deflektori esiosa toruga (15) kahe poldiga M6×16 mm.

5) Paigaldage kogumiskorvi kaas tagasi poltide ST6,3×7,9 ja kummiseibidega ø6,4/14-1,2. Sellega kinnitub ka deflektor.

6) Kinnitage esiplaat (14) tagasi kogumiskorvi raamile kahe poldiga M12×16 (vt selle kasutusjuhendi samm 3.3.3h). Seejärel avage esiplaat täielikult ja jätke see sellesse asendisse.



5.8b

7) Kinnitage kaks ühenduslüli (12) tagasi kogumiskorvi külgedele. Kinnitage ühenduslüli ülemine ots algsetesse avadesse (vt joonis 3.3.3i). Ärge ühendage ühenduslüli alumist otsa algsetesse avadesse, vaid kogumiskorvi esiosale lähematesse avadesse. Pistke kogumiskorvi välisküljelt sellesse avasse tihvt ø10,5×10 ja kinnitage see kogumiskorvi siseküljelt splindiga ø2,5×38. Samamoodi kinnitage ka teisel pool olev ühenduslüli.

Kogumiskorvi kogumisfunktsiooni uuesti kasutamiseks eemaldage kõigepealt mõlema ühenduslüli alumised tihvtid ja splindid ning sulgege kogumiskorvi esiplaat. Lõpuks lükake ühenduslülid tagasi kogumiskorvi kronsteini algsetesse avadesse ning kinnitage tihvtide ja splintidega.

6 | HOOLDUS JA REGULEERIMINE

6.5 | KÕRGTÜHJENDUSEGA KOGUMISKORVI HOOLDUS

Kontrollige regulaarselt rööbaste ja rullikute seisukorda – rööpad ei tohi olla niidetud rohuga ummistunud ega blokeeritud, eriti alaosas.



Kui rööbaste alaosa on ummistunud, ei jõua kogumiskorv alumisse asendisse, tööasendi lüliti ei rakendu ja niiduseadet ei ole võimalik käivitada. Sel juhul puhastage rööpad.

Korralise hoolduse tabel:

TOIMING	IGAPÄEVASELT	KORD KUUS	HOOAEG	KAKS HOOAEGA	VAJADUSEL
Kogumiskorvi ja juhtsiinide puhastamine	I				I
Terastrossi kontroll		I			
Terastrossi vahetus				I	
Õlitase paisupaagis			I		

Müüja / edasimüüja Eestis:
Läätsamäe Tehnika OÜ (Murumurdjad)
Mäekalda tee 1, Meegomäe, Võru vald, Eesti
Tel +372 5567 8924
Seco@murumurdjad.ee
www.murumurdjad.ee

SECO INDUSTRIES
Jungmannova 11
Valdické Předměstí
506 01 Jičín
CZECH REPUBLIC

© Seco Industries, s.r.o., 2024