CZ - Samojízdný žací stroj / SK - Samohybný žací stroj
EN - Riding mower / DE - Aufsitzmäher /

STARJET

UJ 102
UJ 102 4x4
UJ 110
UJ 122



CE

CZ **Návod k použití**
(Původní návod k použití)

SK **Návod na použitie**
(Preklad pôvodného návodu)

EN **User's manual**
(Translation of the original user's manual)

DE **Bedienungsanleitung**
(Übersetzung der Originalbenutzeranleitung)

ET **Eestikeelne kasutusjuhend – lk 216**
(tõlge ingliskeelsest osast)

SECO INDUSTRIES

CZ	Návod k použití	22
SK	Návod na použitie	70
EN	User’s manual	118
DE	Bedienungsanleitung	166

1.2

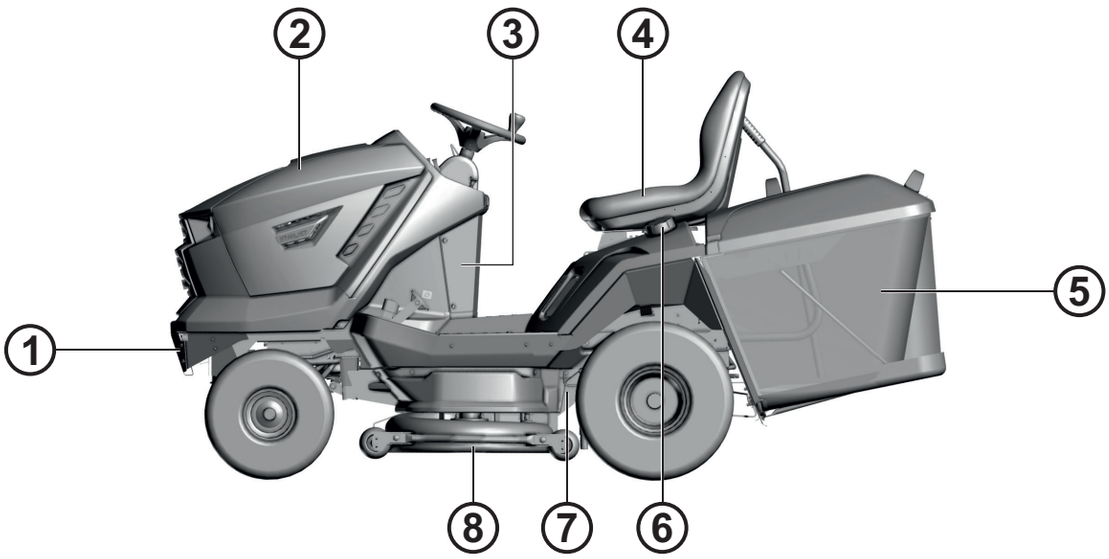

1.3

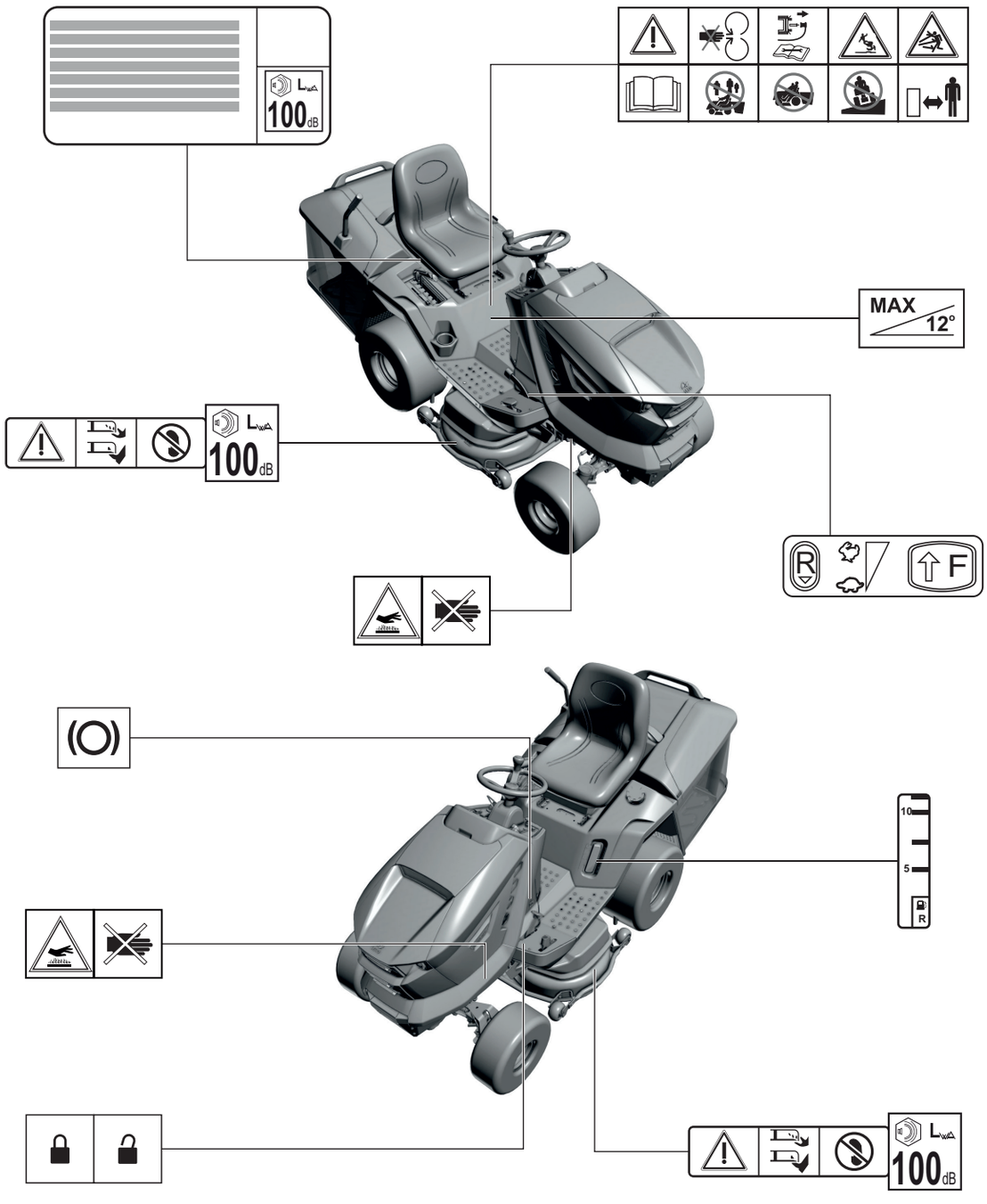

3.6.1a

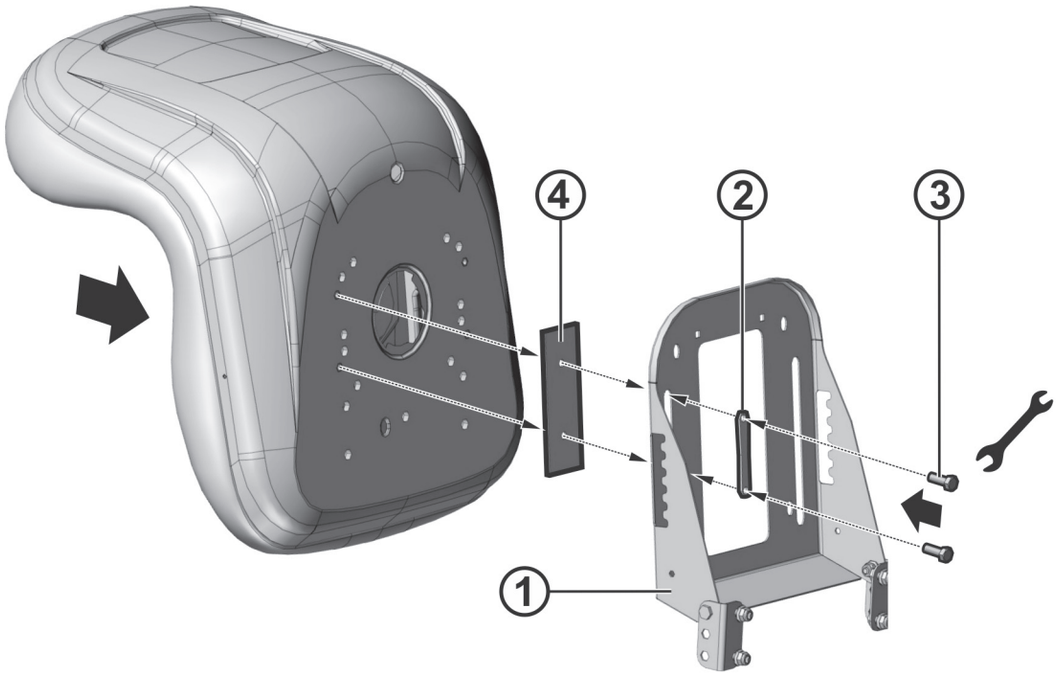

3.6.1b

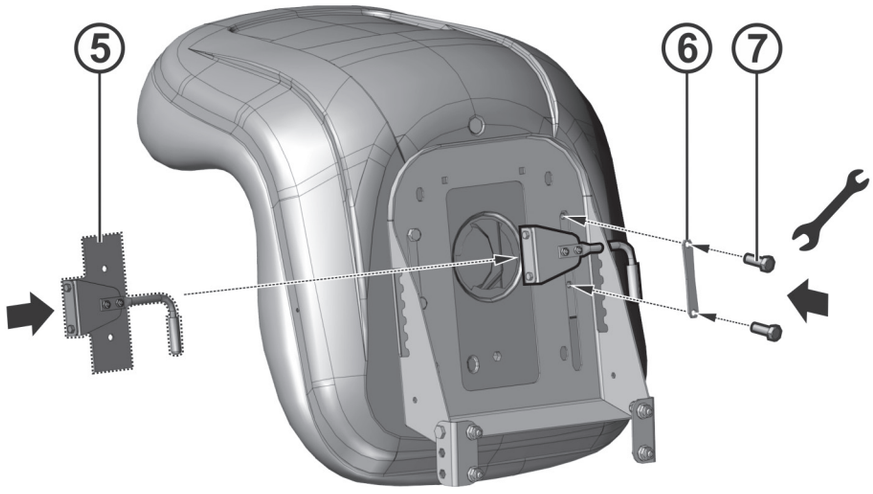

3.6.1c

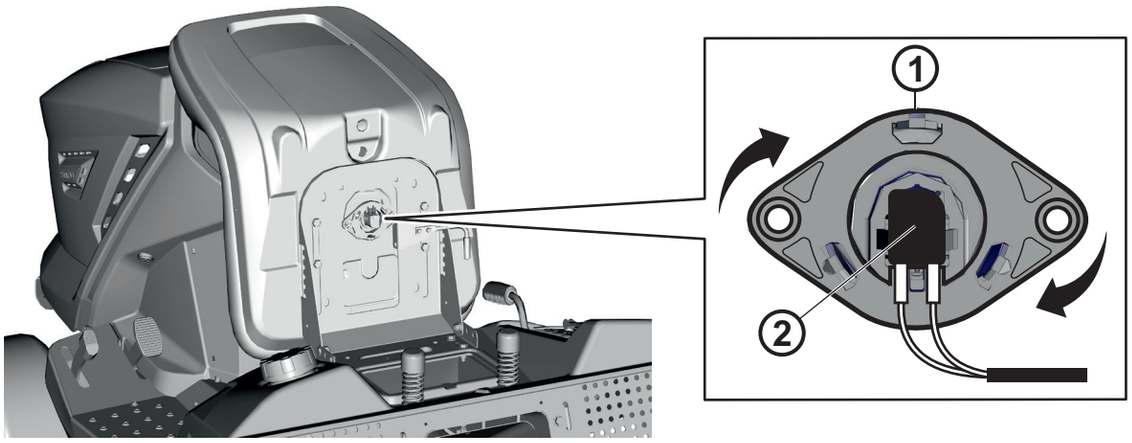

3.6.1d	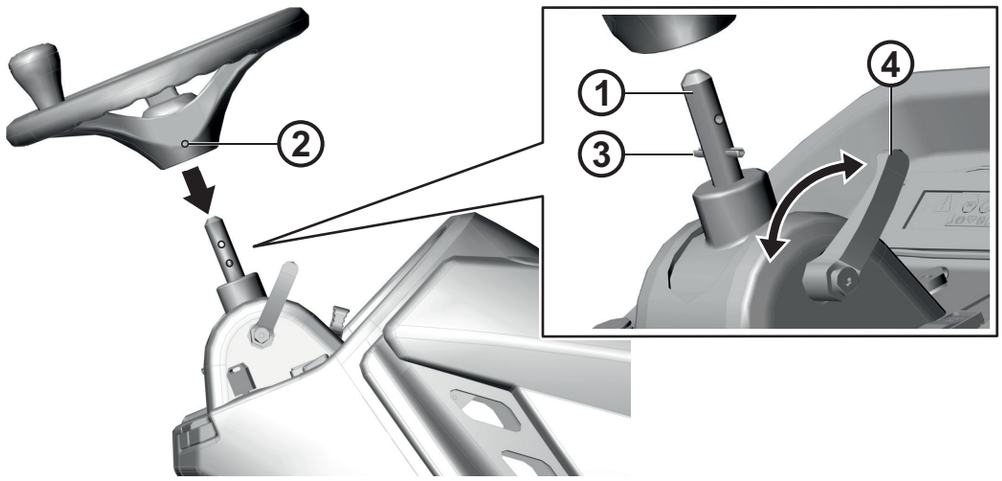
3.6.1e	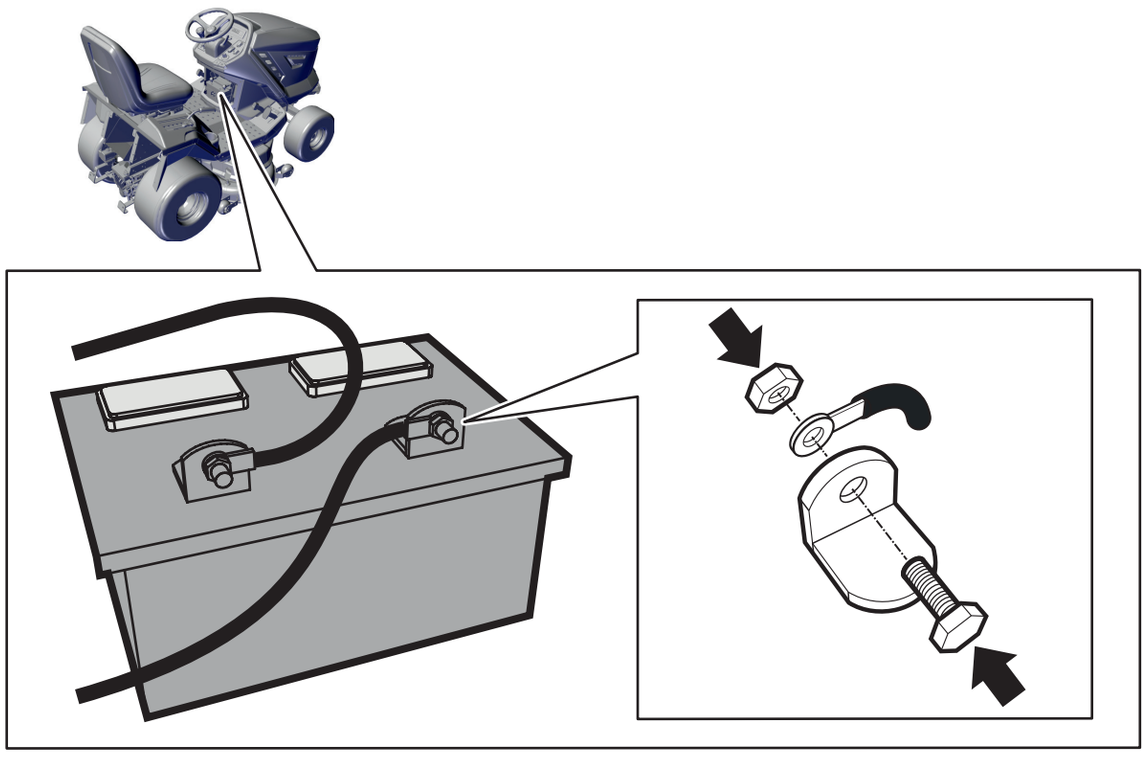
3.6.1f	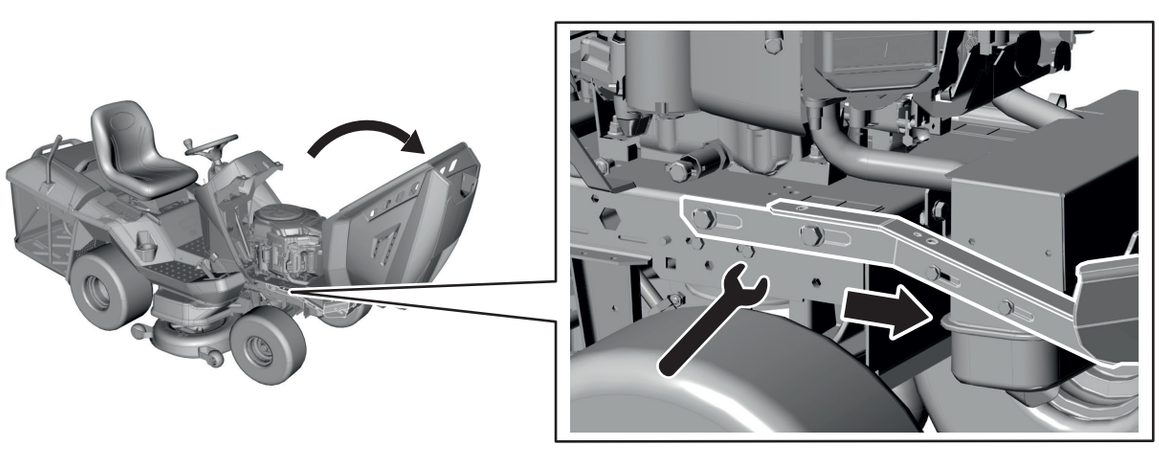

3.6.2a

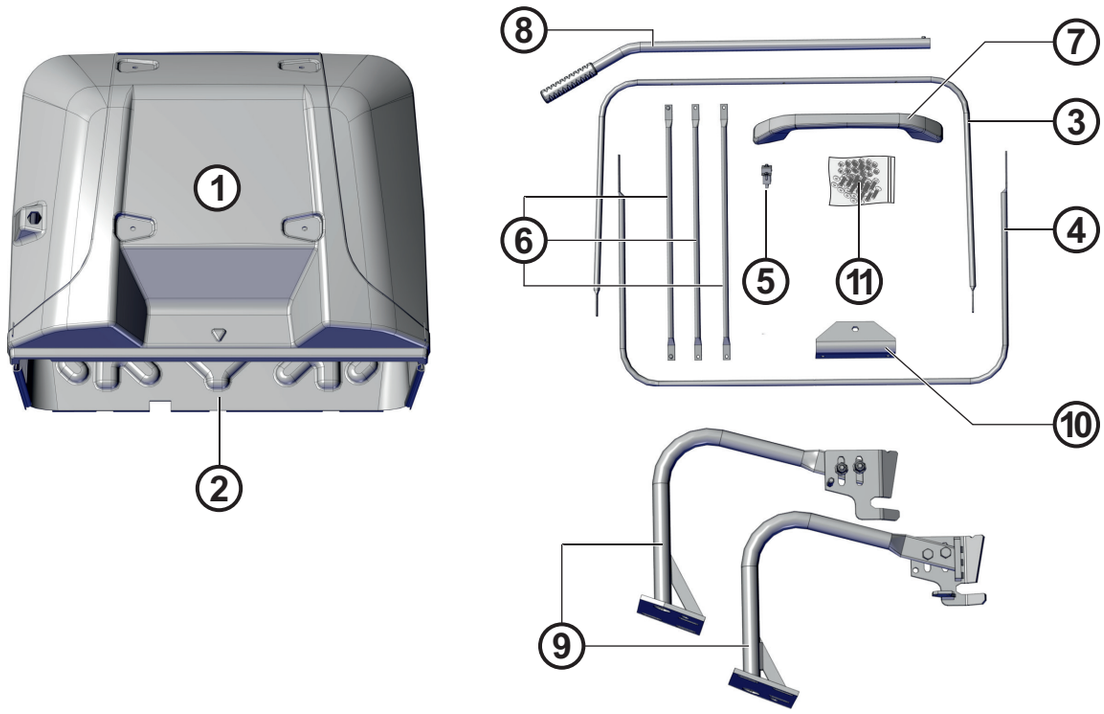

3.6.2b

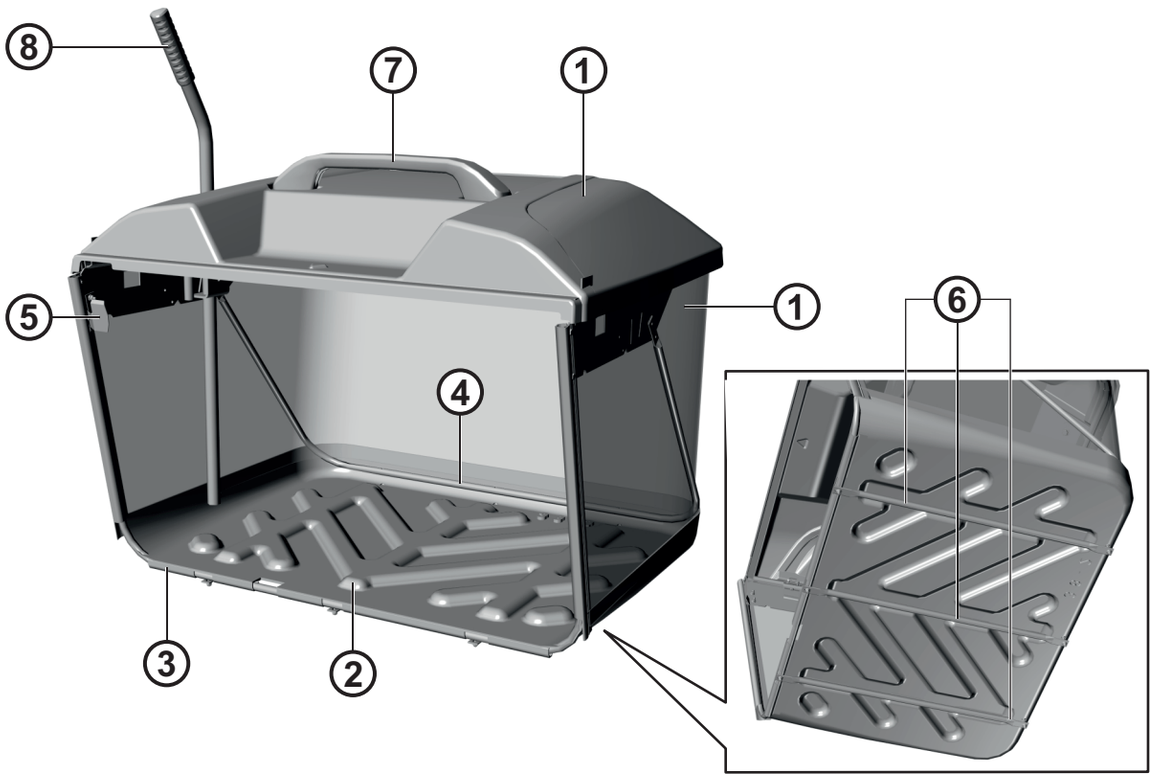

3.6.2c

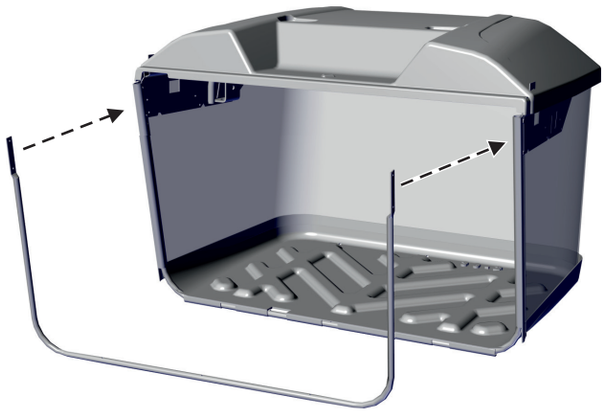

M5×16 (4×)
M5 (4×)

3.6.2d

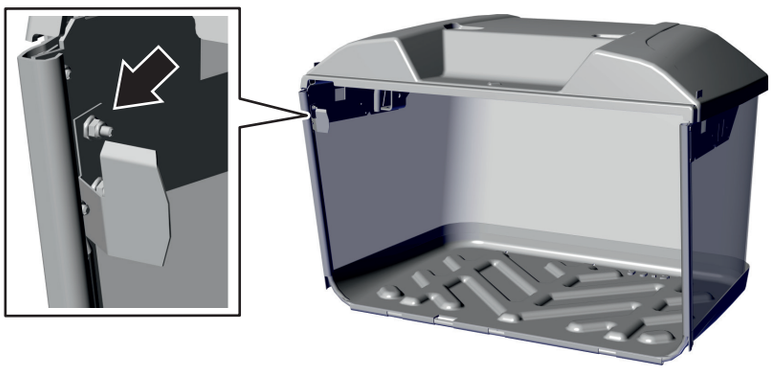

M5×16 (2×)
M5 (2×)

3.6.2e

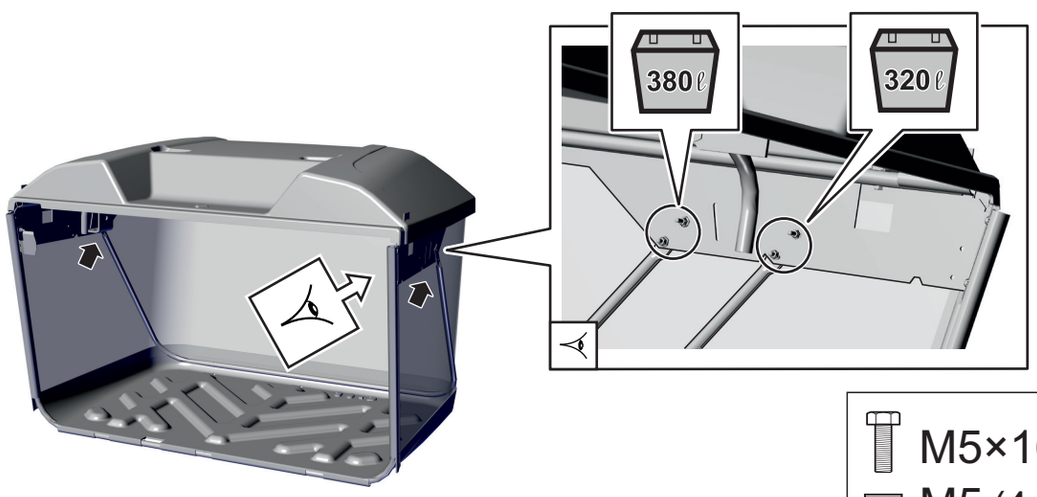

M5×16 (4×)
M5 (4×)

3.6.2f

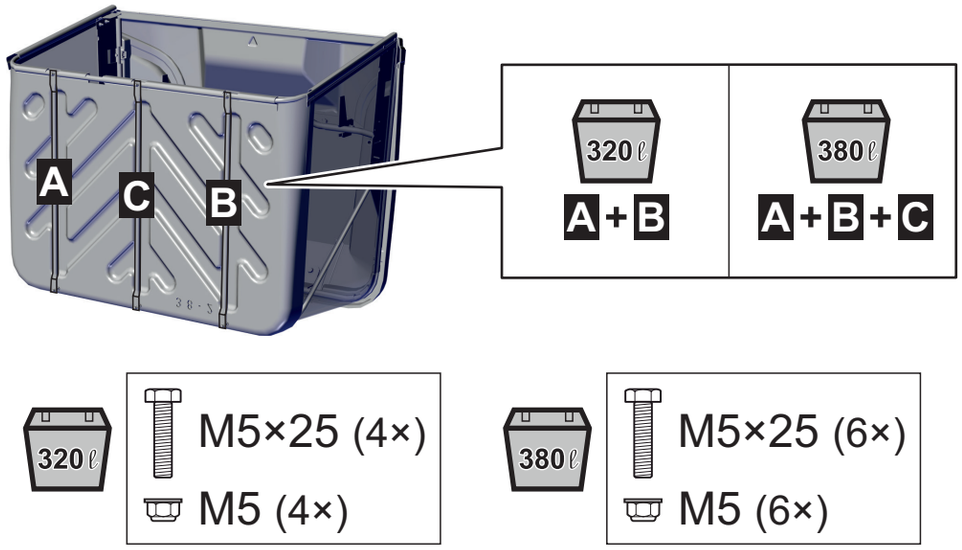

320 ℓ — M5×25 (4×), M5 (4×)

380 ℓ — M5×25 (6×), M5 (6×)

3.6.2g

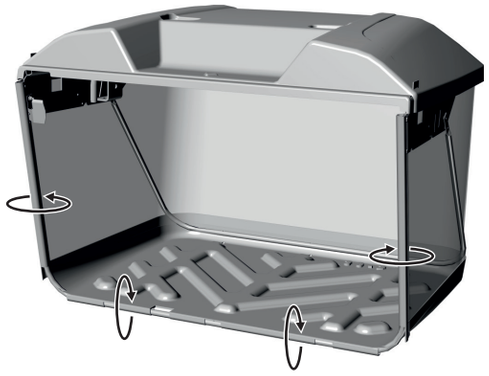

3.6.2h

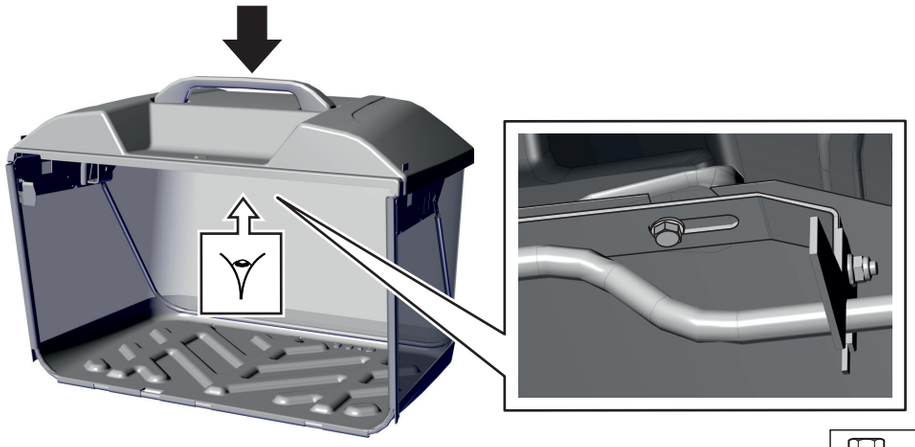

M8×25 (2×)

M8 (2×)

3.6.2i	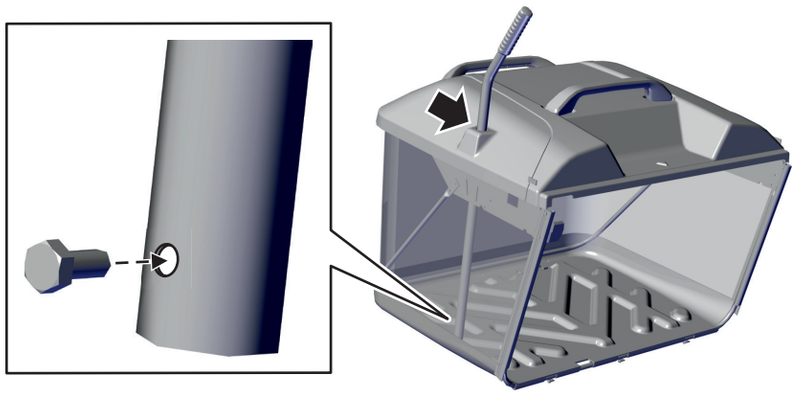
3.6.2j	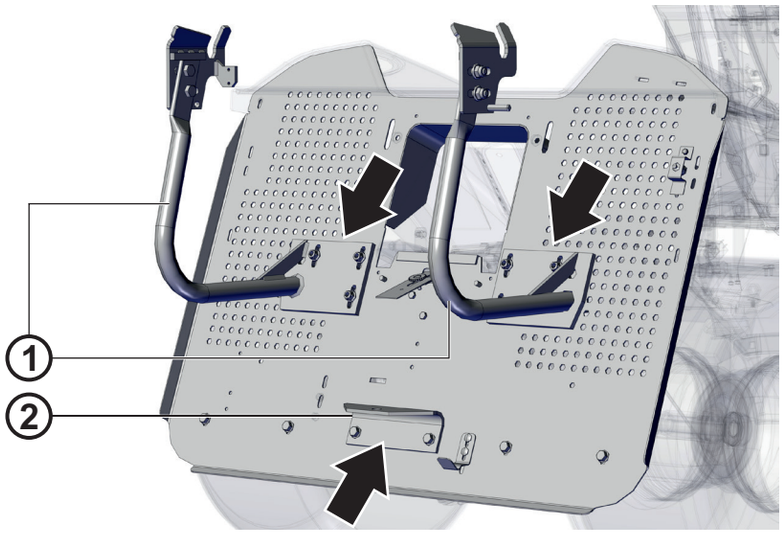
3.6.2k	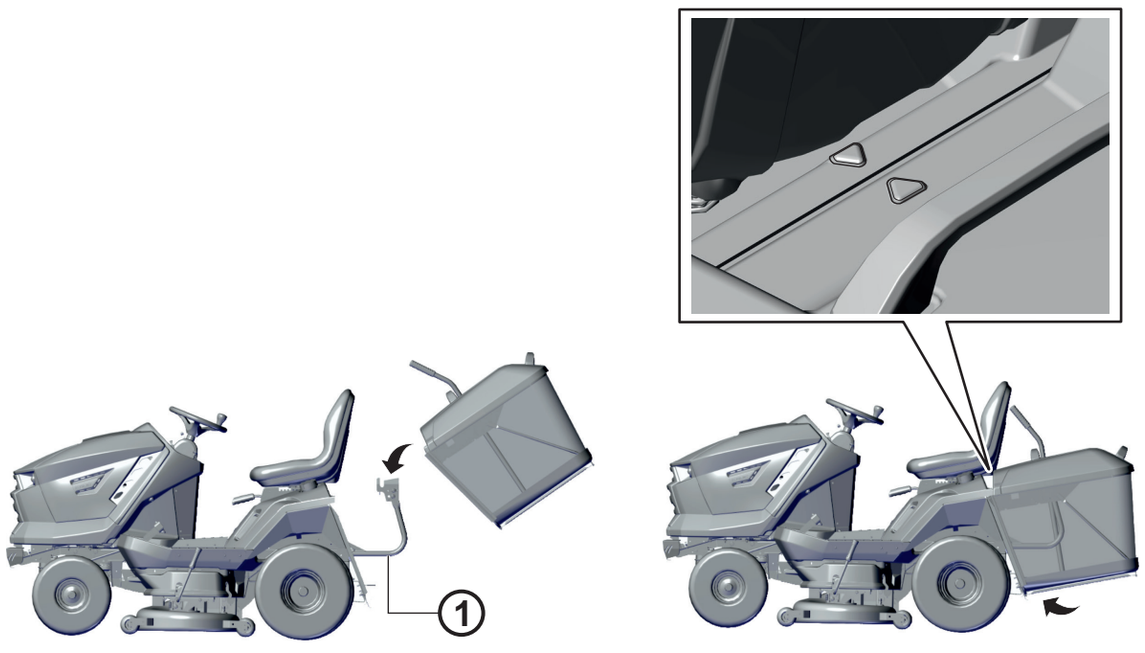

3.6.2l

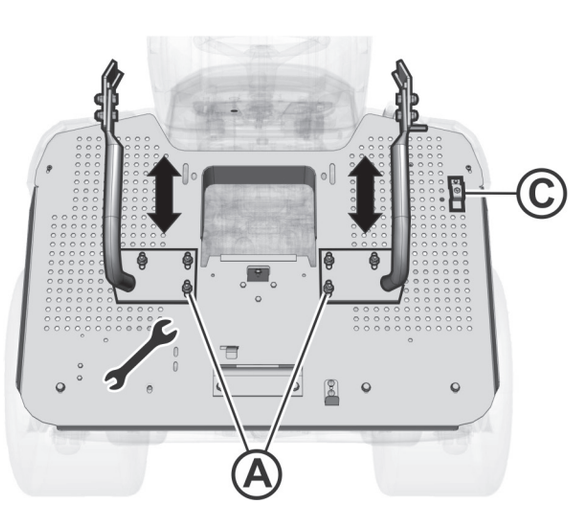

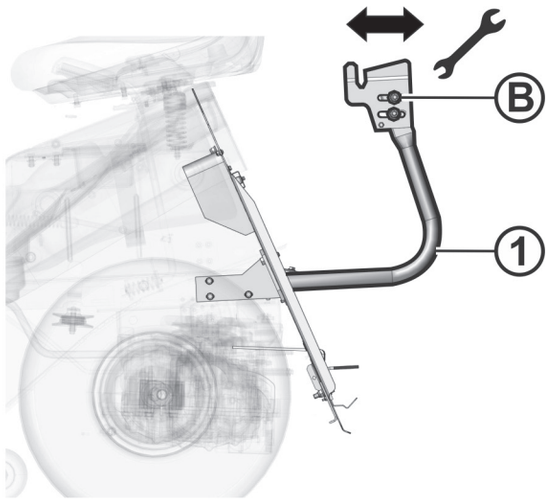

3.7.1

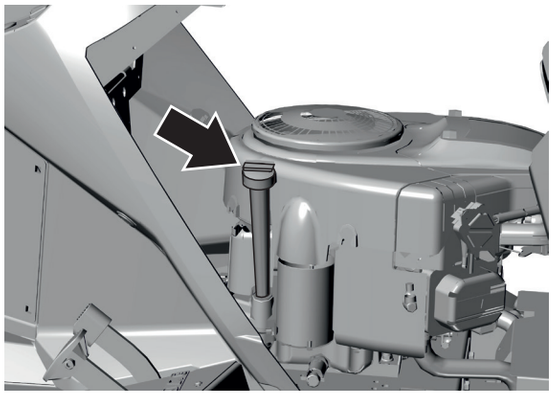

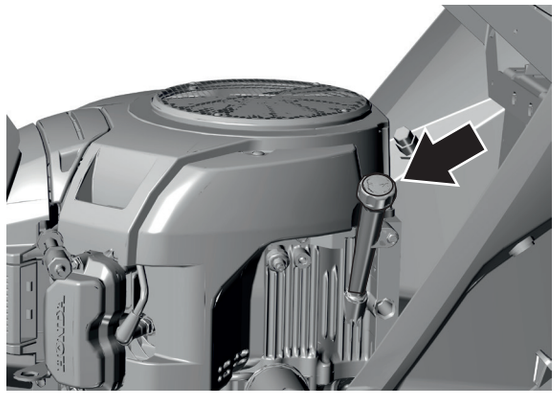

3.7.5

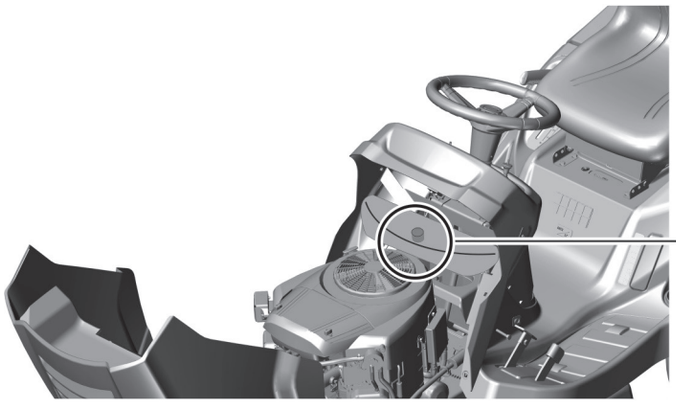

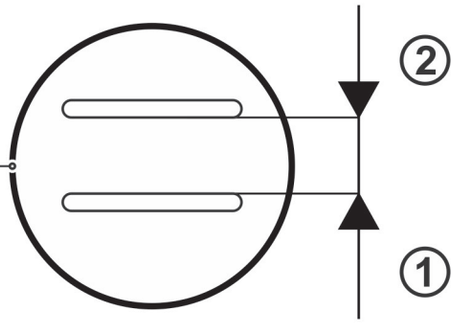

4.1a

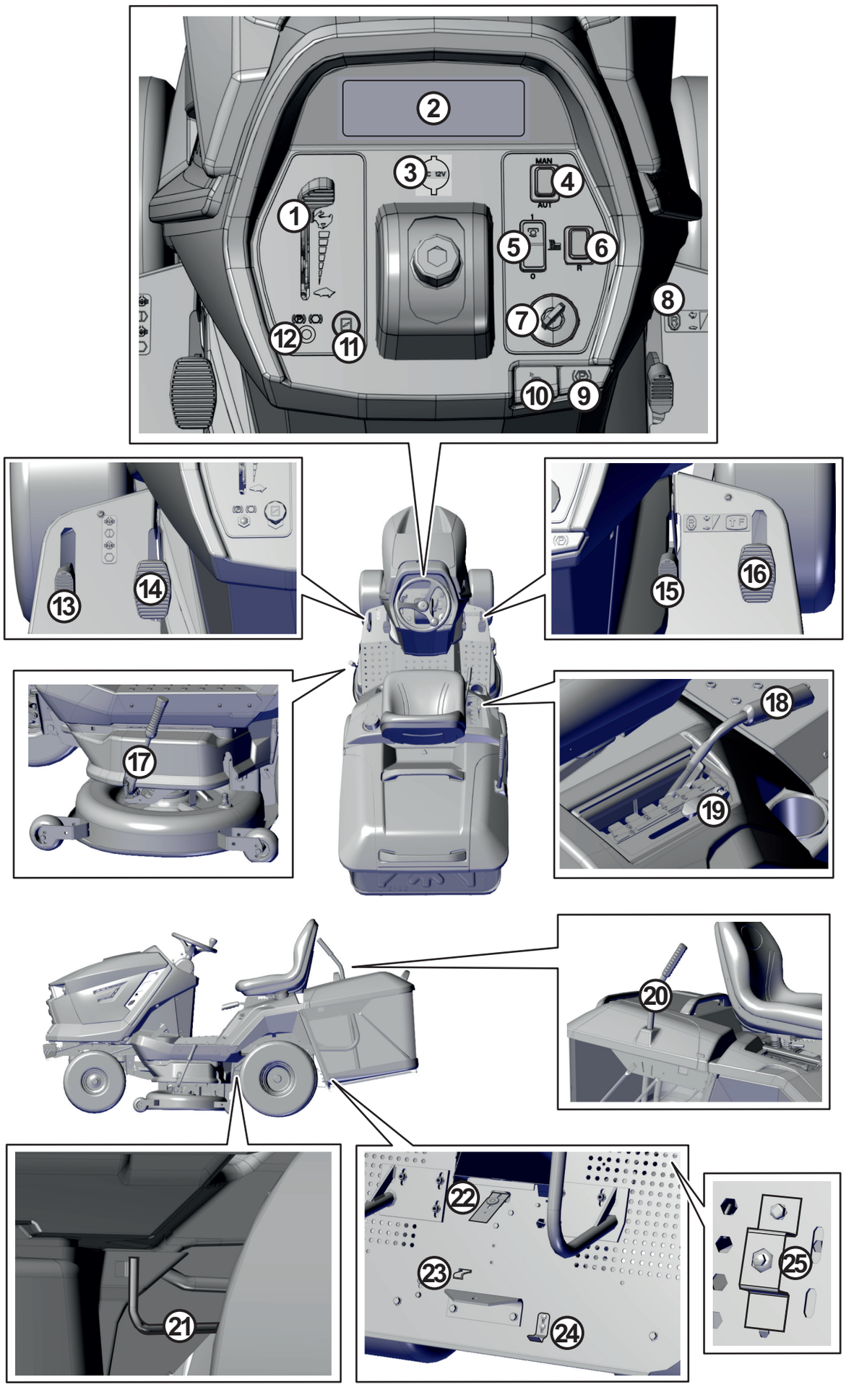

4.1b

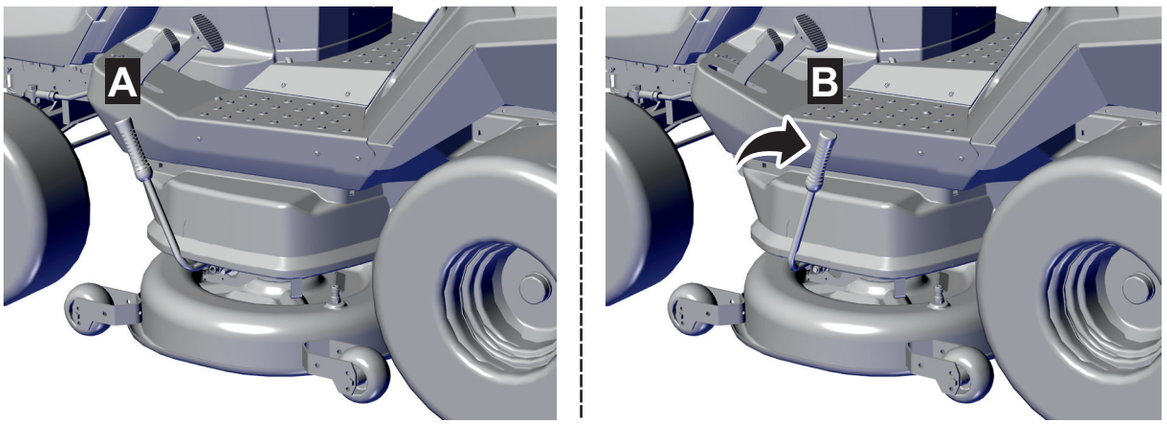

5.4.4

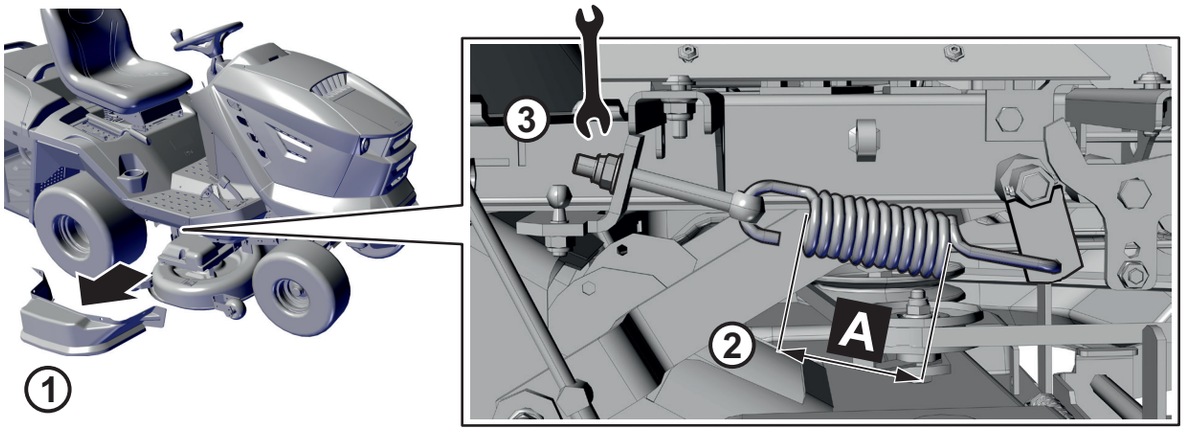

A
UJ102: 93 ± 1 mm
UJ110: 115 ± 1 mm
UJ122: 95 ± 1 mm

5.6a

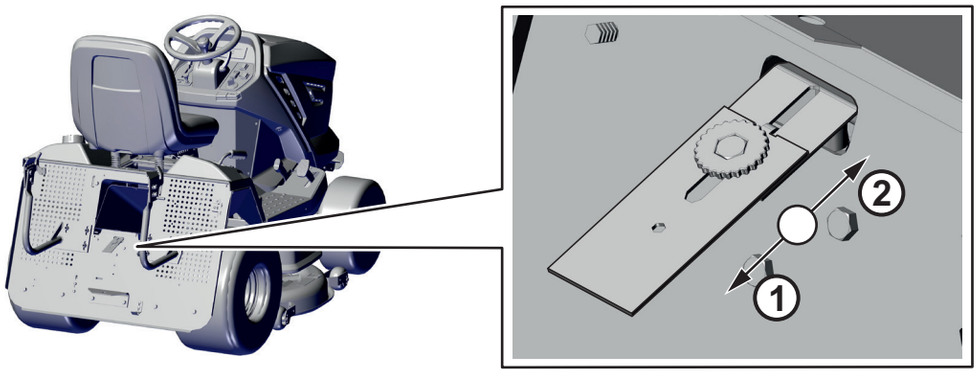

5.6b

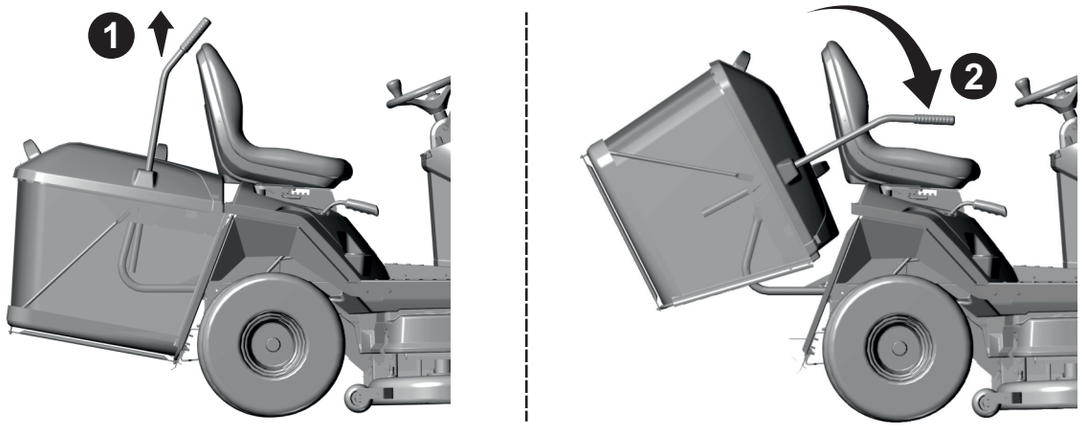

6.2.2	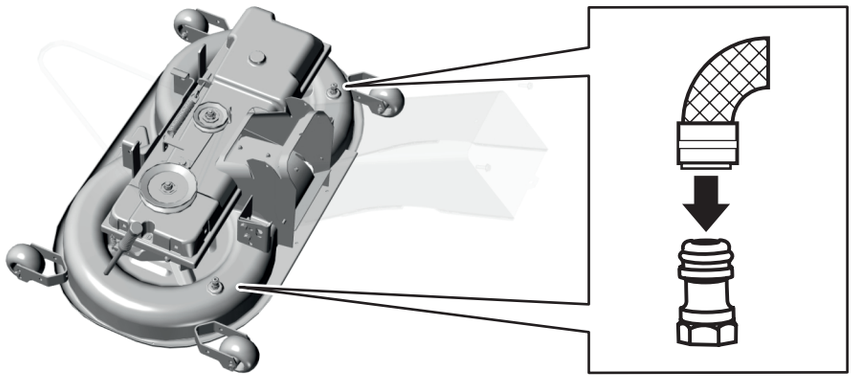
6.3.3	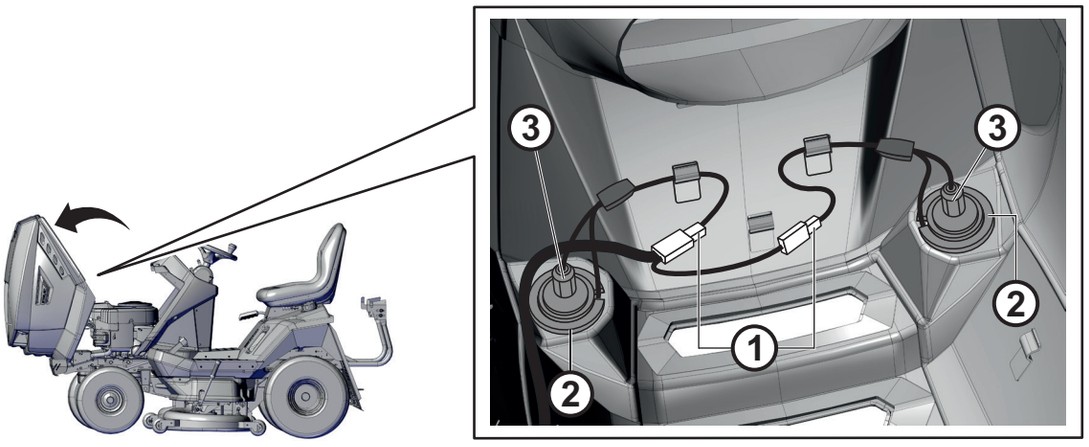
6.3.6a	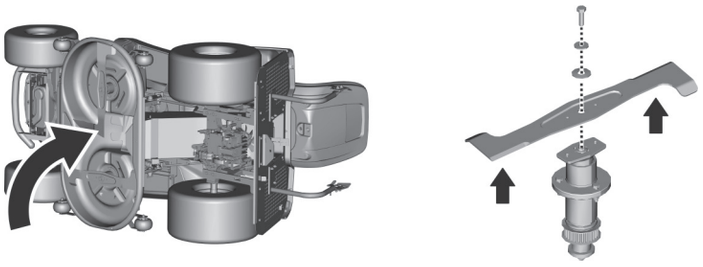
6.3.6b	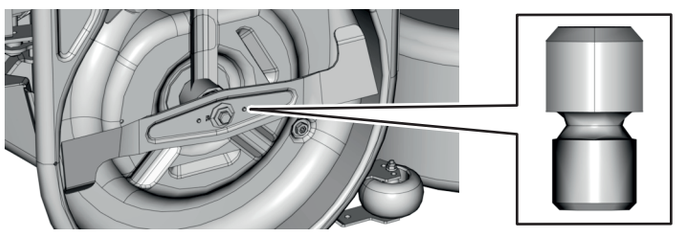

6.3.7a

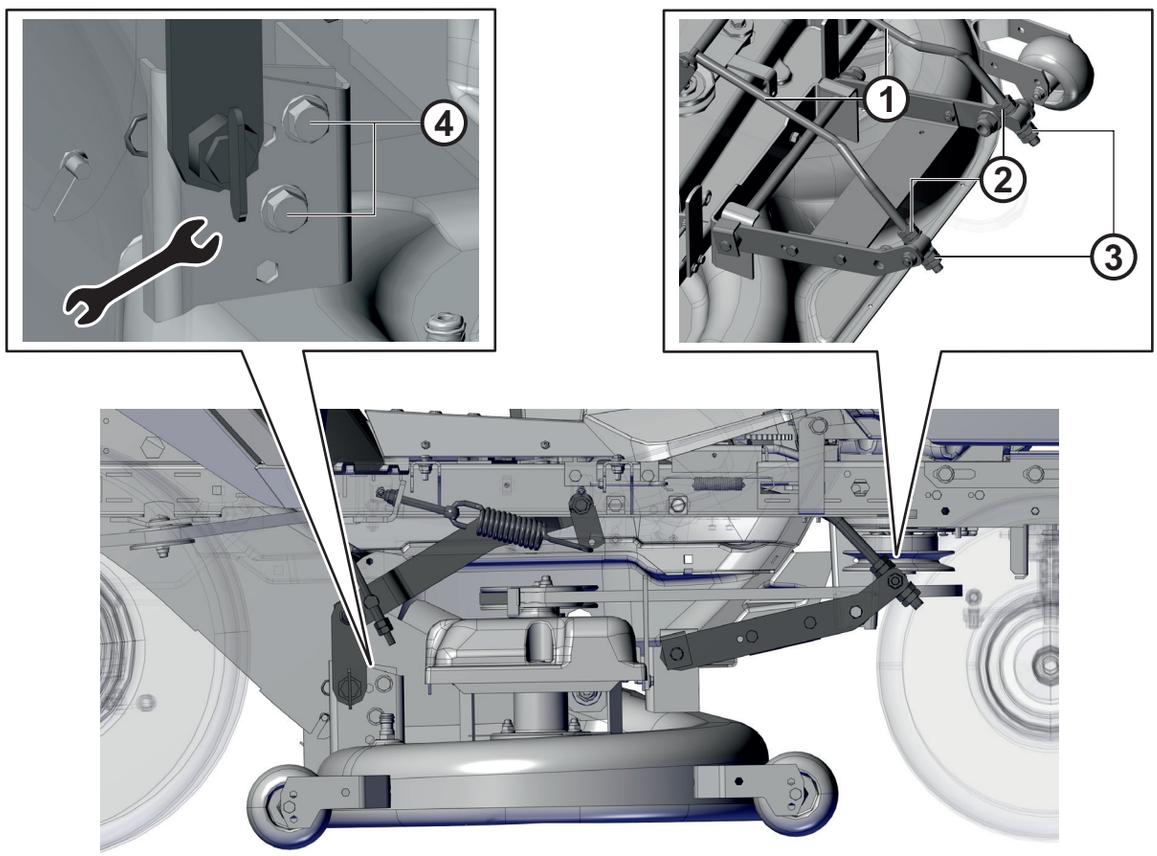

6.3.7b

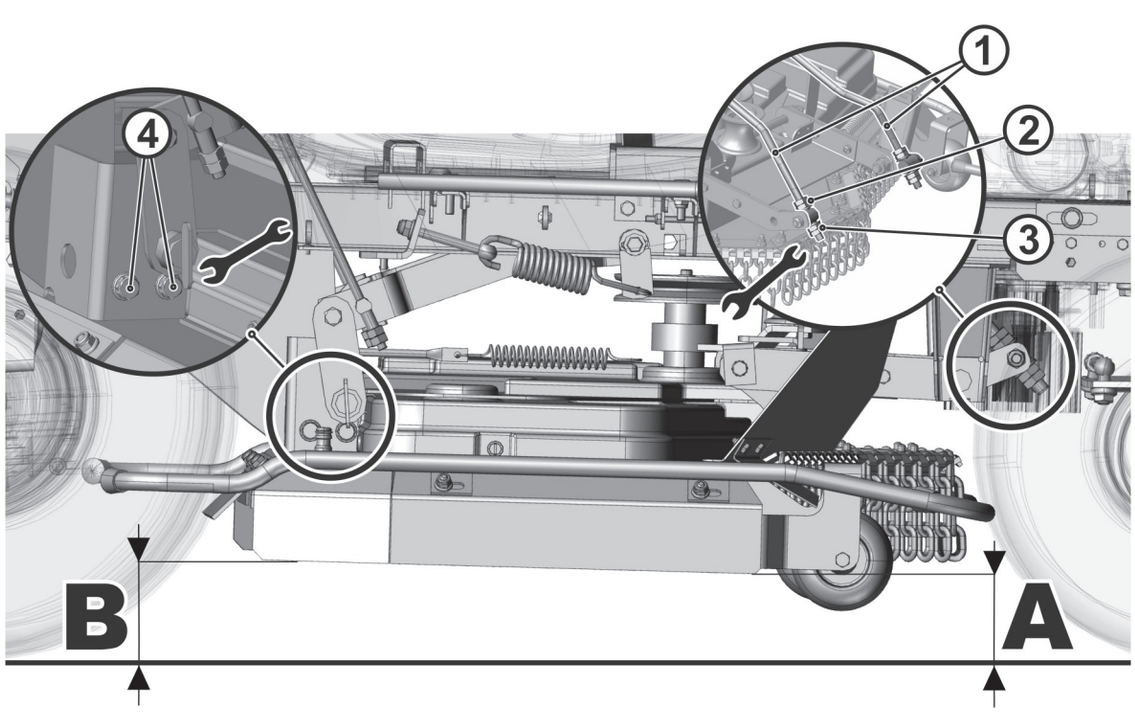

6.3.8a

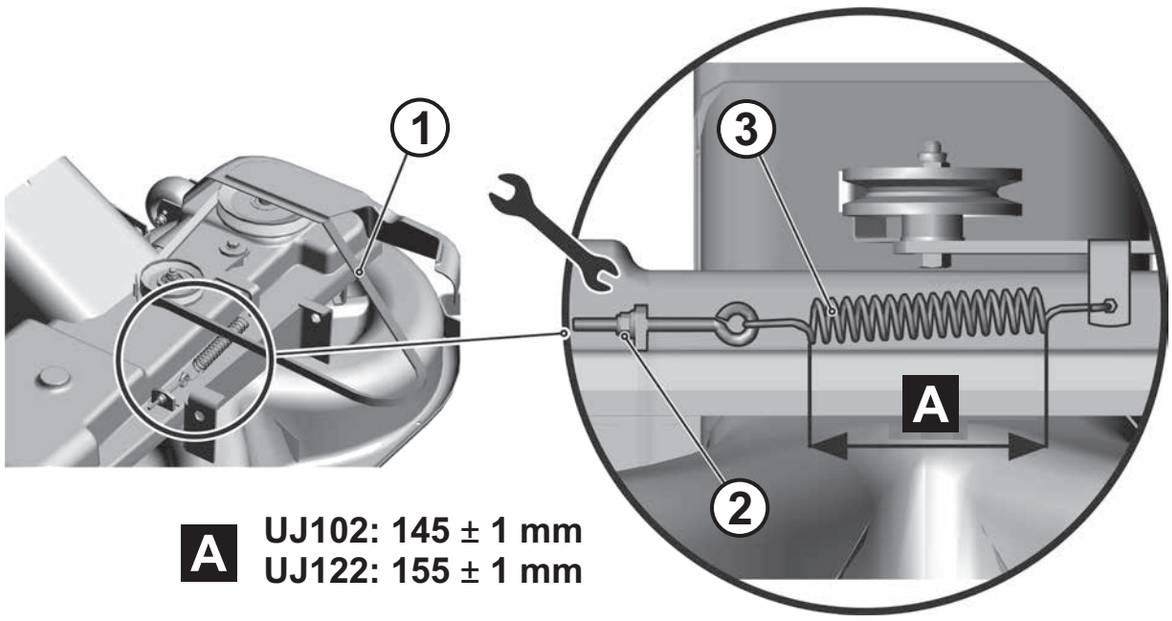

6.3.8b

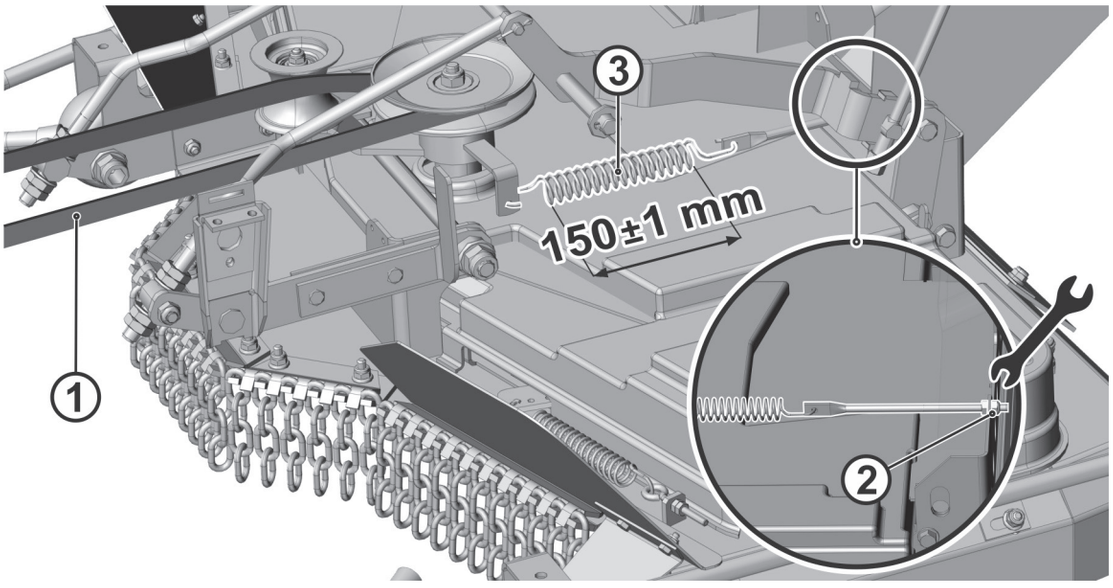

6.3.9a

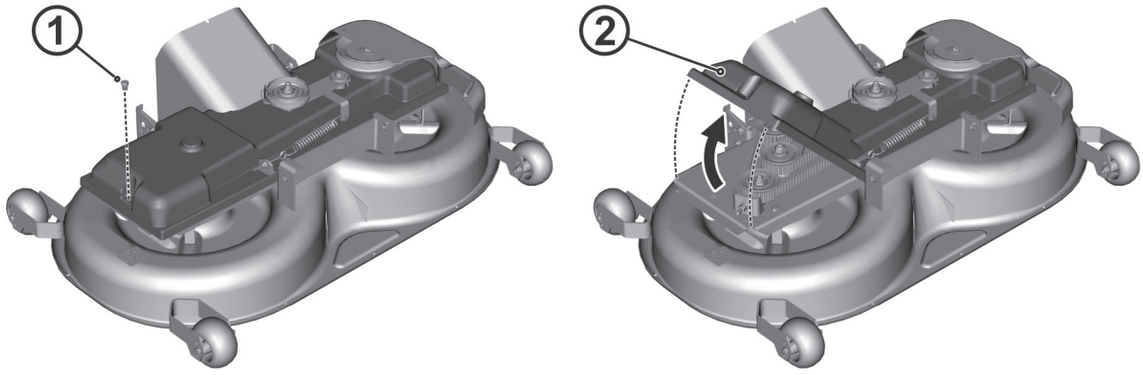

6.3.9b	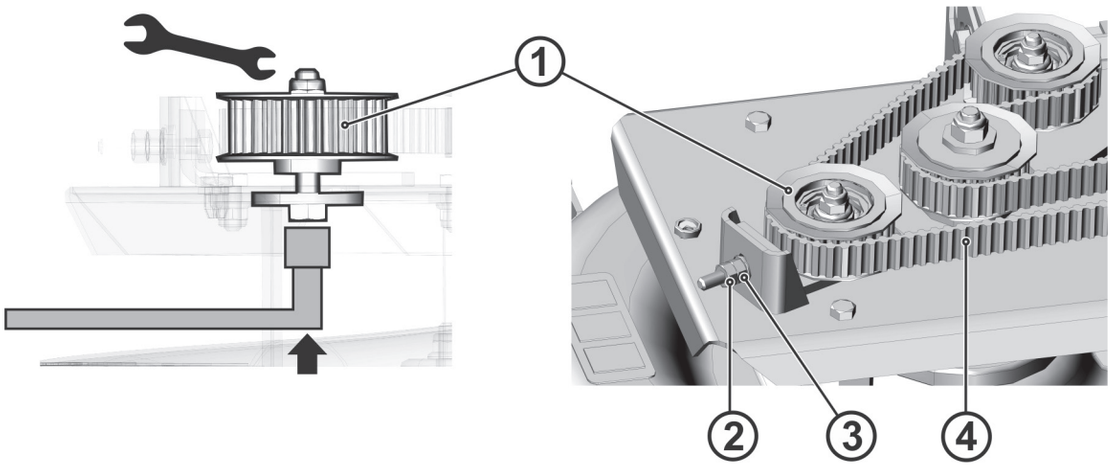
6.3.9c	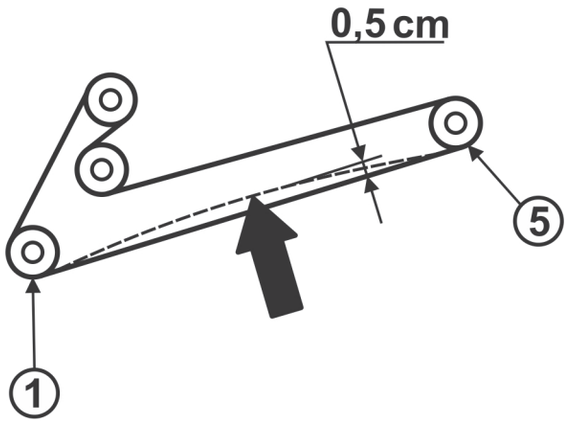
6.3.9d	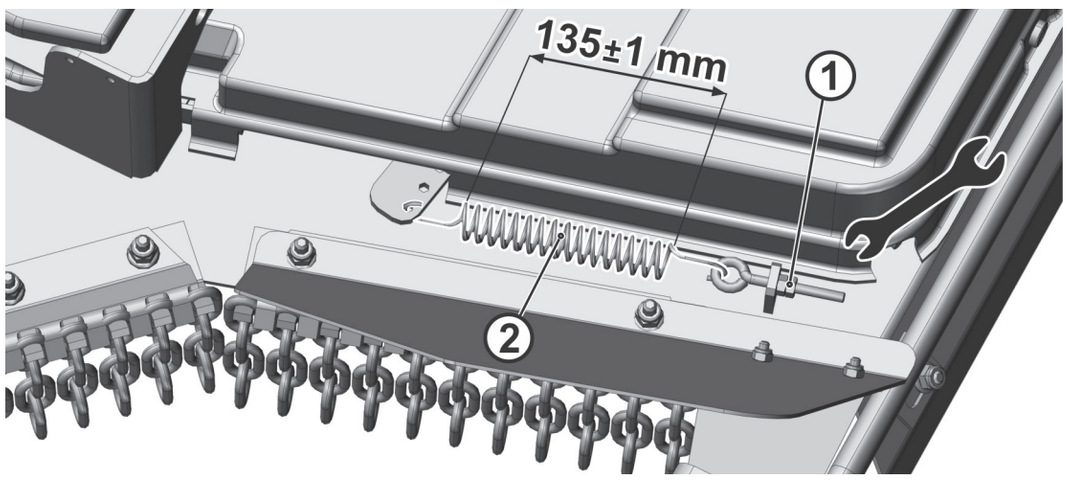

6.3.10a

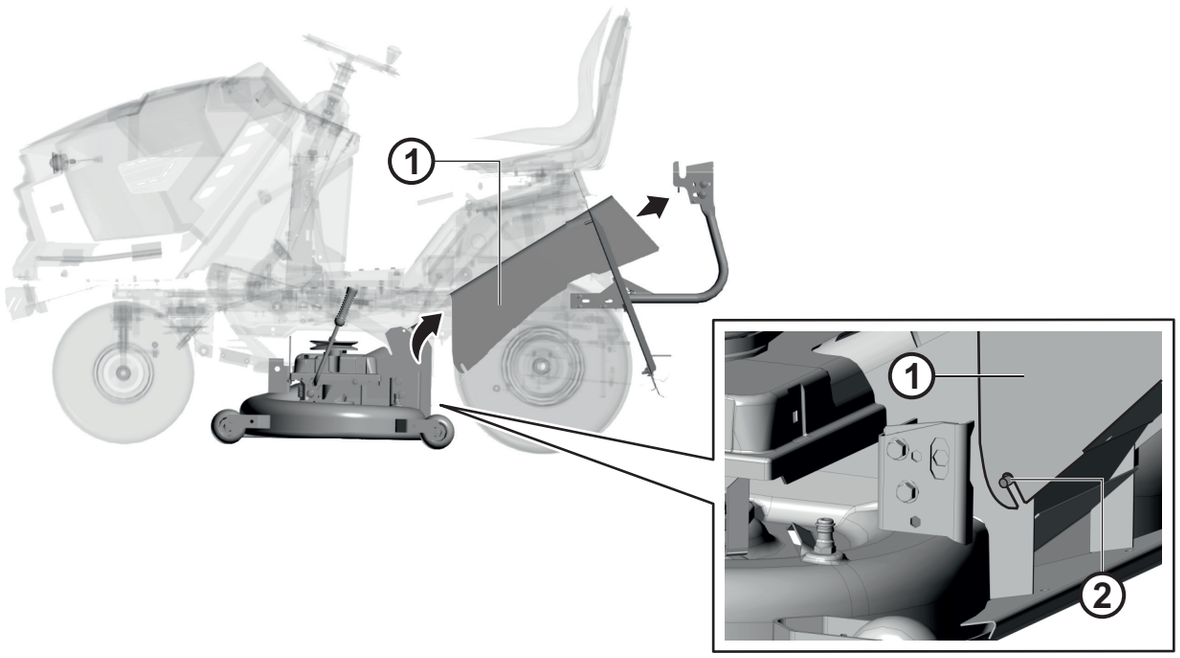

6.3.10b

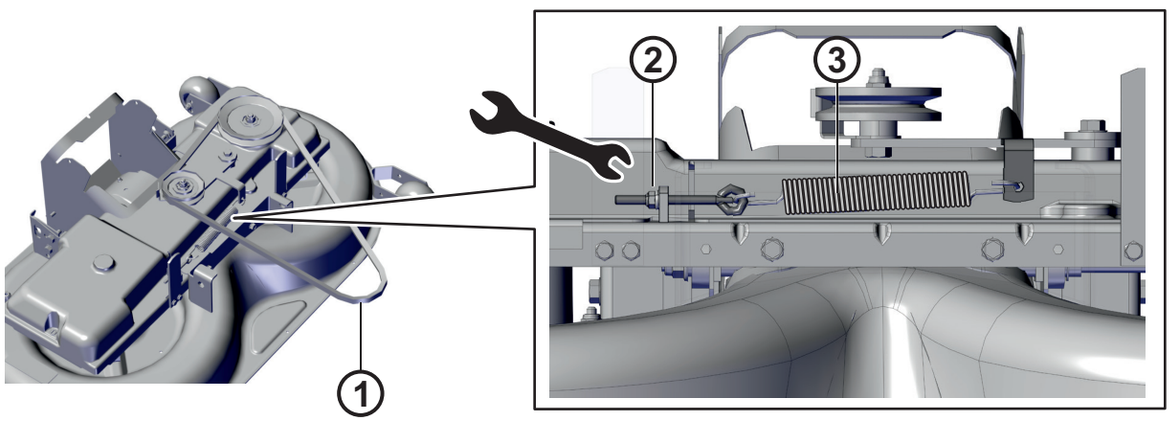

6.3.10c

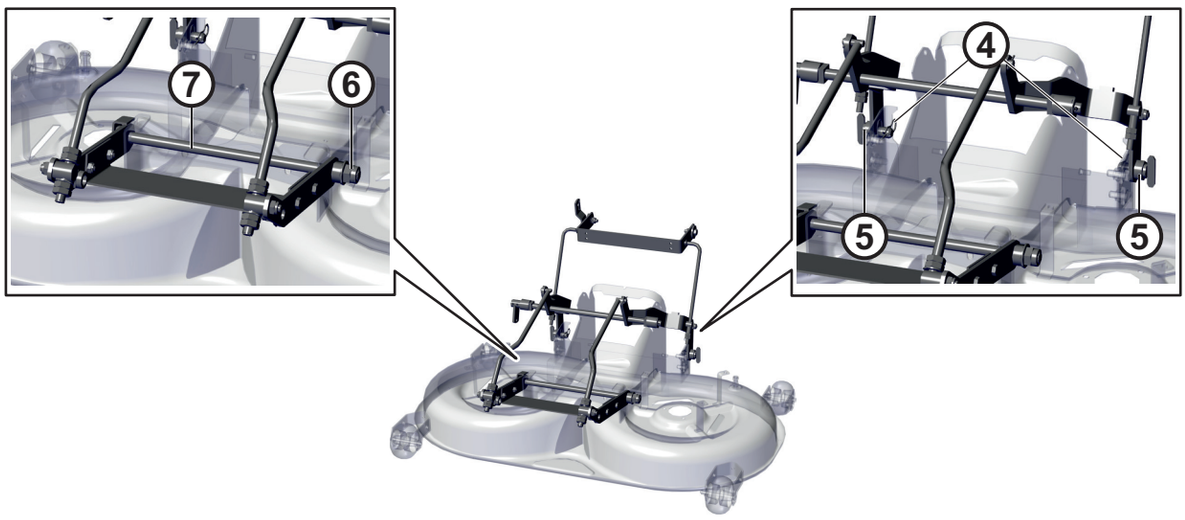

6.3.10d	
6.3.11	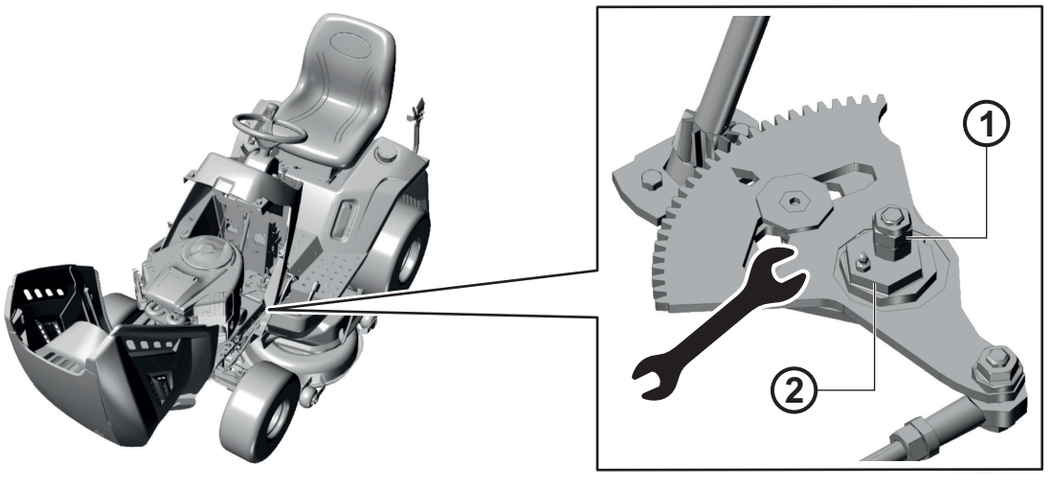
6.3.12a	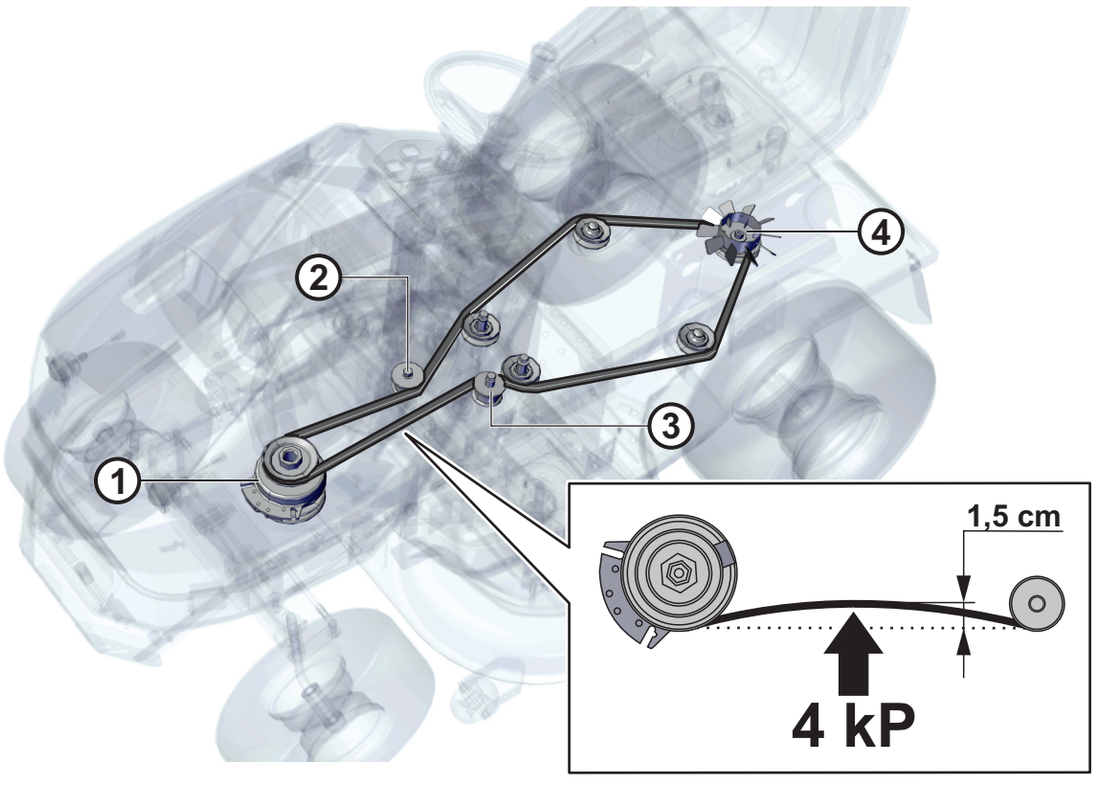

6.3.12b	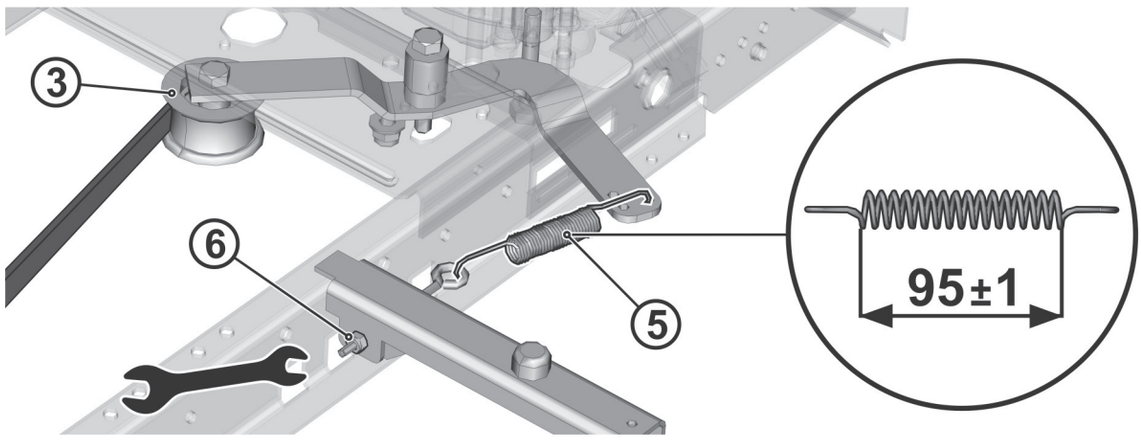
6.3.14	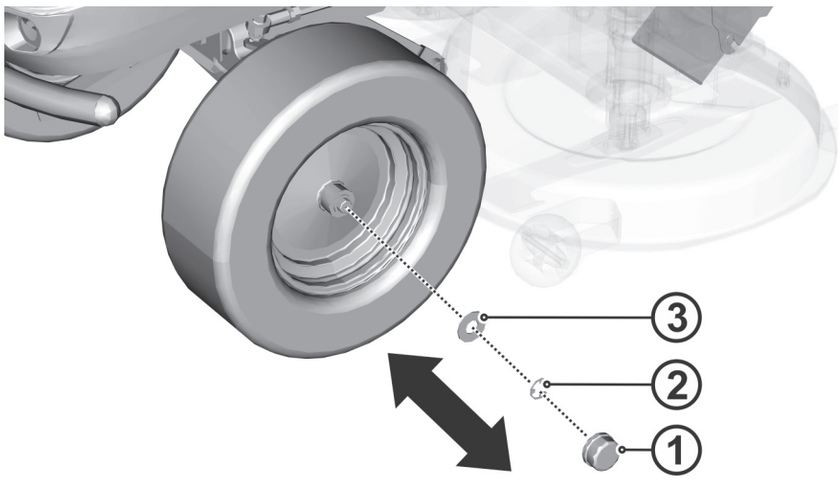
6.4a	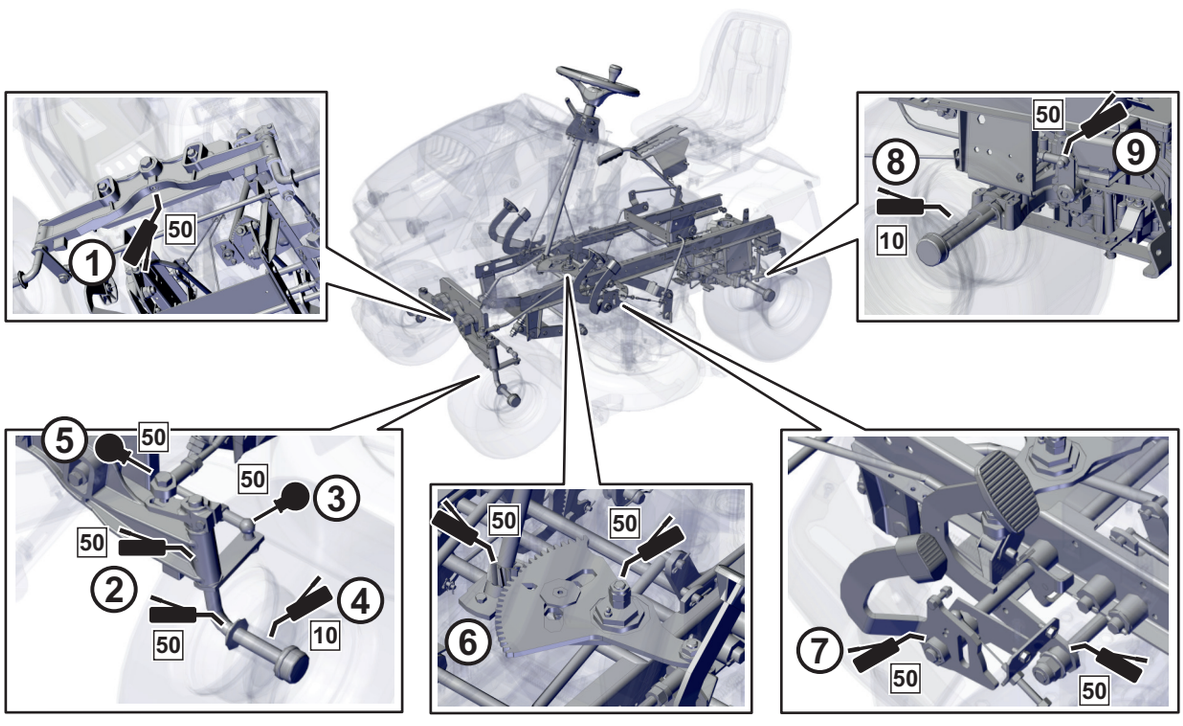

6.4b	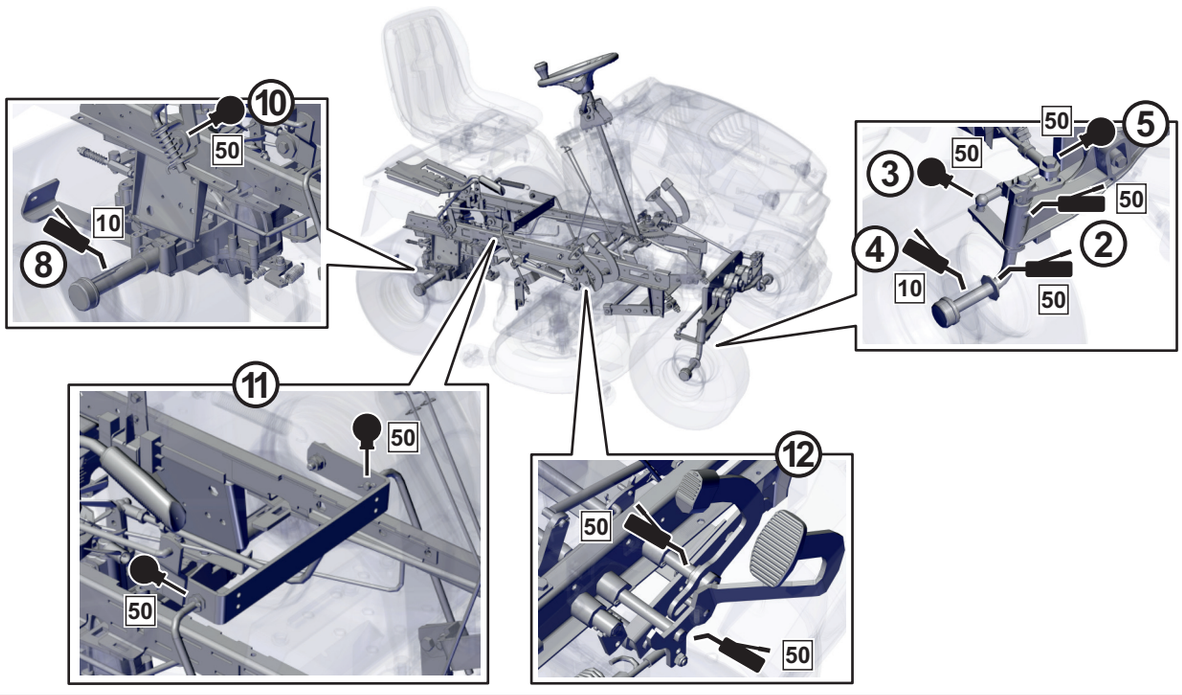10 50 10 8 11 50 50 12 50 50 50 5 3 50 4 2 10 50

O NÁVODU

ÚČEL NÁVODU

Návod by Vás měl co nejjednodušeji navést k bezpečné instalaci, provozu a údržbě Vašeho stroje a informovat Vás o jeho možnostech a schopnostech. Je proto určen všem osobám, které se strojem přijdou do styku během jeho instalace, obsluhy a údržby.

Návod si pečlivě prostudujte ještě před začátkem jakékoliv činnosti se strojem. Postupujte přesně podle pokynů v něm uvedených, abyste si usnadnili nejen používání zakoupeného stroje, ale také zajistili jeho optimální využívání a dlouhou životnost.

PLATNOST NÁVODU

Návod je platný pro tyto varianty strojů
- UJ 102 a UJ 102 4x4
- UJ 110
- UJ 122

Odlišnosti typů jsou uvedeny v technických datech.

SYMBOLY POUŽITÉ V NÁVODU

V návodu naleznete symboly s následujícím významem:

SYMBOL	VÝZNAM
	Tyto symboly mají význam „UPOZORNĚNÍ“ a „VAROVÁNÍ“ a upozorňují na skutečnosti, které mohou způsobit poškození stroje a/nebo vážné poranění uživatele.
	Symbol upozorňuje na důležitou instrukci, vlastnost, postup nebo záležitost, kterou je nutno během instalace, používání a údržby stroje mít na vědomí nebo dodržet.
	Symbol upozorňuje na užitečnou informaci, vztahující se ke stroji nebo příslušenství.
	Symbol je odkazem na obrázek v přední části návodu. Je vždy doprovázen číslem obrázku.
	Symbol je odkazem na jinou kapitolu tohoto nebo jiného návodu a většinou je doprovázen číslem kapitoly, na kterou se vztahuje.

DŮLEŽITÁ UPOZORNĚNÍ

Návod je nutné považovat za součást žacího stroje, která od něj nesmí být oddělena. Proto jej uschovejte pro budoucí použití.

Neuvádějte stroj do provozu, dokud nejste důkladně seznámeni se všemi instrukcemi, zákazy a doporučeními, které jsou v tomto návodu uvedeny, obzvláště pak v kapitole 3 OCHRANA A BEZPEČNOST ZDRAVÍ PŘI PRÁCI.

Vyobrazení použitá v tomto návodu nemusí vždy souhlasit se skutečností; jejich účelem je popis hlavních principů zařízení. Texty, kresby, fotografie a jiné prvky zde uvedené jsou ale chráněny autorským právem. Každé jejich zneužití nebo nepovolené kopírování je trestné.

SOUVISEJÍCÍ DOKUMENTACE

Kromě tohoto návodu je ke stroji k dispozici ještě další dokumentace, kterou vypracoval výrobce stroje a výrobci některých částí stroje. Plný seznam dokumentace je uveden v kapitole DOKUMENTACE KE STROJI.

KDYŽ SI NEJSTE JISTI

V praxi se často vyskytují nepředvídatelné situace, které nemohly být do tohoto návodu zahrnuty a popsány. Proto vždy, když si nejste jistí postupem a také v případě jakýchkoliv dotazů nebo nejasností neváhejte kontaktovat výrobce nebo některý z našich více než 100 autorizovaných, kvalitně vybavených servisech po celé Evropě, ve kterých jsou Vám k dispozici servisní odborníci, kteří byli proškolení a přezkoušeni ve výrobním podniku.

VERZE NÁVODU

Číslo verze: 12.2025

1 TECHNICKÉ INFORMACE

1.1 POUŽITÍ

SPRÁVNÉ POUŽITÍ

Tento žací stroj je určen pro sečení rovných, udržovaných travnatých ploch, např. v parcích, zahradách a hřištích, případně na mírných svazích, na nichž nejsou cizí předměty (padlé větve, kameny, pevné předměty apod.).

Maximální výška sekaného porostu smí být 10 cm, sklon svahu nesmí překročit 12° (21 %), při použití pohonu 4x4 sklon svahu nesmí překročit 15° (27 %).

NESPRÁVNÉ POUŽITÍ

Každé použití tohoto samojízdného žacího stroje, které není uvedeno v tomto návodě a které přesahuje zde uvedenou oblast použití, je považováno za použití neodpovídající účelu. Za škody z toho vyplývající neručí výrobce stroje, riziko nese pouze jeho uživatel.

K nesprávnému užití stroje patří také jeho provozování, údržba a opravy nezaškolenou nebo neautorizovanou osobou, používání neschváleného příslušenství, provozování stroje s poruchou nebo závadou a provozování s demontovanými, upravenými nebo nefunkčními bezpečnostními prvky. Použití neschváleného příslušenství navíc znamená okamžitou ztrátu záruky.

1.2 HLAVNÍ ČÁSTI A POPIS

Žací stroj se skládá z těchto základních skupin:

1.2

(1) RÁM S NÁRAZNÍKEM

Rám s nárazníkem slouží jako nosný prvek pro většinu hlavních částí stroje.

(2) KAPOTÁŽ

Kapotáž je kombinací plastových a kovových krytů, které vhodně zakrývají motor a elektrické a **mechanické** součásti stroje. Obsahuje i světla pro denní a noční svícení.

(3) KRYT AKUMULÁTORU A POJISTEK

Kryt pod volantem umožňuje snadný přístup k akumulátoru a k pojistkám stroje.

(4) MÍSTO OBSLUHY

Pohodlné sedadlo umožňuje snadnou dostupnost všech ovládacích prvků stroje.

(5) ZÁSOBNÍK TRÁVY

Zásobník trávy tvoří trubkový ocelový rám, víko, textilní vak a vysypávací páka.

(6) PALIVOVÁ NÁDRŽ

Umožňuje snadné doplnění paliva a kontrolu jeho hladiny.

(7) VYNÁŠECÍ TUNEL TRÁVY

Propojuje žací ústrojí se zásobníkem trávy. Tudy odchází tráva do zásobníku.

(8) ŽACÍ ÚSTROJÍ

Žací ústrojí zajišťuje sekání a sběr trávy. Skládá se z krytu, hlavní desky a dvou žacích nožů.

1.3 ŠTÍTKY NA STROJI

Je přísně **zakázáno odstraňovat nebo poškozovat štítky a symboly** připevněné na žacím stroji. V případě poškození nebo nečitelnosti štítku kontaktujte dodavatele nebo výrobce stroje, a požádejte je o náhradu.

VÝROBNÍ ŠTÍTEK (A)

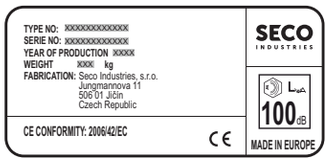

Výrobní štítek je umístěn pod sedadlem řidiče a obsahuje základní identifikační a technické údaje o stroji.

VÝSTRAŽNÉ ŠTÍTKY

				
Nebezpečí	Pozor! Horký povrch!	Při jízdě neopouštějte stroj	Pozor, odletující předměty	Nedotýkejte se

	
Za provozu nesahejte!	Rotační nástroje! Nebezpečí zranění končetin!

ZÁKAZOVÉ ŠTÍTKY

			
Nesekejte v blízkosti osob	Nevozte další osoby	Nejezděte napříč svahu	Nestoupejte

PŘÍKAZOVÉ ŠTÍTKY

	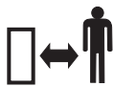
Při opravě postupujte dle návodu	Držte nepovolané osoby v bezpečné vzdálenosti

INFORMAČNÍ ŠTÍTKY

			
Čtěte návod k obsluze a dodržujte pokyny	Maximální pracovní sklon	Garantovaná hladina akustického výkonu dle směrnice 2000/14/EC	Objem palivové nádrže

				
Brzda	Pojezd vzad	Pojezd vpřed	Rychle	Pomalu

	
Zařazení uzávěrky diferenciálu	Vyřazení uzávěrky diferenciálu

1.4 TECHNICKÉ PARAMETRY

PARAMETR	UJ 102	UJ 102 4x4	UJ 110	UJ 122
STROJ				
Rozměry stroje (délka × šířka × výška)	242 × 106 × 116 cm		210 × 116 × 125 cm (1)	258 × 127 × 129 cm
Hmotnost stroje (bez náplní a obsluhy)	271 kg	330 kg	297 kg (1)	303 kg
Rozvor kol	120 cm			
Rozchod kol (přední / zadní)	76 / 73 cm	83 / 73 cm	76 / 73 cm	76 / 73 cm
Rozměry kol (přední / zadní)	16 × 6.50-8“ / 20 × 10-8“			
Rychlost pojezdu vpřed / vzad	9 / 4,5 km/h			
Tlak pneumatik (přední i zadní)	80–140 kPa			
Objem palivové nádrže	13 l			
Druh pohonné látky	Benzin bezolovnatý Natural 95			

(1) = bez zásobníku trávy

ŽACÍ ÚSTROJÍ			
Výška sečení	25–95 mm	35–90 mm	25–90 mm
Šířka sečení (záběr)	102 cm	110 cm	122 cm

ZÁSOBNÍK TRÁVY		
Objem	320 l	380 l

ELEKTRICKÝ SYSTÉM		
Typ akumulátoru (kapacita / napětí)	12 V – 28 Ah	12 V – 32 Ah
Pojistky v úložném prostoru pod volantem	10 A / 20 A	

Olejové náplně jsou uvedeny v kapitole 6 ÚDRŽBA A SEŘÍZENÍ.

UTAHOVACÍ MOMENTY ŠROUBOVÝCH SPOJŮ	
ŽACÍ ÚSTROJÍ	
Středový šroub nože	**30 ± 3 Nm**
Matice M12 kladky pohonu sečení	**45 - 55 Nm**
Šroub 10x25 KL 100 RIPP ramene napínací kladky řemenu pohonu žacího ústrojí	**55 - 65 Nm**
ŘÍZENÍ	
Šroub M8x30 segmentu řízení	**15 - 25 Nm**
Matice M12 segmentu řízení	**35 - 45 Nm**
MOTOR	
Šroub elektromagnetické spojky	**60 - 70 Nm**
Šroub držáku napínací kladky řemenu pojezdu	**25 - 35 Nm**

Při demontáži a opětovné montáži samojistících matic je nutná jejich výměna za nové.

HLUČNOST A VIBRACE

UJ102					
Motor	Otáčky (min^{-1})	Deklarovaná emisní hladina akustického tlaku v místě obsluhy LpAd (dB) EN ISO 5395-1	Garantovaná hladina akustického výkonu L_{WAG} (dB) 2000/14/EC	Deklarovaná úroveň vibrací ($m.s^{-2}$) EN ISO 5395-1	
				celkových vibrací a_{wd}	přenášených na ruku - paži a_{hvd}
Loncin LC1P92F	2700	85+4	100	0,8+0,4	2,6+1,3
Loncin LC2P76F	2700	84+4	100	0,6+0,3	< 2,5
Loncin LC2P77F	2700	85+4	100	0,8+0,4	2,6+1,3
B&S Vanguard 23 HP (3867)	2700	84+4	100	1,6+0,6	< 2,5
B&S 7220 PXi (40U8), EXi (40N8)	2800	84+4	100	0,9+0,5	< 2,5
B&S 8240 PXi (44U6)	2800	84+4	100	1+0,5	< 2,5
B&S 8260 CXi (44C7)	2800	88+4	100	<0,5	< 2,5
B&S 8270 PXi (44U8)	2800	85+4	100	<0,5	2,5+1,3
Kawasaki FS 600V	2700	83+1	100	1,3+0,5	3,4+1,8
Kawasaki FS 691V	2700	86+4	100	<0,5	< 2,5
Kawasaki FS 651V	2700	84+4	100	<0,5	< 2,5

UJ110					
Motor	Otáčky (min^{-1})	Deklarovaná emisní hladina akustického tlaku v místě obsluhy L_{pAd} (dB) EN ISO 5395-1	Garantovaná hladina akustického výkonu L_{WAG} (dB) 2000/14/EC	Deklarovaná úroveň vibrací ($m.s^{-2}$) EN ISO 5395-1	
Loncin LC2P77F	2900	83 + 4	100	1,1+0,5	<2,5
B&S Vanguard 23 HP (3867)	2900	84 + 4	100	1,1+0,4	<2,5
B&S 7220 PXi (40U8), EXi (40N8)	2900	85 + 4	100	0,6+0,3	<2,5
B&S 8240 PXi (44U6)	2900	85 + 2	100	0,7+0,4	<2,5
B&S 8260 CXi (44C7)	2900	85 + 4	100	0,6+0,3	<2,5

UJ122					
Motor	Otáčky (min^{-1})	Deklarovaná emisní hladina akustického tlaku v místě obsluhy L_{pAd} (dB) EN ISO 5395-1	Garantovaná hladina akustického výkonu L_{WAG} (dB) 2000/14/EC	Deklarovaná úroveň vibrací ($m.s^{-2}$) EN ISO 5395-1	
Loncin LC2P77F	2800	87+4	105	0,9+0,4	< 2,5
B&S Vanguard 23 HP (3867)	2800	87+4	105	0,6+0,3	< 2,5
B&S 7220 PXi (40U8), EXi (40N8)	2800	88+4	105	0,8+0,4	< 2,5
B&S 8240 PXi (44U6)	2800	90+4	105	<0,5	2,9 + 1,5
B&S 8260 CXi (44C7)	2800	88+4	105	<0,5	< 2,5
B&S 8270 PXi (44U8)	2800	89+4	105	<0,5	< 2,5
Kawasaki FS 691V	2800	87+4	105	<0,5	< 2,5
Kawasaki FS 651V	2800	85+4	105	<0,5	< 2,5

Hodnoty naměřené dle EN ISO 5395-1 odpovídají hodnotám dle EN 836+A4.

Vysvětlivky:

Motory	Převodovky
B&S 7220 PXi (40U8), EXi (40N8) = Briggs & Stratton V-TWIN 7000PXi/7000EXi SERIES B&S 8240 PXi (44U6) = Briggs & Stratton V-TWIN 8000PXi SERIES B&S 8260 CXi (44C7) = Briggs & Stratton SERIES 8 COMMERCIAL SERIES B&S 8270 PXi (44U8) = Briggs & Stratton V-TWIN 8000PXi SERIES B&S Vanguard 23 HP (3867) = Briggs & Stratton Vanguard 23 HP	TT46 = TUFF-TORQ K46 TT62 = TUFF-TORQ K62 TT664 = TUFF-TORQ K664 + KXH 10 HG T2 = Hydro-Gear T2 HG T3 = Hydro-Gear T3

2 OCHRANA A BEZPEČNOST ZDRAVÍ PŘI PRÁCI

Tento žací stroj je konstrukčně řešen a vyráběn v souladu s mezinárodními normami a předpisy, platnými pro výrobu takovýchto strojů. Elektrické prvky odpovídají mezinárodním předpisům o ochraně před nebezpečným dotykovým napětím. Všechny elektrické elementy buď mají příslušné krytí, předepsané normou, nebo se nacházejí v uzavřených prostorech, které svým krytím splňuje nařízení těchto norem.

Pokud je tento stroj používán řádně a v souladu s návodem, je **velmi bezpečný**.

2.1 BEZPEČNOSTNÍ POKYNY

Za svou osobní bezpečnost a bezpečnost jiných osob při obsluze samojízdného žacího stroje je odpovědný především jeho uživatel. Výrobce stroje nenese odpovědnost za zranění osob nebo poškození stroje a ekologické škody způsobené tím, že žací stroj není používán a obsluhován v souladu se všemi bezpečnostními pokyny, uvedenými v tomto návodu.

! **V případě nedodržení bezpečnosti práce a nerespektování všech upozornění, uvedených v tomto návodu, je tento samojízdný žací stroj schopen useknout ruce, nohy či vymrštit předměty a může tak dojít k vážnému úrazu nebo usmrcení osob, poškození nebo zničení stroje nebo některé jeho části nebo příslušenství.**

2.1.1 OBECNÉ BEZPEČNOSTNÍ POKYNY

! Stroj smí řídit pouze osoba starší 18-ti let seznámená s tímto návodem k použití. Nikdy nenechejte tento stroj obsluhovat nebo na něm provádět údržbu nebo servisní práci osobám, které nejsou kompetentní k této činnosti.

! Uživatel stroje je odpovědný za bezpečnost osob, které se nachází v pracovním prostoru stroje.

! Na stroji a jeho příslušenství nesmí být prováděny žádné technické změny bez písemného souhlasu jeho výrobce. Neoprávněné změny mohou vést k hazardním podmínkám bezpečnosti práce a ke zrušení záruky.

! Dodržujte všechny požadavky týkající se požární bezpečnosti (➡ 2.4).

! Neodstraňujte ze stroje bezpečnostní nálepky a štítky.

! Nepohybujte se v blízkosti stroje nebo pod ním, je-li zvednut a není ve zvednuté poloze dostatečně zajištěn proti spadnutí nebo převrhnutí.

! Komponenty sběrače trávy jsou vystaveny namáhání, může dojít k jejich poškození, ke zhoršení funkce sběrače a k možnosti vypadávání předmětů z koše. Kontrolujte je proto pravidelně dle doporučení uvedených v tomto návodu.

! Vypněte žací ústrojí i motor a vyjměte klíček ze zapalování vždy, když:
- čistíte stroj
- odstraňujete zanesení žacího ústrojí travou
- jste najeli na cizí předmět a je třeba zjistit, nedošlo-li k poškození stroje, popř. poškození odstranit
- stroj nepřirozeně silně vibruje a je třeba zjistit příčinu vibrací
- opravujete motor, nebo jiné pohyblivé části (odpojte i kabely od zapalovacích svíček)

2.1.2 USTROJENÍ OBSLUHUJÍCÍHO PRACOVNÍKA A OCHRANNÉ POMŮCKY

! Při obsluze stroje vždy používejte vhodný pracovní oblek. Nikdy nenoste volné oblečení a krátké kalhoty.

! Při obsluze stroje vždy používejte pevnou, uzavřenou obuv, nejlépe protiskluznou. Stroj nikdy neprovozujte v sandálech nebo naboso.

! Hodnoty hluku a vibrací na místě obsluhy uvedené v tomto návodu (➡ 1.4) mají úzký vztah k požadavkům směrnic EU 2003/10/ES (expozice hlukem) a 2002/44/ES (expozice vibracemi), které řeší podmínky používání osobních ochranných prostředků proti hluku a vibracím a také snižování doby expozice obsluhy volbou vhodných přestávek v práci. **Výrobce stroje doporučuje při obsluze stroje vždy používat chrániče sluchu. Při nedodržování těchto pokynů může dojít k trvalému poškození zdraví!**

2.1.3 PŘED POUŽITÍM STROJE

! Nepoužívejte žací stroj, je-li poškozen nebo chybí-li některé z jeho ochranných zařízení. Veškeré kryty a jiná ochranná zařízení musí být stále na svém místě. Neodstraňujte proto nebo nevyřazujte žádné ochranné zařízení stroje z činnosti. Kontrolujte pravidelně funkce těchto zařízení.

! Nepracujte se strojem po požití alkoholu, drog či léků ovlivňujících vnímání.

! Nepracujte se strojem, trpíte-li závratěmi, mdlobami nebo jste-li jinak oslabeni či nesoustředěni.

! Před uvedením stroje do provozu se důkladně seznamte se všemi jeho ovládacími prvky a zvládněte manipulaci s nimi tak, abyste v případě nutnosti mohli stroj okamžitě zastavit nebo vypnout jeho motor.

! Neměňte seřízení regulátoru motoru nebo omezovače otáček motoru.

! Než začnete práci se strojem, odstraňte z plochy, na které budete sečení provádět, veškeré kameny, kousky dřeva, dráty, kosti, padlé větve a jiné cizí předměty, které by mohly být při sečení odmrštěny. Vždy přitom používejte ochranné rukavice.

! Před dalším použitím odstraňte všechny závady. Před začátkem práce překontrolujte důkladně zejména napnutí řemenů, nabroušení nožů a čistotu uvnitř výlisku sečení.

2.1.4 BĚHEM PROVOZU STROJE

! Stroj nesmí být použit k práci na svazích se sklonem větším než **12°** (**21%**), při použití pohonu 4x4 se sklonem větším než **15° (27%)**.

! Přeprava dalších osob, zvířat a břemen přímo na stroji je zakázána. Přeprava břemen je povolena pouze na přívěsu, jehož typ je schválen výrobcem stroje.

! I při krátkodobém opuštění stroje vždy vyjměte klíček ze zapalování.

! Pohybujete-li se strojem mimo pracovní prostor, v němž provádíte sečení, vždy vypněte žací ústrojí a zvedněte jej do transportní polohy.

! Při jízdě držte volant vždy pevně oběma rukama. Zvláštní pozornost věnujte přejíždění travnatých ploch a jiných nerovných míst – volant se může vlivem děr, vyvýšenin, nárazů atd. samovolně otočit.

! Vždy pozorně sledujte prostor před strojem. Dávejte především pozor na překážky, abyste se jim mohli včas vyhnout. Pozorně sledujte prohloubeniny (díry) v terénu a jiná skrytá nebezpečná místa. Překážky lze ve vysoké trávě snadno přehlédnout. Jezděte vždy přiměřenou rychlostí.

! Zvláštní pozornost věnujte nepřehledným místům, jako jsou křoví, stromy a podobné překážky, za nimiž se mohou nacházet další osoby, zejména děti, nebo zvířata.

! Jakmile někdo nepovolaný vstoupí do prostoru sečení, okamžitě stroj zastavte a vypněte žací ústrojí.

! Nesekejte poblíž výsypky, jámy nebo břehů. Žací stroj se může náhle převrhnout, jestliže se kolo dostane přes okraj jámy, příkopu, nebo hrany, která se může utrhnout.

! Při práci se vyhýbejte krtčím hromádkám, betonovým podstavcům, pařezům, obrubníkům záhonů a chodníků, které nesmí přijít do kontaktu s noži a tím poškodit žací ústrojí a mechanismus stroje.

! Skryté předměty, jako jsou zavlažovače trávníku, kolíky, vodní ventily, základy, elektrické kabely apod., zapuštěné do travního drnu, se vždy snažte objíždět. Nikdy nejezděte přes tyto předměty.

! V případě nárazu na pevný předmět zastavte, vypněte žací ústrojí i motor a zkontrolujte celý stroj, zejména mechanismus řízení. Je-li to potřeba, proveďte před novým nastartováním opravu.

! Kde je to možné, vyhněte se práci se strojem v mokré trávě. Snížená přilnavost může být příčinou smyku.

! Vyhýbejte se překážkám (např. náhlá změna sklonu svahu, příkopy atd.), na kterých by se stroj mohl převrátit.

! Nezkoušejte udržet stabilitu stroje šlápnutím na zem.

! Se strojem pracujte pouze za denního světla nebo při dobrém umělém osvětlení.

! Nepracujte se strojem při dešti, bouřce a zejména ne při nebezpečí úderu blesku. Blesk může být příčinou vážného zranění nebo smrti. Nepoužívejte stroj, pokud se blíží bouřka a jsou vidět blesky nebo slyšet hromy; vyhledejte bezpečný úkryt.

! Se strojem se nesmí jezdit po veřejných komunikacích.

! Nenechávejte běžet motor v uzavřených prostorách. Výfukové plyny obsahují látky, které jsou bez zápachu a přitom jsou smrtelně jedovaté.

! Nedávejte ruce ani nohy pod kryt žacího ústrojí. Nikdy se nepřibližujte žádnou částí svého těla k rotujícím nebo pohybujícím se součástem stroje. Nepokoušejte se rukama nebo nějakým provizorním prostředkem brzdit nebo zpomalovat pohybující se žací nože!

! Nestartujte motor bez výfuku.

! Věnujte vždy plnou pozornost řízení a ostatním činnostem, prováděných se strojem. Mezi nejčastější příčiny ztráty kontroly nad strojem patří například:
- Prokluzování kol.
- Příliš rychlá jízda; nepřizpůsobení rychlosti jízdy a podmínkám a vlastnostem povrchu.
- Prudké brzdění, při kterém dochází k zablokování kol.
- Použití žacího stroje k jiným, než určeným účelům.

2.1.5 PO SKONČENÍ PRÁCE SE STROJEM

! Stroj odstavujte vždy jen na rovné ploše. Předtím, než ze stroje sestoupíte, se ujistěte, zda je úplně zastaven. Pamatujte na to, že po vypnutí motoru trvá několik sekund, než se přestanou žací nože otáčet. Udržujte stroj a jeho příslušenství vždy v čistotě a dobrém technickém stavu.

! Rotační nože jsou ostré a mohou způsobit zranění. Při jakékoliv manipulaci s noži používejte ochranné rukavice nebo nože obalte.

! Kontrolujte pravidelně šrouby a matice upevňující nože a dbejte, aby byly dotaženy správným utahovacím momentem (➡ 6.3.6).

! Věnujte zvýšenou pozornost samojistícím maticím. Po druhém povolení matice je snížena její samojistící schopnost, proto je nutné matici nahradit novou.

! Kontrolujte komponenty pravidelně a dle potřeby nahraďte ty, které je dle doporučení výrobce nutné vyměnit.

2.2 BEZPEČNOSTNÍ POKYNY PRO PRÁCI NA SVAHU

! Svahy jsou hlavní příčinou nehod, ztráty kontroly nad strojem či následného převrhnutí, které může vést k vážnému zranění i smrti. Sečení na svahu vyžaduje vždy zvýšenou pozornost. Jestliže si nejste jisti, nebo je to nad Vaše možnosti, na svahu nesekejte.

! Samojízdný žací stroj lze používat na svazích s max. sklonem do **12° (21%)**, při použití pohonu 4x4 s max. sklonem **15° (27%)** a jen ve směru spádnice, tj. nahoru nebo dolů. Bližší podrobnosti ➡ 5.5.4**.**

! Při změně směru je nutná zvýšená opatrnost. Neotáčejte se ve svahu, pokud to není nezbytně nutné.

! Dávejte pozor na díry, kořeny, terénní nerovnosti. Nerovný terén může zapříčinit převrácení stroje. Vysoká tráva může zakrýt skryté překážky. Odstraňte proto předem veškeré překážející předměty z plochy, na které budete sečení provádět.

! Zvolte takovou rychlost, abyste nemuseli zastavit v kopci.

! Buďte velmi opatrní s připojováním sběrného koše trávy, nebo dalších jiných připojení. Může to mít za následek snížení stability stroje.

! Všechny pohyby na svahu provádějte pomalu a plynule. Neprovádějte náhlé změny rychlosti či směru.

! Vyhněte se startování nebo zastavení ve svahu. V případě, že kola ztratí přilnavost, vypněte pohon nožů a sjeďte pomalu dolů.

! Ve svahu se rozjíždějte velmi opatrně a pomalu, aby nedošlo k „poskočení“ stroje. Před svahem vždy snižte rychlost pojezdu stroje, zvláště při sjíždění dolů snižte rychlost pojezdu na minimum pro využití brzdného efektu převodovky.

2.3 BEZPEČNOST DĚTÍ

Pokud obsluha žacího stroje není připravena na přítomnost dětí, může se přihodit tragická nehoda. Pohyb žacího stroje přitahuje jejich pozornost. Nikdy nespoléhejte na to, že děti zůstanou tam, kde jste je viděli stát naposledy.

! Nenechte děti bez dozoru v místech, kde sekáte trávu.

! Buďte pohotoví a v případě přiblížení dětí vypněte stroj.

! Před a při couvání se dívejte za sebe a na zem.

! Nikdy nepřeváželte děti, mohou spadnout a vážně se zranit, nebo by mohly zasahovat nebezpečně do ovládání žacího stroje. Nikdy nedovolte dětem stroj obsluhovat.

! Dbejte zvýšené opatrnosti v místech s omezenou viditelností (v blízkosti stromů, keřů, zdiva atp.).

2.4 POŽÁRNÍ BEZPEČNOST

Při používání žacího stroje je nutno dodržovat zásady a předpisy pro bezpečnost práce a požární ochranu vztahující se na práci s tímto druhem strojů.

! Pravidelně odstraňujte hořlavé látky (suchou trávu, listí atp.) z prostoru výfuku, motoru, akumulátoru a všude tam, kde by mohly přijít do styku s benzínem nebo olejem, následně se vznítit a tím způsobit požár stroje.

! Nechte motor žacího stroje vychladnout dříve, než jej odstavíte do uzavřeného prostoru.

! Věnujte zvýšenou opatrnost při práci s benzínem, olejem a jinými hořlavinami. Jedná se o vysoce hořlavé látky, jejichž výpary jsou výbušné. Při této práci nekuřte. Nikdy neodšroubovávejte víčko nádrže a nedoplňujte benzin při chodu motoru, je-li motor teplý a nebo je-li stroj v uzavřených prostorách.

! Zkontrolujte přívod benzínu před použitím, nedolévejte benzin až k hrdlu nádrže. Teplota motoru, slunce a roztažnost paliva může vést k přetečení a následnému požáru. Pro uchovávání hořlavin používejte pouze nádob k tomu určených. Nikdy neskladujte kanystr s benzínem nebo stroj uvnitř budovy v blízkosti jakéhokoliv zdroje tepla. Věnujte zvýšenou opatrnost při obsluze akumulátoru. Plyn v akumulátoru je vysoce explozivní, proto v blízkosti akumulátoru nekuřte a nepoužívejte otevřený oheň, aby nedošlo k vážnému zranění.

2.5 NEBEZPEČNÉ OBLASTI STROJE - ZBYTKOVÁ RIZIKA

! Žací stroj je konstruován tak, aby při jeho správné obsluze za bezvadného technického stavu neohrožoval obsluhujícího pracovníka a okolí. Přesto mohou během provozu, údržby a seřizování nastat situace, které jsou pro pracovníky zdrojem nebezpečí, pokud si jich nebudou vědomi a nebudou dodržovat bezpečnostní pokyny zde uvedené. Tato nebezpečí jsou tak zvaná zbytková rizika – jsou to rizika, která zůstávají, i když byla uvážena a zavedena všechna preventivní a ochranná opatření. Zbytková rizika vyvstávají při obsluze, údržbě a opravách stroje. Proto musí každá osoba, která přijde pracovně do styku se strojem, tato rizika znát a musí dodržovat všechna doporučení k jejich minimalizaci.

ŽACÍ NOŽE

! Rotující žací nože jsou velmi ostré a při kontaktu s nimi hrozí nebezpečí vážného poranění končetin. Nepřibližujte proto ruce ani nohy pod kryt žacího ústrojí. Nikdy se nepřibližujte žádnou částí svého těla k rotujícím nebo pohybujícím se nožům. Nepokoušejte se rukama nebo nějakým provizorním prostředkem brzdit nebo zpomalovat pohybující se žací nože!

POHYBLIVÉ A HORKÉ ČÁSTI

! Při nastartovaném motoru jsou v činnosti části, které rotují a mohou způsobit vážná poranění částí těla. Při údržbě a seřizování částí stroje pod kapotou nebo pod zvednutým strojem proto dbejte zvýšené opatrnosti a nikdy se nepřibližujte žádnou částí těla k pohybujícím se částem. Údržbu a servis těchto částí navíc smí provádět pouze osoba, která dokonale zná principy pohybů těchto částí. Během provozu dochází k zahřívání částí stroje pod kapotou a při dotyku nechráněnou částí těla mohou způsobit vážné popáleniny. Před otevřením kapoty z důvodu údržby nebo servisu proto vždy nechejte stroj vychladnout a pro jistotu používejte ochranné rukavice.

MÍSTO OBSLUHY

! V místě obsluhy hrozí nebezpečí pádu z plošiny nebo uklouznutí vlivem nepozornosti. Při nastupování nebo vystupování ze stroje proto vždy buďte obezřetní. Dalším rizikem pro obsluhu je únava, stres nebo chybné jednání v důsledku pracovního přetížení, nedostatečného osvětlení sekané plochy nebo hluku při provozu. Během obsluhy stroje proto vždy používejte ochranu sluchu, nepřetěžujte se a dělejte přestávky.

PALIVOVÁ NÁDRŽ

! Palivo v nádrži je vysoce hořlavá látka, jejíž výpary jsou výbušné. Při práci s palivem nebo v blízkosti palivové nádrže (i zavřené) nikdy nekuřte, nepřibližujte se k ní s otevřeným ohněm ani s předměty, které produkují vysoké teploty.

3 PŘÍPRAVA PRO UVEDENÍ DO PROVOZU

Tato kapitola slouží především pro servisní pracovníky prodejce, kteří připravují stroj pro uživatele v rámci předprodejního servisu.
Pokud jste váš stroj obdrželi již sestavený a připravený k provozu, přejděte rovnou na kapitolu 4.
Pokud jste stroj vybalovali svépomocí, je nutno jej připravit k provozu dle pokynů této kapitoly. V případě, že si nejste jistí postupem nebo nemáte dostatečné vybavení, nářadí či zkušenosti, neváhejte kontaktovat prodejce stroje a požádejte jej o pomoc.
Všechny montážní práce doporučujeme provádět nejméně ve dvou osobách.

3.1 VYBALENÍ A KONTROLA DODÁVKY

Samojízdný žací stroj je dodáván na paletě v obalu z dřevěných desek. Skupiny, které bylo nutno z přepravních důvodů demontovat, jsou zabaleny v samostatném obalu.

Po dodání ihned zkontrolujte, zda není žací stroj poškozen. V případě poškození přizvěte dopravce. Nebude-li reklamace uplatněna včas, nelze případné nároky uplatnit.
Zkontrolujte, zda souhlasí Vámi objednaný typ stroje. V případě neshody stroj nevybalujte a rozpor ihned nahlaste dodavateli.

3.2 MANIPULACE S DODÁVKOU

Se zabalenou dodávkou manipulujte výhradně pomocí vysokozdvižného nebo paletového vozíku. Ližiny vozíku zasuňte do otvorů v paletě a stroj přesuňte na Vámi zvolené místo sestavení nebo skladování. Přepravujte vždy pouze jedno balení.

Minimální nosnost manipulačního zařízení: **500 kg**

Dřevěné latění není určeno ke zvedání pomocí jeřábu.
Používat manipulační zařízení mohou pouze osoby, které k tomu mají patřičné oprávnění a mají zkušenosti s jeho manipulací.
Vzhledem k velké hmotnosti zabaleného stroje doporučujeme provádět manipulaci nejméně ve dvou osobách.

3.3 SKLADOVÁNÍ PŘED VYBALENÍM

Nebudete-li stroj vybalovat a instalovat ihned po dodání, uskladněte jej za následujících podmínek:
- Stroj skladujte v originálním obalu v suchých prostorách, zabezpečených proti povětrnostním vlivům, které by mohly způsobit poničení obalů a zhoršení stavu.
- Dřevěný obal nepřevracejte na bok nebo dokonce spodní stranou vzhůru. Na obal nepokládejte předměty, ze kterých by mohlo docházet k úniku kapalin.
- Stroj nedemontujte z palety a nepřevracejte jej na bok nebo neopírejte v šikmé poloze.
- Na zabalený stroj nepodkládejte žádné jiné předměty nebo materiály.
- Pokud skladujete více zabalených strojů, smí být maximálně dvě balení na sobě.

Doporučené vlastnosti místa skladování:
Teplota od -10 °C do +35 °C
Vlhkost vzduchu <80 % při 21 °C
Čistota vzduchu Bezprašné prostředí
Ostatní Suché skladovací prostory

3.4 VYBALENÍ

- Z obalu nejprve odstraňte dřevěné desky vhodným nástrojem (páčidlo, kladivo apod.), vyjměte všechny samostatně balené celky, a nakonec odstraňte všechny zpevňovací prvky a obalové materiály. Dbejte na to, abyste žádnou část stroje nebo celků nepoškodili.
- Vizuálně zkontrolujte stroj a samostatné celky, zda nedošlo během přepravy k jejich poškození. V případě jakéhokoliv poškození ihned kontaktujte dodavatele a nepokračujte v sestavení stroje.

SAMOSTATNĚ BALENÉ CELKY

Vybalte následující samostatně zabalené celky:
- Volant
- Sedadlo
- Opěrky sedadla
- Dokumentace (viz následující kapitola)
- Zásobník trávy (v kartónové krabici, částečně rozmontovaný, se závěsy a spojovacím materiálem)

LIKVIDACE OBALOVÝCH MATERIÁLŮ

Po celkovém vybalení dbejte na správnou likvidaci obalových materiálů. Likvidaci provádějte dle příslušného zákona o odpadech platného ve Vaší zemi.

Pokud si postupem likvidace nejste jistí, svěřte jej specializované firmě.

3.5 DOKUMENTACE KE STROJI

Ke stroji je dodána následující dokumentace:
- Balící list
- Návod k obsluze
- Návod k obsluze motoru
- Návod k akumulátoru
- Servisní knížka

3.6 SKLADOVÁNÍ PŘED VYBALENÍM

Vzhledem k technickému charakteru této činnosti provádí přípravu žacího stroje do provozu prodejce Vašeho žacího stroje (dle následujících pokynů).

Před začátkem instalace odstraňte veškeré krycí ochranné materiály, umístěte žací stroj na rovnou plochu a srovnejte přední kola do přímého směru.

3.6.1 SEDADLO, VOLANT A AKUMULÁTOR

3.6.1a

a) Připevněte sedadlo na vyklápěcí konzolu:

- Vyklopte konzolu (**1**) sedadla zhruba o 90° nahoru.
- Do otvorů malého plechu (**2**) vložte šrouby (**3**) a plech přiložte ze spodní strany konzoly k levé drážce.
- Z horní strany konzoly nasuňte na šrouby (**3**) velký plech (**4**).
- Ke konzole přiložte sedadlo a přichyťte jej pomocí šroubů (**3**). Šrouby dotáhněte pouze lehce, sedadlo musí zatím zůstat pohyblivé.

3.6.1b

b) Namontujte mechanismus posouvání sedadla:

- Do hrany vnitřního otvoru konzoly zasuňte mechanismus polohování (**5**) sedadla.
- Ze spodní strany konzoly přiložte k mechanismu plíšek (**6**) a do jeho otvorů vsuňte šrouby (**7**). Lehce je dotáhněte.
- Upravte polohu sedadla a dotáhněte šrouby (**3**) i (**7**).
- Sklopte sedadlo i s konzolou do pracovní polohy a pomocí páčky mechanismu posouvání nastavte vyhovující polohu sedadla pro Vaši postavu.

3.6.1c

c) Připojte kabel bezpečnostního spínače:

- Odklopte sedadlo s konzolou.
- Do otvoru ve spodní straně sedadla vložte snímač a pootočením ve směru hodin jej upevněte. Pokud není zapojen elektrický kabel ke konektoru spínače, zapojte jej.

3.6.1d

d) Namontujte volant:

- Volantová tyč (1) je opatřena dvěma otvory umožňující nastavit volant do dvou výškových poloh. Zvolte otvor v závislosti na Vaší postavě a individuálních preferencí, nasaďte volant na tyč a natočte jej tak, aby se otvor (2) ve volantu a zvolený otvor v tyči kryly. Do otvoru pak vložte kolík (3) a zatlučte jej kladivem.
- V případě potřeby upravte sklon volantu pomocí svěrné páčky (4). Páčku povolte směrem k sobě, nastavte volant do vyhovující polohy a páčku utáhněte směrem od sebe.

Pokud je váš stroj vybaven sedadlem s opěrkami rukou, namontujte opěrky dle návodu výrobce sedadla. Návod je dodán spolu s ostatní dokumentací se strojem.

3.6.1e

e) Připojte akumulátor:

- Sejměte kryt pod volantem. V prostoru krytu se nachází akumulátor.
- Uvolněte šrouby na pólových vývodech akumulátoru.
- **Červený vodič** přiložte na (**+**) pól akumulátoru a zajistěte šroubem.
- **Hnědý vodič** připojte na (**–**) pól akumulátoru a zajistěte šroubem.

Při připojování akumulátoru je nutno vždy jako první připojit kladný kabel (+).
Umístění pólů se může lišit dle výrobce akumulátoru, proto si vždy nejprve ověřte, na které straně je který pól umístěn.
Při uvádění akumulátoru do provozu postupujte dle pokynů uvedených v návodu k akumulátoru, který je součástí dodávky. Dodržujte všechny bezpečnostní pokyny, které výrobce uvádí.

Ve vyjímečných případech je možné, že je z přepravních důvodů uvolněn nárazník stroje a zasunut směrem k sedadlu. V takovém případě postupujte následovně:

3.6.1f

f) Upevněte nárazník do správné polohy:

- Otevřete kapotu.
- Posuňte konzoly nárazníku směrem od sedadla – na rámu je zřetelně vyznačena správná poloha.
- Řádně dotáhněte šrouby konzol na obou stranách stroje a kapotu zavřete.

3.6.2 ZÁSOBNÍK TRÁVY

Zásobník trávy je dodán samostatně zabalený v krabici. Z přepravních důvodů jsou některé jeho části demontovány a je nutno je nejprve zkompletovat.

VYBALENÍ A OBSAH BALENÍ

Odstraňte veškerý obalový materiál a vybalené části si přehledně uspořádejte podle obrázku 3.6.2a.

3.6.2a

1) Víko s horním rámem a vakem
(2) Dno
(3) Přední trubka
(4) Zadní trubka
(5) Kontaktní pružina snímače naplnění zásobníku
(6) Dolní výztuhy
(7) Horní madlo víka
(8) Vysypávací páka
(9) Závěsy zásobníku
(10) Dolní závěs (pro přívěsný vozík)
(11) Spojovací materiál

Součástí obsahu balení zásobníku trávy jsou i náhradní střižné kolíky pro žací nože (4 ks). Tyto kolíky uchovejte pro budoucí použití.

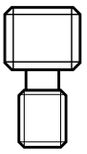

NÁHLED NA SESTAVENÝ ZÁSOBNÍK TRÁVY

Pozice odpovídají číslování obrázku **3.6.2a**.

3.6.2b

(1) Víko s horním rámem a vakem
(2) Dno
(3) Přední trubka
(4) Zadní trubka
(5) Kontaktní pružina snímače naplnění zásobníku
(6) Dolní výztuhy
(7) Horní madlo víka
(8) Vysypávací páka

SESTAVENÍ ZÁSOBNÍKU TRÁVY

3.6.2c

- K hornímu rámu pod víkem přišroubujte přední trubku.

3.6.2d

- Na levé stranu plechu horního rámu přichyťte kontaktní pružinu snímače naplnění zásobníku.

3.6.2e

- Dovnitř zásobníku přišroubujte zadní trubku. Pro zásobník s objemem 320 l využijte otvory blíž k přední trubce, pro zásobník 380 l využijte otvory dál od přední trubky.

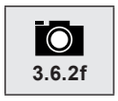
3.6.2f

- Překlopte zásobník o 90° a ze spodní strany přišroubujte dolní výztuhy. Jednu stranu výztuh přichyťte k přední trubce, druhou k zadní trubce. Pro zásobník s objemem 320 l použijte dvě výztuhy, pro zásobník 380 l použijte tři výztuhy.

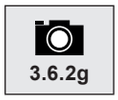
3.6.2g

- Překlopte zásobník o 90° a ze spodní strany přišroubujte dolní výztuhy. Jednu stranu výztuh přichyťte k přední trubce, druhou k šikmé trubce. Pro zásobník s objemem **320 l** použijte dvě výztuhy, pro zásobník **380 l** použijte tři výztuhy.


3.6.2h

- K víku přiložte shora horní madlo a přišroubujte jej ze spodní strany dvěma šrouby s podložkami, vloženými ze spodní strany do drážek výztuhy víka.

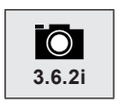
3.6.2i

- Vsuňte výsypnou páku do otvoru ve víku zásobníku.
- Do otvoru v dolním konci páky našroubujte z vnější strany šroub.


3.6.2j

- Na zadní desku stroje přišroubujte závěsy zásobníku trávy (1). Využijte přitom montážních značek na ploše desky, naznačující správnou polohu závěsů.
- Dolní závěs (2) přišroubujte pouze v případě, že budete využívat přívěsný vozík (volitelné vybavení).

SEŘÍZENÍ POLOHY ZÁSOBNÍKU PO INSTALACI


3.6.2k

- Zavěste zásobník trávy na závěsy (**1**) na zadní desce stroje.
- Zkontrolujte lícování zásobníku s blatníky. Špičky šipek, vylisovaných na víku zásobníku a kapotáže stroje musí být proti sobě a zároveň musí být mezi zásobníkem a zadní deskou mezera maximálně 3 mm.


3.6.2l

- Pokud zásobník nelícuje, znamená to, že závěsy (1) nejsou ve správné poloze.
- Sejměte zásobník a upravte polohu závěsů podle toho, ve kterém směru neseděl vůči stroji:
  - povolením šroubů (A) lze pohybovat závěsy směrem nahoru a dolů
  - povolením šroubů (B) lze pohybovat závěsy směrem vpřed a vzad
- Po úpravě polohy utáhněte šrouby, znovu zavěste zásobník a zkontrolujte správnou polohu.
- Zkontrolujte také polohu kontaktní pružiny snímače naplnění zásobníku (10) – pružina se musí dotýkat spínače (C), v opačném případě nebude funkční žací ústrojí.

3.7 KONTROLY PŘED NASTARTOVÁNÍM

3.7.1 KONTROLA OLEJE MOTORU

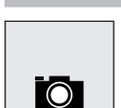
3.7.1

- Umístěte stroj na vodorovný povrch.
- Otevřete kapotu a najděte měrku oleje. V závislosti na typu motoru je měrka buď na jeho levé nebo na pravé straně.
- Vyšroubujte měrku oleje, otřete ji dočista suchým hadrem, vložte zpět a zašroubujte. Potom ji znovu vyšroubujte a zkontrolujte hladinu oleje. Hladina oleje musí být mezi oběma značkami na měrce. Pokud není, doplňte motorový olej tak, aby dosahoval až k horní značce.

Bližší popis včetně typu oleje naleznete v samostatném návodu výrobce motoru.

3.7.2 KONTROLA AKUMULÁTORU

Zkontrolujte stav akumulátoru podle návodu dodaného jeho výrobcem. Respektujte všechny pokyny výrobce a to především při kontrole a nabíjení akumulátoru.

3.7.3 NAPLNĚNÍ NÁDRŽE PALIVEM

V závislosti na provedení stroje je nádrž umístěna buď pod přední kapotou nebo v levém blatníku. Objem nádrže je uveden v technických datech. Typ paliva je uveden v samostatném návodu výrobce motoru

Používejte jen palivo, předepsané v návodu k obsluze motoru. Závady způsobené nesprávným palivem nejsou kryté zárukou.
Palivo doplňujte pouze při zastaveném a studeném motoru. Plňte nádrž v dobře větraném prostoru.
Při manipulaci s palivem nejezte, nekuřte a nepoužívejte otevřený oheň.
Pro plnění používejte nálevku určenou pro doplňování paliva.
Respektujte maximální povolené naplnění nádrže, tj. hladina paliva je ve spodní úrovni nalévacího hrdla. Nikdy neplňte nádrž nad tuto maximální hladinu.
Dbejte na to, aby při plnění nedocházelo k rozlévání paliva. Rozlité palivo se může velice snadno vznítit. Pokud se palivo rozlije, řádně jej utřete až do sucha.
Palivo vždy skladujte mimo dosah dětí.
Stroj nikdy nestartujte bez zašroubovaného uzávěru nádrže.

Postup plnění:

- Otevřete uzávěr nádrže. Otvírejte jej pomalu, protože v nádrži může být přetlak benzinových výparů.
- Do plnícího otvoru vložte nálevku a začněte doplňovat palivo z kanystru. Hladina paliva v žádném případě nesmí přesáhnout spodní úroveň nalévacího hrdla.
- Po naplnění nádrže vždy otřete okolí uzávěru i samotný uzávěr do sucha. Je vhodné zkontrolovat stav palivového potrubí.

Doporučujeme pravidelně čistit i vlastní nádrž, protože případné nečistoty v palivu mohou způsobit poruchu motoru.

3.7.4 KONTROLA TLAKU VZDUCHU PNEUMATIK

Před uvedením stroje do provozu zkontrolujte tlak vzduchu v pneumatikách.

Tlak vzduchu **v předních i v zadních** pneumatikách musí být v rozmezí **80 - 140** kPa.

Rozdíl mezi jednotlivými pneumatikami smí být **± 10 KPa**.



Nepřekračujte maximální tlak uvedený na aktuálně použitých pneumatikách.

3.7.5 KONTROLA HLADINY OLEJE V HYDRAULICKÉM OKRUHU (POUZE STROJE UJ102 4x4)



3.7.5

Stroj UJ102 4x4 je dodáván s prvotním odvzdušněním hydraulického rozvodu a s vyrovnávací nádržkou naplněnou předepsaným množstvím oleje. Při transportu může dojít k poklesu hladiny oleje v nádržce. Vyrovnávací nádržka je umístěna pod kapotou u sloupku řízení.

- Zkontrolujte, zda je hladina oleje mezi dvěma ryskami na vyrovnávací nádržce, případně doplňte potřebné množství předepsaného oleje (➡ 6.3.16).

Otřete okolí uzávěru nádrže i uzávěr vždy do sucha. Čistěte i celou nádrž pravidelně, protože případné nečistoty v oleji snižují životnost olejového filtru, případně mohou zapříčinit poruchu.

3.7.6 ODVZDUŠNĚNÍ HYDRAULICKÉHO OKRUHU (POUZE STROJE UJ102 4x4)

Úplného odvzdušnění hydraulického systému je dosaženo jízdou stroje během prvních hodin provozu – doporučujeme stroj “zaběhnout” mírným zatížením po dobu 1 – 2 hod. V případě, že se během prvotního záběhu změní charakter zvuku hydropohonu, může být zavzdušněna přední náprava. Odvzdušnění dosáhnete povolením zátky na levé a pravé straně přední nápravy. Až olej začne plynule vytékat, zátku opět utáhněte.

3.7.7 KONTROLA TĚSNOSTI HYDRAULICKÉHO OKRUHU (POUZE STROJE UJ102 4x4)

Zkontrolujte vizuálně hydraulický rozvod, zejména v místě připojení armatur k převodovkám, zda nedochází k úniku oleje. Při zjištění netěsností informujte Váš servis.

3.7.8 SJETÍ SE STROJEM Z PALETY

Po provedení všech montážních prací a kontrolách, uvedených v předchozích kapitolách, je možné sjet se strojem z palety. Pro tento účel si opatřete vhodné nájezdy, které umístěte před přední kola stroje.

- Nastartujte stroj dle kapitoly 5.2 NASTARTOVÁNÍ MOTORU a pomalu a opatrně sjeďte se strojem z palety. Pojezd se strojem viz kapitola 5.5 POJEZD SE STROJEM.
- Se strojem lze sjet z palety i bez nastartování. K tomu je potřeba vyřadit pohon zadních kol. Bližší podrobnosti viz 4.2 POPIS A FUNKCE OVLÁDACÍCH PRVKŮ / (21) A (22) PÁKA BY-PASSU – VOLNÝ POHYB ZADNÍCH KOL.



Pokud se rozhodnete sjet se strojem z palety za pomoci bypassu, buďte velmi opatrní, aby se při sjíždění z nájezdů stroj příliš nerozjel a nenarazil do osob nebo vybavení místnosti.

4 OVLÁDÁNÍ STROJE

4.1 UMÍSTĚNÍ HLAVNÍCH OVLÁDACÍCH PRVKŮ A KONTROLEK



4.1a

(1) Páka plynu

(2) Informační panel (volitelné vybavení)

(3) Zásuvka 12V (volitelné vybavení)

(4) Spínač AUT/MAN - ovládání funkce sekání při naplnění zásobníku trávy (volitelné vybavení)

(5) Spínač žacího ústrojí

(6) Deaktivace odpojení žacího ústrojí při jízdě vzad

(7) Hlavní spínač

(8) Bzučák

(9) Parkovací brzda

(10) Tempomat (volitelné vybavení)

(11) Sytič

(12) Kontrolka brzdového pedálu a parkovací brzdy

(13) Pedál uzávěrky diferenciálu

(14) Brzdový pedál

(15) Pedál pojezdu vzad

(16) Pedál pojezdu vpřed

(17) Páka mulčovací klapky

(18) Páka nastavení výšky žacího ústrojí

(19) Páka aretace polohy žacího ústrojí

(20) Páka vysypání zásobníku trávy

(21) Páka by-passu pro převodovku K62

(22) Páka by-passu pro převodovku K46

(23) Klapka naplnění zásobníku trávy

(24) Pružina zajištění polohy zásobníku trávy při jízdě v terénu

(25) Snímač pružiny naplnění zásobníku trávy

4.2 POPIS A FUNKCE OVLÁDACÍCH PRVKŮ

Vyobrazená umístění ovládacích prvků se mohou lišit od skutečného umístění a to v závislosti na zvolené konfiguraci stroje.

(1) PÁKA PLYNU

Slouží k regulaci otáček motoru. Má tři následující polohy:

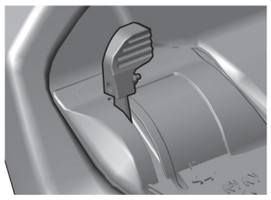

SYTIČ*	Start motoru za studena
MAX	Maximální otáčky motoru
MIN	Minimální otáčky motoru (volnoběh)

* Pouze u strojů s motorem BS15, BS17, KO15, TE17 a HO16

(2) INFORMAČNÍ PANEL (volitelné vybavení)

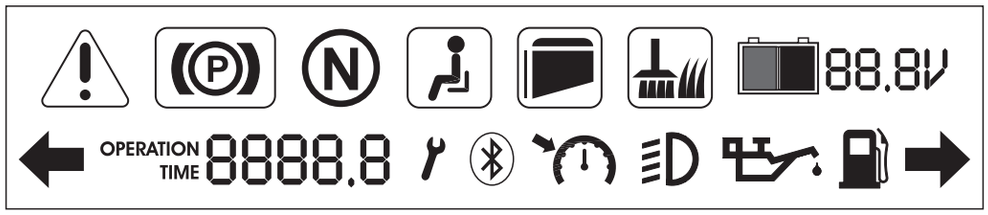

Informační panel obsahuje displej a kontrolky, které společně slouží k signalizaci stavu hlavních funkcí stroje a k zobrazení základních informací.

	VÝSTRAŽNÝ TROJÚHELNÍK Svítí v případě nesplnění podmínek startu nebo spuštění žacího ústrojí.
	PARKOVACÍ A PROVOZNÍ BRZDA Svítí: Při sešlápnutí pedálu brzdy nebo při zajištění parkovací brzdy. Bliká a současně svítí výstražný trojúhelník: Nesplnění podmínky startu (sešlápněte pedál brzdy).
	KONTROLKA NEUTRÁLU Bliká a současně svítí výstražný trojúhelník: Není splněna podmínka startu (uvolněte pedál pojezdu).
	PŘÍTOMNOST OBSLUHY Svítí: Není přítomna obsluha. Bliká a současně svítí výstražný trojúhelník: Není splněna podmínka startu (posaďte se na sedadlo).
	KONTROLKA PŘÍTOMNOSTI A NAPLNĚNÍ ZÁSOBNÍKU TRÁVY Bliká současně s kontrolkou žacího ústrojí: Došlo k automatickému zastavení žacího ústrojí po naplnění koše (funkce AUT). Bliká a současně svítí výstražný trojúhelník: Nesplnění podmínky spuštění žacího ústrojí (nasaďte zásobník trávy).
	ŽACÍ ÚSTROJÍ Svítí: Žací ústrojí je spuštěno. Bliká a současně svítí výstražný trojúhelník: Nesplnění podmínky startu (vypněte žací ústrojí). Bliká po vypnutí žacího ústrojí: Doběh žacího ústrojí.
88.8V	**DOBÍJENÍ AKUMULÁTORU*** Číselná hodnota zobrazuje aktuální napětí na akumulátoru. Prázdný piktogram: Akumulátor je OK (12,6-14 V) a je správně dobíjen. Modrá barva: Napětí akumulátoru je nad 14 V, pokud svítí dlouhodobě při práci stroje, zkontrolujte dobíjecí soustavu motoru. Červená barva: Nízké napětí akumulátoru (do 12,6 V), zkontrolujte dobíjecí soustavu motoru.
	NEVYUŽITO Symbol je připraven pro budoucí verzi panelu.

OPERATION TIME 8888.8	**POČÍTADLO MOTOHODIN**** Z obrazuje celkový počet motohodin.
8888.8	**OTÁČKY MOTORU** [ot/min]*** Po nastartování stroje se otáčky motoru zobrazují po dobu cca 10 sec.
	**SERVIS / NOUZOVÝ REŽIM** Stroj vyžaduje servisní zásah.
	**NEVYUŽITO** Symbol je připraven pro budoucí verzi panelu.
	**KONTROLKA TEMPOMATU** Rozsvítí se po aktivaci tempomatu.
	**KONTROLKA OSVĚTLENÍ** Rozsvítí se, pokud zapnete osvětlení stroje.
	**TLAK OLEJE MOTORU** Rozsvítí se červeně, pokud poklesne tlak oleje motoru. Zkontrolujte stav naplnění motorového oleje a v případě potřeby olej doplňte.
	**KONTROLKA PALIVA** Rozsvítí se, pokud je hladina paliva nízká. (U některých modelů není tato kontrolka aktivní).
	**NEVYUŽITO** Symbol je připraven pro budoucí verzi panelu.

* = V případě, že po nastartování motoru a chodu stroje v maximálních otáčkách bez spuštěného žacího ústrojí a rozsvícených světel nedojde po cca 1 minutě provozu ke zhasnutí červené kontrolky, případně rozsvícení modré, jedná se o poruchu v obvodu dobíjení a je nutné vyhledat odborný servis.

** = Manipulace s počítadlem motohodin (snímacím kabelem na svíčce) znamená ztrátu záruky.

*** = Není zobrazen text „OPERATION TIME".

POZOR:
V případě, že z jakéhokoliv důvodu není připojen kabel snímání otáček motoru (na svíčce motoru), motor po 30 sec zhasne a celý displej začne přerušovaně blikat. V tomto případě je možné využít funkci nouzového dojezdu.

(3) ZÁSUVKA 12V (volitelné vybavení)

Zásuvka 12 V je umístěna pod informačním panelem.



Zásuvku lze využít například pro následující činnosti:

- zapojení/dobíjení mobilního telefonu
- zapojení přenosné svítilny

Zásuvku nelze používat k dobíjení akumulátoru!

(4) SPÍNAČ OVLÁDÁNÍ FUNKCE SEKÁNÍ PŘI NAPLNĚNÍ ZÁSOBNÍKU TRÁVY (volitelné vybavení)

Spínač AUT/MAN slouží k vypnutí a zapnutí ovládání funkce sekání (žacího ústrojí) při naplnění zásobníku trávy.

V poloze **MAN** je sekání zapnuto trvale a pokud je zásobník trávy naplněn, může ve vynášecím tunelu dojít k hromadění posečené hmoty. Proto je tato poloha určena pouze pro krátkodobé použití pro dokončení sekání velmi malých zbytků plochy.

Pokud je stroj vybaven akustickou signalizací (bzučákem), je tato funkce uvedena v činnost automaticky při naplnění koše.

V poloze **AUT** dochází k automatickému vypínání funkce sekání v okamžiku, kdy je zásobník trávy naplněn.

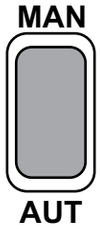

Poloha	Zásobník trávy naplněn	Žací ústrojí
AUT	**NE**	**ZAPNUTO**
AUT	**ANO**	**VYPNUTO**
MAN	**NE**	**ZAPNUTO**
MAN	**ANO**	**ZAPNUTO**

(5) SPÍNAČ ŽACÍHO ÚSTROJÍ

Spínač R slouží k vyřazení automatické funkce odpojení žacího ústrojí při jízdě vzad (symbol 5.5.1)



1	**ZAPNUTO**	Zapnutí žacího ústrojí / žací ústrojí je zapnuto
0	**VYPNUTO**	Vypnutí žacího ústrojí / žací ústrojí je vypnuto

(6) DEAKTIVACE ODPOJENÍ ŽACÍHO ÚSTROJÍ PŘI JÍZDĚ VZAD

Spínač **R** slouží k vyřazení automatické funkce odpojení žacího ústrojí při jízdě zpět (➡ 5.5.1).



Spínač je nutno stisknout v době, kdy již bylo žací ústrojí automaticky odpojeno, ale nože se ještě nezastavily (cca 4 s) a nebo při spuštěném žacím ústrojí bezprostředně před sešlápnutím pedálu pojezdu vzad. Při každé změně směru jízdy z pojezdu vzad na pojezd vpřed je potom opět automatické odpojení žacího ústrojí aktivováno.

(7) HLAVNÍ SPÍNAČ

Slouží k zapnutí/vypnutí chodu motoru. Má čtyři následující polohy:

	Symbol	Funkce	Zkratka *
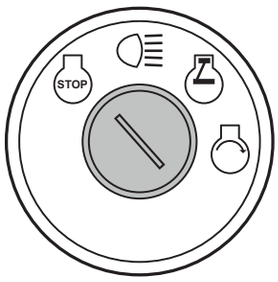		Zapalování je vypnuto, motor neběží. Pokud motor běží, otočením klíče do této polohy se vypne motor i osvětlení. Klíč je možné vysunout.	STOP
		Bez ohledu na stav motoru (běží nebo je vypnutý), otočením do této polohy se rozsvítí světla.	SVĚTLA
		Motor je připraven k nastartování. Denní svícení zapnuto (dle konfigurace stroje). Do této polohy se po nastartování motoru automaticky vrací klíč.	ON
		Nastartování motoru. Jakmile motor nastartuje, klíč uvolněte. Klíč se automaticky vrátí do polohy ON.	START

* Tyto zkratky jsou používány jako náhrada symbolů v tomto návodu.

(8) BZUČÁK



Bzučák slouží ke zvukové signalizaci naplnění zásobníku trávy.

Po zvukové signalizaci naplnění zásobníku nedochází k přerušení pohonu žacího ústroji!

(9) PÁKA PARKOVACÍ BRZDY

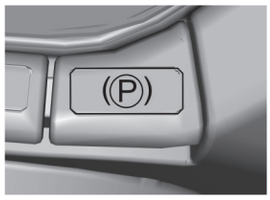

Parkovací brzda má dvě polohy. V poloze **zasunuté** je brzda neaktivní, po **vytažení nahoru** při sešlápnutém brzdovém pedálu se parkovací brzda zaktivuje (zabrzdí).

Sešlápnutím brzdového pedálu dojde k odbrzdění parkovací brzdy, přičemž se páka automaticky uvolní a přesune do polohy zasunuto.

Pokud je páka v poloze zabrzděno, nikdy ji nestlačujte ručně dolů. Vždy sešlápněte brzdový pedál.

(10) TEMPOMAT

Tempomat se používá pouze při dlouhých a přímých jízdách. Před jakoukoliv změnou směru je nutno tempomat vypnout.

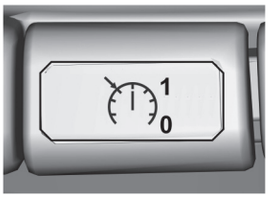

Tempomat je v činnosti pouze při zapnutém zapalování.

Zapnutí tempomatu:
1. Nastavte rychlost sešlápnutím pedálu pojezdu vpřed.
2. Vytáhněte tempomat směrem nahoru.
3. Uvolněte nohu z pedálu pojezdu vpřed.

Vypnutí tempomatu:
Sešlápněte pedál brzdy nebo pedál pojezdu vpřed.

(11) SYTIČ

Umožňuje start motoru za studena.

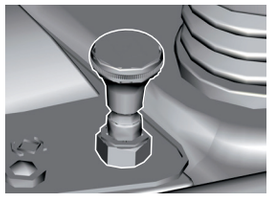

Samostatným sytičem jsou vybaveny stroje s motory 2V (V TWIN) s vyjímkou motorů s elektronickým sytičem.

(12) KONTROLKA BRZDOVÉHO PEDÁLU A PARKOVACÍ BRZDY

Kontrolka slouží k signalizaci sešlápnutí pedálu brzdy a zajištění parkovací brzdy.





Signalizace zajištění parkovací brzdy



Signalizace sešlápnutí pedálu brzdy

(13) PEDÁL UZÁVĚRKY DIFERENCIÁLU

Pedál se používá pouze v případě nutnosti a pouze při jízdě přímo vpřed.

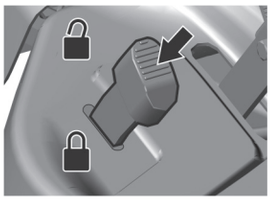

Sešlápnutím pedálu dolů dojde k zařazení uzávěrky.

Uvolněním pedálu se uzávěrka automaticky vyřadí z činnosti.

Nikdy nepoužívejte uzávěrku diferenciálu při změně směru jízdy. V opačném případě hrozí vážná porucha převodovky!

(14) BRZDOVÝ PEDÁL

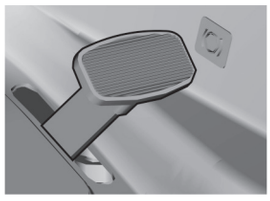

Sešlápnutím brzdového pedálu dojde k zabrzdění žacího stroje.

Pedál se rovněž používá při startování stroje – **nastartovat je možné pouze při sešlápnutém pedálu brzdy**.

(15) PEDÁL POJEZDU VZAD

Pedál ovládá náhon kol a reguluje rychlost jízdy stroje **vzad**.

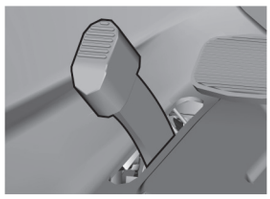

Čím více sešlápnete pedál směrem k podlaze, tím vyšší je rychlost stroje a naopak.

Po uvolnění se pedál automaticky vrátí do neutrální polohy a stroj se zastaví.

Bližší podrobnosti ➡ 5.5.

Změna směru jízdy vpřed/vzad je možná pouze až po zastavení stroje!

(16) PEDÁL POJEZDU VPŘED

Pedál ovládá náhon kol a reguluje rychlost jízdy stroje **vpřed**.

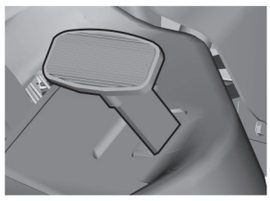

Čím více sešlápnete pedál směrem k podlaze, tím vyšší je rychlost stroje a naopak.

Po uvolnění se pedál automaticky vrátí do neutrální polohy a stroj se zastaví.

Bližší podrobnosti ➡ 5.5.

Změna směru jízdy vpřed/vzad je možná pouze až po zastavení stroje!

(17) PÁKA MULČOVACÍ KLAPKY

Páka má dvě funkce:

1) **Sběr trávy** – posečená tráva je sbírána do koše na trávu
2) **Mulčování** – posečená tráva je rozprostírána pod žací stroj

Před přesunutím páky z polohy pro sběr trávy do koše do polohy pro mulčování (dolů) zastavte stroj a nechejte žací ústrojí zhruba 20 sekund bez funkce sečení, aby došlo k vyfoukání zbytků trávy z vynášecího tunelu. Teprve pak přesuňte páku do polohy pro mulčování a rozjeďte se. Nedodržení tohoto postupu může způsobit nesprávnou funkci klapky a ucpání vynášecího tunelu.

4.1b

Nastavením páky do polohy **A** (blíže k předním kolům) dochází k otevření mulčovací klapky a **tráva je sbírána do zásobníku trávy**.
Nastavením páky do polohy **B** (blíže k zadním kolům) se mulčovací klapka uzavře a **tráva je rozprostírána pod žací stroj**.

Aby byla zajištěna správná funkce mulčovací klapky, vyčistěte po skončení práce dokonale žací ústrojí i vynášecí tunel od zbytků trávy a jiných nečistot.

(18) PÁKA NASTAVENÍ VÝŠKY ŽACÍHO ÚSTROJÍ

Páka slouží k nastavení výšky žacího ústrojí od země.

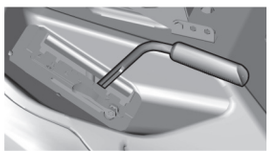

Páka má **7** pracovních poloh, které odpovídají výšce sečení **3 až 9,5 cm**.

Čím vyšší je číslo polohy páky, tím vyšší porost po sečení zůstává.

Při pojezdu stroje bez sečení musí být páka nastavena do polohy **7**.

(19) PÁKA ARETACE POLOHY ŽACÍHO ÚSTROJÍ

Páka slouží k zaaretování polohy žacího ústrojí.

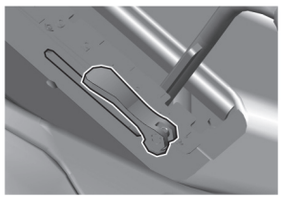

Páku lze použít pro první čtyři polohy žacího ústrojí. Nejprve odklopte páku aretace nahoru, potom nastavte páku žacího ústrojí do vyhovující polohy a tuto polohu zaaretujte sklopením páky aretace dolů.

(20) PÁKA VYSYPÁVÁNÍ ZÁSOBNÍKU TRÁVY

Páka slouží k vyprazdňování zásobníku trávy.

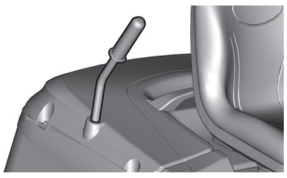

Bližší podrobnosti ➡ 5.6.

(21) / (22) PÁKA BY-PASSU – VOLNÝ POHYB ZADNÍCH KOL

Páka by-passu slouží k vyřazení převodu pro pohon zadních kol pro tlačení nebo tažení stroje bez použití motoru. V závislosti na použité převodovce je umístěna buď za levým zadním kolem, nebo na zadní desce stroje. Má tyto polohy:

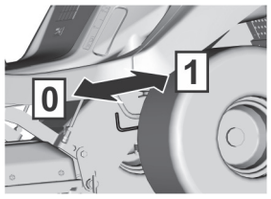

Poloha	Pohon zadních kol	Použití
[0]	**VYPNUT**	Při tlačení stroje, motor je v klidu
[1]	**ZAPNUT**	Za jízdy, motor je v chodu

POZOR! U stroje UJ102 4x4 **není možné** z konstrukčních důvodů **odpojit pohon přední nápravy** – hydraulický systém není vybaven obtokovým ventilem. Tímto je značně omezena možnost pohybu stroje při vypnutém motoru. Přední náprava je při takovémto pohybu značně přetěžována a může dojít k jejímu poškození. V případě nutnosti pohybu stroje při vypnutém motoru **tlačte stroj vždy s nadlehčenou přední nápravou!**
Páka by-passu se u tohoto uspořádání používá především při odvzdušňování hydrostatického systému. Vzhledem k náročnosti na vybavení přenechejte tuto činnost specializovanému servisu.
Stroj nesmí být provozován (zařazen pojezd), pokud je páka by-passu v poloze vypnuto – **hrozí nebezpečí vážného poškození převodovek!**

(23) KLAPKA NAPLNĚNÍ ZÁSOBNÍKU TRÁVY

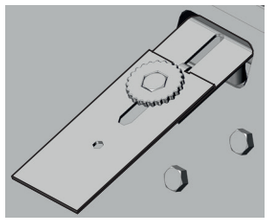

Slouží k signalizaci stavu naplnění zásobníku trávy.

(24) PRUŽINA ZAJIŠTĚNÍ POLOHY ZÁSOBNÍKU TRÁVY PŘI JÍZDĚ V TERÉNU

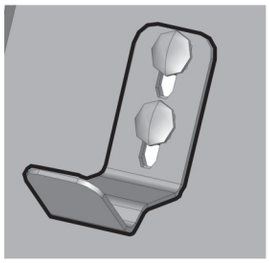

Slouží k zajištění polohy zásobníku trávy během jízdy v terénu s většími nerovnostmi.

(25) SNÍMAČ PRUŽINY NAPLNĚNÍ ZÁSOBNÍKU TRÁVY

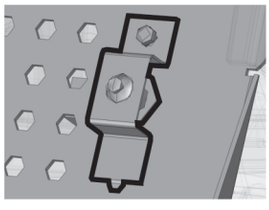

Slouží k sepnutí pružiny naplnění zásobníku trávy.

5 PROVOZ A OBSLUHA STROJE

Informace, které je dobré znát před prvním spuštěním žacího stroje:

- Žací stroj je vybaven bezpečnostními kontakty, které se spínají:
  - spínačem umístěným pod sedadlem
  - spínačem nasazení zásobníku trávy, případně deflektoru
  - spínačem naplnění zásobníku trávy
  - spínačem pedálu brzdy
- Motor se automaticky zastaví, opustí-li řidič sedadlo a stroj není zabrzděn parkovací brzdou.
- Motor může být nastartován jen tehdy, je-li žací ústrojí vypnuto a je nasazen zásobník trávy, případně deflektor, který při mulčování slouží k zabránění vstupu posečené trávy do přívodního tunelu k zásobníku trávy a je sešlápnut pedál brzdy.

5.1 KONTROLY PŘED NASTARTOVÁNÍM STROJE

Před nastartováním žacího stroje zkontrolujte následující:

- Hladinu oleje v motoru (➡ 3.4.1)
- Stav akumulátoru (➡ 3.4.2)
- Stav paliva (➡ 3.4.3)
- Tlak vzduchu v pneumatikách (➡ 3.4.4)
- Zda je páka by-passu v poloze „**1**"

5.2 NASTARTOVÁNÍ MOTORU

Stroj je vybaven systémem blokování startu motoru, pokud nejsou splněny následující bezpečnostní podmínky:

- Je vypnutý pohon žacího ústrojí
- Není sešlápnut pedál pojezdu
- Obsluha stroje sedí na sedačce
- Pedál brzdy je sešlápnut, nebo je brzda zajištěna v parkovací poloze

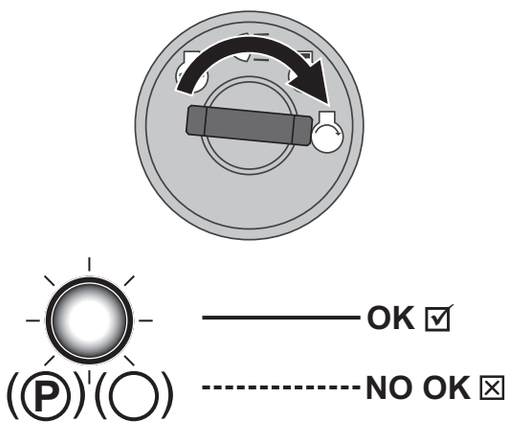

Splnění těchto podmínek je v okamžiku spuštění motoru signalizováno **nepřerušovaným rozsvícením** červené kontrolky brzdového pedálu a parkovací brzdy (Ⓟ)(◯).

<u>Červená kontrolka plní též funkci signalizace stavu akumulátoru!</u>
Pokud začne červená kontrolka přerušovaně svítit (blikat), i když jste nesešlápli pedál brzdy a klíčkem jste otočili do polohy „zapalování zapnuto", je akumulátor nedostatečně nabitý. Pokud dojde k rozsvícení kontrolky přerušovaným svitem za chodu motoru, nefunguje správně systém dobíjení akumulátoru. V takovém případě se co nejdříve obraťte na autorizovaný servis.

Nesplnění těchto podmínek je v okamžiku spuštění motoru signalizováno **přerušovaným svitem (blikáním)** červené kontrolky brzdového pedálu a parkovací brzdy (Ⓟ)(◯).

Po splnění uvedených podmínek nastartujte motor následovně:

1) Sešlápněte pedál brzdy.
2) Páku nastavení výšky žacího ústrojí nastavte do polohy „**7**".
3) Páku plynu nastavte následovně:
   - U strojů s dvojválcovým motorem do polohy **„MAX**"
   - U strojů s jednoválcovým motorem do polohy „**SYTIČ**"
4) Vytáhněte sytič (pouze u strojů, které jsou samostatným sytičem vybaveny)
5) Otočte klíčkem do polohy „Zapalování zapnuto" a vyčkejte **minimálně 1 sekundu**. Po tuto dobu probíhá diagnostika elektronického systému stroje. Následně otočte klíčkem do polohy "**Spuštění motoru**" a startujte. Po nastartování klíček pusťte, klíček se automaticky vrátí do polohy „**Zapalování zapnuto**".

Jakmile motor naskočí, pusťte klíček zapalování. **Doba startování nesmí překročit 10 sekund, jinak hrozí poškození spínače! Nikdy nepoužívejte ke startování vnější pevné startovací zdroje! Může dojít k poškození elektroinstalace. Připojení akumulátoru 12V s vyšší kapacitou je možné.**

6) Zasuňte sytič (pouze u strojů s dvouválcovým motorem).
7) Páku plynu pomalu přesuňte do polohy „**MIN**"

Před zapnutím žacího ústrojí nechejte motor pár minut běžet.

Nikdy nenechávejte nastartovaný motor v uzavřeném nebo špatně větraném prostoru. Výfukové plyny obsahují zdraví škodlivé látky.
Ruce, nohy a volný oděv držte **z dosahu** pohyblivých součástí a výfuku.

5.2.1 SYSTÉM NOUZOVÉHO DOJEZDU

Stroj je vybaven speciálním systémem nouzového dojezdu, který umožňuje nouzové nastartování a dojezd stroje v případě, že stroj z důvodu nějaké poruchy v elektroinstalaci stroje není možné nastartovat normálním způsobem při splnění všech podmínek startu, viz výše.

Postup aktivace systému nouzového dojezdu:

- sedněte na sedačku
- sešlápněte pedál brzdy
- klíček ve spinací skříňce nastavte do polohy „zapalování zapnuto“ (elektrické obvody propojeny)
- 5 x stiskněte tlačítko R

Následně je možné nastartovat stroj a nouzově dojet na místo odvozu do servisní dílny. Ve stavu nouzového dojezdu není možné spustit žací ústrojí!

5.3 VYPNUTÍ MOTORU

a) Páčku ovládání plynu přesuňte do polohy „**MIN**“.
b) Pokud je zapnuto žací ústrojí, vypněte jej zatlačením na spínač dolů.
c) Vypněte motor otočením klíčku do polohy „**STOP**“ a vyjměte klíček ze zapalování.

Je-li motor přehřátý, nechte jej chvíli běžet při minimálních otáčkách.

Nikdy nezastavujte motor pouhým sesednutím ze sedadla, ponechání klíčku v zapalování v poloze „ON“ může způsobit závadu na elektroinstalaci.

Vždy otočte klíček do polohy „OFF“ a vyjměte jej ze spínací skříňky. Předejdete tím nežádoucímu nastartování stroje nepověřenou osobou nebo dětmi.
Před vypnutím zapalování snižte otáčky na pomalý chod pro případ samozápalu. Nedodržení může mít za následek poškození motoru a výfuku.
Nikdy neodpojujte kabely akumulátoru za chodu motoru! Může dojít k poruše regulátoru motoru.

5.3.1 OPUŠTĚNÍ STROJE PŘI SPUŠTĚNÉM MOTORU

Pokud si přejete nebo potřebujete na nějakou chvíli opustit stroj (např. za účelem odstranění překážek apod.) a máte v úmyslu následně pokračovat v práci, je možné **sesednout a ponechat motor nastartovaný**. Šetří se tím baterie stroje.

Podmínky pro sesednutí ze stroje se spuštěným motorem:

- žací ústrojí je vypnuto
- páčka ovládání plynu je v poloze „**MIN**“
- je vyřazena rychlost a ruční brzda je zabrzděna (svítí kontrolka brzdy)

5.4 ZAPNUTÍ A VYPNUTÍ ŽACÍHO ÚSTROJÍ

5.4.1 ZAPNUTÍ ŽACÍHO ÚSTROJÍ

- Páku plynu přesuňte do polohy „**MAX**“.
- Pákou nastavení výšky žacího ústrojí nastavte pracovní polohu žacího ústrojí a tím i výšku sečení.
- Nastavte spínač žacího ústrojí do polohy „**ZAPNUTO**“.

Podmínky pro zapnutí žacího ústrojí:

- obsluha sedí na sedadle stroje
- je nasazen zásobník trávy, případně deflektor nebo kryt otvoru pro tunel
- spínač AUT/MAN (volitelné příslušenství) je v poloze „**AUT**“ a koš je prázdný
- spínač AUT/MAN (volitelné příslušenství) je v poloze “**MAN**”

5.4.2 VYPNUTÍ ŽACÍHO ÚSTROJÍ

- Vypněte žací ústrojí zatlačením na spínač dolů.

Opustí-li řidič sedadlo, zastaví se automaticky motor a tím také otáčení žacích nožů.

Nikdy však nevypínejte žací ústrojí jen sesednutím ze sedadla. Pokud nepřepnete klíček zapalování z polohy „ON“ do polohy „STOP“, je část elektroinstalace stále pod napětím a může dojít k její závadě. Také počítadlo motohodin zůstává v činnosti.

5.4.3 NASTAVENÍ VÝŠKY ŽACÍHO ÚSTROJÍ PRO SEČENÍ

- Chcete-li nastavit žací ústrojí **výš od země**, posuňte páku zvedání žacího ústrojí směrem **nahoru**.

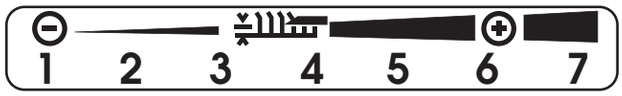

- Chcete-li nastavit žací ústrojí **blíže zemi**, posuňte páku zvedání žacího ústrojí směrem **dolů**.

Poloha „**1**“ se používá pro kopírování nerovností terénu. Neužívejte tuto výšku nastavení trvale, protože by mohlo dojít ke zvýšenému opotřebení dílů žacího ústrojí.
Žací ústrojí je vybaveno čtyřmi pojezdovými kolečky, které v případě nerovností terénu zvedají rám se žacím ústrojím a slouží tak jako ochrana žacích nožů před poškozením.

5.4.4 SEŘÍZENÍ OVLÁDACÍ SÍLY PÁKY NASTAVENÍ VÝŠKY ŽACÍHO ÚSTROJÍ

5.4.4

V případě, že pro přesun páky nastavení výšky žacího ústrojí z polohy do polohy musíte vynaložit velkou fyzickou sílu, povolte napnutí pružiny mechanismu páky. Pružina se nachází na pravé straně stroje a její správná délka je 93±1 mm pro UJ102, 115±1 mm pro UJ110 a 95±1 mm pro UJ122. Přitom je nutno nastavit páku výšky žacího ústrojí do polohy 1. Vhodným klíčem povolte matici a vyzkoušejte, zda Vám napnutí vyhovuje.

Pokud jde páka přesouvat až příliš snadno, pružinu napněte.

5.4.5 VYROVNÁNÍ ŽACÍHO ÚSTROJÍ

Pro docílení nejlepších výsledků sečení musí být žací ústrojí správně výškově ustaveno. Postup seřízení je uveden v kapitole „**6.3.7 ŽACÍ ÚSTROJÍ - KONTROLA A VYROVNÁNÍ**“ tohoto návodu.

5.5 POJEZD SE STROJEM

Obecná upozornění před zahájením pojezdu:

- Ujistěte se, že **parkovací brzda je odbrzděna**. Páka parkovací brzdy nesmí zůstat ve vytažené poloze – kontrolka svítí (➡ 4.2). Sešlápnutím pedálu provozní brzdy se parkovací brzda automaticky uvolní. Pokud sešlápnete pedál pojezdu v případě, kdy je zajištěna parkovací brzda a svítí kontrolka brzdy, ihned dojde k zastavení motoru. Toto platí i při současném sešlápnutí pedálu brzdy a pojezdu během jízdy. **Tímto je chráněna hydropřevodovka před poškozením!**
- Páka by-passu musí být nastavena do polohy „**1**“, tj. **by-pass** pojezdu **musí být zapnut**.
- Při přejíždění na místo, kde bude prováděno sečení, **musí být žací ústrojí vypnuto a zvednuto do nejvyšší polohy**, tj. páka nastavení výšky žacího ústrojí musí být v poloze „**7**“.
- **Při přejíždění překážek** s výškou **nad 8 cm** (obrubníky apod.) je nutné používat **nájezdy**, aby nedošlo k poškození žacího ústrojí a převodové skříně.
- **Vyvarujte se** tvrdým **nárazům** předních kol **do pevných překážek**, může dojít k poškození přední nápravy, zejména při vysoké rychlosti stroje.

5.5.1 POJEZD VPŘED/VZAD

- Páku plynu pomalu přesuňte do polohy „**MIN**“. Tím se sníží otáčky motoru.
- Pomalu sešlapujte pedál pojezdu dle požadovaného směru jízdy (vpřed nebo vzad).

Pozor - při rychlém sešlápnutí pedálu hrozí nebezpečí úrazu!

- **Změna směru** pojezdu **vpřed-vzad** je možná pouze **po zastavení stroje.** Pokud není stroj zastaven, hrozí porucha převodovky.
- **Nikdy nepoužívejte pedál pojezdu a pedál brzdy současně** - jinak hrozí porucha převodovky.

Stroj je vybaven systémem **automatického odpojení žacího ústrojí při jízdě zpět** rychlostí vyšší než 0,3 m/s (cca 1 km/hod).

V případě úmyslné a kontrolované jízdy zpět se spuštěným žacím ústrojím je možné tuto bezpečnostní funkci vyřadit stlačením tlačítka **R** u volantu (➡ 4.2 (6)). Při každé změně směru jízdy z pojezdu vzad na pojezd vpřed je automatické odpojení žacího ústrojí opět aktivováno.

Při využití vyřazení této funkce tlačítkem R věnujte při jízdě vzad mimořádnou pozornost prostoru za strojem!

5.5.2 ZASTAVENÍ POJEZDU

Pojezd stroje vpřed/vzad se zastavuje **pozvolným uvolněním nohy z pedálu pojezdu** a následným **sešlápnutím pedálu brzdy**.

Při sešlápnutí pedálu brzdy se v případě aktivovaného tempomatu pedál pojezdu přesouvá automaticky do neutrální polohy. Brzdná dráha je přitom kratší než 2 m.

5.5.3 RYCHLOST POJEZDU A SEČENÍ TRÁVY

- Obecně platí, že **čím vlhčí, vyšší a hustší je tráva**, **tím nižší rychlost pojezdu** by měla být použita. Při příliš velké rychlosti stroje nebo při velkém zatížení klesají otáčky nožů, zhoršuje se kvalita sečení a může dojít k ucpávání vynášecího tunelu. V takovýchto podmínkách nastavte vždy maximální otáčky motoru.
- Jestliže je **tráva velmi vysoká**, je nutno **sekat vícekrát**. První řez provádějte v maximální výšce, případně se zmenšením šířky záběru. Druhý řez provádějte již v požadované výšce.
- V případě mulčování žacím ústrojím 110 cm je nutné obzvláště **důsledně přizpůsobit rychlost** výšce mulčovaného porostu vzhledem ke značnému zatížení motoru v tomto režimu! Čím vyšší tráva, tím nižší rychlost pojezdu.
- Doporučujeme sekání **v podélném či křížovém směru**. Překrývání předešlého záběru stroje umožní zvýšení účinku nožů a zlepší i vzhled posečeného pozemku.
- Při jízdě na nerovném povrchu může docházet ke kolísání pojezdové rychlosti.

Doporučené rychlosti pojezdu stroje dle podmínek:

Stav porostu	Doporučená rychlost
Vysoký, hustý a mokrý	2 km/hod
Průměrné podmínky	3 – 5 km/hod
Nízký, suchý porost	< 5 km/hod
Přejíždění bez zapnutého žacího ústrojí	< 8 km/hod

5.5.4 JÍZDA NA SVAHU

Tento žací stroj smí pracovat na svazích do sklonu až **12° (21%)**, při použití pohonu **4x4** sklon svahu nesmí překročit **15° (27%)**.
Při práci ve svahu je nutno dodržovat následující zásady:

- Jízdě ve svahu věnujte zvýšenou pozornost.
- Vždy používejte nižší rychlost pojezdu.
- Jezděte pouze kolmo na vrstevnice, tj nahoru a dolů. Jízda ve směru vrstevnice je možná se zvýšenou opatrností pouze při otáčení stroje. Jízdě ve směru vrstevnice se pokud možno vyvarujte.
- Při otáčení dbejte, abyste výše položeným kolem nenajížděli na vyvýšenou překážku (kámen, kořen stromu a podobně).
- Ze svahu a přes překážky jezděte pomaleji. Zvláštní opatrnost věnujte při zatáčení a otáčení se ve svahu.
- Při zastavení stroje ve svahu vždy používejte parkovací brzdu.

Správně

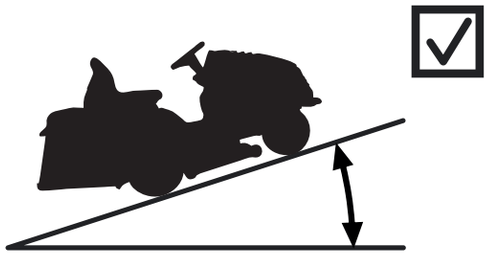

UJ102 / UJ110 / UJ122: **Max 12° (21%)**
UJ102 4x4: **Max 15° (27%)**

Nesprávně

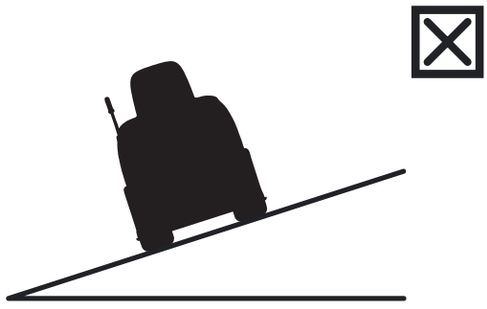

Při přetěžování stroje jízdou na svazích nad výše uvedené hodnoty může dojít k vážnému poškození převodové skříně. Za takto vzniklou závadu nenese výrobce žádnou zodpovědnost.

5.6 VYPRAZDŇOVÁNÍ ZÁSOBNÍKU TRÁVY

Stav naplnění zásobníku trávy je signalizován klapkou naplnění zásobníku. Pohybem posuvné části klapky (prodloužení či zkrácení ramene) lze regulovat úroveň naplnění zásobníku a optimalizovat tak jeho plnění pro různé druhy sbíraného porostu (suchá tráva, mokrá tráva, listí apod.).


5.6a

(1) Posuvná část vysunuta = minimální naplnění koše

(2) Posuvná část zasunuta = maximální naplnění koše

Postup vyprazdňování:

- Najeďte strojem na místo, kam chcete vyprázdnit zásobník trávy. Zastavte stroj a zabrzděte jej. Jste-li na svahu, použijte parkovací brzdu.
- Vypněte žací ústrojí zatlačením na spínač dolů.
- Pokud je na stroji instalován spínač AUT/MAN, nechte tento spínač v poloze „**AUT**“.
- Nastavte páčku plynu do polohy „**MIN**“.
- Vysuňte vysypávací páku zásobníku úplně nahoru (1) a jejím sklopením dolů (2) vyklopte zásobník, nechte jej volně vyprázdnit, postupně jej uvolňujte a sklopte jej zpět.


5.6b

6 ÚDRŽBA A SEŘÍZENÍ

Správně prováděná pravidelná údržba a kontrola žacího stroje pomáhá k prodloužení doby jeho bezproblémového provozu. Opotřebené nebo poškozené součásti musí být včas vyměněny. **Při výměně součástí používejte zásadně originální náhradní díly; použití neoriginálních dílů může způsobit poškození stroje, ohrozit zdraví obsluhy nebo jiných osob a v době záruční lhůty ztrácíte nárok na záruku.** Pro objednání náhradních dílů vždy kontaktujte výrobce stroje nebo autorizované servisy.



Nesprávně prováděná nebo zcela opomenutá údržba může vést nejen k problémovému provozu žacího stroje, ale může také způsobit poranění obsluhujícího pracovníka.

Veškeré bezpečnostní a ochranné prvky, demontované během údžby, vždy namontujte zpět na správné místo a vyzkoušejte jejich funkčnost.

6.1 PŘEHLED KONTROLY A ÚDRŽBY

INTERVAL	CELEK	ČINNOST	➡
PŘED KAŽDÝM POUŽITÍM	Motor a převodovka	Kontrola hladiny oleje	6.2.1 6.3.16
	Řemen pojezdu	Kontrola a seřízení	6.3.12
	Brzda	Kontrola ovládání	6.2.1
	Pneumatiky	Kontrola tlaku	6.2.1
	Kabely	Kontrola připevnění, kontrola rychloupínacích částí	6.2.1
	Šroubové spoje	Kontrola, případně dotažení	6.2.1
	Žací ústrojí	Kontrola napnutí ozubeného řemene pohonu nožů	6.3.9
	Bezpečnostní spínače a prvky	Kontrola funkce	6.2.1
PO PRVNÍCH 2 HODINÁCH	Motor a převodovka	Kontrola hladiny oleje	6.2.1
PO PRVNÍCH 5 HODINÁCH	Řemen pojezdu	Kontrola a seřízení[4]	6.3.12
	Žací ústrojí	Kontrola napnutí ozubeného řemene pohonu nožů[4]	6.3.9
		Kontrola správnosti napnutí klínového řemene pohonu žacího ústrojí[4]	6.3.8
PO KAŽDÉM POUŽITÍ	Žací ústrojí	Čištění a mytí	6.2.2
		Kontrola správnosti napnutí klínového řemene pohonu žacího ústrojí	6.3.8
	Celý stroj	Čištění	6.2.2
	Zásobník trávy	Čištění textilního vaku	6.2.2
	Šroubové spoje	Kontrola, případně dotažení	6.2.1
PO 25 HODINÁCH	Šroubové spoje	Kontrola, případně dotažení	6.2.1
	Řemen pojezdu	Kontrola a seřízení	6.3.12
	Přední náprava a řízení	Kontrola a seřízení vůle	6.3.11
	Žací ústrojí	Kontrola vůle, souososti hřídelů, kontrola a ostření nožů[3]	6.3.6 6.3.7
	Mazání	Mazání částí dle mazacího plánu	6.4

(pokračování)

INTERVAL	CELEK	ČINNOST	➡
PO 50 HODINÁCH	Vzduchový filtr a zapalovací svíčky	Kontrola, případně výměna[1,2]	6.3.2
	Mazání	Mazání částí dle mazacího plánu	6.4
PO 50 MOTOHODINÁCH	Hydrostatická převodovka strojů se systémem 4x4	Výměna oleje	6.3.16
PO 100 HODINÁCH	Motor, převodovka, elektromagnetická spojka	Kontrola a seřízení chodu	N
PO 200 MOTOHODINÁCH	Hydrostatická převodovka strojů se systémem 4x4	Výměna oleje	6.3.16
MĚSÍČNĚ	Pneumatiky	Kontrola tlaku	6.2.1
	Žací ústrojí	Kontrola napnutí ozubeného řemene pohonu nožů	6.3.9
PŘED SEZONOU	Palivový filtr	Výměna	N
	Akumulátor	Kontrola elektrolytu a čištění	6.3.1
	Řemen pojezdu	Kontrola a seřízení	6.3.12
	Žací ústrojí	Kontrola napnutí ozubeného řemene pohonu nožů	6.3.9
		Kontrola správnosti napnutí klínového řemene pohonu žacího ústrojí	6.3.8
	Přední náprava a řízení	Kontrola a seřízení vůle	6.3.11
PO SEZONĚ (ODSTAVENÍ STROJE)	Motor	Výměna oleje	6.3.2
	Kabely	Kontrola připevnění, kontrola rychloupínacích částí	6.2.1
	Žací ústrojí	Čištění	6.2.2

Vysvětlivky k tabulce:
1 = Výměnu provádějte častěji, pokud je žací stroj více zatěžován nebo pracuje při venkovních teplotách okolo 35°C nebo vyšších.
2 = V případě práce stroje v prašném prostředí provádějte kontrolu častěji.
3 = Kontrolu provádějte častěji, pokud stroj pracuje v písčitém prostředí.
4 = Kontrolu provádějte častěji, je-li nasazen nový řemen.
N = Návod výrobce, dodaný se strojem.



Kromě pravidelné údržby dle výše uvedené tabulky je nutno provádět výměnu oleje motoru a to podle doporučení v návodu, který vypracoval výrobce motoru a který je součástí dokumentace žacího stroje.

6.2 DENNÍ KONTROLA A ÚDRŽBA

Před začátkem jakékoliv údržbářské nebo servisní práce se znovu důkladně seznamte se všemi instrukcemi, zákazy a doporučeními uvedenými v tomto návodu.

Před každým čištěním, údržbou nebo opravami **vždy vyjměte klíček ze zapalování** a odpojte kabel svíčky.

Při práci používejte vhodný pracovní oděv a pracovní obuv. Při manipulaci se žacím nožem nebo při činnostech s rizikem pořezání používejte vhodné pracovní rukavice.

Vyvarujte se rozlití paliva, oleje nebo jiných škodlivých látek.

Neprovádějte žádné větší opravy, pokud nemáte potřebné nářadí a důkladné znalosti o provádění oprav spalovacích motorů!

Použitý olej, palivo či jiné nebezpečné látky a materiály likvidujte v souladu s platnými právními předpisy o ochraně životního prostředí.

6.2.1 PŘED ZAHÁJENÍM PRÁCE

KONTROLA TLAKU PNEUMATIK

Dodržujte předepsaný tlak v pneumatikách a pravidelně jej kontrolujte. Dodržení předepsaného tlaku je důležité pro rovnoměrné sečení. Jiné hodnoty tlaku mohou vést ke ztížené jízdě, případně až ke ztrátě kontroly nad strojem.

Tlak vzduchu v předních i v zadních pneumatikách musí být v rozmezí **80 - 140 KPa**, přičemž rozdíl mezi jednotlivými pneumatikami smí být **± 10 KPa**.

KONTROLA HLADINY OLEJE V MOTORU

Umístěte žací stroj na vodorovnou plochu. Odklopte kapotu a odšroubujte víčko plnícího otvoru. Vyšroubujte měrku oleje, otřete ji dočista, vložte zpět a zašroubujte. Potom ji znovu vyšroubujte a odečtěte hladinu oleje.

Hladina oleje musí být mezi oběma značkami na měrce. Pokud není, doplňte motorový olej tak, aby dosahoval až ke značce „**FULL**“.

Bližší podrobnosti o kontrole a plnění oleje jsou uvedeny v samostatném návodu, dodaným výrobcem motoru.

KONTROLA KABELŮ A ŠROUBOVÝCH SPOJŮ

Vizuálně zkontrolujte stav kabelů a manuálně zkontrolujte dotažení šroubových spojů.

KONTROLA FUNKCE BRZD

Zkontrolujte správnou funkci brzd. Postupujte následovně:

- Zastavte stroj na rovném povrchu a vypněte motor.
- Sešlápněte brzdový pedál a zapojte parkovací brzdu.
- Pomocí páky by-passu vyřaďte pohon zadních kol.
- Pokuste se ručně posunout stroj dopředu. Pokud se zadní kola protáčejí, je nutný servis brzd. Vyhledejte autorizovaný servis, který provede jejich seřízení.

KONTROLA FUNKCE BEZPEČNOSTNÍCH PRVKŮ

Před každým použitím žacího stroje kontrolujte funkci bezpečnostních prvků:

- spínač pod sedadlem
- spínač nasazení zásobníku trávy, případně deflektoru
- spínač naplnění zásobníku trávy

6.2.2 PO UKONČENÍ PRÁCE

NASTAVENÍ STROJE

Po ukončení sečení zvedněte žací ústrojí do nejvyšší polohy a vypněte pohon žacích nožů.

Vypněte zapalování, sešlápněte pedál brzdy a zajistěte polohu stroje parkovací brzdou. U strojů s jednoválcovým motorem (BS15, 15,5 HP) zavřete přívod benzinu.

ČIŠTĚNÍ STROJE

Odstraňte všechny nečistoty a zbytky trávy z povrchu traktoru, vynášecího tunelu a žacího ústrojí.

Vyčistěte důkladně textilní vak zásobníku trávy. Při jeho zalepení trávou klesá schopnost stroje dobře plnit zásobník trávy.

MYTÍ STROJE

Před mytím zaparkujte stroj na vhodné a rovné ploše.

- Zásobník trávy:
  - sejměte zásobník trávy ze stroje, omyjte jej a nechejte volně oschnout.
- Plastové díly stroje:
  - očistěte pomocí houby a mýdlové vody.
- Žací ústrojí:
  - omyjte zevnitř včetně vnitřní části vyprázdňovacího tunelu.
  - na nástavky na krytu ústrojí nasuňte hadici s vhodným průměrem. Nastartujte motor, spusťte žací ústrojí a po dobu 10 minut proplachujte žací ústrojí proudem vody.

  Toto proplachování je nutné provádět po skončení každého sečení.


6.2.2

Vyvarujte se mytí vodou v blízkosti elektrických příslušenství na přístrojové desce, akumulátoru apod.
Nestříkejte tlakovou vodu na ložiska a kladky!
Nedoporučujeme provádět mytí stroje a zejména žacího ústrojí tlakovou vodou. Může dojít ke snížení životnosti ložisek a jiných pohyblivých dílů!

6.3 PRAVIDELNÁ KONTROLA, ÚDRŽBA A SEŘÍZENÍ

6.3.1 AKUMULÁTOR

Správná a pravidelná údržba akumulátoru prodlouží jeho životnost. Pravidelně proto kontrolujte jeho stav dle dodaného návodu výrobce akumulátoru.

- Kontakty akumulátoru udržujte čisté. Pokud se na nich usadí nečistoty, nebo jsou zkorodované, očistěte je dle doporučení výrobce akumulátoru. Přerušení obvodu vlivem oxidace kontaktů může mít za následek poruchu dobíjecí funkce motoru!
- Vybitý akumulátor je nutné dobít co nejdříve, jinak může dojít k nevratnému poškození jeho článků.
- Akumulátor je nutné nabít vždy před:
  - prvním použitím
  - při odstavení stroje na delší dobu
  - před zprovozněním po delší odstávce
  - v dalších případech, specifikovaných návodem k obsluze akumulátoru, který vypracoval jeho výrobce.
- Pokud už není možné akumulátor dobít, je nutno jej vyměnit za nový. Vždy použijte akumulátor stejné velikosti a typu.

Stroj umožňuje zapojení a použití akumulátoru 12 V s vyšší kapacitou, než kterou má dodaný akumulátor.

Bližší podrobnosti o kontrole a údržbě akumulátoru jsou uvedeny v samostatném návodu, dodaným jeho výrobcem.

6.3.2 MOTOR

VÝMĚNA OLEJE

Před výměnou oleje připravte si nádobu o objemu alespoň **2 litry**. Aby z motoru vytekl všechen olej, doporučujeme podložit stroj (např. pomocí dřevěných špalků) na opačné straně, než je umístěn vypouštěcí šroub. Vypouštějte ještě zahřátý olej.

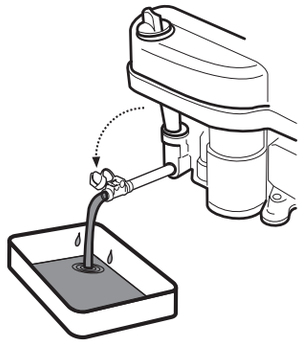

- Vyšroubujte uzávěr plnění oleje, aby olej z motoru lépe a rychleji vytékal.
- Vycvakněte vypouštěcí hadici z držáků na straně motoru a odšroubujte zátku.
- Sklopte hadici směrem do připravené nádoby a nechte olej zcela vytéct.
- Našroubujte zpět zátku a zacvakněte hadici. Naplňte motor správným množstvím předepsaného oleje (➡ Návod k obsluze motoru) a uzavřete uzávěr plnění oleje.
- Měrkou zkontrolujte správnou hladinu oleje. V případě potřeby dolijte olej tak, aby byla hladina ve správné výšce.

Bližší podrobnosti o výměně oleje, včetně údajů o typu a množství oleje, jsou uvedeny v samostatném návodu, dodaným výrobcem motoru.

Pokud dojde ke kontaktu s opotřebovaným olejem, doporučujeme důkladně umýt ruce vodou a mýdlem.
Použitý olej zlikvidujte dle pravidel ochrany životního prostředí. Vhodné je dopravit olej v uzavřené nádobě do sběrny použitých olejů. Použitý olej v žádném případě nevyhazujte mezi odpadky a nelijte do kanalizace, odpadu nebo na zem.

ÚDRŽBA VZDUCHOVÉHO FILTRU

Nenechávejte nikdy motor v chodu bez vzduchového filtru. Dochází k rychlému opotřebení motoru.

Údržbu vzduchového filtru provádějte dle pokynů, uvedených v návodu k obsluze motoru, dodaným jeho výrobcem.

ÚDRŽBA ZAPALOVACÍ SVÍČKY

Pro dosažení dokonalého chodu motoru musí být zapalovací svíčka správně nastavena a očištěna od usazenin.

- Vždy používejte jen svíčku, specifikovanou výrobcem motoru!
- Pokud byl motor krátce před kontrolou nebo výměnou v provozu, je svíčka velmi horká. Dejte proto velký pozor abyste se nepopálili.

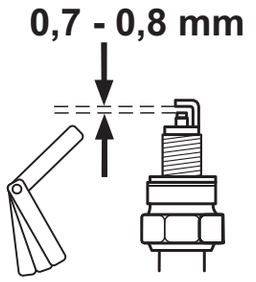

- Sejměte kabel svíčky a svíčku demontujte pomocí klíče na svíčky.
- Vizuálně překontrolujte vnější vzhled svíčky. Jestliže je svíčka viditelně značně opotřebována nebo má prasklý izolátor nebo dochází k jeho odlupování, je nutno ji vyměnit.
- Pokud je svíčka zanesena nečistotami nebo jen mírně opotřebena, je třeba ji opatrně očistit vhodným (měděným) drátěným kartáčem.
- Pomocí měrky změřte a nastavte vzdálenost elektrod (➡ Návod k obsluze motoru).
- Po údržbě nebo výměně řádně svíčku dotáhněte. Nesprávně dotažená svíčka se silně zahřívá a může způsobit vážné poškození motoru.

Kontrolu, údržbu a výměnu zapalovací svíčky provádějte dle pokynů, uvedených v návodu k obsluze motoru, dodaným jeho výrobcem.

VÝMĚNA PALIVOVÉHO FILTRU

Nenechávejte nikdy motor v chodu bez palivového filtru. Dochází k rychlému opotřebení motoru.

Výměnu palivového filtru provádějte dle pokynů, uvedených v návodu k obsluze motoru, dodaným jeho výrobcem.

6.3.3 VÝMĚNA OSVĚTLENÍ

Osvětlení je osazeno uvnitř kapoty a je přístupné po jejím odklopení. V případě jeho výměny konzultujte správný typ osvětlení s Vaším dodavatelem nebo výrobcem stroje na základě modelu Vašeho stroje.

6.3.3

- Při výměně odpojte konektor (1) osvětlení, jednou rukou přidržte světlo z vnější strany kapoty (aby nevypadlo na zem) a druhou rukou vysuňte objímku (2). Nakonec vyjměte osvětlení (3) skrz kapotu ven. Při instalaci postupujte opačným způsobem.

6.3.4 VÝMĚNA POJISTEK

V případě poškození pojistky dojde k okamžitému vypnutí motoru, zastavení žacího ústrojí a zhasnou všechny kontrolky na přístrojové desce. V tomto případě je nutné vyhledat nefunkční pojistku a vyměnit ji za novou. V žádném případě nenahrazujte vadnou pojistku pojistkou s vyšší proudovou hodnotou!
Pojistky jsou přístupné po odklopení kapoty.

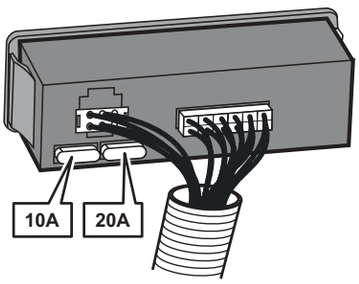

- Vyjměte pojistku a vložte novou pojistku o stejné hodnotě, jakou měla původní pojistka, tj. **20A** nebo **10A**. Jestliže i po výměně pojistky nejde nastartovat motor nebo spustit žací ústrojí, kontaktujte autorizovaný servis.
- Některé modely strojů jsou vybaveny centrální rozvodnou skříňkou elektroinstalace. V žádném případě nezasahujte do této rozvodné skříňky elektroinstalace! Vyjímku tvoří pouze výměna pojistek.

6.3.5 NADZVEDNUTÍ STROJE

Chcete-li žací stroj nadzvednout, použijte zvedák a podpěry.
Postupujte následovně:

- Umístěte zvedák pod převodovku na zadní nápravě a zvedněte zadní část stroje.
- Vložte dvě podpěry pod konce náprav uvnitř strany zadních kol.
- Zvedněte přední část stroje a vložte dvě podpěry pod oba konce čepů předních kol.

Nenaklánějte nikdy stroj na stranu, kde je umístěn karburátor motoru. Může dojít ke vniknutí oleje do čističe vzduchu!

6.3.6 ŽACÍ ÚSTROJÍ - OSTŘENÍ A VÝMĚNA NOŽŮ

OSTŘENÍ NOŽŮ

Žací nože musí být ostré, staticky vyvážené a rovné. Tupé, nesprávně naostřené nebo poškozené žací nože způsobují vytrhávání trávy, poškozování trávníku a nedokonalý sběr posečené trávy do zásobníku.

Deformovaný nebo jinak poškozený nůž nikdy neopravujte, vždy jej ihned vyměňte.
Při jakékoliv manipulaci se žacími noži vždy používejte pevné pracovní rukavice.

Postup ostření:

6.3.6a

- Sejměte zásobník trávy, naklopte stroj na pravý bok a podložte jej vhodnými podložkami. Doporučujme přizvat k naklopení další osobu, aby nedošlo k poškození částí stroje nebo ke zranění.
- Odšroubujte oba nože a očistěte je.
- Naostřete nože nejprve pomocí brusky, potom pilníkem.
- U třírotorového žacího ústrojí 110 cm je každá dvojice nožů upevněna 3 šrouby (nože nejsou vybaveny střižnými kolíky). Doporučujeme nože před demontáží označit, aby jejich zpětná montáž byla bez problémů.

Neprovádějte ostření přímo na žacím ústrojí.

- Po naostření nože ještě nemontujte zpět, ale zkontrolujte jejich vyvážení, viz postup níže.
- Před zpětnou montáží nožů zkontrolujte stav střižných kolíků, které slouží jako ochrana žacího ústrojí proti poškození. Jsou-li střižné kolíky poškozené, ihned je vyměňte. Náhradní kolíky jsou součástí výbavy stroje.

6.3.6b

- Po kontrole vyvážení a střižných kolíků přišroubujte nože zpět. Při montáži dbejte na to, aby vyhnutí lopatek směřovalo nahoru dovnitř pláště žacího ústrojí. Nezaměňte levý nůž za pravý. U pravého nože je šroub s levým závitem.
- Připevňovací šrouby nožů pečlivě dotáhněte pomocí momentového klíče předepsaným utahovacím momentem 30 ± 3 Nm. Tohoto momentu je dosaženo právě v okamžiku, kdy tangenciální (vypuklá) pružina pod připevňovacím šroubem nože je plně stlačena a šroub od tohoto okamžiku není dotahován.

VYVÁŽENÍ NOŽŮ

Velkou péči věnujte vyrovnání a vyvážení nožů. Nevyrovnané a nevyvážené nože mohou svými vibracemi způsobit poruchu motoru nebo žacího ústrojí.

Při vyvažování zasuňte šroubovák do středící díry a ustavte nůž do vodorovné polohy. Pokud nůž zůstane v této poloze, je vyvážený. Jestliže jeden z konců nože převažuje, provádějte broušení této strany až do vyvážení. Při vyvažování přibrušováním nezkracujte délku nože! Přípustná statická nevyváženost může být 2g max.

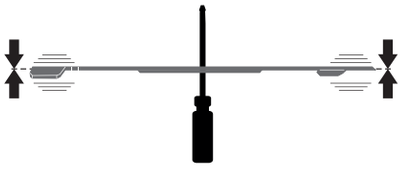

Pokud si nejste jisti postupem, kontaktujte autorizované servisní středisko, kde Vám ochotně poradí.

VÝMĚNA NOŽŮ

Pokud jsou nože častým používáním poškozené, nelze je vyvážit nebo řádně naostřit, je nutno je vyměnit. Postupujte následovně:

- Sejměte zásobník trávy, naklopte stroj na pravý bok a podložte jej vhodnými podložkami. Doporučujeme přizvat k naklopení další osobu, aby nedošlo k poškození částí stroje nebo ke zranění.
- Odšroubujte oba nože.
- Před montáží nových nožů zkontrolujte stav střižných kolíků, které slouží jako ochrana žacího ústrojí proti poškození. Jsou-li střižné kolíky poškozené, ihned je vyměňte.
- Zkontrolujte vyvážení nových nožů, viz výše.
- Přišroubujte nové nože. Při montáži dbejte na to, aby vyhnutí lopatek směřovalo nahoru dovnitř pláště žacího ústrojí. Nezaměňte levý nůž za pravý. U pravého nože je šroub s levým závitem.
- Připevňovací šrouby nožů pečlivě dotáhněte pomocí momentového klíče předepsaným utahovacím momentem 30 ± 3 Nm. Tohoto momentu je dosaženo právě v okamžiku, kdy tangenciální (vypuklá) pružina pod připevňovacím šroubem nože je plně stlačena a šroub od tohoto okamžiku není dotahován.

Jakmile dojde k nárazu nožů do nějaké pevné překážky, ihned zastavte motor a nože zkontrolujte! Může dojít k poškození nebo přestřižení střižných kolíků.
Při jakékoliv manipulaci se žacími noži vždy používejte pevné pracovní rukavice.

Vždy používejte pouze nože doporučené výrobcem nebo dodavatelem žacího stroje. Použití nedoporučených nožů a/nebo upevňovacích částí může způsobit nesprávnou funkci sečení, poškození stroje a v případě mechanického uvolnění během provozu i poranění osob.

6.3.7 ŽACÍ ÚSTROJÍ - KONTROLA A VYROVNÁNÍ

Pro docílení nejlepších výsledků sečení musí být žací ústrojí nastaveno ve správné výšce od země a jednotlivé strany ústrojí musí být vyrovnány do roviny.
Před začátkem seřizování:

- Umístěte stroj na **optimálně rovnou plochu**, **nahustěte všechny pneumatiky na předepsaný tlak** (80 -140 Kpa, ± 10 Kpa rozdíl mezi jednotlivými pneumatikami) a celý stroj **zajistěte vůči pohybu** (např. vhodným klínem apod.).
- Páku nastavení výšky žacího ústrojí přesuňte do polohy **1**.

Žací ústrojí je vybaveno plastovými kryty, které zabraňují přístupu rukou k jeho pohybujícím se částem a k pohybujícím se částem pojezdu stroje.
Kryty je možno velmi rychle a jednoduše demontovat pomocí rychloupínacích čepů na bočních stranách krytů. Do drážky čepu zasuňte šroubovák a otočte s ním proti směru hodinových ručiček. Kryt pak vyjměte mimo stroj.

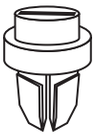

6.3.7a

Stroje UJ102, UJ102 4x4 a UJ122:

- Míra **A** je přední hrana žacího ústrojí ve směru jízdy a musí být **23-25 mm** nad zemí. Kontrolujte ji na obou stranách ústrojí. Pokud je výška jiná, povolte pojistné matice (**2**) na příslušném táhle (**1**) a výšku seřiďte otáčením matic (**3**). Po nastavení správné výšky nezapomeňte utáhnout pojistné matice (**2**).
- Míra **B** je zadní hrana žacího ústrojí ve směru jízdy a má být **28-30 mm** nad zemí, tj. zadní hrana musí být minimálně o 5 mm výš než hrana přední. Pokud je výška jiná, upravte ji povolením matic (**4**), ustavením hrany do správné výšky a utažením matic momentem **55 – 65 Nm**.

6.3.7b

Stroje UJ110:

- Míra **A** je přední hrana žacího ústrojí ve směru jízdy a musí být **30-34 mm** nad zemí. Kontrolujte ji na obou stranách ústrojí. Pokud je výška jiná, povolte pojistné matice (**2**) na příslušném táhle (**1**) a výšku seřiďte otáčením matic (**3**). Po nastavení správné výšky nezapomeňte utáhnout pojistné matice (**2**).
- Míra **B** je zadní hrana žacího ústrojí ve směru jízdy a má být **28-30 mm** nad zemí, tj. zadní hrana musí být minimálně o **5 mm** výš než hrana přední. Pokud je výška jiná, upravte ji povolením matic (**4**), ustavením hrany do správné výšky a utažením matic momenten **55 – 65 Nm**.

V případě, že si nejste jisti postupem, svěřte tento zásah servisnímu středisku.

6.3.8 ŽACÍ ÚSTROJÍ - KONTROLA A SEŘÍZENÍ KLÍNOVÉHO ŘEMENE

6.3.8a
6.3.8b

V důsledku namáhání se po čase uvolní napnutí řemene (**1**) pohonu žacího ústrojí a řemen je nutno napnout. Řemen je napínán pomocí šroubu a pružiny.

- Žací ústrojí nastavte do polohy 1.
- Pomocí vhodného klíče otáčejte maticí (**2**) tak, aby se pružina (**3**) napnula na hodnotu:

Stroje UJ102 a UJ102 4x4: 145±1 mm.
Stroje UJ110: 150±1 mm.
Stroje UJ122: 155±1 mm.

6.3.9 ŽACÍ ÚSTROJÍ - SEŘÍZENÍ OZUBENÉHO ŘEMENU POHONU NOŽŮ

Stroje UJ102, UJ102 4x4 a UJ122:

6.3.9a

- Spusťte žací ústrojí do nejnižší polohy přestavením páky nastavení výšky sečení do polohy **1**.
- Uvolněte rychloupínací čepy bočních krytů žacího ústrojí a kryty vyjměte.
- Uvolněte rychloupínací čep (**1**) horního krytu (**2**) a kryt zhruba v jeho polovině vyklopte nahoru.

6.3.9b

- Pod plechový kryt vsuňte vhodný klíč, nasaďte jej zespodu na šroub řemenice (**1**). Ze shora povolte matici řemenice.
- Povolte kontramatici (**2**) a matici (**3**). Potom vhodným klíčem otáčejte maticí (**3**) tak, aby došlo ke správnému napnutí ozubeného řemene (**4**).

6.3.9c

- Řemen je správně napnut, když při působení silou **4 kP** (**40 N; 72 Hz**) v polovině vzdálenosti mezi řemenicemi (**1**) a (**5**) dojde k prohnutí řemene přibližně o **0,5 cm**.

K měření síly použijte například standardní mechanický siloměr, dostupný v obchodech s příslušným sortimentem.

- Dotáhněte kontramatici (**2**) napínacího zařízení a dotáhněte opět matici ozubené řemenice (**1**).
- Usaďte zpět boční i horní kryt a dotáhněte je.

Stroje UJ110:


6.3.9d

- Řemen pohonu nožů žacího ústrojí je správně napnut, pokud je délka napínací pružiny (**2**) **135±1 mm**. Pokud je délka jiná, upravte ji otáčením matice (**1**) napínacího táhla.

6.3.10 ŽACÍ ÚSTROJÍ - VYJMUTÍ ZE STROJE


6.3.10a

- Nastavte žací ústrojí do nejvyšší polohy přestavením páky nastavení výšky sečení do polohy **7**..
- Přizvedněte trochu tunel vynášení trávy (1) a vysuňte jej ze dvou čepů (2) přivařených na rámu žacího ústrojí. Potom buď posuňte tunel asi o 10 cm dozadu a zajistěte jej, nebo jej zcela vyjměte ze stroje přes zadní desku.


6.3.10b

- Vhodným klíčem otáčejte maticí (**2**) tak, aby se napnutí pružiny (**3**) zcela uvolnilo. Potom sejměte řemen (**1**) z řemenice elektromagnetické spojky motoru.


6.3.10c

- Vyvlékněte pružné závlačky (**4**) z obou zadních čepů (**5**) zavěšení žacího ústrojí. U předního čepu vyšroubujte matici (**6**) a vysuňte čep (**7**) ven. Pomocí kleští vysuňte oba čepy (**5**) ven. U varianty stroje s žacím ústrojím, umožňujícím mulčování, demontujte část páky mulčovací klapky, která vystupuje nad podlahu stroje.


6.3.10d

- Vytáhněte žací ústrojí pomalu na některou stranu ze stroje ven.

6.3.11 ÚDRŽBA ŘÍZENÍ


6.3.11

Pravidelně kontrolujte, zda mezi ozubeným segmentem řízení a pastorkem volantu nevznikla nepřípustná vůle. V případě zjištění větší vůle je potřeba ji vymezit. Postup vymezení (seřízení) vůle:

- Odklopte kapotu.
- Povolte dvě matice M12 (**1**) na šroubu výstředníku.
- Na šestihran výstředníku (**2**) nasaďte vhodný klíč a otáčejte jím, až vůli vymezíte na minimum.
- Dotáhněte obě matice M12 (**1**) momentem o velikosti 35 - 45 Nm.



Zanedbání této údržby může způsobit poškození dílů řízení.

6.3.12 KONTROLA A SEŘÍZENÍ ŘEMENU POHONU POJEZDU


6.3.12a

Pravidelně kontrolujte stav napnutí řemenu pohonu pojezdu. Řemen je správně napnutý, když při působení silou **4 kP** na řemen v polovině vzdálenosti mezi řemenicemi (**1**) a (**3**) dojde k prohnutí řemenu přibližně o **1,5 cm**.
Pokud je prohnutí větší, je nutno seřídit napnutí.
Pozice na obrázku jsou:

(**1**) Řemenice motoru
(**2**) Vodící řemenice
(**3**) Napínací řemenice
(**4**) Řemenice převodovky



K měření síly použijte například standardní mechanický siloměr, dostupný v obchodech s příslušným sortimentem.


6.3.12b

Seřízení napnutí řemenu proveďte dotahováním matice (6) tak, aby pružina (5) byla napnuta na délku **95±1 mm**.



Nepřepínejte řemen nad tuto mez, zkracujete tím jeho životnost a může dojít také k poškození převodovky!

6.3.13 VÝMĚNA ŘEMENŮ

Výměna řemenů pohonu je poměrně náročná operace a je nutno ji svěřit autorizovanému servisu.

6.3.14 VÝMĚNA KOLA

Před výměnou některého z kol zaparkujte stroj na vodorovné ploše s pevným povrchem, zastavte motor a vyjměte klíček ze zapalování. Výměnu proveďte následovně:


6.3.14

- Nadzdvihněte stroj vhodným zvedákem na straně, na které budete provádět výměnu. Zvedák umístěte pod pevnou část rámu stroje nebo pod rameno převodovky. Pojistěte stroj proti sjetí vhodným dřevěným hranolem.
- Sejměte z kola ochranný kryt (**1**) (pouze přední kola).
- Vhodným šroubovákem demontujte pojistný třmenový kroužek (**2**) a sejměte podložku (**3**).

Při zpětné montáži kola použijte opačný postup než při jeho demontáži. Před nasazením kola očistěte všechny části a hřídel namažte lehce plastickým mazivem. Zejména u kol zadní nápravy je toto **promazání nezbytné pro následnou demontáž kola. V případě nepromazání může být následná montáž velmi obtížná.**

Při nasazování zadního kola dbejte na vzájemnou polohu pera na hřídeli a drážky v kole.

6.3.15 OPRAVA DEFEKTU PNEUMATIKY

Stroj je vybaven bezdušovými pneumatikami. V případě defektu svěřte opravu odbornému pneuservisu nebo autorizovanému servisu žacích strojů Seco.

6.3.16 ÚDRŽBA HYDROSTATICKÉ PŘEVODOVKY

Pro spolehlivou funkci převodovky je nutné udržovat hladinu oleje ve správné výši. Plnící otvory převodovek jsou přístupné po vyjmutí vynášecího tunelu ze stroje (➡ 6.3.10). Předepsané hodnoty jsou uvedeny v následující tabulce.

Typ převodovky	Typ oleje	Výška hladiny oleje
TUFF-TORQ K46	SAE 10W-40, API CD	min. v polovině výšky vyrovnávací nádrže
TUFF-TORQ K46 DE	SAE 10W-40, API CD	2 cm od nalívacího hrdla
TUFF-TORQ K62	SAE 10W-40, API CD	5-7 ryska na vyrovnávací nádrži
TUFF-TORQ K664, KXH 10	SAE 5W-50, API CD	Mezi ryskami na nalévacím šroubu
HG T2	20W-50, API CD	1,5 - 3 cm od nalévacího hrdla
HG T3	20W-50, API CD	1,5 - 3 cm od nalévacího hrdla

Stroje s pohonem 4x4:
U strojů se systémem 4x4 je nutno vyměnit olej v převodovce po prvních 50 motohodinách a poté jej vyměnit každých 200 motohodin.
Pro spolehlivou funkci převodovky je nutné udržovat hladinu oleje ve správné výši. Plnící otvor převodovek je umístěn pod kapotou stroje (➡ 3.4.5). Předepsané hodnoty jsou uvedeny v následující tabulce.

Typ převodovky	Typ oleje	Výška hladiny oleje
TUFF-TORQ K 664	SAE 5W-50, API SG synthetic oil	dle měrky v expanzní nádrži (➡ 3.4.5).
KANZAKI KXH 10 N	SAE 5W-50, API SG synthetic oil	dle měrky v expanzní nádrži (➡ 3.4.5).



Při problémech s převodovkou vyhledejte okamžitě pomoc autorizovaného servisu, hrozí nebezpečí vážného poškození.

6.4 MAZÁNÍ

Mazání stroje provádějte dle obrázků 6.4a/6.4b a tabulky níže. V případě, kdy se strojem pracujete ve velmi prašných nebo písčitých provozních podmínkách, mažte častěji.
Ložiska napínacích kladek, vodících kladek a ložiska žacího ústrojí jsou samomazná.
Před začátkem mazání musí být vždy vypnutý motor a všechny pohyblivé části stroje musí být v klidu.

	Symbol	Vysvětlení	Činnost
		Plastické mazivo A00	---
		Olej SAE 30	---
	50	Interval v hodinách	---
	(1)	Otočný středový čep nápravnice	Namazat přes mazničku
	(2)	Ložiska obou předních kol a čepy nápravnice	Namazat přes mazničku
 **6.4a 6.4b**	**(3)**	Úhlový kloub spojovacího táhla řízení	Demontovat a namazat
	(4)	Čep předních kol	Namazat přes mazničku
	(5)	Úhlový kloub spojovacího táhla řízení	Demontovat a namazat
	(6)	Ozubený segment řízení, výstředník a úhlový kloub spojovacího táhla řízení	Namazat bez demontáže
	(7)	Otočné body pedálů na obou stranách stroje	Namazat bez demontáže
	(8)	Poloosy zadních kol (převodovky)	Demontovat kolo a namazat
	(9)	Kulová pánev táhla řízení	Namazat bez demontáže
	(10)	Šroub táhla zvedání žacího ústrojí	Namazat bez demontáže
	(11)	Otočné body mechanismu zvedání žacího ústrojí	Namazat bez demontáže
	(12)	Otočné body pedálů na obou stranách stroje	Namazat bez demontáže



Nedovolte, aby byly olejem a mazivy znečištěny řemeny pohonu a jejich řemenice. Před mazáním a po něm otřete dočista okolí mazaných dílů.

Před odstavením stroje na delší dobu promažte důkladně všechna místa, uvedená na obrázku, **zejména však poloosy přední a zadní nápravy** .

7 ODSTRAŇOVÁNÍ PORUCH A ZÁVAD

Neprovádějte servisní operace, pokud nemáte odpovídající technické vybavení a kvalifikaci. Níže uvedené operace mohou být prováděny uživatelem stroje. Ostatní zde neuvedené servisní operace prováděné uživatelem ruší platnost záruky. Výrobce neodpovídá za škody vzniklé v důsledku nekvalitního provedení nepovolených servisních operací uživatelem.

POTÍŽE S MOTOREM		
PROBLÉM	MOŽNÉ PŘÍČINY	ODSTRANĚNÍ
MOTOR NEJDE NASTARTOVAT	Málo nebo žádné palivo v nádrži	▸ Doplňte palivo
	Nesprávný postup startu motoru	▸ Zkontrolujte postup dle ➡ 5.2
	Spálená pojistka	▸ Vyměňte pojistku
	Vybitá nebo vadná baterie	▸ Zkontrolujte napětí na pólech baterie – musí být 12 V. Pokud není, nabijte baterii nebo instalujte novou. ▸ U nového stroje: - zjistěte zda, byl aktivován a nabit akumulátor - vyjměte zapalovací svíčku a ujistěte se, zda není v důsledku špatné manipulace nahromaděn olej ve válci
	Vadná nebo zanesená svíčka nebo nesprávná velikost mezery mezi elektrodami	▸ Vyčistěte zapalovací svíčku, upravte mezeru mezi elektrodami (➡ 6.3.2).
	Uvolněné nebo poškozené elektrické vodiče, vadné spínače elektrického systému	▸ Zkontrolujte dotažení vodičů a případně je dotáhněte. ▸ Poškozené vodiče nebo vadné spínače vyměňte.
	Porucha motoru nebo elektrického systému stroje	▸ Přezkoušejte motor přesně dle pokynů Návodu k obsluze motoru od jeho výrobce. ▸ Nechte přezkoušet elektrický systém stroje v odborné dílně.
MOTOR SE TOČÍ, ALE NECHCE NASKOČIT	Nesprávný postup startu motoru	▸ Zkontrolujte, zda byl dodržen předepsaný postup startu motoru (➡ 5.2). Zkontrolujte, je-li benzín v nádrži čistý.
	Ucpaný benzinový filtr	▸ Zkontrolujte benzinový filtr a případně jej vyčistěte.
	Uzavřený palivový uzávěr	▸ Zkontrolujte, zda je otevřen palivový uzávěr (jen u strojů s dvouválcovým motorem (V TWIN)).
	Nebyl vytažen sytič	▸ Přesuňte páčku plynu do polohy "SYTIČ".
	Porucha motoru nebo elektrického systému stroje	▸ Přezkoušejte motor přesně dle pokynů Návodu k obsluze motoru od jeho výrobce. ▸ Nechte přezkoušet elektrický systém stroje v odborné dílně.
MOTOR BĚŽÍ, ALE PŘI SEŠLÁPNUTÍ PEDÁLU POJEZDU STROJ NEJEDE	Povolený řemen pojezdu	▸ Zkontrolujte napnutí řemene a v případě potřeby jej napněte (➡ 6.3.12).
	Odstřižené či poničené drážky řemenice motoru a převodovky	▸ Zkontrolujte řemenici motoru i převodovky, vadné součásti vyměňte
	Je aktivována parkovací brzda	▸ Deaktivujte parkovací brzdu sešlápnutím pedálu brzdy.
MOTOR RACHOTÍ NEBO KLEPE	Nedostatečné množství oleje nebo nesprávný druh oleje	▸ Zkontrolujte hladinu oleje v motoru (➡ 3.4.1).

POTÍŽE PŘI POJEZDU		
PROBLÉM	MOŽNÉ PŘÍČINY	ODSTRANĚNÍ
PŘI POJEZDU SE OZÝVÁ „PÍSKÁNÍ“	Opotřebené nebo poškozené řemeny, vodící napínací kladky	▸ Zkontrolujte stav řemenů, vodících a napínacích kladek. Přetrvávají-li problémy, vyhledejte okamžitě autorizovaný servis.
PŘI POJEZDU VZNIKAJÍ EXTRÉMNÍ KMITY	Poškozené nebo zdeformované řemenice	▸ Zkontrolujte stav řemenic. Dle potřeby proveďte jejich výměnu.
	Řemen pojezdu je poškozený	▸ Zkontrolujte, zda nemá řemen pojezdu spálená místa či jiné nepravidelnosti. Dle potřeby jej vyměňte.
	Povolený řemen pojezdu	▸ Zkontrolujte napnutí řemenu (➡ 6.3.12). V případě potřeby jej napněte.
	Nevyvážené žací nože	▸ Zkontrolujte vyváženost žacích nožů. Dle potřeby je vyvažte nebo vyměňte.

POTÍŽE S ŘEMENY		
PROBLÉM	MOŽNÉ PŘÍČINY	ODSTRANĚNÍ
ŘEMEN POJEZDU STROJE PROKLUZUJE	Řemen pojezdu je málo napnutý	▸ Zkontrolujte napnutí řemene a v případě potřeby jej napněte (➡ 6.3.12).
	Řemen pojezdu je poškozený nebo opotřebovaný	▸ Zkontrolujte stav řemene a v případě potřeby jej vyměňte.
	Řemenice motoru nebo převodovky je poškozená	▸ Zkontrolujte stav a v případě potřeby je vyměňte.
	Mechanismus spojky blokuje cizí těleso	▸ Zkontrolujte spojku a případná cizí tělesa odstraňte.
ŘEMEN POJEZDU STROJE SKŘÍPE	Řemen pojezdu je málo napnutý	▸ Zkontrolujte napnutí řemene a v případě potřeby jej napněte (➡ 6.3.12). ▸ Zkontrolujte funkci brzdy. Není-li správná, nechte provést její seřízení v autorizovaném servisu.
ŘEMEN POJEZDU STROJE PŘI PROVOZU VYSKAKUJE	Řemen pojezdu je málo napnutý	▸ Zkontrolujte napnutí řemene a v případě potřeby jej napněte (➡ 6.3.12).
	Řemen pojezdu je nesprávně veden	▸ Zkontrolujte vedení řemenu. V případě potřeby proveďte seřízení.
	Poškozené řemenice	▸ Zkontrolujte, zda nejsou poškozeny řemenice. V případě potřeby je vyměňte.
	Velká mezera mechanismu spojky pojezdu	▸ Zkontrolujte mezeru mechanismu spojky pojezdu. Při výchylkách může být nosník kladek spojky vyhnut. Dle potřeby vyměnit.
ŘÍZENÍ PROKLUZUJE NEBO JE VOLNÉ	Příliš velká vůle mezi segmentem a pastorkem	▸ Zkontrolujte, zda mezi segmentem a pastorkem není příliš velká vůle. Pokud ano, proveďte seřízení ozubeného segmentu.
	Opotřebené kulové klouby	▸ Zkontrolujte opotřebení kulových kloubů. Podle potřeby klouby vyměňte.

POTÍŽE SE ŽACÍM ÚSTROJÍM		
PROBLÉM	MOŽNÉ PŘÍČINY	ODSTRANĚNÍ
ŽACÍ ÚSTROJÍ SEČE NEROVNOMĚRNĚ	Nahromaděné nečistoty a tráva v žacím ústrojí	▸ Odstraňte nečistoty ze spodní strany žacího ústrojí.
	Tupé nebo deformované nože	▸ Zkontrolujte stav nožů a dle potřeby je naostřete nebo vyměňte (➡ 6.3.6).
	Poškozený nebo opotřebený hřídel nožů	▸ Zkontrolujte stav hřídele.
	Některý nebo oba řemeny jsou málo napnuté	▸ Zkontrolujte napnutí a v případě potřeby jej napněte (➡ 6.3.8 a 6.3.9).
MEZI ROTORY NOŽŮ ZŮSTÁVÁ NEPOSEČENÝ PRUH	Tupé nebo deformované nože	▸ Zkontrolujte stav nožů a dle potřeby je naostřete nebo vyměňte (➡ 6.3.6).
	Poškozená tělesa ložisek	▸ Zkontrolujte stav ložisek a podle zjištění proveďte opravu nebo je vyměňte. Při sečení husté trávy nebo trávy s nadměrně mokrým povrchem může zůstávat neposečený pruh. Pojezdová rychlost by měla být zařazením vhodného převodového stupně přizpůsobena podmínkám sečení. Motor by měl běžet při zcela otevřené klapce plynu.
ŽACÍ ÚSTROJÍ TRHÁ DRNY	Ohnuté nože	▸ Zkontrolujte stav nožů a dle potřeby je vyměňte (➡ 6.3.6).
	Poškozená tělesa ložisek	▸ Zkontrolujte stav ložisek a podle zjištění proveďte opravu nebo je vyměňte.
	Hnací řemen je málo napnutý	▸ Zkontrolujte napnutí hnacího řemene (➡ 6.3.8 a 6.3.9) a v případě potřeby jej napněte.
	Nevhodná výška sečení	▸ Zkontrolujte výšku sečení a případně ji upravte. K trhání drnů dochází častěji na nerovných plochách.
ŽACÍ ÚSTROJÍ NEVYHAZUJE TRÁVU	Nahromaděná tráva v žacím ústrojí	▸ Odstraňte trávu ze spodní strany žacího ústrojí. Za mokra může dojít k ucpání tunelu a spodní strany u výstupu z žacího ústrojí trávou. Nesekejte mokrou trávu.
	Hnací řemen je málo napnutý	▸ Zkontrolujte napnutí hnacího řemene (➡ 6.3.8 a 6.3.9) a v případě potřeby jej napněte.
	Nevhodná pojezdová rychlost	▸ Přizpůsobte pojezdovou rychlost podmínkám sečení. Motor by měl běžet při zcela otevřené klapce plynu. Při sečení vysoké trávy sekejte nejprve jednou při vysoké poloze sečení, potom znovu při normální poloze. Řiďte se údaji uvedenými v kap. **5.5.3**.
	Nesprávně namontovaný nůž	▸ Přesvědčte se, zejména po výměně nože, že je nůž namontován správně.

POTÍŽE SE ŽACÍM ÚSTROJÍM (pokračování)		
PROBLÉM	MOŽNÉ PŘÍČINY	ODSTRANĚNÍ
ŘEMEN POHONU ŽACÍHO ÚSTROJÍ SE PŘI PROVOZU ZASTAVUJE	Poškozený řemen pohonu žacího ústrojí	▸ Zkontrolujte stav řemene. Řemen možná vyskočil z řemenice a došlo k jeho poškození. V případě potřeby jej vyměňte.
	Hnací řemen je málo napnutý	▸ Zkontrolujte napnutí hnacího řemene (➡ 6.3.8 a 6.3.9) a v případě potřeby jej napněte. Zkontrolujte také vedení řemenu.
	Nevhodná výška sečení	▸ Zkontrolujte nastavení výšky sečení, v případě potřeby ji seřiďte.
	Pohybu řemenu brání cizí těleso	▸ Zkontrolujte pohyb řemenu a v případě potřeby odstraňte všechna cizí tělesa nebo nečistoty.
	Poškozené řemenice	▸ Překontrolujte všechny řemenice. Vyhnuté nebo prasklé řemenice mohou způsobit problémy. Podle potřeby je vyměňte. Zkontrolujte také vnitřní plochu řemenice na motoru. Pokud je drsná nebo má trhlinky, je třeba řemenici vyměnit.
	Opotřebené díly napínacího mechanismu	▸ Zkontrolujte opotřebení dílů napínacího mechanismu a v případě potřeby je vyměňte.
ŘEMEN POHONU ŽACÍHO ÚSTROJÍ PROKLUZUJE	Příliš vysoká nebo mokrá tráva	▸ Je-li tráva příliš vysoká nebo mokrá, může řemen sečení prokluzovat. Zkontrolujte, zda není řemen opotřebován. Pokud ano, vyměňte jej.
	Hnací řemen je málo napnutý	▸ Zkontrolujte napnutí hnacího řemene (➡ 6.3.8 a 6.3.9) a v případě potřeby jej napněte.
	Opotřebovaná nebo poškozená pružina napínáku řemene sečení	▸ Zkontrolujte napínací pružinu mechanismu napínáku řemene sečení. Vytaženou nebo poškozenou pružinu vyměňte.
ŘEMEN POHONU ŽACÍHO ÚSTROJÍ SE NADMĚRNĚ OPOTŘEBOVÁVÁ	Řemenu brání v pohybu cizí těleso	▸ Zkontrolujte všechna místa vedení řemenu. Zjistěte, zda pohybu řemenu nebrání cizí těleso. Jestli ano, těleso odstraňte.
	Poškozené řemenice	▸ Zkontrolujte řemenice, jsou-li poškozené, vyměňte je.
	Nevhodná výška sečení	▸ Zkontrolujte nastavení výšky sečení, v případě potřeby ji seřiďte.
	Hnací řemen je málo napnutý	▸ Zkontrolujte napnutí hnacího řemene (➡ 6.3.8 a 6.3.9) a v případě potřeby jej napněte.
NOŽE NELZE UVÉST DO POHYBU	Opotřebovaný nebo poškozený řemen pohonu nožů	▸ Zkontrolujte stav řemene a v případě potřeby jej vyměňte. Pokud je volný, napněte jej.
	Poškozená pružina napínacího mechanismu	▸ Zkontrolujte stav pružiny napínacího mechanismu a v případě potřeby vyměňte.
	Řemenu brání v pohybu cizí těleso	▸ Zjistěte, zda pohybu řemenu nebrání cizí těleso. Jestli ano, těleso odstraňte.
NOŽE SE ZASTAVUJÍ SE ZPOŽDĚNÍM	Hnací řemen je málo napnutý	▸ Zkontrolujte napnutí hnacího řemene (➡ 6.3.8 a 6.3.9) a v případě potřeby jej napněte. Není-li už další napnutí možné kvůli jeho značnému opotřebení, řemen vyměňte.
	Řemenu brání v pohybu cizí těleso	▸ Zjistěte, zda pohybu řemenu nebrání cizí těleso. Jestli ano, těleso odstraňte.
	Nesprávná funkce elektromagnetické spojky	▸ Zkontrolujte funkci elektromagnetické spojky, zda správně vypíná. V případě špatné funkce nechte spojku vyměnit nebo opravit v autorizovaném servisu.

POTÍŽE SE ŽACÍM ÚSTROJÍM (pokračování)		
PROBLÉM	MOŽNÉ PŘÍČINY	ODSTRANĚNÍ
PŘI ZAPNUTÍ POHONU ŽACÍHO ÚSTROJÍ VZNIKÁ EXTRÉMNÍ KMITÁNÍ ŘEMENU	Poškozené nože	▸ Zkontrolujte nože, nejsou-li nerovné nebo zkroucené, zkontrolujte také, jak jsou vyvážené. V případě, že jsou zdeformované, vyměňte je.
	Poškozený řemen pohonu nožů	▸ Zkontrolujte, nemá-li řemen spálené plošky nebo nepravidelnosti, které mohou vést ke kmitání. Poškozený řemen vyměňte.
	Opotřebené nebo poškozené nože	▸ Zkontrolujte stav nožů. V případě potřeby je vyměňte.
	Nesprávná funkce elektromagnetické spojky	▸ Zkontrolujte funkci elektromagnetické spojky, zda správně zapíná. V případě špatné funkce nechte spojku vyměnit nebo opravit v autorizovaném servisu.
	Poškozená řemenice motoru	▸ Zkontrolujte vnitřní plochu řemenice na motoru. Pokud je drsná nebo má trhlinky, je třeba řemenici vyměnit.
	Nános trávy na spodní straně žacího ústrojí	▸ Zkontrolujte, není-li na spodní straně žacího ústrojí nános trávy. Nános je nutné odstranit.
	Závada v uchycení motoru	▸ Zkontrolujte, zda není závada v uchycení motoru. Dle potřeby šrouby dotáhněte nebo je vyměňte.
	Hnací řemen je málo napnutý	▸ Zkontrolujte napnutí řemenu (➡ 6.3.8). V případě potřeby jej napněte.

OSTATNÍ POTÍŽE		
STROJ NEJDE TLAČIT, NEBO JEN OBTÍŽNĚ	Páka by-passu v nesprávné poloze	▸ Zkontrolujte polohu páky by-passu (nesmí být v poloze "**0**").
STROJ SE OBTÍŽNĚ ŘÍDÍ NEBO OVLÁDÁ	Nesprávné tlak v pneumatikách	▸ Zkontrolujte nahuštění pneumatik (➡ 3.4.4).
STROJ NELZE OBVYKLÝM ZPŮSOBEM NASTARTOVAT	Porucha elektroinstalace	▸ Využijte systém nouzového dojezdu a dojeďte se strojem na místo, odkud jej lze dopravit do servisní dílny (➡ 5.2.1).

7.1 OBJEDNÁVÁNÍ NÁHRADNÍCH DÍLŮ

Doporučujeme používat výhradně originální náhradní díly, které zabezpečují bezpečnost a vyměnitelnost. Náhradní díly objednávejte vždy jen u autorizovaného prodejce nebo servisní organizace, která je informována o aktuálních technických změnách prováděných na výrobcích v průběhu výroby.
Pro snadnou, rychlou a přesnou identifikaci potřebného náhradního dílu uveďte na objednávce vždy sériové číslo, které najdete na druhé straně obalu této publikace. Uveďte rovněž rok výroby stroje, který je uveden na výrobním štítku pod sedadlem.

7.2 ZÁRUKA

Záruční podmínky jsou uvedeny na záručním listu, který je vždy předáván s výrobkem u prodejce.

8 POSEZÓNNÍ ÚDRŽBA, ODSTAVENÍ STROJE

Po skončení sezóny, nebo není-li žací stroj používán více jak 30 dní, je vhodné ho co nejdříve připravit na uskladnění. Zůstane-li palivo bez pohybu v nádrži více jak 30 dní, může vzniknout lepkavá usazenina, která může mít nepříznivý vliv na karburátor a zapříčiní špatnou funkci motoru. Proto nádrž vyprázdněte.



Nikdy neskladujte žací stroj s plnou nádrží uvnitř budov nebo ve špatně větraných prostorech, kde jsou palivové výpary, otevřený oheň, jiskření nebo zapalovací plamínky, topeniště, ústřední topení, suché hadry apod. S palivy a mazivy zacházejte opatrně, jsou vysoce hořlavé a neopatrné zacházení Vám může způsobit vážné popáleniny nebo škodu na majetku.

Vyprazdňování nádrže provádějte jen do schválené nádoby ve venkovních prostorách bez otevřeného ohně.

Doporučený postup přípravy pro skladování žacího stroje:

- Důkladně celý stroj očistěte, obzvláště vnitřní části žacího ústrojí (➡ 6.2.2).



K čištění nikdy nepoužívejte benzín. Použijte odmašťovací prostředky a teplou vodu.

- Opravte a natřete barvou potlučená místa, abyste předešli vzniku koroze.
- Vyměňte vadné nebo opotřebené dílce a utáhněte všechny uvolněné šrouby a matice.
- Připravte motor pro skladování dle návodu k obsluze a údržbě motoru.
- Promažte všechna mazací místa dle mazacího plánu (➡ 6.4).
- Povolte klínový řemen pohonu žacího ústrojí (➡ 6.3.8).
- Vyjměte akumulátor, očistěte jej a plně nabijte. Nenabitý akumulátor může zamrznout a prasknout. Dle potřeby uložte akumulátor v chladném a suchém prostředí. Nabíjení akumulátoru provádějte každých 30 dní a provádějte pravidelně kontrolu jeho napětí.
- Skladujte žací stroj přikrytý v čistém a suchém prostředí.



Nejlepší způsob, jak zajistit maximální provozuschopnost žacího stroje pro příští sezónu, je jeho každoroční prohlídka a seřízení autorizovaným servisem.

9 LIKVIDACE STROJE

Po skončení životnosti stroje je uživatel povinen provést jeho likvidaci. Tato může být provedena dvěma způsoby:

a) Předáním stroje oprávněné společnosti (kovošrot, autovrakoviště, sběrny druhotných odpadů apod.). O předání stroje k likvidaci obdržíte řádný doklad.

b) Likvidace stroje vlastními silami. V tomto případě, doporučujeme postupovat následujícím způsobem:



- Likvidaci provádějte s využitím druhotných surovin dle příslušného zákona o odpadech.
- Celý stroj demontujte.
- Díly, které se dají ještě dále využít, očistěte, nakonzervujte a uložte k dalšímu využití.
- Ostatní části rozdělte na součásti ekologicky nezávadné a součásti ohrožující životní prostředí, např. pryžové součásti (těsnící kroužky), zbytky mazadel v ložiskách nebo převodech. S ekologicky závadnými komponenty je nutné nakládat podle příslušného zákona o odpadech, platného v zemi uživatele stroje, např. v České republice je to Zákon o odpadech č. 185/2001 Sb.
- Dělení likvidovaného odpadu provádějte podle Katalogu odpadů v souladu s příslušnou vyhláškou. S ekologicky nezávadnými součástmi zacházejte jako s využitelným odpadem.

Zpětný odběr pneumatik (platí pouze pro Českou Republiku)
V ceně výrobku jsou zahrnuty náklady na zpětný odběr a likvidaci použitých pneu.
Konečný uživatel je povinen odevzdávat použité pneu do sběrných míst ELTMA s.r.o.
Sběrná místa jsou uvedena na www.ELTMA.cz.

10 ES PROHLÁŠENÍ O SHODĚ (originál)

dle: **Směrnice EP a Rady č. 2006/42/EC (nařízení vlády NV 176/2008 Sb.)**
Směrnice EP a Rady č. 2014/30/EC (nařízení vlády NV 117/2016 Sb.)
Směrnice EP a Rady č. 2000/14/EC (nařízení vlády NV 9/2002 Sb.)

A. My: Seco Industries, s.r.o., Jungmannova 11, Valdické Předměstí, 506 01 Jičín
IČO: 05391423

vydáváme na vlastní zodpovědnost toto prohlášení:

B. Strojní zařízení

- název: Samojízdný žací stroj
- typ: **UJ 102 / UJ 102 4x4**
- výrobní číslo: **25 500-50 000**

Popis:
UJ 102 je čtyřkolový samojízdný žací stroj s motory Loncin LC1P92F, Loncin LC2P76F, Loncin LC2P77F, Briggs & Stratton B&S Vanguard 23 HP (3867), B&S 7220 PXi (40U8), B&S 7220 EXi (40N8), B&S 8240 PXi (44U6), B&S 8260 CXi (44C7), B&S 8270 PXi (44U8), Kawasaki FS 600V, Kawasaki FS 691V, Kawasaki FS 651V. Pohon od motoru je přenášen klínovými řemeny k pojezdové převodovce na zadní nápravě s plynule měnitelným převodem a přes elektromagnetickou spojku k žacímu ústrojí. Žací ústrojí je dvounožové s vertikální osou rotace a šířkou záběru 102 cm poháněné oboustranným ozubeným řemenem. Posečená hmota je tunelem odváděna do sběracího koše nebo deflektorem usměrňována na zem. Místo sběru může být prováděno mulčování pomocí dvou mulčovacích nožů a zaslepení vynášecího tunelu. Stroj může být v provedení 4x2 nebo 4x4 s přední poháněnou osou.

C. Předpisy, s nimiž byla posouzena shoda:
ČSN EN ISO 12100, ČSN EN ISO 5395-1,3, ČSN EN ISO 14982:2009

D. Posouzení shody bylo provedeno postupem stanoveným v:
- Směrnice EP a Rady č. 2006/42/EC, příloha VIII (eqv.příloha č.8, NV č. 176/2008 Sb.)
- Směrnice EP a Rady č. 2014/30/EC, příloha II, (eqv.příloha č.2, NV č. 117/2016 Sb.)
- Směrnice EP a Rady č. 2000/14/EC, příloha VI,(eqv.příloha č.5, NV č. 9/2002 Sb.)

Státní zkušebna strojů a.s. (SZS, a.s.), NB 1016
Třanovského 622/11
163 04 Praha 6 Řepy, ČR

E. Posouzení shody provedl:
Státní zkušebna strojů a.s. (SZS, a.s.)
Třanovského 622/11, 163 04 Praha 6 Řepy, ČR

F. Potvrzujeme, že:
- toto strojní zařízení splňuje všechna příslušná ustanovení výše uvedených směrnic (NV)
- jsou přijata opatření k zabezpečení shody všech výrobků uváděných na trh s technickou dokumentací a požadavky technických předpisů.
- garantovaná hladina akustického výkonu L_{wA} je 100 dB(A)

Naměřené průměrné hodnoty akustického výkonu dle použitých motorů:

Motor	Otáčky (min^{-1})	Naměřená hodnota akustického výkonu L_{WA} [dB(A)]
Loncin LC1P92F	2700	99
Loncin LC2P76F	2700	100
Loncin LC2P77F	2700	99
B&S Vanguard 23 HP (3867)	2700	99
B&S 7220 PXi (40U8), EXi (40N8)	2800	100
B&S 8240 PXi (44U6)	2800	100
B&S 8260 CXi (44C7)	2800	100
B&S 8270 PXi (44U8)	2800	99
Kawasaki FS 600V	2700	99
Kawasaki FS 691V	2700	100
Kawasaki FS 651V	2700	100

Technická dokumentace v rozsahu dle přílohy VII ke směrnici 2006/42/EC a dle přílohy V ke směrnici 2000/14/EC je uložena u výrobce na adrese:

SECO Industries, s.r.o.
Jungmannova 11
Valdické Předměstí
506 01 Jičín



V Jičíně dne 26.11.2025

Ing. Aleš Housa
ředitel divize strojíren

ES PROHLÁŠENÍ O SHODĚ (originál)

dle: **Směrnice EP a Rady č. 2006/42/EC (nařízení vlády NV 176/2008 Sb.)**
Směrnice EP a Rady č. 2014/30/EC (nařízení vlády NV 117/2016 Sb.)
Směrnice EP a Rady č. 2000/14/EC (nařízení vlády NV 9/2002 Sb.)

A. My: Seco Industries, s.r.o., Jungmannova 11, Valdické Předměstí, 506 01 Jičín
IČO: 05391423

vydáváme na vlastní zodpovědnost toto prohlášení:

B. Strojní zařízení

- název: Samojízdný žací stroj
- typ: **UJ 110**
- výrobní číslo: **25 500-50 000**

Popis:
UJ 110 je čtyřkolový samojízdný žací stroj s motory Loncin LC2P77F, Briggs & Stratton B&S Vanguard 23 HP (3867), B&S 7220 PXi (40U8), EXi (40N8), B&S 8240 PXi (44U6), B&S 8260 CXi (44C7). Pohon od motoru je přenášen přes elektromagnetickou spojku klínovými řemeny k žacímu ústrojí a pojezdové převodovce. Sečení je třírotorové na každém rotoru s dvojicí nožů ve dvou výškových úrovních. Vzájemný pohon nožů je zajišťován oboustranným klínovým řemenem.

C. Předpisy, s nimiž byla posouzena shoda:
ČSN EN ISO 12100, ČSN EN ISO 5395-1,3, ČSN EN ISO 14982:2009

D. Posouzení shody bylo provedeno postupem stanoveným v:
- Směrnice EP a Rady č. 2006/42/EC, příloha VIII (eqv.příloha č.8, NV č. 176/2008 Sb.)
- Směrnice EP a Rady č. 2014/30/EC, příloha II, (eqv.příloha č.2, NV č. 117/2016 Sb.)
- Směrnice EP a Rady č. 2000/14/EC, příloha VI,(eqv.příloha č.5, NV č. 9/2002 Sb.)

Státní zkušebna strojů a.s. (SZS, a.s.), NB 1016
Třanovského 622/11
163 04 Praha 6 Řepy, ČR

E. Posouzení shody provedl:
Státní zkušebna strojů a.s. (SZS, a.s.)
Třanovského 622/11, 163 04 Praha 6 Řepy, ČR

F. Potvrzujeme, že:
- toto strojní zařízení splňuje všechna příslušná ustanovení výše uvedených směrnic (NV)
- jsou přijata opatření k zabezpečení shody všech výrobků uváděných na trh s technickou dokumentací a požadavky technických předpisů.
- garantovaná hladina akustického výkonu LwA je 100 dB(A)

Naměřené průměrné hodnoty akustického výkonu dle použitých motorů:

Motor	Otáčky (min^{-1})	Naměřená hodnota akustického výkonu L_{WA} [dB(A)]
LONCIN LC2P77F	2900	99 (99,3)
B&S VANGUARD 23 HP (3867)	2900	98 (98,1)
B&S 7220 PXI (40U8), EXI (40N8)	2900	99 (99,4)
B&S 8240 PXI (44U6)	2900	100 (99,5)
B&S 8260 CXI (44C7)	2900	100 (99,6)

Technická dokumentace v rozsahu dle přílohy VII ke směrnici 2006/42/EC a dle přílohy VI ke směrnici 2000/14/EC je uložena u výrobce na adrese:

SECO Industries, s.r.o.
Jungmannova 11
Valdické Předměstí
506 01 Jičín

V Jičíně dne 26.11.2025

Ing. Aleš Housa
ředitel divize strojíren

ES PROHLÁŠENÍ O SHODĚ (originál)

dle: **Směrnice EP a Rady č. 2006/42/EC (nařízení vlády NV 176/2008 Sb.)**
Směrnice EP a Rady č. 2014/30/EC (nařízení vlády NV 117/2016 Sb.)
Směrnice EP a Rady č. 2000/14/EC (nařízení vlády NV 9/2002 Sb.)

A. My: Seco Industries, s.r.o., Jungmannova 11, Valdické Předměstí, 506 01 Jičín
IČO: 05391423

vydáváme na vlastní zodpovědnost toto prohlášení:

B. Strojní zařízení

- název: Samojízdný žací stroj
- typ: **UJ 122**
- výrobní číslo: **25 500-50 000**

Popis:
UJ 122 je čtyřkolový samojízdný žací stroj s motory Loncin LC2P77F, Briggs & Stratton B&S Vanguard 23 HP (3867), B&S 7220 PXi (40U8), EXi (40N8), B&S 8240 PXi (44U6), B&S 8260 CXi (44C7), B&S 8270 PXi (44U8), Kawasaki FS 691V, Kawasaki FS 651V. Pohon od motoru je přenášen klínovými řemeny k pojezdové převodovce na zadní nápravě s plynule měnitelným převodem a přes elektromagnetickou spojku k žacímu ústrojí. Žací ústrojí je dvounožové s vertikální osou rotace a šířkou záběru 122 cm poháněné oboustranným ozubeným řemenem. Posečená hmota je tunelem odváděna do sběracího koše nebo deflektorem usměrňována na zem. Místo sběru může být prováděno mulčování pomocí dvou mulčovacích nožů a zaslepení vynášecího tunelu. Stroj může být v provedení 4x2 nebo 4x4 s přední poháněnou osou.

C. Předpisy, s nimiž byla posouzena shoda:
ČSN EN ISO 12100, ČSN EN ISO 5395-1,3, ČSN EN ISO 14982:2009

D. Posouzení shody bylo provedeno postupem stanoveným v:

- Směrnice EP a Rady č. 2006/42/EC, příloha VIII (eqv.příloha č.8, NV č. 176/2008 Sb.)
- Směrnice EP a Rady č. 2014/30/EC, příloha II, (eqv.příloha č.2, NV č. 117/2016 Sb.)
- Směrnice EP a Rady č. 2000/14/EC, příloha VI,(eqv.příloha č.5, NV č. 9/2002 Sb.)

Státní zkušebna strojů a.s. (SZS, a.s.), NB 1016
Třanovského 622/11
163 04 Praha 6 Řepy, ČR

E. Posouzení shody provedl:
Státní zkušebna strojů a.s. (SZS, a.s.)
Třanovského 622/11, 163 04 Praha 6 Řepy, ČR

F. Potvrzujeme, že:

- toto strojní zařízení splňuje všechna příslušná ustanovení výše uvedených směrnic (NV)
- jsou přijata opatření k zabezpečení shody všech výrobků uváděných na trh s technickou dokumentací a požadavky technických předpisů.
- garantovaná hladina akustického výkonu L_{wA} je 105 dB(A)

Naměřené průměrné hodnoty akustického výkonu dle použitých motorů:

Motor	Otáčky (min^{-1})	Naměřená hodnota akustického výkonu L_{WA} [dB(A)]
LONCIN LC2P77F	2800	104
B&S VANGUARD 23 HP (3867)	2800	103
B&S 7220 PXI (40U8), EXI (40N8)	2800	104
B&S 8240 PXI (44U6)	2800	104
B&S 8260 CXi (44C7)	2800	104
B&S 8270 PXI (44U8)	2800	104
Kawasaki FS 691V	2800	104
Kawasaki FS 651V	2800	104

Technická dokumentace v rozsahu dle přílohy VII ke směrnici 2006/42/EC a dle přílohy V ke směrnici 2000/14/EC je uložena u výrobce na adrese:

SECO Industries, s.r.o.
Jungmannova 11
Valdické Předměstí
506 01 Jičín

V Jičíně dne 26.11.2025

Ing. Aleš Housa
ředitel divize strojíren

O NÁVODE

ÚČEL NÁVODU

Návod by vás mal čo najjednoduchšie naviesť k bezpečnej inštalácii, prevádzke a údržbe vášho stroja a informovať vás o jeho možnostiach a schopnostiach. Je preto určený všetkým osobám, ktoré so strojom prídu do styku počas jeho inštalácie, obsluhy a údržby.

Návod si pozorne preštudujte ešte pred začiatkom akejkoľvek činnosti so strojom. Postupujte presne podľa pokynov v ňom uvedených, aby ste si uľahčili nielen používanie zakúpeného stroja, ale tiež zaistili jeho optimálne využívanie a dlhú životnosť.

PLATNOSŤ NÁVODU

Návod je platný pre tieto varianty strojov
- UJ102 a UJ102 4×4
- UJ110
- UJ122

Odlišnosti typov sú uvedené v technických dátach.

SYMBOLY POUŽITÉ V NÁVODE

V návode nájdete symboly s nasledujúcim významom:

SYMBOL	VÝZNAM
	Tieto symboly majú význam „UPOZORNENIE“ a „VAROVANIE“ a upozorňujú na skutočnosti, ktoré môžu spôsobiť poškodenie stroja a/alebo vážne poranenie používateľa.
	Symbol upozorňuje na dôležitú inštrukciu, vlastnosť, postup alebo záležitosť, ktorú je nutné počas inštalácie, používania a údržby stroja mať na vedomí alebo dodržať.
	Symbol upozorňuje na užitočnú informáciu, vzťahujúcu sa k stroju alebo príslušenstvu.
	Symbol je odkazom na obrázok v prednej časti návodu. Je vždy sprevádzaný číslom obrázka.
	Symbol je odkazom na inú kapitolu tohto alebo iného návodu a väčšinou je sprevádzaný číslom kapitoly, na ktorú sa vzťahuje.

DÔLEŽITÉ UPOZORNENIA

Návod je nutné považovať za súčasť žacieho stroja, ktorá sa od neho nesmie oddeliť. Preto ho uschovajte na budúce použitie.

Neuvádzajte stroj do prevádzky, kým nie ste dôkladne oboznámení so všetkými inštrukciami, zákazmi a odporúčaniami, ktoré sú v tomto návode uvedené, obzvlášť potom v kapitole 3 OCHRANA A BEZPEČNOSŤ ZDRAVIA PRI PRÁCI.

Vyobrazenia použité v tomto návode nemusia vždy súhlasiť so skutočnosťou; ich cieľom je popis hlavných princípov zariadenia. Texty, kresby, fotografie a iné prvky tu uvedené sú však chránené autorským právom. Každé ich zneužitie alebo nepovolené kopírovanie je trestné.

SÚVISIACA DOKUMENTÁCIA

Okrem tohto návodu je k stroju k dispozícii ešte ďalšia dokumentácia, ktorú vypracoval výrobca stroja a výrobcovia niektorých častí stroja. Plný zoznam dokumentácie je uvedený v kapitole DOKUMENTÁCIA K STROJU.

KEĎ SI NIE STE ISTÍ

V praxi sa často vyskytujú nepredvídateľné situácie, ktoré nemohli byť do tohto návodu zahrnuté a popísané. Preto vždy, keď si nie ste istí postupom a tiež v prípade akýchkoľvek otázok alebo nejasností neváhajte kontaktovať výrobcu alebo niektorý z našich viac ako 100 autorizovaných, kvalitne vybavených servisov po celej Európe, v ktorých sú vám k dispozícii servisní odborníci, ktorí boli vyškolení a preskúšaní vo výrobnom podniku.

VERZIA NÁVODU

Číslo verzie: 12.2025

1 TECHNICKÉ INFORMÁCIE

1.1 POUŽITIE

SPRÁVNE POUŽITIE

Tento žací stroj je určený na kosenie rovných, udržiavaných trávnatých plôch, napr. v parkoch, záhradách a ihriskách, prípadne na miernych svahoch, na ktorých nie sú cudzie predmety (padnuté vetvy, kamene, pevné predmety a pod.).

Maximálna výška koseného porastu smie byť 10 cm, sklon svahu nesmie prekročiť 12° (21 %), pri použití pohonu 4×4 sklon svahu nesmie prekročiť 15° (27 %).

NESPRÁVNE POUŽITIE

Každé použitie tohto samohybného žacieho stroja, ktoré nie je uvedené v tomto návode a ktoré presahuje tu uvedenú oblasť použitia, sa považuje za použitie nezodpovedajúce účelu. Za škody z toho vyplývajúce neručí výrobca stroja, riziko nesie iba jeho používateľ.

K nesprávnemu použitiu stroja patrí aj jeho prevádzkovanie, údržba a opravy nezaškolenou alebo neautorizovanou osobou, používanie neschváleného príslušenstva, prevádzkovanie stroja s poruchou alebo poruchou a prevádzkovanie s demontovanými, upravenými alebo nefunkčnými bezpečnostnými prvkami. Použitie neschváleného príslušenstva navyše znamená okamžitú stratu záruky.

1.2 HLAVNÉ ČASTI A POPIS

Žací stroj sa skladá z týchto základných skupín:



1.2

(1) RÁM S NÁRAZNÍKOM

Rám s nárazníkom slúži ako nosný prvok pre väčšinu hlavných častí stroja.

(2) KAPOTÁŽ

Kapotáž je kombináciou plastových a kovových krytov, ktoré vhodne zakrývajú motor a elektrické a **mechanické** súčasti stroja. Obsahuje aj svetlá na denné a nočné svietenie.

(3) KRYT AKUMULÁTORA A POISTIEK

Kryt pod volantom umožňuje ľahký prístup k akumulátoru a k poistkám stroja.

(4) MIESTO OBSLUHY

Pohodlné sedadlo umožňuje jednoduchú dostupnosť všetkých ovládacích prvkov stroja.

(5) ZÁSOBNÍK TRÁVY

Zásobník trávy tvorí rúrkový oceľový rám, veko, textilný vak a vysypávacia páka.

(6) PALIVOVÁ NÁDRŽ

Umožňuje ľahké doplnenie paliva a kontrolu jeho hladiny.

(7) VYNÁŠACÍ TUNEL TRÁVY

Prepája žacie ústrojenstvo so zásobníkom trávy. Tadiaľ odchádza tráva do zásobníka.

(8) ŽACIE ÚSTROJENSTVO

Žacie ústrojenstvo zaisťuje kosenie a zber trávy. Skladá sa z krytu, hlavnej dosky a dvoch žacích nožov.

1.3 ŠTÍTKY NA STROJI

Je prísne **zakázané odstraňovať alebo poškodzovať štítky a symboly** pripevnené na žacom stroji. V prípade poškodenia alebo nečitateľnosti štítku kontaktujte dodávateľa alebo výrobcu stroja, a požiadajte ich o náhradu.

VÝROBNÝ ŠTÍTOK (A)

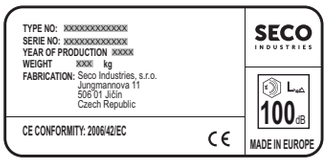

Výrobný štítok je umiestnený pod sedadlom vodiča a obsahuje základné identifikačné a technické údaje o stroji.

VÝSTRAŽNÉ ŠTÍTKY

				
Nebezpečenstvo	Pozor! Horúci povrch!	Pri jazde neopúšťajte stroj	Pozor, odletujúce predmety	Nedotýkajte sa

	
Počas prevádzky nesiahajte!	Rotačné nástroje! Nebezpečenstvo zranenia končatín!

ZÁKAZOVÉ ŠTÍTKY

			
Nekoste v blízkosti osôb	Nevozte ďalšie osoby	Nejazdite naprieč svahu	Nestúpajte

PRÍKAZOVÉ ŠTÍTKY

	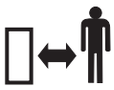
Pri oprave postupujte podľa návodu	Držte nepovolané osoby v bezpečnej vzdialenosti

INFORMAČNÉ ŠTÍTKY

			
Čítajte návod na obsluhu a dodržujte pokyny	Maximálny pracovný sklon	Garantovaná hladina akustického výkonu podľa smernice 2000/14/EC	Objem palivovej nádrže

				
Brzda	Pojazd vzad	Pojazd vpred	Rýchlo	Pomaly

	
Zaradenie uzávierky diferenciálu	Vyradenie uzávierky diferenciálu

1.4 TECHNICKÉ PARAMETRE

PARAMETER	UJ 102	UJ 102 4×4	UJ 110	UJ 122
STROJ				
Rozmery stroja (dĺžka × šírka × výška)	242 × 106 × 116 cm		210 × 116 × 125 cm (1)	258 × 127 × 129 cm
Hmotnosť stroja (bez náplní a obsluhy)	271 kg	330 kg	297 kg (1)	303 kg
Rázvor kolies	120 cm			
Rozchod kolies (predný/zadný)	76/73 cm	83/73 cm	76/73 cm	76/73 cm
Rozmery kolies (predný/zadný)	16 × 6.50-8“ / 20 × 10-8“			
Rýchlosť pojazdu vpred/vzad	9/4,5 km/h			
Tlak pneumatík (predný aj zadný)	80 – 140 kPa			
Objem palivovej nádrže	13 l			
Druh pohonnej látky	Benzín bezolovnatý Natural 95			

(1) = bez zásobníka trávy

ŽACIE ÚSTROJENSTVO			
Výška kosenia	25 – 95 mm	35 – 90 mm	25 – 90 mm
Šírka kosenia (záber)	102 cm	110 cm	122 cm

ZÁSOBNÍK TRÁVY		
Objem	320 l	380 l

ELEKTRICKÝ SYSTÉM		
Typ akumulátora (kapacita/napätie)	12 V – 28 Ah	12 V – 32 Ah
Poistky v úložnom priestore pod volantom	10 A/20 A	

Olejové náplne sú uvedené v kapitole 6 ÚDRŽBA A NASTAVENIE.

UŤAHOVACIE MOMENTY SKRUTKOVÝCH SPOJOV	
ŽACIE ÚSTROJENSTVO	
Stredová skrutka noža	**30 ± 3 Nm**
Matica M12 kladky pohonu kosenia	**45 – 55 Nm**
Skrutka 10×25 KL 100 RIPP ramena napínacej kladky remeňa pohonu žacieho ústrojenstva	**55 – 65 Nm**
RIADENIE	
Skrutka M8×30 segmentu riadenia	**15 – 25 Nm**
Matica M12 segmentu riadenia	**35 – 45 Nm**
MOTOR	
Skrutka elektromagnetickej spojky	**60 – 70 Nm**
Skrutka držiaka napínacej kladky remeňa pojazdu	**25 – 35 Nm**

Pri demontáži a opätovnej montáži samoistiacich matíc je nutná ich výmena za nové.

HLUČNOSŤ A VIBRÁCIE

UJ102					
Motor	**Otáčky (min^{-1})**	**Deklarovaná emisná hladina akustického tlaku v mieste obsluhy LpAd (dB) EN ISO 5395-1**	**Garantovaná hladina akustického výkonu L_{WAG} (dB) 2000/14/EC**	**Deklarovaná úroveň vibrácií ($m.s^{-2}$) EN ISO 5395-1**	
				celkových vibrácií a_{wd}	**prenášaných na ruku a_{hvd}**
Loncin LC1P92F	2700	85+4	100	0,8+0,4	2,6+1,3
Loncin LC2P76F	2700	84+4	100	0,6+0,3	< 2,5
Loncin LC2P77F	2700	85+4	100	0,8+0,4	2,6+1,3
B&S Vanguard 23 HP (3867)	2700	84+4	100	1,6+0,6	< 2,5
B&S 7220 PXi (40U8), EXi (40N8)	2800	84+4	100	0,9+0,5	< 2,5
B&S 8240 PXi (44U6)	2800	84+4	100	1+0,5	< 2,5
B&S 8260 CXi (44C7)	2800	88+4	100	<0,5	< 2,5
B&S 8270 PXi (44U8)	2800	85+4	100	<0,5	2,5+1,3
Kawasaki FS 600V	2700	83+1	100	1,3+0,5	3,4+1,8
Kawasaki FS 691V	2700	86+4	100	<0,5	< 2,5
Kawasaki FS 651V	2700	84+4	100	<0,5	< 2,5

UJ110					
Motor	**Otáčky (min^{-1})**	**Deklarovaná emisná hladina akustického tlaku v mieste obsluhy L_{pAd} (dB) EN ISO 5395-1**	**Garantovaná hladina akustického výkonu L_{WAG} (dB) 2000/14/EC**	**Deklarovaná úroveň vibrácií ($m.s^{-2}$) EN ISO 5395-1**	
Loncin LC2P77F	2900	83 + 4	100	1,1+0,5	<2,5
B&S Vanguard 23 HP (3867)	2900	84 + 4	100	1,1+0,4	<2,5
B&S 7220 PXi (40U8), EXi (40N8)	2900	85 + 4	100	0,6+0,3	<2,5
B&S 8240 PXi (44U6)	2900	85 + 2	100	0,7+0,4	<2,5
B&S 8260 CXi (44C7)	2900	85 + 4	100	0,6+0,3	<2,5

UJ122					
Motor	**Otáčky (min^{-1})**	**Deklarovaná emisná hladina akustického tlaku v mieste obsluhy L_{pAd} (dB) EN ISO 5395-1**	**Garantovaná hladina akustického výkonu L_{WAG} (dB) 2000/14/EC**	**Deklarovaná úroveň vibrácií ($m.s^{-2}$) EN ISO 5395-1**	
Loncin LC2P77F	2800	87+4	105	0,9+0,4	< 2,5
B&S Vanguard 23 HP (3867)	2800	87+4	105	0,6+0,3	< 2,5
B&S 7220 PXi (40U8), EXi (40N8)	2800	88+4	105	0,8+0,4	< 2,5
B&S 8240 PXi (44U6)	2800	90+4	105	<0,5	2,9 + 1,5
B&S 8260 CXi (44C7)	2800	88+4	105	<0,5	< 2,5
B&S 8270 PXi (44U8)	2800	89+4	105	<0,5	< 2,5
Kawasaki FS 691V	2800	87+4	105	<0,5	< 2,5
Kawasaki FS 651V	2800	85+4	105	<0,5	< 2,5

Hodnoty namerané podľa EN ISO 5395-1 zodpovedajú hodnotám podľa EN 836+A4.

Vysvetlivky:

Motory	Prevodovky
B&S 7220 PXi (40U8), EXi (40N8) = Briggs & Stratton V-TWIN 7000PXi/7000EXi SERIES B&S 8240 PXi (44U6) = Briggs & Stratton V-TWIN 8000PXi SERIES B&S 8260 CXi (44C7) = Briggs & Stratton SERIES 8 COMMERCIAL SERIES B&S 8270 PXi (44U8) = Briggs & Stratton V-TWIN 8000PXi SERIES B&S Vanguard 23 HP (3867) = Briggs & Stratton Vanguard 23 HP	TT46 = TUFF-TORQ K46 TT62 = TUFF-TORQ K62 TT664 = TUFF-TORQ K664 + KXH 10 HG T2 = Hydro-Gear T2 HG T3 = Hydro-Gear T3

2 OCHRANA A BEZPEČNOSŤ ZDRAVIA PRI PRÁCI

Tento žací stroj je konštrukčne riešený a vyrábaný v súlade s medzinárodnými normami a predpismi, platnými pre výrobu takýchto strojov. Elektrické prvky zodpovedajú medzinárodným predpisom o ochrane pred nebezpečným dotykovým napätím. Všetky elektrické elementy buď majú príslušné krytie, predpísané normou, alebo sa nachádzajú v uzatvorených priestoroch, ktoré svojím krytím spĺňa nariadenia týchto noriem.

Ak sa tento stroj používa riadne a v súlade s návodom, je **veľmi bezpečný**.

2.1 BEZPEČNOSTNÉ POKYNY

Za svoju osobnú bezpečnosť a bezpečnosť iných osôb pri obsluhe samohybného žacieho stroja je zodpovedný predovšetkým jeho používateľ. Výrobca stroja nenesie zodpovednosť za zranenie osôb alebo poškodenie stroja a ekologické škody spôsobené tým, že žací stroj sa nepoužíva a neobsluhuje v súlade so všetkými bezpečnostnými pokynmi, uvedenými v tomto návode.

! **V prípade nedodržania bezpečnosti práce a nerešpektovania všetkých upozornení, uvedených v tomto návode, je tento samohybný žací stroj schopný odseknúť ruky, nohy či vymrštiť predmety a môže tak dôjsť k vážnemu úrazu alebo usmrteniu osôb, poškodeniu alebo zničeniu stroja alebo niektorej jeho časti alebo príslušenstva.**

2.1.1 VŠEOBECNÉ BEZPEČNOSTNÉ POKYNY

! Stroj smie riadiť iba osoba staršia ako 18 rokov oboznámená s týmto návodom na použitie. Nikdy nenechajte tento stroj obsluhovať alebo na ňom vykonávať údržbu alebo servisnú prácu osobám, ktoré nie sú kompetentné na túto činnosť.

! Používateľ stroja je zodpovedný za bezpečnosť osôb, ktoré sa nachádzajú v pracovnom priestore stroja.

! Na stroji a jeho príslušenstve sa nesmú vykonávať žiadne technické zmeny bez písomného súhlasu jeho výrobcu. Neoprávnené zmeny môžu viesť k hazardným podmienkam bezpečnosti práce a k zrušeniu záruky.

! Dodržujte všetky požiadavky týkajúce sa požiarnej bezpečnosti (➡ 2.4).

! Neodstraňujte zo stroja bezpečnostné nálepky a štítky.

! Nepohybujte sa v blízkosti stroja alebo pod ním, ak je zdvihnutý a nie je vo zdvihnutej polohe dostatočne zaistený proti spadnutiu alebo prevrhnutiu.

! Komponenty zberača trávy sú vystavené namáhaniu, môže dôjsť k ich poškodeniu, k zhoršeniu funkcie zberača a k možnosti vypadávania predmetov z koša. Kontrolujte ich preto pravidelne podľa odporúčaní uvedených v tomto návode.

! Vypnite žacie ústrojenstvo aj motor a vyberte kľúčik zo zapaľovania vždy, keď:
- čistíte stroj
- odstraňujete zanesenie žacieho ústrojenstva trávou
- ste nabehli na cudzí predmet a je potrebné zistiť, či nedošlo k poškodeniu stroja, príp. poškodenie odstrániť
- stroj neprirodzene silno vibruje a je potrebné zistiť príčinu vibrácií
- opravujete motor, alebo iné pohyblivé časti (odpojte aj káble od zapaľovacích sviečok)

2.1.2 OBLEČENIE OBSLUHUJÚCEHO PRACOVNÍKA A OCHRANNÉ POMÔCKY

! Pri obsluhe stroja vždy používajte vhodný pracovný oblek. Nikdy nenoste voľné oblečenie a krátke nohavice.

! Pri obsluhe stroja vždy používajte pevnú, uzatvorenú obuv, najlepšie protišmykovú. Stroj nikdy neprevádzkujte v sandáloch alebo naboso.

! Hodnoty hluku a vibrácií na mieste obsluhy uvedené v tomto návode (➡ 1.4) majú úzky vzťah k požiadavkám smerníc EÚ 2003/10/ES (expozícia hlukom) a 2002/44/ES (expozícia vibráciami), ktoré riešia podmienky používania osobných ochranných prostriedkov proti hluku a vibráciám a tiež znižovanie času expozície obsluhy voľbou vhodných prestávok v práci. **Výrobca stroja odporúča pri obsluhe stroja vždy používať chrániče sluchu. Pri nedodržiavaní týchto pokynov môže dôjsť k trvalému poškodeniu zdravia!**

2.1.3 PRED POUŽITÍM STROJA

! Nepoužívajte žací stroj, ak je poškodený alebo ak chýba niektoré z jeho ochranných zariadení. Všetky kryty a iné ochranné zariadenia musia byť stále na svojom mieste. Neodstraňujte preto alebo nevyraďujte žiadne ochranné zariadenie stroja z činnosti. Kontrolujte pravidelne funkcie týchto zariadení.

! Nepracujte so strojom po požití alkoholu, drog či liekov ovplyvňujúcich vnímanie.

! Nepracujte so strojom, ak trpíte závratmi, mdlobami alebo ak ste inak oslabení či nesústredení.

! Pred uvedením stroja do prevádzky sa dôkladne oboznámte so všetkými jeho ovládacími prvkami a zvládnite manipuláciu s nimi tak, aby ste v prípade nutnosti mohli stroj okamžite zastaviť alebo vypnúť jeho motor.

! Nemeňte nastavenie regulátora motora alebo obmedzovača otáčok motora.

! Skôr ako začnete prácu so strojom, odstráňte z plochy, na ktorej budete kosiť, všetky kamene, kúsky dreva, drôty, kosti, spadnuté konáre a iné cudzie predmety, ktoré by mohli byť pri kosení odmrštené. Vždy pritom používajte ochranné rukavice.

! Pred ďalším použitím odstráňte všetky poruchy. Pred začiatkom práce prekontrolujte dôkladne najmä napnutie remeňov, nabrúsenie nožov a čistotu vnútri výlisku kosenia.

2.1.4 POČAS PREVÁDZKY STROJA

! Stroj sa nesmie použiť na prácu na svahoch so sklonom väčším ako **12°** (**21 %**), pri použití pohonu 4×4 so sklonom väčším ako **15° (27 %)**.

! Preprava ďalších osôb, zvierat a bremien priamo na stroji je zakázaná. Preprava bremien je povolená iba na prívese, ktorého typ je schválený výrobcom stroja.

! Aj pri krátkodobom opustení stroja vždy vyberte kľúčik zo zapaľovania.

! Ak pohybujete so strojom mimo pracovného priestoru, v ktorom kosíte, vždy vypnite žacie ústrojenstvo a zdvihnite ho do transportnej polohy.

! Pri jazde držte volant vždy pevne oboma rukami. Zvláštnu pozornosť venujte prechádzaniu trávnatých plôch a iných nerovných miest – volant sa môže vplyvom dier, vyvýšenín, nárazov atď. samovoľne otočiť.

! Vždy pozorne sledujte priestor pred strojom. Dávajte predovšetkým pozor na prekážky, aby ste sa im mohli včas vyhnúť. Pozorne sledujte priehlbiny (diery) v teréne a iné skryté nebezpečné miesta. Prekážky je možné vo vysokej tráve ľahko prehliadnuť. Jazdite vždy primeranou rýchlosťou.

! Zvláštnu pozornosť venujte neprehľadným miestam, ako sú krovia, stromy a podobné prekážky, za ktorými sa môžu nachádzať ďalšie osoby, najmä deti alebo zvieratá.

! Hneď ako niekto nepovolaný vstúpi do priestoru kosenia, okamžite stroj zastavte a vypnite žacie ústrojenstvo.

! Nekoste blízko výsypky, jamy alebo brehov. Žací stroj sa môže náhle prevrhnúť, ak sa koleso dostane cez okraj jamy, priekopy alebo hrany, ktorá sa môže odtrhnúť.

! Pri práci sa vyhýbajte krtím kôpkam, betónovým podstavcom, pňom, obrubníkom záhonov a chodníkov, ktoré nesmú prísť do kontaktu s nožmi a tým poškodiť žacie ústrojenstvo a mechanizmus stroja.

! Skryté predmety, ako sú zavlažovače trávnika, kolíky, vodné ventily, základy, elektrické káble a pod., zapustené do trávnej mačiny, sa vždy snažte obchádzať. Nikdy nejazdite cez tieto predmety.

! V prípade nárazu na pevný predmet zastavte, vypnite žacie ústrojenstvo aj motor a skontrolujte celý stroj, najmä mechanizmus riadenia. Ak je to potrebné, vykonajte pred novým naštartovaním opravu.

! Kde je to možné, vyhnite sa práci so strojom v mokrej tráve. Znížená priľnavosť môže byť príčinou šmyku.

! Vyhýbajte sa prekážkam (napr. náhla zmena sklonu svahu, priekopy atď.), na ktorých by sa stroj mohol prevrátiť.

! Neskúšajte udržať stabilitu stroja šliapnutím na zem.

! So strojom pracujte iba za denného svetla alebo pri dobrom umelom osvetlení.

! Nepracujte so strojom pri daždi, búrke a najmä nie pri nebezpečenstve úderu blesku. Blesk môže byť príčinou vážneho zranenia alebo smrti. Nepoužívajte stroj, ak sa blíži búrka a sú viditeľné blesky alebo počuť hromy; vyhľadajte bezpečný úkryt.

! So strojom sa nesmie jazdiť po verejných komunikáciách.

! Nenechávajte bežať motor v uzatvorených priestoroch. Výfukové plyny obsahujú látky, ktoré sú bez zápachu a pritom sú smrteľne jedovaté.

! Nedávajte ruky ani nohy pod kryt žacieho ústrojenstva. Nikdy sa nepribližujte žiadnou časťou svojho tela k rotujúcim alebo pohybujúcim sa súčastiam stroja. Nepokúšajte sa rukami alebo nejakým provizórnym prostriedkom brzdiť alebo spomaľovať pohybujúce sa žacie nože!

! Neštartujte motor bez výfuku.

! Venujte vždy plnú pozornosť riadeniu a ostatným činnostiam, vykonávaným so strojom. Medzi najčastejšie príčiny straty kontroly nad strojom patrí napríklad:
- Prešmykovanie kolies.
- Príliš rýchla jazda; neprispôsobenie rýchlosti jazdy podmienkam a vlastnostiam povrchu.
- Prudké brzdenie, pri ktorom dochádza k zablokovaniu kolies.
- Použitie žacieho stroja na iné, ako určené účely.

2.1.5 PO SKONČENÍ PRÁCE SO STROJOM

! Stroj odstavujte vždy len na rovnej ploche. Pred tým, než zo stroja zostúpite, sa uistite, či je úplne zastavený. Pamätajte na to, že po vypnutí motora trvá niekoľko sekúnd, než sa prestanú žacie nože otáčať. Udržujte stroj a jeho príslušenstvo vždy v čistote a dobrom technickom stave.

! Rotačné nože sú ostré a môžu spôsobiť zranenie. Pri akejkoľvek manipulácii s nožmi používajte ochranné rukavice alebo nože obaľte.

! Kontrolujte pravidelne skrutky a matice upevňujúce nože a dbajte na to, aby boli dotiahnuté správnym uťahovacím momentom (➡ 6.3.6).

! Venujte zvýšenú pozornosť samoistiacim maticiam. Po druhom povolení matice je znížená jej samoistiaca schopnosť, preto je nutné maticu nahradiť novou.

! Kontrolujte komponenty pravidelne a podľa potreby nahraďte tie, ktoré je podľa odporúčaní výrobcu nutné vymeniť.

2.2 BEZPEČNOSTNÉ POKYNY NA PRÁCU NA SVAHU

! Svahy sú hlavnou príčinou nehôd, straty kontroly nad strojom či následného prevrhnutia, ktoré môže viesť k vážnemu zraneniu i smrti. Kosenie na svahu vyžaduje vždy zvýšenú pozornosť. Ak si nie ste istí, alebo je to nad vaše možnosti, na svahu nekoste.

! Samohybný žací stroj je možné používať na svahoch s max. sklonom do **12° (21 %)**, pri použití pohonu 4×4 s max. sklonom **15° (27 %)** a len v smere spádnice, t. j. hore alebo dolu. Bližšie podrobnosti ➡ 5.5.4**.**

! Pri zmene smeru je nutná zvýšená opatrnosť. Neotáčajte sa na svahu, pokiaľ to nie je nevyhnutné.

! Dávajte pozor na diery, korene, terénne nerovnosti. Nerovný terén môže zapríčiniť prevrátenie stroja. Vysoká tráva môže zakryť skryté prekážky. Odstráňte preto vopred všetky prekážajúce predmety z plochy, na ktorej budete kosiť.

! Zvoľte takú rýchlosť, aby ste nemuseli zastaviť v kopci.

! Buďte veľmi opatrní s pripájaním zberného koša trávy, alebo ďalších iných pripojení. Môže to mať za následok zníženie stability stroja.

! Všetky pohyby na svahu vykonávajte pomaly a plynulo. Nevykonávajte náhle zmeny rýchlosti či smeru.

! Vyhnite sa štartovaniu alebo zastaveniu na svahu. V prípade, že kolesá stratia priľnavosť, vypnite pohon nožov a zíďte pomaly dole.

! Na svahu sa rozbiehajte veľmi opatrne a pomaly, aby nedošlo k „poskočeniu“ stroja. Pred svahom vždy znížte rýchlosť pojazdu stroja, obzvlášť pri schádzaní dole znížte rýchlosť pojazdu na minimum na využitie brzdného efektu prevodovky.

2.3 BEZPEČNOSŤ DETÍ

Ak obsluha žacieho stroja nie je pripravená na prítomnosť detí, môže sa prihodiť tragická nehoda. Pohyb žacieho stroja priťahuje ich pozornosť. Nikdy sa nespoliehajte na to, že deti zostanú tam, kde ste ich videli stáť naposledy.

! Nenechajte deti bez dozoru v miestach, kde kosíte trávu.

! Buďte pohotoví a v prípade priblíženia detí vypnite stroj.

! Pred a pri cúvaní sa pozerajte za seba a na zem.

! Nikdy neprevážajte deti, môžu spadnúť a vážne sa zraniť, alebo by mohli zasahovať nebezpečne do ovládania žacieho stroja. Nikdy nedovoľte deťom stroj obsluhovať.

! Dbajte na zvýšenú opatrnosť v miestach s obmedzenou viditeľnosťou (v blízkosti stromov, krov, muriva a pod.).

2.4 POŽIARNA BEZPEČNOSŤ

Pri používaní žacieho stroja je nutné dodržiavať zásady a predpisy pre bezpečnosť práce a požiarnu ochranu vzťahujúcu sa na prácu s týmto druhom strojov.

! Pravidelne odstraňujte horľavé látky (suchú trávu, lístie a pod.) z priestoru výfuku, motora, akumulátora a všade tam, kde by mohli prísť do styku s benzínom alebo olejom, následne sa vznietiť a tým spôsobiť požiar stroja.

! Nechajte motor žacieho stroja vychladnúť skôr, ako ho odstavíte do uzatvoreného priestoru.

! Venujte zvýšenú opatrnosť pri práci s benzínom, olejom a inými horľavinami. Ide o vysokohorľavé látky, ktorých výpary sú výbušné. Pri tejto práci nefajčite. Nikdy neodskrutkovávajte viečko nádrže a nedoplňujte benzín pri chode motora, ak je motor teplý a/alebo ak je stroj v uzatvorených priestoroch.

! Skontrolujte prívod benzínu pred použitím, nedolievajte benzín až k hrdlu nádrže. Teplota motora, slnko a rozťažnosť paliva môže viesť k pretečeniu a následnému požiaru. Na uchovávanie horľavín používajte iba nádoby na to určené. Nikdy neskladujte kanister s benzínom alebo stroj vnútri budovy v blízkosti akéhokoľvek zdroja tepla. Venujte zvýšenú opatrnosť pri obsluhe akumulátora. Plyn v akumulátore je vysoko explozívny, preto v blízkosti akumulátora nefajčite a nepoužívajte otvorený oheň, aby nedošlo k vážnemu zraneniu.

2.5 NEBEZPEČNÉ OBLASTI STROJA – ZVYŠKOVÉ RIZIKÁ

! Žací stroj je konštruovaný tak, aby pri jeho správnej obsluhe za bezchybného technického stavu neohrozoval obsluhujúceho pracovníka a okolie. Napriek tomu môžu počas prevádzky, údržby a nastavovania nastať situácie, ktoré sú pre pracovníkov zdrojom nebezpečenstva, ak si ich nebudú vedomí a nebudú dodržiavať bezpečnostné pokyny tu uvedené. Tieto nebezpečenstvá sú takzvané zvyškové riziká – sú to riziká, ktoré zostávajú, aj keď boli uvážené a zavedené všetky preventívne a ochranné opatrenia. Zvyškové riziká sa vyskytujú pri obsluhe, údržbe a opravách stroja. Preto musí každá osoba, ktorá príde pracovne do styku so strojom, tieto riziká poznať a musí dodržiavať všetky odporúčania na ich minimalizáciu.

ŽACIE NOŽE

! Rotujúce žacie nože sú veľmi ostré a pri kontakte s nimi hrozí nebezpečenstvo vážneho poranenia končatín. Nepribližujte preto ruky ani nohy pod kryt žacieho ústrojenstva. Nikdy sa nepribližujte žiadnou časťou svojho tela k rotujúcim alebo pohybujúcim sa nožom. Nepokúšajte sa rukami alebo nejakým provizórnym prostriedkom brzdiť alebo spomaľovať pohybujúce sa žacie nože!

POHYBLIVÉ A HORÚCE ČASTI

! Pri naštartovanom motore sú v činnosti časti, ktoré rotujú a môžu spôsobiť vážne poranenia častí tela. Pri údržbe a nastavovaní častí stroja pod kapotou alebo pod zdvihnutým strojom preto dbajte na zvýšenú opatrnosť a nikdy sa nepribližujte žiadnou časťou tela k pohybujúcim sa častiam. Údržbu a servis týchto častí navyše smie vykonávať iba osoba, ktorá dokonale pozná princípy pohybov týchto častí. Počas prevádzky dochádza k zahrievaniu častí stroja pod kapotou a pri dotyku nechránenou časťou tela môžu spôsobiť vážne popáleniny. Pred otvorením kapoty z dôvodu údržby alebo servisu preto vždy nechajte stroj vychladnúť a pre istotu používajte ochranné rukavice.

MIESTO OBSLUHY

! V mieste obsluhy hrozí nebezpečenstvo pádu z plošiny alebo pošmyknutie vplyvom nepozornosti. Pri nastupovaní alebo vystupovaní zo stroja preto vždy buďte obozretní. Ďalším rizikom pre obsluhu je únava, stres alebo chybné konanie v dôsledku pracovného preťaženia, nedostatočného osvetlenia kosenej plochy alebo hluku pri prevádzke. Počas obsluhy stroja preto vždy používajte ochranu sluchu, nepreťažujte sa a robte prestávky.

PALIVOVÁ NÁDRŽ

! Palivo v nádrži je vysokohorľavá látka, ktorej výpary sú výbušné. Pri práci s palivom alebo v blízkosti palivovej nádrže (aj zatvorenej) nikdy nefajčite, nepribližujte sa k nej s otvoreným ohňom ani s predmetmi, ktoré produkujú vysoké teploty.

3 PRÍPRAVA NA UVEDENIE DO PREVÁDZKY

Táto kapitola slúži predovšetkým pre servisných pracovníkov predajcu, ktorí pripravujú stroj pre používateľov v rámci predpredajného servisu.
Ak ste váš stroj dostali už zostavený a pripravený na prevádzku, prejdite rovno na kapitolu 4.
Ak ste stroj vybaľovali svojpomocne, je nutné ho pripraviť na prevádzku podľa pokynov tejto kapitoly. V prípade, že si nie ste istí postupom alebo nemáte dostatočné vybavenie, náradie či skúsenosti, neváhajte kontaktovať predajcu stroja a požiadajte ho o pomoc.
Všetky montážne práce odporúčame vykonávať najmenej vo dvojici.

3.1 VYBALENIE A KONTROLA DODÁVKY

Samohybný žací stroj sa dodáva na palete v obale z drevených dosiek. Skupiny, ktoré bolo nutné z prepravných dôvodov demontovať, sú zabalené v samostatnom obale.

Po dodaní ihneď skontrolujte, či nie je žací stroj poškodený. V prípade poškodenia prizvite dopravcu. Ak nebude reklamácia uplatnená včas, nie je možné prípadné nároky uplatniť.
Skontrolujte, či súhlasí vami objednaný typ stroja. V prípade nezhody stroj nevybaľujte a rozpor ihneď nahláste dodávateľovi.

3.2 MANIPULÁCIA S DODÁVKOU

So zabalenou dodávkou manipulujte výhradne pomocou vysokozdvižného alebo paletového vozíka. Lyžiny vozíka zasuňte do otvorov v palete a stroj presuňte na vami zvolené miesto zostavenia alebo skladovania. Prepravujte vždy iba jedno balenie.

Minimálna nosnosť manipulačného zariadenia: **500 kg**

Drevené latovanie nie je určené na zdvíhanie pomocou žeriava.
Používať manipulačné zariadenie môžu iba osoby, ktoré na to majú patričné oprávnenie a majú skúsenosti s jeho manipuláciou.
Vzhľadom na veľkú hmotnosť zabaleného stroja odporúčame manipuláciu najmenej vo dvojici.

3.3 SKLADOVANIE PRED VYBALENÍM

Ak nebudete stroj vybaľovať a inštalovať ihneď po dodaní, uskladnite ho za nasledujúcich podmienok:
- Stroj skladujte v originálnom obale v suchých priestoroch, zabezpečených proti poveternostným vplyvom, ktoré by mohli spôsobiť poničenie obalov a zhoršenie stavu.
- Drevený obal neprevracajte na bok alebo dokonca spodnou stranou nahor. Na obal neklaďte predmety, z ktorých by mohlo dochádzať k úniku kvapalín.
- Stroj nedemontujte z palety a neprevracajte ho na bok alebo neopierajte v šikmej polohe.
- Na zabalený stroj neukladajte žiadne iné predmety alebo materiály.
- Ak skladujete viac zabalených strojov, smú byť maximálne dve balenia na sebe.

Odporúčané vlastnosti miesta skladovania:
Teplota od -10 °C do +35 °C
Vlhkosť vzduchu < 80 % pri 21 °C
Čistota vzduchu Bezprašné prostredie
Ostatné Suché skladovacie priestory

3.4 VYBALENIE

- Z obalu najprv odstráňte drevené dosky vhodným nástrojom (páčidlo, kladivo a pod.), vyberte všetky samostatne balené celky, a nakoniec odstráňte všetky spevňovacie prvky a obalové materiály. Dbajte na to, aby ste žiadnu časť stroja alebo celkov nepoškodili.
- Vizuálne skontrolujte stroj a samostatné celky, či nedošlo počas prepravy k ich poškodeniu. V prípade akéhokoľvek poškodenia ihneď kontaktujte dodávateľa a nepokračujte v zostavení stroja.

SAMOSTATNE BALENÉ CELKY

Vybaľte nasledujúce samostatne zabalené celky:
- Volant
- Sedadlo
- Opierky sedadla
- Dokumentácia (pozrite nasledujúcu kapitolu)
- Zásobník trávy (v kartónovej škatuli, čiastočne rozmontovaný, so závesmi a spojovacím materiálom)

LIKVIDÁCIA OBALOVÝCH MATERIÁLOV



Po celkovom vybalení dbajte na správnu likvidáciu obalových materiálov. Likvidáciu vykonávajte podľa príslušného zákona o odpadoch platného vo vašej krajine.

Ak si postupom likvidácie nie ste istí, zverte ho špecializovanej firme.

3.5 DOKUMENTÁCIA K STROJU

K stroju je dodaná nasledujúca dokumentácia:
- Baliaci list
- Návod na obsluhu
- Návod na obsluhu motora
- Návod k akumulátoru
- Servisná knižka

3.6 SKLADOVANIE PRED VYBALENÍM



Vzhľadom na technický charakter tejto činnosti vykonáva prípravu žacieho stroja do prevádzky predajca vášho žacieho stroja (podľa nasledujúcich pokynov).



Pred začiatkom inštalácie odstráňte všetky krycie ochranné materiály, umiestnite žací stroj na rovnú plochu a vyrovnajte predné kolesá do priameho smeru.

3.6.1 SEDADLO, VOLANT A AKUMULÁTOR



3.6.1a

a) Pripevnite sedadlo na vyklápaciu konzolu:
- Vyklopte konzolu (**1**) sedadla zhruba o 90° hore.
- Do otvorov malého plechu (**2**) vložte skrutky (**3**) a plech priložte zo spodnej strany konzoly k ľavej drážke.
- Z hornej strany konzoly nasuňte na skrutky (**3**) veľký plech (**4**).
- Ku konzole priložte sedadlo a prichyťte ho pomocou skrutiek (**3**). Skrutky dotiahnite iba ľahko, sedadlo musí zatiaľ zostať pohyblivé.



3.6.1b

b) Namontujte mechanizmus posúvania sedadla:
- Do hrany vnútorného otvoru konzoly zasuňte mechanizmus polohovania (**5**) sedadla.
- Zo spodnej strany konzoly priložte k mechanizmu pliešok (**6**) a do jeho otvorov vsuňte skrutky (**7**). Ľahko ich dotiahnite.
- Upravte polohu sedadla a dotiahnite skrutky (**3**) i (**7**).
- Sklopte sedadlo aj s konzolou do pracovnej polohy a pomocou páčky mechanizmu posúvania nastavte vyhovujúcu polohu sedadla pre vašu postavu.



3.6.1c

c) Pripojte kábel bezpečnostného spínača:
- Odklopte sedadlo s konzolou.
- Do otvoru v spodnej strane sedadla vložte snímač a pootočením v smere hodín ho upevnite. Ak nie je zapojený elektrický kábel ku konektoru spínača, zapojte ho.



3.6.1d

d) Namontujte volant:
- Volantová tyč (1) je opatrená dvoma otvormi umožňujúcimi nastaviť volant do dvoch výškových polôh. Zvoľte otvor v závislosti od vašej postavy a individuálnych preferencií, nasaďte volant na tyč a natočte ho tak, aby sa otvor (2) vo volante a zvolený otvor v tyči kryli. Do otvoru potom vložte kolík (3) a zatlčte ho kladivom.
- V prípade potreby upravte sklon volantu pomocou zvieracej páčky (4). Páčku povoľte smerom k sebe, nastavte volant do vyhovujúcej polohy a páčku utiahnite smerom od seba.

Ak je váš stroj vybavený sedadlom s opierkami rúk, namontujte opierky podľa návodu výrobcu sedadla. Návod sa dodáva spolu s ostatnou dokumentáciou so strojom.

3.6.1e

e) Pripojte akumulátor:

- Odoberte kryt pod volantom. V priestore krytu sa nachádza akumulátor.
- Uvoľnite skrutky na pólových vývodoch akumulátora.
- **Červený vodič** priložte na (**+**) pól akumulátora a zaistite skrutkou.
- **Hnedý vodič** pripojte na (**–**) pól akumulátora a zaistite skrutkou.

Pri pripájaní akumulátora je nutné vždy ako prvé pripojiť kladný kábel (+).
Umiestnenie pólov sa môže líšiť podľa výrobcu akumulátora, preto si vždy najprv overte, na ktorej strane je ktorý pól umiestnený.
Pri uvádzaní akumulátora do prevádzky postupujte podľa pokynov uvedených v návode k akumulátoru, ktorý je súčasťou dodávky.
Dodržujte všetky bezpečnostné pokyny, ktoré výrobca uvádza.

Vo výnimočných prípadoch je možné, že sa z prepravných dôvodov uvoľní nárazník stroja a zasunie sa smerom k sedadlu. V takom prípade postupujte nasledovne:

3.6.1f

f) Upevnite nárazník do správnej polohy:

- Otvorte kapotu.
- Posuňte konzoly nárazníka smerom od sedadla – na ráme je zreteľne vyznačená správna poloha.
- Riadne dotiahnite skrutky konzol na oboch stranách stroja a kapotu zavrite.

3.6.2 ZÁSOBNÍK TRÁVY

Zásobník trávy je dodaný samostatne zabalený v škatuli. Z prepravných dôvodov sú niektoré jeho časti demontované a je nutné ich najprv skompletizovať.

VYBALENIE A OBSAH BALENIA

Odstráňte všetok obalový materiál a vybalené časti si prehľadne usporiadajte podľa obrázka 3.6.2a.

3.6.2a

1) Veko s horným rámom a vakom
(2) Dno
(3) Predná rúrka
(4) Zadná rúrka
(5) Kontaktná pružina snímača naplnenia zásobníka
(6) Dolné výstuhy
(7) Horné držadlo veka
(8) Vysypávacia páka
(9) Závesy zásobníka
(10) Dolný záves (pre prívesný vozík)
(11) Spojovací materiál

Súčasťou obsahu balenia zásobníka trávy sú aj náhradné strižné kolíky pre žacie nože (4 ks). Tieto kolíky uchovajte na budúce použitie.

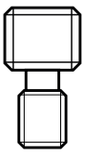

NÁHĽAD NA ZOSTAVENÝ ZÁSOBNÍK TRÁVY

Pozície zodpovedajú číslovaniu obrázka **3.6.2a**.

3.6.2b

(1) Veko s horným rámom a vakom
(2) Dno
(3) Predná rúrka
(4) Zadná rúrka
(5) Kontaktná pružina snímača naplnenia zásobníka
(6) Dolné výstuhy
(7) Horné držadlo veka
(8) Vysypávacia páka

ZOSTAVENIE ZÁSOBNÍKA TRÁVY

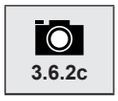
3.6.2c

- K hornému rámu pod vekom priskrutkujte prednú rúrku.


3.6.2d

- Na ľavej stranu plechu horného rámu prichyťte kontaktnú pružinu snímača naplnenia zásobníka.


3.6.2e

- Dovnútra zásobníka priskrutkujte zadnú rúrku. Pre zásobník s objemom 320 l využite otvory bližšie k prednej rúrke, pre zásobník 380 l využite otvory ďalej od prednej rúrky.

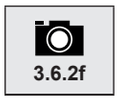
3.6.2f

- Preklopte zásobník o 90° a zo spodnej strany priskrutkujte dolné výstuhy. Jednu stranu výstuh prichyťte k prednej rúrke, druhú k zadnej rúrke. Pre zásobník s objemom 320 l použite dve výstuhy, pre zásobník 380 l použite tri výstuhy.

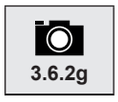
3.6.2g

- Preklopte zásobník o 90° a zo spodnej strany priskrutkujte dolné výstuhy. Jednu stranu výstuh prichyťte k prednej rúrke, druhou k šikmej rúrke. Pre zásobník s objemom **320 l** použite dve výstuhy, pre zásobník **380 l** použite tri výstuhy.

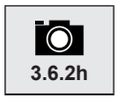
3.6.2h

- K veku priložte zhora horné držadlo a priskrutkujte ho zo spodnej strany dvoma skrutkami s podložkami, vloženými zo spodnej strany do drážok výstuhy veka.


3.6.2i

- Vsuňte výsypnú páku do otvoru vo veku zásobníka.
- Do otvoru v dolnom konci páky naskrutkujte z vonkajšej strany skrutku.


3.6.2j

- Na zadnú dosku stroja priskrutkujte závesy zásobníka trávy (1). Využite pritom montážne značky na ploche dosky, naznačujúce správnu polohu závesov.
- Dolný záves (2) priskrutkujte iba v prípade, že budete využívať prívesný vozík (voliteľné vybavenie).

NASTAVENIE POLOHY ZÁSOBNÍKA PO INŠTALÁCII


3.6.2k

- Zaveste zásobník trávy na závesy (**1**) na zadnej doske stroja.
- Skontrolujte lícovanie zásobníka s blatníkmi. Špičky šípok, vylisovaných na veku zásobníka a kapotáže stroja musia byť proti sebe a zároveň musí byť medzi zásobníkom a zadnou doskou medzera maximálne 3 mm.


3.6.2l

- Ak zásobník nelícuje, znamená to, že závesy (1) nie sú v správnej polohe.
- Odoberte zásobník a upravte polohu závesov podľa toho, v ktorom smere nesedel voči stroju:
  - povolením skrutiek (A) je možné pohybovať závesmi smerom hore a dolu
  - povolením skrutiek (B) je možné pohybovať závesmi smerom vpred a vzad
- Po úprave polohy dotiahnite skrutky, znovu zaveste zásobník a skontrolujte správnu polohu.
- Skontrolujte tiež polohu kontaktnej pružiny snímača naplnenia zásobníka (10) – pružina sa musí dotýkať spínača (C), v opačnom prípade nebude funkčné žacie ústrojenstvo.

3.7 KONTROLY PRED NAŠTARTOVANÍM

3.7.1 KONTROLA OLEJA MOTORA


3.7.1

- Umiestnite stroj na vodorovný povrch.
- Otvorte kapotu a nájdite mierku oleja. V závislosti od typu motora je mierka buď na jeho ľavej, alebo na pravej strane.
- Vyskrutkujte mierku oleja, utrite ju dočista suchou handrou, vložte späť a zaskrutkujte. Potom ju znovu vyskrutkujte a skontrolujte hladinu oleja. Hladina oleja musí byť medzi oboma značkami na mierke. Ak nie je, doplňte motorový olej tak, aby dosahoval až k hornej značke.

Bližší popis vrátane typu oleja nájdete v samostatnom návode výrobcu motora.

3.7.2 KONTROLA AKUMULÁTORA

Skontrolujte stav akumulátora podľa návodu dodaného jeho výrobcom. Rešpektujte všetky pokyny výrobcu a to predovšetkým pri kontrole a nabíjaní akumulátora.

3.7.3 NAPLNENIE NÁDRŽE PALIVOM

V závislosti od vyhotovenia stroja je nádrž umiestnená buď pod prednou kapotou alebo v ľavom blatníku. Objem nádrže je uvedený v technických dátach. Typ paliva je uvedený v samostatnom návode výrobcu motora

Používajte len palivo predpísané v návode na obsluhu motora. Poruchy spôsobené nesprávnym palivom nie sú kryté zárukou.
Palivo doplňujte iba pri zastavenom a studenom motore. Plňte nádrž v dobre vetranom priestore.
Pri manipulácii s palivom nejedzte, nefajčite a nepoužívajte otvorený oheň.
Na plnenie používajte lievik určený na doplňovanie paliva.
Rešpektujte maximálne povolené naplnenie nádrže, t. j. hladina paliva je v spodnej úrovni nalievacieho hrdla. Nikdy neplňte nádrž nad túto maximálnu hladinu.
Dbajte na to, aby pri plnení nedochádzalo k rozlievaniu paliva. Rozliate palivo sa môže veľmi ľahko vznietiť. Ak sa palivo rozleje, riadne ho utrite až do sucha.
Palivo vždy skladujte mimo dosahu detí.
Stroj nikdy neštartujte bez zaskrutkovaného uzáveru nádrže.

Postup plnenia:

- Otvorte uzáver nádrže. Otvárajte ho pomaly, pretože v nádrži môže byť pretlak benzínových výparov.
- Do plniaceho otvoru vložte lievik a začnite doplňovať palivo z kanistra. Hladina paliva v žiadnom prípade nesmie presiahnuť spodnú úroveň nalievacieho hrdla.
- Po naplnení nádrže vždy utrite okolie uzáveru aj samotný uzáver do sucha. Je vhodné skontrolovať stav palivového potrubia.

Odporúčame pravidelne čistiť aj vlastnú nádrž, pretože prípadné nečistoty v palive môžu spôsobiť poruchu motora.

3.7.4 KONTROLA TLAKU VZDUCHU PNEUMATÍK

Pred uvedením stroja do prevádzky skontrolujte tlak vzduchu v pneumatikách.

Tlak vzduchu **v predných aj v zadných** pneumatikách musí byť v rozmedzí **80 – 140** kPa.

Rozdiel medzi jednotlivými pneumatikami smie byť **± 10 kPa**.

Neprekračujte maximálny tlak uvedený na aktuálne použitých pneumatikách.

3.7.5 KONTROLA HLADINY OLEJA V HYDRAULICKOM OKRUHU (IBA STROJE UJ102 4×4)


3.7.5

Stroj UJ102 4×4 sa dodáva s prvotným odvzdušnením hydraulického rozvodu a s vyrovnávacou nádržkou naplnenou predpísaným množstvom oleja. Pri transporte môže dôjsť k poklesu hladiny oleja v nádržke. Vyrovnávacia nádržka je umiestnená pod kapotou pri stĺpiku riadenia.

- Skontrolujte, či je hladina oleja medzi dvoma ryskami na vyrovnávacej nádržke, prípadne doplňte potrebné množstvo predpísaného oleja (➡ 6.3.16).

Utrite okolie uzáveru nádrže aj uzáver vždy do sucha. Čistite aj celú nádrž pravidelne, pretože prípadné nečistoty v oleji znižujú životnosť olejového filtra, prípadne môžu zapríčiniť poruchu.

3.7.6 ODVZDUŠNENIE HYDRAULICKÉHO OKRUHU (IBA STROJE UJ102 4×4)

Úplné odvzdušnenie hydraulického systému sa dosiahne jazdou stroja počas prvých hodín prevádzky – odporúčame stroj „zabehnúť“ miernym zaťažením počas 1 – 2 hod. V prípade, že sa počas prvotného zábehu zmení charakter zvuku hydropohonu, môže byť zavzdušnená predná náprava. Odvzdušnenie dosiahnete povolením zátky na ľavej a pravej strane prednej nápravy. Až olej začne plynulo vytekať, zátku opäť utiahnite.

3.7.7 KONTROLA TESNOSTI HYDRAULICKÉHO OKRUHU (IBA STROJE UJ102 4×4)

Skontrolujte vizuálne hydraulický rozvod, najmä v mieste pripojenia armatúr k prevodovkám, či nedochádza k úniku oleja. Pri zistení netesností informujte svoj servis.

3.7.8 ZÍDENIE SO STROJOM Z PALETY

Po vykonaní všetkých montážnych prác a kontrol, uvedených v predchádzajúcich kapitolách, je možné zísť so strojom z palety. Na tento účel si obstarajte vhodné nájazdy, ktoré umiestnite pred predné kolesá stroja.

- Naštartujte stroj podľa kapitoly 5.2 NAŠTARTOVANIE MOTORA a pomaly a opatrne zíďte so strojom z palety. Pohyb so strojom pozrite v kapitole 5.5 POJAZD SO STROJOM.
- So strojom je možné zísť z palety aj bez naštartovania. Na to je potrebné vyradiť pohon zadných kolies. Bližšie podrobnosti pozrite v kapitole 4.2 POPIS A FUNKCIE OVLÁDACÍCH PRVKOV/(21) A (22) PÁKA BYPASSU – VOĽNÝ POHYB ZADNÝCH KOLIES.

! Ak sa rozhodnete zísť so strojom z palety za pomoci bypassu, buďte veľmi opatrní, aby sa pri schádzaní z nájazdov stroj príliš nerozišiel a nenarazil do osôb alebo vybavenia miestnosti.

4 OVLÁDANIE STROJA

4.1 UMIESTNENIE HLAVNÝCH OVLÁDACÍCH PRVKOV A KONTROLIEK



4.1a

(1) Páka plynu

(2) Informačný panel (voliteľné vybavenie)

(3) Zásuvka 12 V (voliteľné vybavenie)

(4) Spínač AUT/MAN – ovládanie funkcie kosenia pri naplnení zásobníka trávy (voliteľné vybavenie)

(5) Spínač žacieho ústrojenstva

(6) Deaktivácia odpojenia žacieho ústrojenstva pri jazde vzad

(7) Hlavný spínač

(8) Bzučiak

(9) Parkovacia brzda

(10) Tempomat (voliteľné vybavenie)

(11) Sýtič

(12) Kontrolka brzdového pedála a parkovacej brzdy

(13) Pedál uzávierky diferenciálu

(14) Brzdový pedál

(15) Pedál pojazdu vzad

(16) Pedál pojazdu vpred

(17) Páka mulčovacej klapky

(18) Páka nastavenia výšky žacieho ústrojenstva

(19) Páka aretácie polohy žacieho ústrojenstva

(20) Páka vysypania zásobníka trávy

(21) Páka bypassu pre prevodovku K62

(22) Páka bypassu pre prevodovku K46

(23) Klapka naplnenia zásobníka trávy

(24) Pružina zaistenia polohy zásobníka trávy pri jazde v teréne

(25) Snímač pružiny naplnenia zásobníka trávy

4.2 POPIS A FUNKCIE OVLÁDACÍCH PRVKOV

Vyobrazené umiestnenia ovládacích prvkov sa môžu líšiť od skutočného umiestnenia a to v závislosti od zvolenej konfigurácie stroja.

(1) PÁKA PLYNU

Slúži na reguláciu otáčok motora. Má tri nasledujúce polohy:

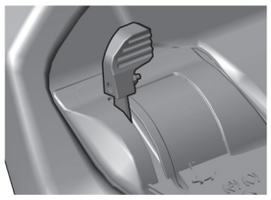

SÝTIČ*	Štart motora za studena
MAX	Maximálne otáčky motora
MIN	Minimálne otáčky motora (voľnobeh)

* Iba pri strojoch s motorom BS15, BS17, KO15, TE17 a HO16

(2) INFORMAČNÝ PANEL (voliteľné vybavenie)

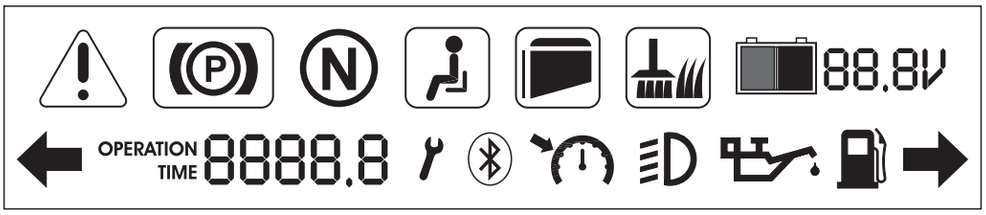

Informačný panel obsahuje displej a kontrolky, ktoré spolu slúžia na signalizáciu stavu hlavných funkcií stroja a na zobrazenie základných informácií.

	VÝSTRAŽNÝ TROJUHOLNÍK Svieti v prípade nesplnenia podmienok štartu alebo spustenia žacieho ústrojenstva.
	PARKOVACIA A PREVÁDZKOVÁ BRZDA Svieti: Pri zošliapnutí pedála brzdy alebo pri zaistení parkovacej brzdy. Bliká a súčasne svieti výstražný trojuholník: Nesplnenie podmienky štartu (zošliapnite pedál brzdy).
	KONTROLKA NEUTRÁLU Bliká a súčasne svieti výstražný trojuholník: Nie je splnená podmienka štartu (uvoľnite pedál pojazdu).
	PRÍTOMNOSŤ OBSLUHY Svieti: Nie je prítomná obsluha. Bliká a súčasne svieti výstražný trojuholník: Nie je splnená podmienka štartu (posaďte sa na sedadlo).
	KONTROLKA PRÍTOMNOSTI A NAPLNENIA ZÁSOBNÍKA TRÁVY Bliká súčasne s kontrolkou žacieho ústrojenstva: Došlo k automatickému zastaveniu žacieho ústrojenstva po naplnení koša (funkcia AUT). Bliká a súčasne svieti výstražný trojuholník: Nesplnenie podmienky spustenia žacieho ústrojenstva (nasaďte zásobník trávy).
	ŽACIE ÚSTROJENSTVO Svieti: Žacie ústrojenstvo je spustené. Bliká a súčasne svieti výstražný trojuholník: Nesplnenie podmienky štartu (vypnite žacie ústrojenstvo). Bliká po vypnutí žacieho ústrojenstva: Dobeh žacieho ústrojenstva.
88.8V	**DOBÍJANIE AKUMULÁTORA*** Číselná hodnota zobrazuje aktuálne napätie na akumulátore. Prázdny piktogram: Akumulátor je OK (12,6 – 14 V) a správne sa dobíja. Modrá farba: Napätie akumulátora je nad 14 V, ak svieti dlhodobo pri práci stroja, skontrolujte dobíjaciu sústavu motora. Červená farba: Nízke napätie akumulátora (do 12,6 V), skontrolujte dobíjaciu sústavu motora.
	NEVYUŽITÉ Symbol je pripravený pre budúcu verziu panelu.

OPERATION TIME 8888.8	**POČÍTADLO MOTOHODÍN**** Zobrazuje celkový počet motohodín.
8888.8	**OTÁČKY MOTORA** [ot/min]*** Po naštartovaní stroja sa otáčky motora zobrazujú cca 10 s.
	**SERVIS/NÚDZOVÝ REŽIM** Stroj vyžaduje servisný zásah.
	**NEVYUŽITÉ** Symbol je pripravený pre budúcu verziu panelu.
	**KONTROLKA TEMPOMATU** Rozsvieti sa po aktivácii tempomatu.
	**KONTROLKA OSVETLENIA** Rozsvieti sa, ak zapnete osvetlenie stroja.
	**TLAK OLEJA MOTORA** Rozsvieti sa na červeno, ak poklesne tlak oleja motora. Skontrolujte stav naplnenia motorového oleja a v prípade potreby olej doplňte.
	**KONTROLKA PALIVA** Rozsvieti sa, ak je hladina paliva nízka. (Pri niektorých modeloch nie je táto kontrolka aktívna).
	**NEVYUŽITÉ** Symbol je pripravený pre budúcu verziu panelu.

* = V prípade, že po naštartovaní motora a chodu stroja v maximálnych otáčkach bez spusteného žacieho ústrojenstva a rozsvietených svetiel nedôjde po cca 1 minúte prevádzky k zhasnutiu červenej kontrolky, prípadne rozsvieteniu modrej, ide o poruchu v obvode dobíjania a je nutné vyhľadať odborný servis.

** = Manipulácia s počítadlom motohodín (snímacím káblom na sviečke) znamená stratu záruky.

*** = Nie je zobrazený text „OPERATION TIME".

POZOR:
V prípade, že z akéhokoľvek dôvodu nie je pripojený kábel snímania otáčok motora (na sviečke motora), motor po 30 s zhasne a celý displej začne prerušovane blikať. V tomto prípade je možné využiť funkciu núdzového dojazdu.

(3) ZÁSUVKA 12 V (voliteľné vybavenie)

Zásuvka 12 V je umiestnená pod informačným panelom.



Zásuvku je možné využiť napríklad na nasledujúce činnosti:

- zapojenie/dobíjanie mobilného telefónu
- zapojenie prenosného svietidla

Zásuvku nie je možné používať na dobíjanie akumulátora!

(4) SPÍNAČ OVLÁDANIA FUNKCIE KOSENIA PRI NAPLNENÍ ZÁSOBNÍKA TRÁVY (voliteľné vybavenie)

Spínač AUT/MAN slúži na vypnutie a zapnutie ovládania funkcie kosenia (žacieho ústrojenstva) pri naplnení zásobníka trávy.

V polohe **MAN** je kosenie zapnuté trvalo a pokiaľ je zásobník trávy naplnený, môže vo vynášacom tuneli dôjsť k hromadeniu pokosenej hmoty. Preto je táto poloha určená iba na krátkodobé použitie na dokončenie kosenia veľmi malých zvyškov plochy.

Ak je stroj vybavený akustickou signalizáciou (bzučiakom), je táto funkcia uvedená do činnosti automaticky pri naplnení koša.

V polohe **AUT** dochádza k automatickému vypínaniu funkcie kosenia v okamihu, keď je zásobník trávy naplnený.

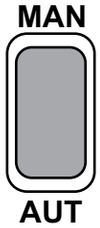

Poloha	Zásobník trávy naplnený	Žacie ústrojenstvo
AUT	**NIE**	**ZAPNUTÉ**
AUT	**ÁNO**	**VYPNUTÉ**
MAN	**NIE**	**ZAPNUTÉ**
MAN	**ÁNO**	**ZAPNUTÉ**

(5) SPÍNAČ ŽACIEHO ÚSTROJENSTVA

Spínač R slúži na vyradenie automatickej funkcie odpojenia žacieho ústrojenstva pri jazde vzad (symbol 5.5.1)



1	**ZAPNUTÉ**	Zapnutie žacieho ústrojenstva/žacie ústrojenstvo je zapnuté
0	**VYPNUTÉ**	Vypnutie žacieho ústrojenstva/žacie ústrojenstvo je vypnuté

(6) DEAKTIVÁCIA ODPOJENIA ŽACIEHO ÚSTROJENSTVA PRI JAZDE VZAD

Spínač **R** slúži na vyradenie automatickej funkcie odpojenia žacieho ústrojenstva pri jazde späť (➡ 5.5.1).



Spínač je nutné stlačiť v čase, keď už bolo žacie ústrojenstvo automaticky odpojené, ale nože sa ešte nezastavili (cca 4 s) a/alebo pri spustenom žacom ústrojenstve bezprostredne pred zošliapnutím pedála pojazdu vzad. Pri každej zmene smeru jazdy z pojazdu vzad na pojazd vpred sa potom opäť automatické odpojenie žacieho ústrojenstva aktivuje.

(7) HLAVNÝ SPÍNAČ

Slúži na zapnutie/vypnutie chodu motora. Má štyri nasledujúce polohy:

	Symbol	Funkcie	Skratka *
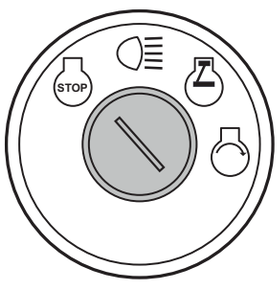		Zapaľovanie je vypnuté, motor nebeží. Ak motor beží, otočením kľúča do tejto polohy sa vypne motor aj osvetlenie. Kľúč je možné vysunúť.	STOP
		Bez ohľadu na stav motora (beží alebo je vypnutý), otočením do tejto polohy sa rozsvietia svetlá.	SVETLÁ
		Motor je pripravený na naštartovanie. Denné svietenie zapnuté (podľa konfigurácie stroja). Do tejto polohy sa po naštartovaní motora automaticky vracia kľúč.	ON
		Naštartovanie motora. Hneď ako motor naštartuje, kľúč uvoľnite. Kľúč sa automaticky vráti do polohy ON.	ŠTART

* Tieto skratky sa používajú ako náhrada symbolov v tomto návode.

(8) BZUČIAK



Bzučiak slúži na zvukovú signalizáciu naplnenia zásobníka trávy.

Po zvukovej signalizácii naplnenia zásobníka nedochádza k prerušeniu pohonu žacieho ústrojenstva!

(9) PÁKA PARKOVACEJ BRZDY

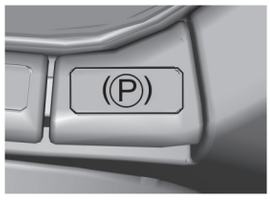

Parkovacia brzda má dve polohy. V polohe **zasunuté** je brzda neaktívna, po **vytiahnutí hore** pri zošliapnutom brzdovom pedáli sa parkovacia brzda zaktivuje (zabrzdí).

Zošliapnutím brzdového pedála dôjde k odbrzdeniu parkovacej brzdy, pričom sa páka automaticky uvoľní a presunie do polohy zasunuté.

Ak je páka v polohe zabrzdené, nikdy ju nestláčajte ručne dolu. Vždy zošliapnite brzdový pedál.

(10) TEMPOMAT

Tempomat sa používa iba pri dlhých a priamych jazdách. Pred akoukoľvek zmenou smeru je nutné tempomat vypnúť.

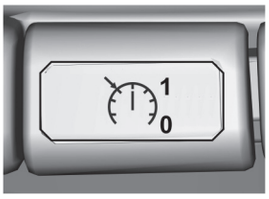

Tempomat je v činnosti iba pri zapnutom zapaľovaní.

Zapnutie tempomatu:
1. Nastavte rýchlosť zošliapnutím pedála pojazdu vpred.
2. Vytiahnite tempomat smerom hore.
3. Uvoľnite nohu z pedála pojazdu vpred.

Vypnutie tempomatu:
Zošliapnite pedál brzdy alebo pedál pojazdu vpred.

(11) SÝTIČ

Umožňuje štart motora za studena.

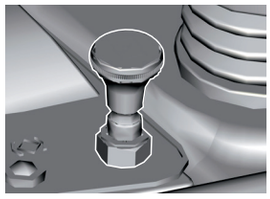

Samostatným sýtičom sú vybavené stroje s motormi 2V (V TWIN) s výnimkou motorov s elektronickým sýtičom.

(12) KONTROLKA BRZDOVÉHO PEDÁLA A PARKOVACEJ BRZDY

Kontrolka slúži na signalizáciu zošliapnutia pedála brzdy a zaistenie parkovacej brzdy.





Signalizácia zaistenia parkovacej brzdy



Signalizácia zošliapnutia pedála brzdy

(13) PEDÁL UZÁVIERKY DIFERENCIÁLU

Pedál sa používa iba v prípade nutnosti a iba pri jazde priamo vpred.

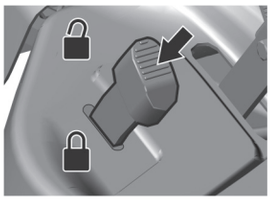

Zošliapnutím pedála dole dôjde k zaradeniu uzávierky.

Uvoľnením pedála sa uzávierka automaticky vyradí z činnosti.

Nikdy nepoužívajte uzávierku diferenciálu pri zmene smeru jazdy. V opačnom prípade hrozí vážna porucha prevodovky!

(14) BRZDOVÝ PEDÁL

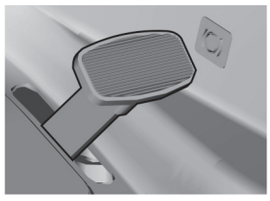

Zošliapnutím brzdového pedála dôjde k zabrzdeniu žacieho stroja.

Pedál sa takisto používa pri štartovaní stroja – **naštartovať je možné iba pri zošliapnutom pedáli brzdy**.

(15) PEDÁL POJAZDU VZAD

Pedál ovláda náhon kolies a reguluje rýchlosť jazdy stroja **vzad**.

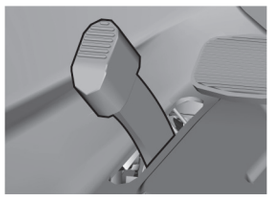

Čím viac zošliapnete pedál smerom k podlahe, tým vyššia je rýchlosť stroja a naopak.

Po uvoľnení sa pedál automaticky vráti do neutrálnej polohy a stroj sa zastaví.

Bližšie podrobnosti ➡ 5.5.

Zmena smeru jazdy vpred/vzad je možná iba až po zastavení stroja!

(16) PEDÁL POJAZDU VPRED

Pedál ovláda náhon kolies a reguluje rýchlosť jazdy stroja **vpred**.

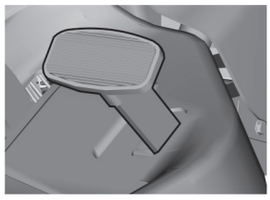

Čím viac zošliapnete pedál smerom k podlahe, tým vyššia je rýchlosť stroja a naopak.

Po uvoľnení sa pedál automaticky vráti do neutrálnej polohy a stroj sa zastaví.

Bližšie podrobnosti ➡ 5.5.

Zmena smeru jazdy vpred/vzad je možná iba až po zastavení stroja!

(17) PÁKA MULČOVACEJ KLAPKY

Páka má dve funkcie:

1) **Zber trávy** – pokosená tráva sa zbiera do koša na trávu
2) **Mulčovanie** – pokosená tráva sa rozprestiera pod žací stroj

Pred presunutím páky z polohy na zber trávy do koša do polohy na mulčovanie (dole) zastavte stroj a nechajte žacie ústrojenstvo zhruba 20 sekúnd bez funkcie kosenia, aby došlo k vyfúkaniu zvyškov trávy z vynášacieho tunela. Až potom presuňte páku do polohy na mulčovanie a rozbehnite sa. Nedodržanie tohto postupu môže spôsobiť nesprávnu funkciu klapky a upchatie vynášacieho tunela.

4.1b

Nastavením páky do polohy **A** (bližšie k predným kolesám) dochádza k otvoreniu mulčovacej klapky a **tráva sa zbiera do zásobníka trávy**.
Nastavením páky do polohy **B** (bližšie k zadným kolesám) sa mulčovacia klapka uzavrie a **tráva sa rozprestiera pod žací stroj**.

Aby sa zaistila správna funkcia mulčovacej klapky, vyčistite po skončení práce dokonale žacie ústrojenstvo aj vynášací tunel od zvyškov trávy a iných nečistôt.

(18) PÁKA NASTAVENIA VÝŠKY ŽACIEHO ÚSTROJENSTVA

Páka slúži na nastavenie výšky žacieho ústrojenstva od zeme.

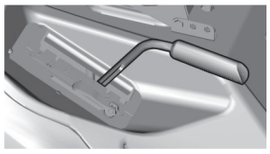

Páka má **7** pracovných polôh, ktoré zodpovedajú výške kosenia **3 až 9,5 cm**.

Čím vyššie je číslo polohy páky, tým vyšší porast po kosení zostáva.

Pri pojazde stroja bez kosenia musí byť páka nastavená do polohy **7**.

(19) PÁKA ARETÁCIE POLOHY ŽACIEHO ÚSTROJENSTVA

Páka slúži na zaaretovanie polohy žacieho ústrojenstva.

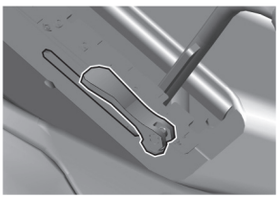

Páku je možné použiť pre prvé štyri polohy žacieho ústrojenstva. Najprv odklopte páku aretácie nahor, potom nastavte páku žacieho ústrojenstva do vyhovujúcej polohy a túto polohu zaaretujte sklopením páky aretácie dole.

(20) PÁKA VYSYPÁVANIA ZÁSOBNÍKA TRÁVY

Páka slúži na vyprázdňovanie zásobníka trávy.

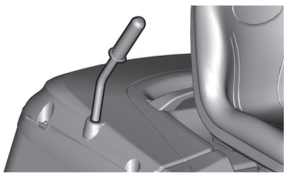

Bližšie podrobnosti ➡ 5.6.

(21)/(22) PÁKA BYPASSU – VOĽNÝ POHYB ZADNÝCH KOLIES

Páka bypassu slúži na vyradenie prevodu na pohon zadných kolies na tlačenie alebo ťahanie stroja bez použitia motora. V závislosti od použitej prevodovky je umiestnená buď za ľavým zadným kolesom, alebo na zadnej doske stroja. Má tieto polohy:

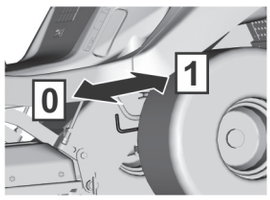

Poloha	Pohon zadných kolies	Použitie
[0]	**VYPNUTÝ**	Pri tlačení stroja, motor je v pokoji
[1]	**ZAPNUTÝ**	Za jazdy, motor je v chode

!

POZOR! Pri stroji UJ102 4×4 **nie je možné** z konštrukčných dôvodov **odpojiť pohon prednej nápravy** – hydraulický systém nie je vybavený obtokovým ventilom. Týmto je značne obmedzená možnosť pohybu stroja pri vypnutom motore. Predná náprava sa pri takomto pohybe značne preťažuje a môže dôjsť k jej poškodeniu. V prípade nutnosti pohybu stroja pri vypnutom motore **tlačte stroj vždy s nadľahčenou prednou nápravou!**
Páka bypassu sa pri tomto usporiadaní používa predovšetkým pri odvzdušňovaní hydrostatického systému. Vzhľadom na náročnosť na vybavenie prenechajte túto činnosť špecializovanému servisu.
Stroj sa nesmie prevádzkovať (zaradený pojazd), ak je páka bypassu v polohe „vypnuté“ – **hrozí nebezpečenstvo vážneho poškodenia prevodoviek!**

(23) KLAPKA NAPLNENIA ZÁSOBNÍKA TRÁVY

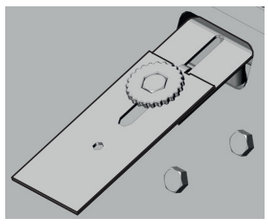

Slúži na signalizáciu stavu naplnenia zásobníka trávy.

(24) PRUŽINA ZAISTENIA POLOHY ZÁSOBNÍKA TRÁVY PRI JAZDE V TERÉNE

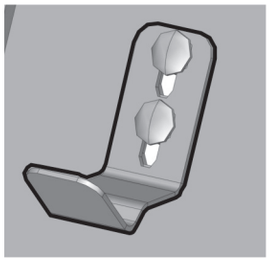

Slúži na zaistenie polohy zásobníka trávy počas jazdy v teréne s väčšími nerovnosťami.

(25) SNÍMAČ PRUŽINY NAPLNENIA ZÁSOBNÍKA TRÁVY

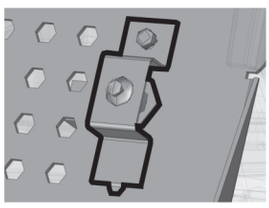

Slúži na zopnutie pružiny naplnenia zásobníka trávy.

5 PREVÁDZKA A OBSLUHA STROJA

Informácie, ktoré je dobré poznať pred prvým spustením žacieho stroja:

- Žací stroj je vybavený bezpečnostnými kontaktmi, ktoré sa spínajú:
  - spínačom umiestneným pod sedadlom
  - spínačom nasadenia zásobníka trávy, prípadne deflektora
  - spínačom naplnenia zásobníka trávy
  - spínačom pedála brzdy
- Motor sa automaticky zastaví, ak opustí vodič sedadlo a stroj nie je zabrzdený parkovacou brzdou.
- Motor môže byť naštartovaný len vtedy, ak je žacie ústrojenstvo vypnuté a je nasadený zásobník trávy, prípadne deflektor, ktorý pri mulčovaní slúži na zabránenie vstupu pokosenej trávy do prívodného tunela k zásobníku trávy a je zošliapnutý pedál brzdy.

5.1 KONTROLY PRED NAŠTARTOVANÍM STROJA

Pred naštartovaním žacieho stroja skontrolujte nasledujúce:

- Hladinu oleja v motore (➡ 3.4.1)
- Stav akumulátora (➡ 3.4.2)
- Stav paliva (➡ 3.4.3)
- Tlak vzduchu v pneumatikách (➡ 3.4.4)
- Či je páka bypassu v polohe „**1“**

5.2 NAŠTARTOVANIE MOTORA

Stroj je vybavený systémom blokovania štartu motora, pokiaľ nie sú splnené nasledujúce bezpečnostné podmienky:

- Je vypnutý pohon žacieho ústrojenstva
- Nie je zošliapnutý pedál pojazdu
- Obsluha stroja sedí na sedačke
- Pedál brzdy je zošliapnutý, alebo je brzda zaistená v parkovacej polohe

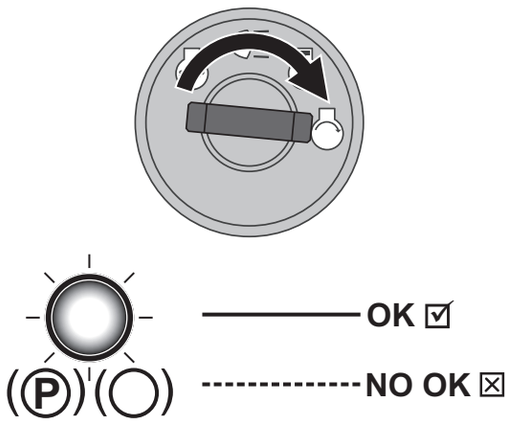

Splnenie týchto podmienok sa v okamihu spustenia motora signalizuje **neprerušovaným rozsvietením** červenej kontrolky brzdového pedála a parkovacej brzdy (Ⓟ)(◯).

<u>Červená kontrolka plní tiež funkciu signalizácie stavu akumulátora!</u>
Ak začne červená kontrolka prerušovane svietiť (blikať), aj keď ste nezošliapli pedál brzdy a kľúčikom ste otočili do polohy „zapaľovanie zapnuté“, je akumulátor nedostatočne nabitý. Ak dôjde k rozsvieteniu kontrolky prerušovaným svitom za chodu motora, nefunguje správne systém dobíjania akumulátora. V takom prípade sa čo najskôr obráťte na autorizovaný servis.

Nesplnenie týchto podmienok je v okamihu spustenia motora signalizované **prerušovaným svitom (blikaním)** červenej kontrolky brzdového pedála a parkovacej brzdy (Ⓟ)(◯).

Po splnení uvedených podmienok naštartujte motor nasledovne:

1) Zošliapnite pedál brzdy.
2) Páku nastavenia výšky žacieho ústrojenstva nastavte do polohy „**7**“.
3) Páku plynu nastavte nasledovne:
   - Pri strojoch s dvojvalcovým motorom do polohy **„MAX**“
   - Pri strojoch s jednovalcovým motorom do polohy „**SÝTIČ**“
4) Vytiahnite sýtič (iba pri strojoch, ktoré sú samostatným sýtičom vybavené)
5) Otočte kľúčikom do polohy „Zapaľovanie zapnuté“ a vyčkajte **minimálne 1 sekundu**. V tomto čase prebieha diagnostika elektronického systému stroja. Následne otočte kľúčikom do polohy „**Spustenie motora**“ a štartujte. Po naštartovaní kľúčik pustite, kľúčik sa automaticky vráti do polohy „**Zapaľovanie zapnuté**“.

Hneď ako motor naskočí, pustite kľúčik zapaľovania. **Čas štartovania nesmie prekročiť 10 sekúnd, inak hrozí poškodenie spínača!**
Nikdy nepoužívajte na štartovanie vonkajšie pevné štartovacie zdroje! Môže dôjsť k poškodeniu elektroinštalácie. Pripojenie akumulátora 12 V s vyššou kapacitou je možné.

6) Zasuňte sýtič (iba pri strojoch s dvojvalcovým motorom).
7) Páku plynu pomaly presuňte do polohy „**MIN**“

Pred zapnutím žacieho ústrojenstva nechajte motor pár minút bežať.

Nikdy nenechávajte naštartovaný motor v uzatvorenom alebo zle vetranom priestore. Výfukové plyny obsahujú zdraviu škodlivé látky. Ruky, nohy a voľný odev držte **z dosahu** pohyblivých súčastí a výfuku.

5.2.1 SYSTÉM NÚDZOVÉHO DOJAZDU

Stroj je vybavený špeciálnym systémom núdzového dojazdu, ktorý umožňuje núdzové naštartovanie a dojazd stroja v prípade, že stroj z dôvodu nejakej poruchy v elektroinštalácii stroja nie je možné naštartovať normálnym spôsobom pri splnení všetkých podmienok štartu, pozrite vyššie.

Postup aktivácie systému núdzového dojazdu:

- sadnite na sedačku
- zošliapnite pedál brzdy
- kľúčik v spínacej skrinke nastavte do polohy „zapaľovanie zapnuté“ (elektrické obvody prepojené)
- 5× stlačte tlačidlo R

Následne je možné naštartovať stroj a núdzovo dôjsť na miesto odvozu do servisnej dielne. V stave núdzového dojazdu nie je možné spustiť žacie ústrojenstvo!

5.3 VYPNUTIE MOTORA

a) Páčku ovládania plynu presuňte do polohy „**MIN**“.
b) Ak je zapnuté žacie ústrojenstvo, vypnite ho zatlačením na spínač dole.
c) Vypnite motor otočením kľúčika do polohy „**STOP**“ a vyberte kľúčik zo zapaľovania.

Ak je motor prehriaty, nechajte ho chvíľu bežať pri minimálnych otáčkach.

Nikdy nezastavujte motor iba zosadnutím zo sedadla, ponechanie kľúčika v zapaľovaní v polohe „ON“ môže spôsobiť poruchu na elektroinštalácii.

Vždy otočte kľúčik do polohy „OFF“ a vyberte ho zo spínacej skrinky. Predídete tým nežiaducemu naštartovaniu stroja nepoverenou osobou alebo deťmi.
Pred vypnutím zapaľovania znížte otáčky na pomalý chod pre prípad samozápalu. Nedodržanie môže mať za následok poškodenie motora a výfuku.
Nikdy neodpájajte káble akumulátora za chodu motora! Môže dôjsť k poruche regulátora motora.

5.3.1 OPUSTENIE STROJA PRI SPUSTENOM MOTORE

Ak si prajete alebo potrebujete na nejakú chvíľu opustiť stroj (napr. s cieľom odstránenia prekážok a pod.) a máte v úmysle následne pokračovať v práci, je možné **zosadnúť a ponechať motor naštartovaný**. Šetrí sa tým batéria stroja.

Podmienky pre zosadnutie zo stroja so spusteným motorom:

- žacie ústrojenstvo je vypnuté
- páčka ovládania plynu je v polohe „**MIN**“
- je vyradená rýchlosť a ručná brzda je zabrzdená (svieti kontrolka brzdy)

5.4 ZAPNUTIE A VYPNUTIE ŽACIEHO ÚSTROJENSTVA

5.4.1 ZAPNUTIE ŽACIEHO ÚSTROJENSTVA

- Páku plynu presuňte do polohy „**MAX**“.
- Pákou nastavenia výšky žacieho ústrojenstva nastavte pracovnú polohu žacieho ústrojenstva a tým aj výšku kosenia.
- Nastavte spínač žacieho ústrojenstva do polohy „**ZAPNUTÉ**“.

Podmienky pre zapnutie žacieho ústrojenstva:

- obsluha sedí na sedadle stroja
- je nasadený zásobník trávy, prípadne deflektor alebo kryt otvoru na tunel
- spínač AUT/MAN (voliteľné príslušenstvo) je v polohe „**AUT**“ a kôš je prázdny
- spínač AUT/MAN (voliteľné príslušenstvo) je v polohe “**MAN**”

5.4.2 VYPNUTIE ŽACIEHO ÚSTROJENSTVA

- Vypnite žacie ústrojenstvo zatlačením na spínač dole.

Ak opustí vodič sedadlo, zastaví sa automaticky motor a tým tiež otáčanie žacích nožov.

Nikdy však nevypínajte žacie ústrojenstvo len zosadnutím zo sedadla. Ak neprepnete kľúčik zapaľovania z polohy „ON“ do polohy „STOP“, je časť elektroinštalácie stále pod napätím a môže dôjsť k jej poruche. Aj počítadlo motohodín zostáva v činnosti.

5.4.3 NASTAVENIE VÝŠKY ŽACIEHO ÚSTROJENSTVA NA KOSENIE

- Ak chcete nastaviť žacie ústrojenstvo **vyššie od zeme**, posuňte páku zdvíhania žacieho ústrojenstva smerom **hore**.

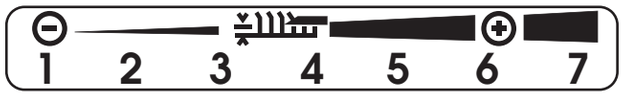

- Ak chcete nastaviť žacie ústrojenstvo **bližšie k zemi**, posuňte páku zdvíhania žacieho ústrojenstva smerom **dole**.

Poloha „**1**“ sa používa na kopírovanie nerovností terénu. Nepoužívajte túto výšku nastavenia trvalo, pretože by mohlo dôjsť k zvýšenému opotrebovaniu dielov žacieho ústrojenstva.
Žacie ústrojenstvo je vybavené štyrmi pojazdovými kolieskami, ktoré v prípade nerovností terénu zdvíhajú rám so žacím ústrojenstvom a slúžia tak ako ochrana žacích nožov pred poškodením.

5.4.4 NASTAVENIE OVLÁDACEJ SILY PÁKY NASTAVENIA VÝŠKY ŽACIEHO ÚSTROJENSTVA

5.4.4

V prípade, že na presun páky nastavenia výšky žacieho ústrojenstva z polohy do polohy musíte vynaložiť veľkú fyzickú silu, povoľte napnutie pružiny mechanizmu páky. Pružina sa nachádza na pravej strane stroja a jej správna dĺžka je 93 ± 1 mm pre UJ102, 115±1 mm pre UJ110 a 95 ± 1 mm pre UJ122. Pritom je nutné nastaviť páku výšky žacieho ústrojenstva do polohy 1. Vhodným kľúčom povoľte maticu a vyskúšajte, či vám napnutie vyhovuje.

Ak sa dá páka presúvať až príliš ľahko, pružinu napnite.

5.4.5 VYROVNANIE ŽACIEHO ÚSTROJENSTVA

Na docielenie najlepších výsledkov kosenia musí byť žacie ústrojenstvo správne výškovo nastavené. Postup nastavenia je uvedený v kapitole „**6.3.7 ŽACIE ÚSTROJENSTVO– KONTROLA A VYROVNANIE**“ tohto návodu.

5.5 POHYB SO STROJOM

Všeobecné upozornenia pred začatím pojazdu:

- Uistite sa, že je **parkovacia brzda odbrzdená**. Páka parkovacej brzdy nesmie zostať vo vytiahnutej polohe – kontrolka svieti (➡ 4.2). Zošliapnutím pedála prevádzkovej brzdy sa parkovacia brzda automaticky uvoľní. Ak zošliapnete pedál pojazdu v prípade, keď je zaistená parkovacia brzda a svieti kontrolka brzdy, ihneď dôjde k zastaveniu motora. Toto platí aj pri súčasnom zošliapnutí pedála brzdy a pojazdu počas jazdy. **Týmto sa chráni hydroprevodovka pred poškodením!**
- Páka bypassu musí byť nastavená do polohy „**1**“, t. j. **bypass** pojazdu **musí byť zapnutý**.
- Pri prechádzaní na miesto, kde sa bude kosiť, **musí byť žacie ústrojenstvo vypnuté a zdvihnuté do najvyššej polohy**, t. j. páka nastavenia výšky žacieho ústrojenstva musí byť v polohe „**7**“.
- **Pri prechádzaní prekážok** s výškou **nad 8 cm** (obrubníky a pod.) je nutné používať **nájazdy**, aby nedošlo k poškodeniu žacieho ústrojenstva a prevodovej skrine.
- **Vyhnite sa** tvrdým **nárazom** predných kolies **do pevných prekážok**, môže dôjsť k poškodeniu prednej nápravy, najmä pri vysokej rýchlosti stroja.

5.5.1 POHYB VPRED/VZAD

- Páku plynu pomaly presuňte do polohy „**MIN**“. Tým sa znížia otáčky motora.
- Pomaly zošľapujte pedál pojazdu podľa požadovaného smeru jazdy (vpred alebo vzad).

Pozor – pri rýchlom zošliapnutí pedála hrozí nebezpečenstvo úrazu!

- **Zmena smeru** pojazdu **vpred – vzad** je možná iba **po zastavení stroja.** Ak nie je stroj zastavený, hrozí porucha prevodovky.
- **Nikdy nepoužívajte pedál pojazdu a pedál brzdy súčasne** – inak hrozí porucha prevodovky.

Stroj je vybavený systémom **automatického odpojenia žacieho ústrojenstva pri jazde späť** rýchlosťou vyššou ako 0,3 m/s (cca 1 km/hod.).

V prípade úmyselnej a kontrolovanej jazdy späť so spusteným žacím ústrojenstvom je možné túto bezpečnostnú funkciu vyradiť stlačením tlačidla **R** pri volante (➡ 4.2 (6)). Pri každej zmene smeru jazdy z pojazdu vzad na pojazd vpred je automatické odpojenie žacieho ústrojenstva opäť aktivované.



Pri využití vyradenia tejto funkcie tlačidlom R venujte pri jazde vzad mimoriadnu pozornosť priestoru za strojom!

5.5.2 ZASTAVENIE POHYBU

Pohyb stroja vpred/vzad sa zastavuje **pozvoľným uvoľnením nohy z pedála pojazdu** a následným **zošliapnutím pedála brzdy**.



Pri zošliapnutí pedála brzdy sa v prípade aktivovaného tempomatu pedál pojazdu presúva automaticky do neutrálnej polohy. Brzdná dráha je pritom kratšia ako 2 m.

5.5.3 RÝCHLOSŤ POHYBU A KOSENIE TRÁVY

- Všeobecne platí, že **čím vlhkejšia, vyššia a hustejšia je tráva**, **tým nižšia rýchlosť pojazdu** by sa mala použiť. Pri príliš veľkej rýchlosti stroja alebo pri veľkom zaťažení klesajú otáčky nožov, zhoršuje sa kvalita kosenia a môže dôjsť k upchávaniu vynášacieho tunela. V takýchto podmienkach nastavte vždy maximálne otáčky motora.
- Ak je **tráva veľmi vysoká**, je nutné **kosiť viackrát**. Prvý rez vykonávajte v maximálnej výške, prípadne so zmenšením šírky záberu. Druhý rez vykonávajte už v požadovanej výške.
- V prípade mulčovania žacím ústrojenstvom 110 cm je nutné obzvlášť **dôsledne prispôsobiť rýchlosť** výške mulčovaného porastu vzhľadom na značné zaťaženie motora v tomto režime! Čím vyššia tráva, tým nižšia rýchlosť pojazdu.
- Odporúčame kosenie **v pozdĺžnom či krížovom smere**. Prekrývanie predošlého záberu stroja umožní zvýšenie účinku nožov a zlepší aj vzhľad pokoseného pozemku.
- Pri jazde na nerovnom povrchu môže dochádzať ku kolísaniu pojazdovej rýchlosti.

Odporúčané rýchlosti pojazdu stroja podľa podmienok:

Stav porastu	Odporúčaná rýchlosť
Vysoký, hustý a mokrý	2 km/hod.
Priemerné podmienky	3 – 5 km/hod.
Nízky, suchý porast	< 5 km/hod.
Prechádzanie bez zapnutého žacieho ústrojenstva	< 8 km/hod.

5.5.4 JAZDA NA SVAHU

Tento žací stroj smie pracovať na svahoch do sklonu až **12° (21 %)**, pri použití pohonu **4 × 4** sklon svahu nesmie prekročiť **15° (27 %)**.
Pri práci na svahu je nutné dodržiavať nasledujúce zásady:

- Jazde na svahu venujte zvýšenú pozornosť.
- Vždy používajte nižšiu rýchlosť pojazdu.
- Jazdite iba kolmo na vrstevnice, t. j. hore a dolu. Jazda v smere vrstevnice je možná so zvýšenou opatrnosťou iba pri otáčaní stroja. Jazde v smere vrstevnice sa pokiaľ možno vyhnite.
- Pri otáčaní dbajte na to, aby ste vyššie položeným kolesom nenabiehali na vyvýšenú prekážku (kameň, koreň stromu a podobne).
- Zo svahu a cez prekážky jazdite pomalšie. Zvláštnu opatrnosť venujte pri zatáčaní a otáčaní sa na svahu.
- Pri zastavení stroja na svahu vždy používajte parkovaciu brzdu.

Správne	Nesprávne
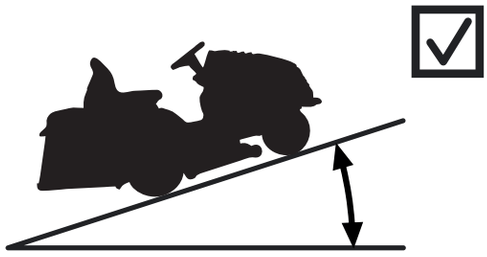	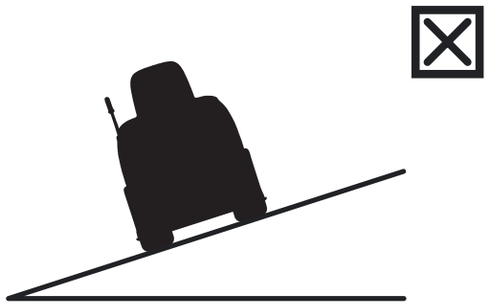

UJ102 / UJ110 / UJ122: **Max 12° (21%)**
UJ102 4x4: **Max 15° (27%)**

! Pri preťažovaní stroja jazdou na svahoch nad vyššie uvedené hodnoty môže dôjsť k vážnemu poškodeniu prevodovej skrine. Za takto vzniknutú poruchu nenesie výrobca žiadnu zodpovednosť.

5.6 VYPRÁZDŇOVANIE ZÁSOBNÍKA TRÁVY

Stav naplnenia zásobníka trávy sa signalizuje klapkou naplnenia zásobníka. Pohybom posuvnej časti klapky (predĺženie či skrátenie ramena) je možné regulovať úroveň naplnenia zásobníka a optimalizovať tak jeho plnenie pre rôzne druhy zbieraného porastu (suchá tráva, mokrá tráva, lístie a pod.).

(1) Posuvná časť vysunutá = minimálne naplnenie koša
(2) Posuvná časť zasunutá = maximálne naplnenie koša

5.6a

Postup vyprázdňovania:

- Nabehnite strojom na miesto, kam chcete vyprázdniť zásobník trávy. Zastavte stroj a zabrzdite ho. Ak ste na svahu, použite parkovaciu brzdu.
- Vypnite žacie ústrojenstvo zatlačením na spínač dole.
- Ak je na stroji inštalovaný spínač AUT/MAN, nechajte tento spínač v polohe „**AUT**“.
- Nastavte páčku plynu do polohy „**MIN**“.
- Vysuňte vysypávaciu páku zásobníka úplne hore (1) a jej sklopením dole (2) vyklopte zásobník, nechajte ho voľne vyprázdniť, postupne ho uvoľňujte a sklopte ho späť.

5.6b

6 ÚDRŽBA A NASTAVENIE

Správne vykonávaná pravidelná údržba a kontrola žacieho stroja pomáha k predĺženiu času jeho bezproblémovej prevádzky. Opotrebované alebo poškodené súčasti sa musia včas vymeniť. **Pri výmene súčastí používajte zásadne originálne náhradné diely; použitie neoriginálnych dielov môže spôsobiť poškodenie stroja, ohroziť zdravie obsluhy alebo iných osôb a v čase záručnej lehoty strácate nárok na záruku.** Pre objednanie náhradných dielov vždy kontaktujte výrobcu stroja alebo autorizované servisy.



Nesprávne vykonávaná alebo úplne zanedbaná údržba môže viesť nielen k problémovej prevádzke žacieho stroja, ale môže tiež spôsobiť poranenie obsluhujúceho pracovníka.

Všetky bezpečnostné a ochranné prvky, demontované počas údržby, vždy namontujte späť na správne miesto a vyskúšajte ich funkčnosť.

6.1 PREHĽAD KONTROLY A ÚDRŽBY

INTERVAL	CELOK	ČINNOSŤ	➡
PRED KAŽDÝM POUŽITÍM	Motor a prevodovka	Kontrola hladiny oleja	6.2.1 6.3.16
	Remeň pojazdu	Kontrola a nastavenie	6.3.12
	Brzda	Kontrola ovládania	6.2.1
	Pneumatiky	Kontrola tlaku	6.2.1
	Káble	Kontrola pripevnenia, kontrola rýchloupínacích častí	6.2.1
	Skrutkové spoje	Kontrola, prípadne dotiahnutie	6.2.1
	Žacie ústrojenstvo	Kontrola napnutia ozubeného remeňa pohonu nožov	6.3.9
	Bezpečnostné spínače a prvky	Kontrola funkcie	6.2.1
PO PRVÝCH 2 HODINÁCH	Motor a prevodovka	Kontrola hladiny oleja	6.2.1
PO PRVÝCH 5 HODINÁCH	Remeň pojazdu	Kontrola a nastavenie[4]	6.3.12
	Žacie ústrojenstvo	Kontrola napnutia ozubeného remeňa pohonu nožov[4]	6.3.9
		Kontrola správnosti napnutia klinového remeňa pohonu žacieho ústrojenstva[4]	6.3.8
PO KAŽDOM POUŽITÍ	Žacie ústrojenstvo	Čistenie a umývanie	6.2.2
		Kontrola správnosti napnutia klinového remeňa pohonu žacieho ústrojenstva	6.3.8
	Celý stroj	Čistenie	6.2.2
	Zásobník trávy	Čistenie textilného vaku	6.2.2
	Skrutkové spoje	Kontrola, prípadne dotiahnutie	6.2.1
PO 25 HODINÁCH	Skrutkové spoje	Kontrola, prípadne dotiahnutie	6.2.1
	Remeň pojazdu	Kontrola a nastavenie	6.3.12
	Predná náprava a riadenie	Kontrola a nastavenie vôle	6.3.11
	Žacie ústrojenstvo	Kontrola vôle, súosovosti hriadeľov, kontrola a ostrenie nožov[3]	6.3.6 6.3.7
	Mazanie	Mazanie častí podľa mazacieho plánu	6.4

(pokračovanie)

INTERVAL	CELOK	ČINNOSŤ	➡
PO 50 HODINÁCH	Vzduchový filter a zapaľovacie sviečky	Kontrola, prípadne výmena[1,2]	6.3.2
	Mazanie	Mazanie častí podľa mazacieho plánu	6.4
PO 50 MOTOHODINÁCH	Hydrostatická prevodovka strojov so systémom 4×4	Výmena oleja	6.3.16
PO 100 HODINÁCH	Motor, prevodovka, elektromagnetická spojka	Kontrola a nastavenie chodu	N
PO 200 MOTOHODINÁCH	Hydrostatická prevodovka strojov so systémom 4×4	Výmena oleja	6.3.16
MESAČNE	Pneumatiky	Kontrola tlaku	6.2.1
	Žacie ústrojenstvo	Kontrola napnutia ozubeného remeňa pohonu nožov	6.3.9
PRED SEZÓNOU	Palivový filter	Výmena	N
	Akumulátor	Kontrola elektrolytu a čistenie	6.3.1
	Remeň pojazdu	Kontrola a nastavenie	6.3.12
	Žacie ústrojenstvo	Kontrola napnutia ozubeného remeňa pohonu nožov	6.3.9
		Kontrola správnosti napnutia klinového remeňa pohonu žacieho ústrojenstva	6.3.8
	Predná náprava a riadenie	Kontrola a nastavenie vôle	6.3.11
PO SEZÓNE (ODSTAVENIE STROJA)	Motor	Výmena oleja	6.3.2
	Káble	Kontrola pripevnenia, kontrola rýchloupínacích častí	6.2.1
	Žacie ústrojenstvo	Čistenie	6.2.2

Vysvetlivky k tabuľke:
1 = Výmenu vykonávajte častejšie, pokiaľ je žací stroj viac zaťažovaný alebo pracuje pri vonkajších teplotách okolo 35 °C alebo vyšších.
2 = V prípade práce stroja v prašnom prostredí vykonávajte kontrolu častejšie.
3 = Kontrolu vykonávajte častejšie, pokiaľ stroj pracuje v piesčitom prostredí.
4 = Kontrolu vykonávajte častejšie, ak je nasadený nový remeň.
N = Návod výrobcu, dodaný so strojom.

Okrem pravidelnej údržby podľa vyššie uvedenej tabuľky je nutné vykonávať výmenu oleja motora a to podľa odporúčaní v návode, ktorý vypracoval výrobca motora a ktorý je súčasťou dokumentácie žacieho stroja.

6.2 DENNÁ KONTROLA A ÚDRŽBA

Pred začiatkom akejkoľvek údržbárskej alebo servisnej práce sa znovu dôkladne oboznámte so všetkými inštrukciami, zákazmi a odporúčaniami uvedenými v tomto návode.

Pred každým čistením, údržbou alebo opravami **vždy vyberte kľúčik zo zapaľovania** a odpojte kábel sviečky.

Pri práci používajte vhodný pracovný odev a pracovnú obuv. Pri manipulácii so žacím nožom alebo pri činnostiach s rizikom porezania používajte vhodné pracovné rukavice.

Vyhnite sa rozliatiu paliva, oleja alebo iných škodlivých látok.

Nevykonávajte žiadne väčšie opravy, pokiaľ nemáte potrebné náradie a dôkladné znalosti o vykonávaní opráv spaľovacích motorov!

Použitý olej, palivo či iné nebezpečné látky a materiály likvidujte v súlade s platnými právnymi predpismi o ochrane životného prostredia.

6.2.1 PRED ZAČATÍM PRÁCE

KONTROLA TLAKU PNEUMATÍK

Dodržujte predpísaný tlak v pneumatikách a pravidelne ho kontrolujte. Dodržanie predpísaného tlaku je dôležité pre rovnomerné kosenie. Iné hodnoty tlaku môžu viesť k sťaženej jazde, prípadne až k strate kontroly nad strojom.

Tlak vzduchu v predných aj v zadných pneumatikách musí byť v rozmedzí **80 – 140 kPa**, pričom rozdiel medzi jednotlivými pneumatikami smie byť **± 10 kPa**.

KONTROLA HLADINY OLEJA V MOTORE

Umiestnite žací stroj na vodorovnú plochu. Odklopte kapotu a odskrutkujte viečko plniaceho otvoru. Vyskrutkujte mierku oleja, utrite ju dočista, vložte späť a zaskrutkujte. Potom ju znovu vyskrutkujte a odčítajte hladinu oleja.

Hladina oleja musí byť medzi oboma značkami na mierke. Ak nie je, doplňte motorový olej tak, aby dosahoval až k značke „**FULL**“.

Bližšie podrobnosti o kontrole a plnení oleja sú uvedené v samostatnom návode, dodanom výrobcom motora.

KONTROLA KÁBLOV A SKRUTKOVÝCH SPOJOV

Vizuálne skontrolujte stav káblov a manuálne skontrolujte dotiahnutie skrutkových spojov.

KONTROLA FUNKCIE BŔZD

Skontrolujte správnu funkciu bŕzd. Postupujte nasledovne:

- Zastavte stroj na rovnom povrchu a vypnite motor.
- Zošliapnite brzdový pedál a zapojte parkovaciu brzdu.
- Pomocou páky bypassu vyraďte pohon zadných kolies.
- Pokúste sa ručne posunúť stroj dopredu. Ak sa zadné kolesá pretáčajú, je nutný servis bŕzd. Vyhľadajte autorizovaný servis, ktorý vykoná ich nastavenie.

KONTROLA FUNKCIE BEZPEČNOSTNÝCH PRVKOV

Pred každým použitím žacieho stroja kontrolujte funkciu bezpečnostných prvkov:

- spínač pod sedadlom
- spínač nasadenia zásobníka trávy, prípadne deflektora
- spínač naplnenia zásobníka trávy

6.2.2 PO UKONČENÍ PRÁCE

NASTAVENIE STROJA

Po ukončení kosenia zdvihnite žacie ústrojenstvo do najvyššej polohy a vypnite pohon žacích nožov.

Vypnite zapaľovanie, zošliapnite pedál brzdy a zaistite polohu stroja parkovacou brzdou. Pri strojoch s jednovalcovým motorom (BS15, 15,5 HP) zavrite prívod benzínu.

ČISTENIE STROJA

Odstráňte všetky nečistoty a zvyšky trávy z povrchu traktora, vynášacieho tunela a žacieho ústrojenstva.

Vyčistite dôkladne textilný vak zásobníka trávy. Pri jeho zalepení trávou klesá schopnosť stroja dobre plniť zásobník trávy.

UMÝVANIE STROJA

Pred umývaním zaparkujte stroj na vhodnej a rovnej ploche.

- Zásobník trávy:
  - odoberte zásobník trávy zo stroja, umyte ho a nechajte voľne oschnúť.
- Plastové diely stroja:
  - očistite pomocou huby a mydlovej vody.
- Žacie ústrojenstvo:
  - umyte zvnútra vrátane vnútornej časti vyprázdňovacieho tunela.
  - na nadstavce na kryte ústrojenstva nasuňte hadicu s vhodným priemerom. Naštartujte motor, spustite žacie ústrojenstvo a počas 10 minút preplachujte žacie ústrojenstvo prúdom vody.

  Toto preplachovanie je nutné vykonávať po skončení každého kosenia.


6.2.2

Vyvarujte sa umývania vodou v blízkosti elektrických príslušenstiev na prístrojovej doske, akumulátore a pod.
Nestriekajte tlakovú vodu na ložiská a kladky!
Neodporúčame vykonávať umývanie stroja a najmä žacieho ústrojenstva tlakovou vodou. Môže dôjsť k zníženiu životnosti ložísk a iných pohyblivých dielov!

6.3 PRAVIDELNÁ KONTROLA, ÚDRŽBA A NASTAVENIE

6.3.1 AKUMULÁTOR

Správna a pravidelná údržba akumulátora predĺži jeho životnosť. Pravidelne preto kontrolujte jeho stav podľa dodaného návodu výrobcu akumulátora.

- Kontakty akumulátora udržujte čisté. Ak sa na nich usadia nečistoty, alebo sú skorodované, očistite ich podľa odporúčaní výrobcu akumulátora. Prerušenie obvodu vplyvom oxidácie kontaktov môže mať za následok poruchu dobíjacej funkcie motora!
- Vybitý akumulátor je nutné dobiť čo najskôr, inak môže dôjsť k nevratnému poškodeniu jeho článkov.
- Akumulátor je nutné nabiť vždy pred:
  - prvým použitím
  - pri odstavení stroja na dlhší čas
  - pred sprevádzkovaním po dlhšej odstávke
  - v ďalších prípadoch, špecifikovaných návodom na obsluhu akumulátora, ktorý vypracoval jeho výrobca.
- Vybitý akumulátor je nutné dobiť čo najskôr, inak môže dôjsť k nevratnému poškodeniu jeho článkov.

Stroj umožňuje zapojenie a použitie akumulátora 12 V s vyššou kapacitou, než ktorú má dodaný akumulátor.

Bližšie podrobnosti o kontrole a údržbe akumulátora sú uvedené v samostatnom návode, dodanom jeho výrobcom.

6.3.2 MOTOR

VÝMENA OLEJA

Pred výmenou oleja si pripravte nádobu s objemom aspoň **2 litre**. Aby z motora vytiekol všetok olej, odporúčame podložiť stroj (napr. pomocou drevených klátikov) na opačnej strane, než je umiestnená vypúšťacia skrutka. Vypúšťajte ešte zahriaty olej.

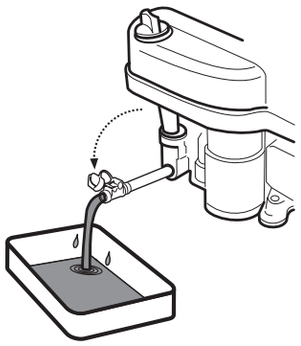

- Vyskrutkujte uzáver plnenia oleja, aby olej z motora lepšie a rýchlejšie vytekal.
- Vycvaknite vypúšťaciu hadicu z držiakov na strane motora a odskrutkujte zátku.
- Sklopte hadicu smerom do pripravenej nádoby a nechajte olej úplne vytiecť.
- Naskrutkujte späť zátku a zacvaknite hadicu. Naplňte motor správnym množstvom predpísaného oleja (➡ Návod na obsluhu motora) a uzavrite uzáver plnenia oleja.
- Mierkou skontrolujte správnu hladinu oleja. V prípade potreby dolejte olej tak, aby bola hladina v správnej výške.

Ak dôjde ku kontaktu s opotrebovaným olejom, odporúčame dôkladne umyť ruky vodou a mydlom.
Použitý olej zlikvidujte podľa pravidiel ochrany životného prostredia. Vhodné je dopraviť olej v uzatvorenej nádobe do zberne použitých olejov. Použitý olej v žiadnom prípade nevyhadzujte medzi odpadky a nelejte do kanalizácie, odpadu alebo na zem.

Bližšie podrobnosti o výmene oleja, vrátane údajov o type a množstve oleja, sú uvedené v samostatnom návode, dodanom výrobcom motora.

ÚDRŽBA VZDUCHOVÉHO FILTRA

Nenechávajte nikdy motor v chode bez vzduchového filtra. Dochádza k rýchlemu opotrebovaniu motora.

Údržbu vzduchového filtra vykonávajte podľa pokynov, uvedených v návode na obsluhu motora, dodanom jeho výrobcom.

ÚDRŽBA ZAPAĽOVACEJ SVIEČKY

Na dosiahnutie dokonalého chodu motora musí byť zapaľovacia sviečka správne nastavená a očistená od usadenín.

- Vždy používajte len sviečku, špecifikovanú výrobcom motora!
- Ak bol motor krátko pred kontrolou alebo výmenou v prevádzke, je sviečka veľmi horúca. Dajte preto veľký pozor, aby ste sa nepopálili.

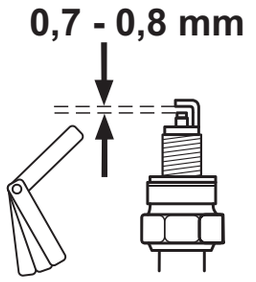

- Odoberte kábel sviečky a sviečku demontujte pomocou kľúča na sviečky.
- Vizuálne prekontrolujte vonkajší vzhľad sviečky. Ak je sviečka viditeľne značne opotrebovaná alebo má prasknutý izolátor alebo dochádza k jeho odlupovaniu, je nutné ju vymeniť.
- Ak je sviečka zanesená nečistotami alebo len mierne opotrebovaná, je potrebné ju opatrne očistiť vhodnou (medenou) drôtenou kefkou.
- Pomocou mierky zmerajte a nastavte vzdialenosť elektród (➡ Návod na obsluhu motora).
- Po údržbe alebo výmene riadne sviečku dotiahnite. Nesprávne dotiahnutá sviečka sa silno zahrieva a môže spôsobiť vážne poškodenie motora.

Kontrolu, údržbu a výmenu zapaľovacej sviečky vykonávajte podľa pokynov, uvedených v návode na obsluhu motora, dodanom jeho výrobcom.

VÝMENA PALIVOVÉHO FILTRA

Nenechávajte nikdy motor v chode bez palivového filtra. Dochádza k rýchlemu opotrebovaniu motora.

Výmenu palivového filtra vykonávajte podľa pokynov, uvedených v návode na obsluhu motora, dodanom jeho výrobcom.

6.3.3 VÝMENA OSVETLENIA

Osvetlenie je osadené vnútri kapoty a je prístupné po jej odklopení. V prípade jeho výmeny konzultujte správny typ osvetlenia s vaším dodávateľom alebo výrobcom stroja na základe modelu vášho stroja.

6.3.3

- Pri výmene odpojte konektor (1) osvetlenia, jednou rukou pridržte svetlo z vonkajšej strany kapoty (aby nevypadlo na zem) a druhou rukou vysuňte objímku (2). Nakoniec vyberte osvetlenie (3) cez kapotu von. Pri inštalácii postupujte opačným spôsobom.

6.3.4 VÝMENA POISTIEK

V prípade poškodenia poistky dôjde k okamžitému vypnutiu motora, zastaveniu žacieho ústrojenstva a zhasnú všetky kontrolky na prístrojovej doske. V tomto prípade je nutné vyhľadať nefunkčnú poistku a vymeniť ju za novú. V žiadnom prípade nenahradzujte chybnú poistku poistkou s vyššou prúdovou hodnotou!
Poistky sú prístupné po odklopení kapoty.

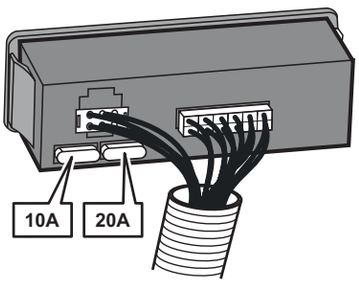

- Vyberte poistku a vložte novú poistku s rovnakou hodnotou, akú mala pôvodná poistka, t. j. **20 A** alebo **10 A**. Ak sa aj po výmene poistky nedá naštartovať motor alebo spustiť žacie ústrojenstvo, kontaktujte autorizovaný servis.
- Niektoré modely strojov sú vybavené centrálnou rozvodnou skrinkou elektroinštalácie. V žiadnom prípade nezasahujte do tejto rozvodnej skrinky elektroinštalácie! Výnimku tvorí iba výmena poistiek.

6.3.5 NADVIHNUTIE STROJA

Ak chcete žací stroj nadvihnúť, použite zdvihák a podpery.
Postupujte nasledovne:

- Umiestnite zdvihák pod prevodovku na zadnej náprave a zdvihnite zadnú časť stroja.
- Vložte dve podpery pod konce náprav vnútri strany zadných kolies.
- Zdvihnite prednú časť stroja a vložte dve podpery pod oba konce čapov predných kolies.

Nenakláňajte nikdy stroj na stranu, kde je umiestnený karburátor motora. Môže dôjsť k vniknutiu oleja do čističa vzduchu!

6.3.6 ŽACIE ÚSTROJENSTVO – OSTRENIE A VÝMENA NOŽOV

OSTRENIE NOŽOV

Žacie nože musia byť ostré, staticky vyvážené a rovné. Tupé, nesprávne naostrené alebo poškodené žacie nože spôsobujú vytrhávanie trávy, poškodzovanie trávnika a nedokonalý zber pokosenej trávy do zásobníka.

Deformovaný alebo inak poškodený nôž nikdy neopravujte, vždy ho ihneď vymeňte.
Pri akejkoľvek manipulácii so žacími nožmi vždy používajte pevné pracovné rukavice.

Postup ostrenia:

6.3.6a

- Odoberte zásobník trávy, naklopte stroj na pravý bok a podložte ho vhodnými podložkami. Odporúčame prizvať k naklopeniu ďalšiu osobu, aby nedošlo k poškodeniu častí stroja alebo k zraneniu.
- Odskrutkujte oba nože a očistite ich.
- Naostrite nože najprv pomocou brúsky, potom pilníkom.
- Pri trojrotorovom žacom ústrojenstve 110 cm je každá dvojica nožov upevnená 3 skrutkami (nože nie sú vybavené strižnými kolíkmi). Odporúčame nože pred demontážou označiť, aby ich spätná montáž bola bez problémov.

Nevykonávajte ostrenie priamo na žacom ústrojenstve.

- Po naostrení nože ešte nemontujte späť, ale skontrolujte ich vyváženie, pozrite postup nižšie.
- Pred spätnou montážou nožov skontrolujte stav strižných kolíkov, ktoré slúžia ako ochrana žacieho ústrojenstva proti poškodeniu. Ak sú strižné kolíky poškodené, ihneď ich vymeňte. Náhradné kolíky sú súčasťou výbavy stroja.

6.3.6b

- Po kontrole vyváženia a strižných kolíkov priskrutkujte nože späť. Pri montáži dbajte na to, aby vyhnutie lopatiek smerovalo hore dovnútra plášťa žacieho ústrojenstva. Nezameňte ľavý nôž za pravý. Pri pravom noži je skrutka s ľavým závitom.
- Pripevňovacie skrutky nožov starostlivo dotiahnite pomocou momentového kľúča predpísaným uťahovacím momentom 30 ± 3 Nm. Tento moment sa dosiahne práve v okamihu, keď tangenciálna (vypuklá) pružina pod pripevňovacou skrutkou noža je plne stlačená a skrutka sa od tohto okamihu nedoťahuje.

VYVÁŽENIE NOŽOV

Veľkú pozornosť venujte vyrovnaniu a vyváženiu nožov. Nevyrovnané a nevyvážené nože môžu svojimi vibráciami spôsobiť poruchu motora alebo žacieho ústrojenstva.

Pri vyvažovaní zasuňte skrutkovač do centrovacej diery a nastavte nôž do vodorovnej polohy. Ak nôž zostane v tejto polohe, je vyvážený. Ak jeden z koncov noža prevažuje, vykonávajte brúsenie tejto strany až do vyváženia. Pri vyvažovaní pribrusovaním neskracujte dĺžku noža! Prípustná statická nevyváženosť môže byť 2 g max.

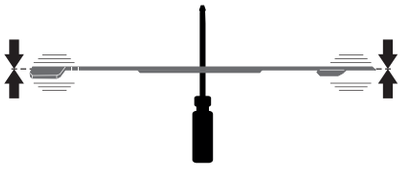

Ak si nie ste istí postupom, kontaktujte autorizované servisné stredisko, kde vám ochotne poradia.

VÝMENA NOŽOV

Ak sú nože častým používaním poškodené, nie je možné ich vyvážiť alebo riadne naostriť, je nutné ich vymeniť. Postupujte nasledovne:

- Odoberte zásobník trávy, naklopte stroj na pravý bok a podložte ho vhodnými podložkami. Odporúčame prizvať na naklopenie ďalšiu osobu, aby nedošlo k poškodeniu častí stroja alebo k zraneniu.
- Odskrutkujte oba nože.
- Pred montážou nových nožov skontrolujte stav strižných kolíkov, ktoré slúžia ako ochrana žacieho ústrojenstva proti poškodeniu. Ak sú strižné kolíky poškodené, ihneď ich vymeňte.
- Skontrolujte vyváženie nových nožov, pozrite vyššie.
- Priskrutkujte nové nože. Pri montáži dbajte na to, aby vyhnutie lopatiek smerovalo hore dovnútra plášťa žacieho ústrojenstva. Nezameňte ľavý nôž za pravý. Pri pravom noži je skrutka s ľavým závitom.
- Pripevňovacie skrutky nožov starostlivo dotiahnite pomocou momentového kľúča predpísaným uťahovacím momentom 30 ± 3 Nm. Tento moment sa dosiahne práve v okamihu, keď tangenciálna (vypuklá) pružina pod pripevňovacou skrutkou noža je plne stlačená a skrutka sa od tohto okamihu nedoťahuje.

Hneď ako dôjde k nárazu nožov do nejakej pevnej prekážky, ihneď zastavte motor a nože skontrolujte! Môže dôjsť k poškodeniu alebo prestrihnutiu strižných kolíkov.
Pri akejkoľvek manipulácii so žacími nožmi vždy používajte pevné pracovné rukavice.

Vždy používajte iba nože odporúčané výrobcom alebo dodávateľom žacieho stroja. Použitie neodporúčaných nožov a/alebo upevňovacích častí môže spôsobiť nesprávnu funkciu kosenia, poškodenie stroja a v prípade mechanického uvoľnenia počas prevádzky aj poranenie osôb.

6.3.7 ŽACIE ÚSTROJENSTVO – KONTROLA A VYROVNANIE

Na docielenie najlepších výsledkov kosenia musí byť žacie ústrojenstvo nastavené v správnej výške od zeme a jednotlivé strany ústrojenstva musia byť vyrovnané do roviny.
Pred začiatkom nastavovania:

- Umiestnite stroj na **optimálne rovnú plochu**, **nahustite všetky pneumatiky na predpísaný tlak** (80 – 140 kPa, ± 10 kPa rozdiel medzi jednotlivými pneumatikami) a celý stroj **zaistite proti pohybu** (napr. vhodným klinom a pod.).
- Páku nastavenia výšky žacieho ústrojenstva presuňte do polohy **1**.

Žacie ústrojenstvo je vybavené plastovými krytmi, ktoré zabraňujú prístupu rúk k jeho pohybujúcim sa častiam a k pohybujúcim sa častiam pojazdu stroja.
Kryty je možné veľmi rýchlo a jednoducho demontovať pomocou rýchloupínacích čapov na bočných stranách krytov. Do drážky čapu zasuňte skrutkovač a otočte s ním proti smeru hodinových ručičiek. Kryt potom vyberte mimo stroja.

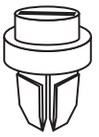

6.3.7a

Stroje UJ102, UJ102 4×4 a UJ122:

- Miera **A** je predná hrana žacieho ústrojenstva v smere jazdy a musí byť **23 – 25 mm** nad zemou. Kontrolujte ju na oboch stranách ústrojenstva. Ak je výška iná, povoľte poistné matice (**2**) na príslušnom ťahadle (**1**) a výšku nastavte otáčaním matíc (**3**). Po nastavení správnej výšky nezabudnite dotiahnuť poistné matice (**2**).
- Miera **B** je zadná hrana žacieho ústrojenstva v smere jazdy a má byť **28 – 30 mm** nad zemou, t. j. zadná hrana musí byť minimálne o 5 mm vyššie ako hrana predná. Ak je výška iná, upravte ju povolením matíc (**4**), nastavením hrany do správnej výšky a utiahnutím matíc momentom **55 – 65 Nm**.

6.3.7b

Stroje UJ110:

- Miera **A** je predná hrana žacieho ústrojenstva v smere jazdy a musí byť **30 – 34 mm** nad zemou. Kontrolujte ju na oboch stranách ústrojenstva. Ak je výška iná, povoľte poistné matice (**2**) na príslušnom ťahadle (**1**) a výšku nastavte otáčaním matíc (**3**). Po nastavení správnej výšky nezabudnite dotiahnuť poistné matice (**2**).
- Miera **B** je zadná hrana žacieho ústrojenstva v smere jazdy a má byť **28 – 30 mm** nad zemou, t. j. zadná hrana musí byť minimálne o **5 mm** vyššie ako hrana predná. Ak je výška iná, upravte ju povolením matíc (**4**), nastavením hrany do správnej výšky a utiahnutím matíc momentom **55 – 65 Nm**.

V prípade, že si nie ste istí postupom, zverte tento zásah servisnému stredisku.

6.3.8 ŽACIE ÚSTROJENSTVO – KONTROLA A NASTAVENIE KLINOVÉHO REMEŇA

6.3.8a
6.3.8b

V dôsledku namáhania sa po čase uvoľní napnutie remeňa (**1**) pohonu žacieho ústrojenstva a remeň je nutné napnúť. Remeň sa napína pomocou skrutky a pružiny.

- Žacie ústrojenstvo nastavte do polohy 1.
- Pomocou vhodného kľúča otáčajte maticou (**2**) tak, aby sa pružina (**3**) napla na hodnotu:

Stroje UJ102 a UJ102 4×4: 145 ± 1 mm.
Stroje UJ110: 150 ± 1 mm.
Stroje UJ122: 155 ± 1 mm.

6.3.9 ŽACIE ÚSTROJENSTVO – NASTAVENIE OZUBENÉHO REMEŇA POHONU NOŽOV

Stroje UJ102, UJ102 4×4 a UJ122:

6.3.9a

- Spustite žacie ústrojenstvo do najnižšej polohy prestavením páky nastavenia výšky kosenia do polohy **1**.
- Uvoľnite rýchloupínacie čapy bočných krytov žacieho ústrojenstva a kryty vyberte.
- Uvoľnite rýchloupínací čap (**1**) horného krytu (**2**) a kryt zhruba v jeho polovici vyklopte hore.

6.3.9b

- Pod plechový kryt vsuňte vhodný kľúč, nasaďte ho zospodu na skrutku remenice (**1**). Zhora povoľte maticu remenice.
- Povoľte kontramaticu (**2**) a maticu (**3**). Potom vhodným kľúčom otáčajte maticou (**3**) tak, aby došlo k správnemu napnutiu ozubeného remeňa (**4**).

6.3.9c

- Remeň je správne napnutý, keď pri pôsobení silou **4 kP** (**40 N; 72 Hz**) v polovici vzdialenosti medzi remenicami (**1**) a (**5**) dôjde k prehnutiu remeňa približne o **0,5 cm**.

Na meranie sily použite napríklad štandardný mechanický silomer, dostupný v obchodoch s príslušným sortimentom.

- Dotiahnite kontramaticu (**2**) napínacieho zariadenia a dotiahnite opäť maticu ozubenej remenice (**1**).
- Usaďte späť bočný aj horný kryt a dotiahnite ich.

Stroje UJ110:


6.3.9d

- Remeň pohonu nožov žacieho ústrojenstva je správne napnutý, pokiaľ je dĺžka napínacej pružiny (**2**) **135 ± 1 mm**. Ak je dĺžka iná, upravte ju otáčaním matice (**1**) napínacieho ťahadla.

6.3.10 ŽACIE ÚSTROJENSTVO – VYBRATIE ZO STROJA


6.3.10a

- Nastavte žacie ústrojenstvo do najvyššej polohy prestavením páky nastavenia výšky kosenia do polohy **7**.
- Nadvihnite trochu tunel vynášania trávy (1) a vysuňte ho z dvoch čapov (2) privarených na ráme žacieho ústrojenstva. Potom buď posuňte tunel asi o 10 cm dozadu a zaistite ho, alebo ho úplne vyberte zo stroja cez zadnú dosku.


6.3.10b

- Vhodným kľúčom otáčajte maticou (**2**) tak, aby sa napnutie pružiny (**3**) úplne uvoľnilo. Potom snímte remeň (**1**) z remenice elektromagnetickej spojky motora.


6.3.10c

- Vyvlečte pružné závlačky (**4**) z oboch zadných čapov (**5**) zavesenia žacieho ústrojenstva. Pri prednom čape vyskrutkujte maticu (**6**) a vysuňte čap (**7**) von. Pomocou klieští vysuňte oba čapy (**5**) von. Pri variante stroja so žacím ústrojenstvom, umožňujúcim mulčovanie, demontujte časť páky mulčovacej klapky, ktorá vystupuje nad podlahu stroja.


6.3.10d

- Vytiahnite žacie ústrojenstvo pomaly na niektorú stranu zo stroja von.

6.3.11 ÚDRŽBA RIADENIA


6.3.11

Pravidelne kontrolujte, či medzi ozubeným segmentom riadenia a pastorkom volantu nevznikla neprípustná vôľa. V prípade zistenia väčšej vôle je potrebné ju vymedziť. Postup vymedzenia (nastavenia) vôle:

- Odklopte kapotu.
- Povoľte dve matice M12 (**1**) na skrutke výstredníka.
- Na šesťhran výstredníka (**2**) nasaďte vhodný kľúč a otáčajte ním, až vôľu vymedzíte na minimum.
- Dotiahnite obe matice M12 (**1**) momentom s veľkosťou 35 – 45 Nm.

Zanedbanie tejto údržby môže spôsobiť poškodenie dielov riadenia.

6.3.12 KONTROLA A NASTAVENIE REMEŇA POHONU POJAZDU


6.3.12a

Pravidelne kontrolujte stav napnutia remeňa pohonu pojazdu. Remeň je správne napnutý, keď pri pôsobení silou **4 kp** na remeň v polovici vzdialenosti medzi remenicami (**1**) a (**3**) dôjde k prehnutiu remeňa približne o **1,5 cm**.
Ak je prehnutie väčšie, je nutné nastaviť napnutie.
Pozície na obrázku sú:

(**1**) Remenica motora
(**2**) Vodiaca remenica
(**3**) Napínacia remenica
(**4**) Remenica prevodovky

Na meranie sily použite napríklad štandardný mechanický silomer, dostupný v obchodoch s príslušným sortimentom.


6.3.12b

Nastavenie napnutia remeňa vykonajte doťahovaním matice (6) tak, aby pružina (5) bola napnutá na dĺžku **95** ± **1 mm**.

Neprepínajte remeň nad túto medzu, skracujete tým jeho životnosť a môže dôjsť tiež k poškodeniu prevodovky!

6.3.13 VÝMENA REMEŇOV

Výmena remeňov pohonu je pomerne náročná operácia a je nutné ju zveriť autorizovanému servisu.

6.3.14 VÝMENA KOLESA

Pred výmenou niektorého z kolies zaparkujte stroj na vodorovnej ploche s pevným povrchom, zastavte motor a vyberte kľúčik zo zapaľovania. Výmenu vykonajte nasledovne:


6.3.14

- Nadvihnite stroj vhodným zdvihákom na strane, na ktorej budete vykonávať výmenu. Zdvihák umiestnite pod pevnú časť rámu stroja alebo pod rameno prevodovky. Poistite stroj proti zídeniu vhodným dreveným hranolom.
- Odoberte z kolesa ochranný kryt (**1**) (iba predné kolesá).
- Vhodným skrutkovačom demontujte poistný strmeňový krúžok (**2**) a odoberte podložku (**3**).

Pri spätnej montáži kolesa použite opačný postup ako pri jeho demontáži. Pred nasadením kolesa očistite všetky časti a hriadeľ namažte zľahka plastickým mazivom. Najmä pri kolesách zadnej nápravy je toto **namazanie nevyhnutné pre následnú demontáž kolesa. V prípade nepremazania môže byť následná montáž veľmi náročná.**

Pri nasadzovaní zadného kolesa dbajte na vzájomnú polohu pera na hriadeli a drážky v kolese.

6.3.15 OPRAVA DEFEKTU PNEUMATIKY

Stroj je vybavený bezdušovými pneumatikami. V prípade defektu zverte opravu odbornému pneuservisu alebo autorizovanému servisu strojov na kosenie Seco.

6.3.16 ÚDRŽBA HYDROSTATICKEJ PREVODOVKY

Pre spoľahlivú funkciu prevodovky je nutné udržiavať hladinu oleja v správnej výške. Plniace otvory prevodoviek sú prístupné po vybratí vynášacieho tunela zo stroja (➡ 6.3.10). Predpísané hodnoty sú uvedené v nasledujúcej tabuľke.

Typ prevodovky	Typ oleja	Výška hladiny oleja
TUFF-TORQ K46	SAE 10W-40, API CD	min. v polovici výšky vyrovnávacej nádrže
TUFF-TORQ K46 DE	SAE 10W-40, API CD	2 cm od nalievacieho hrdla
TUFF-TORQ K62	SAE 10W-40, API CD	5-7 ryska na vyrovnávacej nádrži
TUFF-TORQ K664, KXH 10	SAE 5W-50, API CD	Medzi ryskami na nalievacej skrutke
HG T2	20W-50, API CD	1,5 – 3 cm od nalievacieho hrdla
HG T3	20W-50, API CD	1,5 – 3 cm od nalievacieho hrdla

Stroje s pohonom 4x4:
Pri strojoch so systémom 4×4 je nutné vymeniť olej v prevodovke po prvých 50 motohodinách a potom ho vymeniť každých 200 motohodín.
Pre spoľahlivú funkciu prevodovky je nutné udržiavať hladinu oleja v správnej výške. Plniaci otvor prevodoviek je umiestnený pod kapotou stroja (➡ 3.4.5). Predpísané hodnoty sú uvedené v nasledujúcej tabuľke.

Typ prevodovky	Typ oleja	Výška hladiny oleja
TUFF-TORQ K 664	SAE 5W-50, API SG synthetic oil	podľa mierky v expanznej nádrži (➡ 3.4.5).
KANZAKI KXH 10 N	SAE 5W-50, API SG synthetic oil	podľa mierky v expanznej nádrži (➡ 3.4.5).



Pri problémoch s prevodovkou vyhľadajte okamžite pomoc autorizovaného servisu, hrozí nebezpečenstvo vážneho poškodenia.

6.4 MAZANIE

Mazanie stroja vykonávajte podľa obrázkov 6.4a/6.4b a tabuľky nižšie. V prípade, keď so strojom pracujete vo veľmi prašných alebo piesčitých prevádzkových podmienkach, mažte častejšie.
Ložiská napínacích kladiek, vodiacich kladiek a ložiská žacieho ústrojenstva sú samomazné.
Pred začiatkom mazania musí byť vždy vypnutý motor a všetky pohyblivé časti stroja musia byť v pokoji.

	Symbol	Vysvetlenie	Činnosť
6.4a 6.4b		Plastické mazivo A00	---
		Olej SAE 30	---
		Interval v hodinách	---
	(1)	Otočný stredový čap nápravnice	Namazať cez mazničku
	(2)	Ložiská oboch predných kolies a čapy nápravnice	Namazať cez mazničku
	(3)	Uhlový kĺb spojovacieho ťahadla riadenia	Demontovať a namazať
	(4)	Čap predných kolies	Namazať cez mazničku
	(5)	Uhlový kĺb spojovacieho ťahadla riadenia	Demontovať a namazať
	(6)	Ozubený segment riadenia, výstredník a uhlový kĺb spojovacieho ťahadla riadenia	Namazať bez demontáže
	(7)	Otočné body pedálov na oboch stranách stroja	Namazať bez demontáže
	(8)	Polosi zadných kolies (prevodovky)	Demontovať koleso a namazať
	(9)	Okrúhla panva ťahadla riadenia	Namazať bez demontáže
	(10)	Skrutka ťahadla zdvíhania žacieho ústrojenstva	Namazať bez demontáže
	(11)	Otočné body mechanizmu zdvíhania žacieho ústrojenstva	Namazať bez demontáže
	(12)	Otočné body pedálov na oboch stranách stroja	Namazať bez demontáže



Nedovoľte, aby boli olejom a mazivami znečistené remene pohonu a ich remenice. Pred mazaním a po ňom utrite dočista okolie mazaných dielov.

Pred odstavením stroja na dlhší čas namažte dôkladne všetky miesta, uvedené na obrázku, **najmä však polosi prednej a zadnej nápravy** .

7 ODSTRAŇOVANIE CHÝB A PORÚCH

Nevykonávajte servisné operácie, pokiaľ nemáte zodpovedajúce technické vybavenie a kvalifikáciu. Nižšie uvedené operácie sa môžu vykonávať používateľom stroja. Ostatné tu neuvedené servisné operácie vykonávané používateľom rušia platnosť záruky. Výrobca nezodpovedá za škody vzniknuté v dôsledku nekvalitného vykonania nepovolených servisných operácií používateľom.

ŤAŽKOSTI S MOTOROM		
PROBLÉM	MOŽNÉ PRÍČINY	ODSTRÁNENIE
MOTOR SA NEDÁ NAŠTARTOVAŤ	Málo alebo žiadne palivo v nádrži	▸ Doplňte palivo
	Nesprávny postup štartu motora	▸ Skontrolujte postup podľa ➡ 5.2
	Spálená poistka	▸ Vymeňte poistku
	Vybitá alebo chybná batéria	▸ Skontrolujte napätie na póloch batérie – musí byť 12 V. Ak nie je, nabite batériu alebo inštalujte novú. ▸ Pri novom stroji: - zistite, či bol aktivovaný a nabitý akumulátor - vyberte zapaľovaciu sviečku a uistite sa, či nie je v dôsledku zlej manipulácie nahromadený olej vo valci
	Chybná alebo zanesená sviečka alebo nesprávna veľkosť medzery medzi elektródami	▸ Vyčistite zapaľovaciu sviečku, upravte medzeru medzi elektródami (➡ 6.3.2).
	Uvoľnené alebo poškodené elektrické vodiče, chybné spínače elektrického systému	▸ Skontrolujte dotiahnutie vodičov a prípadne ich dotiahnite. ▸ Poškodené vodiče alebo chybné spínače vymeňte.
	Porucha motora alebo elektrického systému stroja	▸ Preskúšajte motor presne podľa pokynov Návodu na obsluhu motora od jeho výrobcu. ▸ Nechajte preskúšať elektrický systém stroja v odbornej dielni.
MOTOR SA TOČÍ, ALE NECHCE NASKOČIŤ	Nesprávny postup štartu motora	▸ Skontrolujte, či bol dodržaný predpísaný postup štartu motora (➡ 5.2). Skontrolujte, či je benzín v nádrži čistý.
	Upchatý benzínový filter	▸ Skontrolujte benzínový filter a prípadne ho vyčistite.
	Uzatvorený palivový uzáver	▸ Skontrolujte, či je otvorený palivový uzáver (len pri strojoch s dvojvalcovým motorom (V TWIN)).
	Nebol vytiahnutý sýtič	▸ Presuňte páčku plynu do polohy „SÝTIČ“.
	Porucha motora alebo elektrického systému stroja	▸ Preskúšajte motor presne podľa pokynov Návodu na obsluhu motora od jeho výrobcu. ▸ Nechajte preskúšať elektrický systém stroja v odbornej dielni.
MOTOR BEŽÍ, ALE PRI ZOŠLIAPNUTÍ PEDÁLA POJAZDU STROJ NEJDE	Povolený remeň pojazdu	▸ Skontrolujte napnutie remeňa a v prípade potreby ho napnite (➡ 6.3.12).
	Odstrihnuté či zničené drážky remenice motora a prevodovky	▸ Skontrolujte remenicu motora aj prevodovky, chybné súčasti vymeňte
	Je aktivovaná parkovacia brzda	▸ Deaktivujte parkovaciu brzdu zošliapnutím pedála brzdy.
MOTOR RACHOTÍ ALEBO KLEPE	Nedostatočné množstvo oleja alebo nesprávny druh oleja	▸ Skontrolujte hladinu oleja v motore (➡ 3.4.1).

ŤAŽKOSTI PRI POJAZDE		
PROBLÉM	MOŽNÉ PRÍČINY	ODSTRÁNENIE
PRI JAZDE SA OZÝVA „PÍSKANIE“	Opotrebované alebo poškodené remene, vodiace napínacie kladky	▸ Skontrolujte stav remeňov, vodiacich a napínacích kladiek. Ak pretrvávajú problémy, vyhľadajte okamžite autorizovaný servis.
PRI JAZDE VZNIKAJÚ EXTRÉMNE KMITY	Poškodené alebo zdeformované remenice	▸ Skontrolujte stav remeníc. Podľa potreby vykonajte ich výmenu.
	Remeň pojazdu je poškodený	▸ Skontrolujte, či nemá remeň pojazdu spálené miesta či iné nepravidelnosti. Podľa potreby ho vymeňte.
	Povolený remeň pojazdu	▸ Skontrolujte napnutie remeňa (➡ 6.3.12). V prípade potreby ho napnite.
	Nevyvážené žacie nože	▸ Skontrolujte vyváženosť žacích nožov. Podľa potreby ich vyvážte alebo vymeňte.

ŤAŽKOSTI S REMEŇMI		
PROBLÉM	MOŽNÉ PRÍČINY	ODSTRÁNENIE
REMEŇ POJAZDU STROJA PREKLZÁVA	Remeň pojazdu je málo napnutý	▸ Skontrolujte napnutie remeňa a v prípade potreby ho napnite (➡ 6.3.12).
	Remeň pojazdu je poškodený alebo opotrebovaný	▸ Skontrolujte stav remeňa a v prípade potreby ho vymeňte.
	Remenica motora alebo prevodovky je poškodená	▸ Skontrolujte stav a v prípade potreby ich vymeňte.
	Mechanizmus spojky blokuje cudzie teleso	▸ Skontrolujte spojku a prípadné cudzie telesá odstráňte.
REMEŇ POJAZDU STROJA ŠKRÍPE	Remeň pojazdu je málo napnutý	▸ Skontrolujte napnutie remeňa a v prípade potreby ho napnite (➡ 6.3.12). ▸ Skontrolujte funkciu brzdy. Ak nie je správna, nechajte ju nastaviť v autorizovanom servise.
REMEŇ POJAZDU STROJA PRI PREVÁDZKE VYSKAKUJE	Remeň pojazdu je málo napnutý	▸ Skontrolujte napnutie remeňa a v prípade potreby ho napnite (➡ 6.3.12).
	Remeň pojazdu je nesprávne vedený	▸ Skontrolujte vedenie remeňa. V prípade potreby nastavte.
	Poškodené remenice	▸ Skontrolujte, či nie sú poškodené remenice. V prípade potreby ich vymeňte.
	Veľká medzera mechanizmu spojky pojazdu	▸ Skontrolujte medzeru mechanizmu spojky pojazdu. Pri výchylkách môže byť nosník kladiek spojky vyhnutý. Podľa potreby vymeňte.
RIADENIE PREŠMYKUJE ALEBO JE VOĽNÉ	Príliš veľká vôľa medzi segmentom a pastorkom	▸ Skontrolujte, či medzi segmentom a pastorkom nie je príliš veľká vôľa. Ak áno, nastavte ozubený segment.
	Opotrebované guľové kĺby	▸ Skontrolujte opotrebovanie guľových kĺbov. Podľa potreby kĺby vymeňte.

PROBLÉMY SO ŽACÍM ÚSTROJENSTVOM		
PROBLÉM	MOŽNÉ PRÍČINY	ODSTRÁNENIE
ŽACIE ÚSTROJENSTVO KOSÍ NEROVNOMERNE	Nahromadené nečistoty a tráva v žacom ústrojenstve	▸ Odstráňte nečistoty zo spodnej strany žacieho ústrojenstva.
	Tupé alebo deformované nože	▸ Skontrolujte stav nožov a podľa potreby ich naostrite alebo vymeňte (➡ 6.3.6).
	Poškodený alebo opotrebovaný hriadeľ nožov	▸ Skontrolujte stav hriadeľa.
	Niektorý alebo oba remene sú málo napnuté	▸ Skontrolujte napnutie a v prípade potreby napnite (➡ 6.3.8 a 6.3.9).
MEDZI ROTORMI NOŽOV ZOSTÁVA NEPOKOSENÝ PRUH	Tupé alebo deformované nože	▸ Skontrolujte stav nožov a podľa potreby ich naostrite alebo vymeňte (➡ 6.3.6).
	Poškodené telesá ložísk	▸ Skontrolujte stav ložísk a podľa zistenia vykonajte opravu alebo ich vymeňte. Pri kosení hustej trávy alebo trávy s nadmerne mokrým povrchom môže zostávať nepokosený pruh. Pojazdová rýchlosť by mala byť zaradením vhodného prevodového stupňa prispôsobená podmienkam kosenia. Motor by mal bežať pri úplne otvorenej klapke plynu.
ŽACIE ÚSTROJENSTVO TRHÁ MAČINU	Ohnuté nože	▸ Skontrolujte stav nožov a podľa potreby ich vymeňte (➡ 6.3.6).
	Poškodené telesá ložísk	▸ Skontrolujte stav ložísk a podľa zistenia vykonajte opravu alebo ich vymeňte.
	Hnací remeň je málo napnutý	▸ Skontrolujte napnutie hnacieho remeňa (➡ 6.3.8 a 6.3.9) a v prípade potreby ho napnite.
	Nevhodná výška kosenia	▸ Skontrolujte výšku kosenia a prípadne ju upravte. K trhaniu mačiny dochádza častejšie na nerovných plochách.
ŽACIE ÚSTROJENSTVO NEVYHADZUJE TRÁVU	Nahromadená tráva v žacom ústrojenstve	▸ Odstráňte trávu zo spodnej strany žacieho ústrojenstva. Za mokra môže dôjsť k upchatiu tunela a spodnej strany pri výstupe zo žacieho ústrojenstva trávou. Nekoste mokrú trávu.
	Hnací remeň je málo napnutý	▸ Skontrolujte napnutie hnacieho remeňa (➡ 6.3.8 a 6.3.9) a v prípade potreby ho napnite.
	Nevhodná pojazdová rýchlosť	▸ Prispôsobte rýchlosť pojazdu podmienkam kosenia. Motor by mal bežať pri úplne otvorenej klapke plynu. Pri kosení vysokej trávy koste najprv raz pri vysokej polohe kosenia, potom znovu pri normálnej polohe. Riaďte sa údajmi uvedenými v kap. **5.5.3**.
	Nesprávne namontovaný nôž	▸ Presvedčte sa, najmä po výmene noža, že je nôž namontovaný správne.

PROBLÉMY SO ŽACÍM ÚSTROJENSTVOM (pokračovanie)		
PROBLÉM	MOŽNÉ PRÍČINY	ODSTRÁNENIE
REMEŇ POHONU ŽACIEHO ÚSTROJENSTVA SA PRI PREVÁDZKE ZASTAVUJE	Poškodený remeň pohonu žacieho ústrojenstva	▸ Skontrolujte stav remeňa. Remeň možno vyskočil z remenice a došlo k jeho poškodeniu. V prípade potreby ho vymeňte.
	Hnací remeň je málo napnutý	▸ Skontrolujte napnutie hnacieho remeňa (➡ 6.3.8 a 6.3.9) a v prípade potreby ho napnite. Skontrolujte tiež vedenie remeňa.
	Nevhodná výška kosenia	▸ Skontrolujte nastavenie výšky kosenia, v prípade potreby ju nastavte.
	Pohybu remeňa bráni cudzie teleso	▸ Skontrolujte pohyb remeňa a v prípade potreby odstráňte všetky cudzie telesá alebo nečistoty.
	Poškodené remenice	▸ Prekontrolujte všetky remenice. Vyhnuté alebo prasknuté remenice môžu spôsobiť problémy. Podľa potreby ich vymeňte. Skontrolujte tiež vnútornú plochu remenice na motore. Ak je drsná alebo má trhlinky, je potrebné remenicu vymeniť.
	Opotrebované diely napínacieho mechanizmu	▸ Skontrolujte opotrebovanie dielov napínacieho mechanizmu a v prípade potreby ich vymeňte.
REMEŇ POHONU ŽACIEHO ÚSTROJENSTVA PREŠMYKUJE	Príliš vysoká alebo mokrá tráva	▸ Ak je tráva príliš vysoká alebo mokrá, môže remeň kosenia prešmykovať. Skontrolujte, či nie je remeň opotrebovaný. Ak áno, vymeňte ho.
	Hnací remeň je málo napnutý	▸ Skontrolujte napnutie hnacieho remeňa (➡ 6.3.8 a 6.3.9) a v prípade potreby ho napnite.
	Opotrebovaná alebo poškodená pružina napínača remeňa kosenia	▸ Skontrolujte napínaciu pružinu mechanizmu napínača remeňa kosenia. Vytiahnutú alebo poškodenú pružinu vymeňte.
REMEŇ POHONU ŽACIEHO ÚSTROJENSTVA SA NADMERNE OPOTREBOVÁVA	Remeňu bráni v pohybe cudzie teleso	▸ Skontrolujte všetky miesta vedenia remeňa. Zistite, či pohybu remeňa nebráni cudzie teleso. Ak áno, teleso odstráňte.
	Poškodené remenice	▸ Skontrolujte remenice, ak sú poškodené, vymeňte ich.
	Nevhodná výška kosenia	▸ Skontrolujte nastavenie výšky kosenia, v prípade potreby ju nastavte.
	Hnací remeň je málo napnutý	▸ Skontrolujte napnutie hnacieho remeňa (➡ 6.3.8 a 6.3.9) a v prípade potreby ho napnite.
NOŽE NIE JE MOŽNÉ UVIESŤ DO POHYBU	Opotrebovaný alebo poškodený remeň pohonu nožov	▸ Skontrolujte stav remeňa a v prípade potreby ho vymeňte. Ak je voľný, napnite ho.
	Poškodená pružina napínacieho mechanizmu	▸ Skontrolujte stav pružiny napínacieho mechanizmu a v prípade potreby vymeňte.
	Remeňu bráni v pohybe cudzie teleso	▸ Zistite, či pohybu remeňa nebráni cudzie teleso. Ak áno, teleso odstráňte.
NOŽE SA ZASTAVUJÚ S ONESKORENÍM	Hnací remeň je málo napnutý	▸ Skontrolujte napnutie hnacieho remeňa (➡ 6.3.8 a 6.3.9) a v prípade potreby ho napnite. Ak nie je už ďalšie napnutie možné kvôli jeho značnému opotrebovaniu, remeň vymeňte.
	Remeňu bráni v pohybe cudzie teleso	▸ Zistite, či pohybu remeňa nebráni cudzie teleso. Ak áno, teleso odstráňte.
	Nesprávna funkcia elektromagnetickej spojky	▸ Skontrolujte funkciu elektromagnetickej spojky, či správne vypína. V prípade zlej funkcie nechajte spojku vymeniť alebo opraviť v autorizovanom servise.

PROBLÉMY SO ŽACÍM ÚSTROJENSTVOM (pokračovanie)		
PROBLÉM	MOŽNÉ PRÍČINY	ODSTRÁNENIE
PRI ZAPNUTÍ POHONU ŽACIEHO ÚSTROJENSTVA VZNIKÁ EXTRÉMNE KMITANIE REMEŇA	Poškodené nože	▸ Skontrolujte nože, či nie sú nerovné alebo skrútené, skontrolujte tiež, ako sú vyvážené. V prípade, že sú zdeformované, vymeňte ich.
	Poškodený remeň pohonu nožov	▸ Skontrolujte, či nemá remeň spálené plôšky alebo nepravidelnosti, ktoré môžu viesť ku kmitaniu. Poškodený remeň vymeňte.
	Opotrebované alebo poškodené nože	▸ Skontrolujte stav nožov. V prípade potreby ich vymeňte.
	Nesprávna funkcia elektromagnetickej spojky	▸ Skontrolujte funkciu elektromagnetickej spojky, či správne zapína. V prípade zlej funkcie nechajte spojku vymeniť alebo opraviť v autorizovanom servise.
	Poškodená remenica motora	▸ Skontrolujte vnútornú plochu remenice na motore. Ak je drsná alebo má trhlinky, je potrebné remenicu vymeniť.
	Nános trávy na spodnej strane žacieho ústrojenstva	▸ Skontrolujte, či nie je na spodnej strane žacieho ústrojenstva nános trávy. Nános je nutné odstrániť.
	Porucha v uchytení motora	▸ Skontrolujte, či nie je porucha v uchytení motora. Podľa potreby skrutky dotiahnite alebo ich vymeňte.
	Hnací remeň je málo napnutý	▸ Skontrolujte napnutie remeňa (➡ 6.3.8). V prípade potreby ho napnite.

OSTATNÉ ŤAŽKOSTI		
STROJ SA NEDÁ TLAČIŤ, ALEBO LEN ŤAŽKO	Páka bypassu v nesprávnej polohe	▸ Skontrolujte polohu páky bypassu (nesmie byť v polohe „**0**“).
STROJ SA ŤAŽKO RIADI ALEBO OVLÁDA	Nesprávny tlak v pneumatikách	▸ Skontrolujte nahustenie pneumatík (➡ 3.4.4).
STROJ NIE JE MOŽNÉ OBVYKLÝM SPÔSOBOM NAŠTARTOVAŤ	Porucha elektroinštalácie	▸ Využite systém núdzového dojazdu a dôjdite so strojom na miesto, odkiaľ ho je možné dopraviť do servisnej dielne (➡ 5.2.1).

7.1 OBJEDNÁVANIE NÁHRADNÝCH DIELOV

Odporúčame používať výhradne originálne náhradné diely, ktoré zabezpečujú bezpečnosť a vymeniteľnosť. Náhradné diely objednávajte vždy len u autorizovaného predajcu alebo v servisnej organizácii, ktorá je informovaná o aktuálnych technických zmenách vykonávaných na výrobkoch v priebehu výroby.
Na ľahkú, rýchlu a presnú identifikáciu potrebného náhradného dielu uveďte na objednávke vždy sériové číslo, ktoré nájdete na druhej strane obalu tejto publikácie. Uveďte takisto rok výroby stroja, ktorý je uvedený na výrobnom štítku pod sedadlom.

7.2 ZÁRUKA

Záručné podmienky sú uvedené v záručnom liste, ktorý sa vždy odovzdáva s výrobkom u predajcu.

8 POSEZÓNNA ÚDRŽBA, ODSTAVENIE STROJA

Po skončení sezóny, alebo ak sa žací stroj nepoužíva viac ako 30 dní, je vhodné ho čo najskôr pripraviť na uskladnenie. Ak zostane palivo bez pohybu v nádrži viac ako 30 dní, môže vzniknúť lepkavá usadenina, ktorá môže mať nepriaznivý vplyv na karburátor a zapríčiní zlú funkciu motora. Preto nádrž vyprázdnite.



Nikdy neskladujte žací stroj s plnou nádržou vnútri budov alebo v zle vetraných priestoroch, kde sú palivové výpary, otvorený oheň, iskrenie alebo zapaľovacie plamienky, kúrenisko, ústredné kúrenie, suché handry a pod. S palivami a mazivami zaobchádzajte opatrne, sú vysoko horľavé a neopatrné zaobchádzanie vám môže spôsobiť vážne popáleniny alebo škodu na majetku.

Vyprázdňovanie nádrže vykonávajte len do schválenej nádoby vo vonkajších priestoroch bez otvoreného ohňa.

Odporúčaný postup prípravy na skladovanie žacieho stroja:

- Dôkladne celý stroj očistite, obzvlášť vnútorné časti žacieho ústrojenstva (➡ 6.2.2).



Na čistenie nikdy nepoužívajte benzín. Použite odmasťovacie prostriedky a teplú vodu.

- Opravte a natrite farbou potlčené miesta, aby ste predišli vzniku korózie.
- Vymeňte chybné alebo opotrebované dielce a utiahnite všetky uvoľnené skrutky a matice.
- Pripravte motor na skladovanie podľa návodu na obsluhu a údržbu motora.
- Namažte všetky mazacie miesta podľa mazacieho plánu (➡ 6.4).
- Povoľte klinový remeň pohonu žacieho ústrojenstva (➡ 6.3.8).
- Vyberte akumulátor, očistite ho a plne nabite. Nenabitý akumulátor môže zamrznúť a prasknúť. Podľa potreby uložte akumulátor v chladnom a suchom prostredí. Nabíjajte akumulátor každých 30 dní a vykonávajte pravidelne kontrolu jeho napätia.
- Skladujte žací stroj prikrytý v čistom a suchom prostredí.



Najlepší spôsob, ako zaistiť maximálnu prevádzkyschopnosť žacieho stroja pre budúcu sezónu, je jeho každoročná prehliadka a nastavenie autorizovaným servisom.

9 LIKVIDÁCIA STROJA

Po skončení životnosti stroja je používateľ povinný vykonať jeho likvidáciu. Táto sa môže vykonať dvoma spôsobmi:

a) Odovzdaním stroja oprávnenej spoločnosti (kovošrot, autovrakovisko, zberne druhotných odpadov a pod.). O odovzdaní stroja na likvidáciu dostanete riadny doklad.

b) Likvidácia stroja vlastnými silami. V tomto prípade odporúčame postupovať nasledujúcim spôsobom:



- Likvidáciu vykonávajte s využitím druhotných surovín podľa príslušného zákona o odpadoch.
- Celý stroj demontujte.
- Diely, ktoré sa dajú ešte ďalej využiť, očistite, nakonzervujte a uložte na ďalšie využitie.
- Ostatné časti rozdeľte na súčasti ekologicky neškodné a súčasti ohrozujúce životné prostredie, napr. gumové súčasti (tesniace krúžky), zvyšky mazadiel v ložiskách alebo prevodoch. S ekologicky škodlivými komponentmi je nutné nakladať podľa príslušného zákona o odpadoch, platného v krajine používateľa stroja, napr. v Českej republike je to zákon o odpadoch č. 185/2001 Zb.
- Delenie likvidovaného odpadu vykonávajte podľa Katalógu odpadov v súlade s príslušnou vyhláškou. S ekologicky neškodnými súčasťami zaobchádzajte ako s využiteľným odpadom.

Spätný odber pneumatík (platí iba pre Českú republiku)
V cene výrobku sú zahrnuté náklady na spätný odber a likvidáciu použitých pneu.
Konečný používateľ je povinný odovzdávať použité pneu do zberných miest ELTMA s.r.o.
Zberné miesta sú uvedené na www.ELTMA.cz.

10 ES VYHLÁSENIE O ZHODE (originál)

podľa: **Smernica EP a Rady č. 2006/42/EC** **(nariadenie vlády NV 176/2008 Zb.)**
Smernica EP a Rady č. 2014/30/EC **(nariadenie vlády NV 117/2016 Zb.)**
Smernica EP a Rady č. 2000/14/EC **(nariadenie vlády NV 9/2002 Zb.)**

A. My: Seco Industries, s.r.o., Jungmannova 11, Valdické Předměstí, 506 01 Jičín
IČO: 05391423

vydávame na vlastnú zodpovednosť toto vyhlásenie:

B. Strojové zariadenie

- názov: Samohybný žací stroj
- typ: **UJ 102 / UJ 102 4x4**
- výrobné číslo: **25 500-50 000**

Popis:
UJ 102 je štvorkolesový samohybný žací stroj s motormi Loncin LC1P92F, Loncin LC2P76F, Loncin LC2P77F, Briggs & Stratton B&S Vanguard 23 HP (3867), B&S 7220 PXi (40U8), B&S 7220 EXi (40N8), B&S 8240 PXi (44U6), B&S 8260 CXi (44C7), B&S 8270 PXi (44U8), Kawasaki FS 600V, Kawasaki FS 691V, Kawasaki FS 651V. Pohon od motora sa prenáša klinovými remeňmi k pojazdovej prevodovke na zadnej náprave s plynulo meniteľným prevodom a cez elektromagnetickú spojku k žaciemu ústrojenstvu. Žacie ústrojenstvo je dvojnožové s vertikálnou osou rotácie a šírkou záberu 102 cm poháňané obojstranným ozubeným remeňom. Pokosená hmota sa tunelom odvádza do zberacieho koša alebo deflektorom usmerňuje na zem. Namiesto zberu sa môže vykonávať mulčovanie pomocou dvoch mulčovacích nožov a zaslepenia vynášacieho tunela. Stroj môže byť vo vyhotovení 4×2 alebo 4×4 s prednou poháňanou osou.

C. Predpisy, s ktorými bola posúdená zhoda:
ČSN EN ISO 12100, ČSN EN ISO 5395-1,3, ČSN EN ISO 14982:2009

D. Posúdenie zhody bolo vykonané postupom stanoveným v:

- Smernica EP a Rady č. 2006/42/EC, príloha VIII (eqv. príloha č. 8, NV č. 176/2008 Zb.)
- Smernica EP a Rady č. 2014/30/EC, príloha II, (eqv. príloha č. 2, NV č. 117/2016 Zb.)
- Smernica EP a Rady č. 2000/14/EC, príloha VI, (eqv. príloha č. 5, NV č. 9/2002 Zb.)

Státní zkušebna strojů a.s. (SZS, a.s.), NB 1016
Třanovského 622/11
163 04 Praha 6 Řepy, ČR

E. Posúdenie zhody vykonal:
Státní zkušebna strojů a.s. (SZS, a.s.)
Třanovského 622/11, 163 04 Praha 6 Řepy, ČR

F. Potvrdzujeme, že:

- toto strojové zariadenie spĺňa všetky príslušné ustanovenia vyššie uvedených smerníc (NV)
- sú prijaté opatrenia na zabezpečenie zhody všetkých výrobkov uvádzaných na trh s technickou dokumentáciou a požiadavkami technických predpisov.
- garantovaná hladina akustického výkonu L_{wA} je 100 dB(A)

Namerané priemerné hodnoty akustického výkonu podľa použitých motorov:

Motor	Otáčky (min^{-1})	Nameraná hodnota akustického výkonu L_{WA} [dB(A)]
Loncin LC1P92F	2700	99
Loncin LC2P76F	2700	100
Loncin LC2P77F	2700	99
B&S Vanguard 23 HP (3867)	2700	99
B&S 7220 PXi (40U8), EXi (40N8)	2800	100
B&S 8240 PXi (44U6)	2800	100
B&S 8260 CXi (44C7)	2800	100
B&S 8270 PXi (44U8)	2800	99
Kawasaki FS 600V	2700	99
Kawasaki FS 691V	2700	100
Kawasaki FS 651V	2700	100

Technická dokumentácia v rozsahu podľa prílohy VII k smernici 2006/42/EC a podľa prílohy V k smernici 2000/14/EC je uložená u výrobcu na adrese:

SECO Industries, s.r.o.
Jungmannova 11
Valdické Předměstí
506 01 Jičín

V Jičíne dňa 26.11.2025

Ing. Aleš Housa
riaditeľ divízie strojární

ES VYHLÁSENIE O ZHODE (originál)

podľa: **Smernica EP a Rady č. 2006/42/EC** **(nariadenie vlády NV 176/2008 Zb.)**
Smernica EP a Rady č. 2014/30/EC **(nariadenie vlády NV 117/2016 Zb.)**
Smernica EP a Rady č. 2000/14/EC **(nariadenie vlády NV 9/2002 Zb.)**

A. My: Seco Industries, s.r.o., Jungmannova 11, Valdické Předměstí, 506 01 Jičín
IČO: 05391423

vydávame na vlastnú zodpovednosť toto vyhlásenie:

B. Strojové zariadenie

- názov: Samohybný žací stroj
- typ: **UJ 110**
- výrobné číslo: **25 500-50 000**

Popis:
UJ110 je štvorkolesový samohybný žací stroj s motormi Loncin LC2P77F, Briggs & Stratton B&S Vanguard 23 HP (3867), B&S 7220 PXi (40U8), EXi (40N8), B&S 8240 PXi (44U6), B&S 8260 CXi (44C7). Pohon od motora sa prenáša cez elektromagnetickú spojku klinovými remeňmi k žaciemu ústrojenstvu a pojazdovej prevodovke. Kosenie je trojrotorové na každom rotore s dvojicou nožov vo dvoch výškových úrovniach. Vzájomný pohon nožov sa zaisťujte obojstranným klinovým remeňom.

C. Predpisy, s ktorými bola posúdená zhoda:
ČSN EN ISO 12100, ČSN EN ISO 5395-1,3, ČSN EN ISO 14982:2009

D. Posúdenie zhody bolo vykonané postupom stanoveným v:

- Smernica EP a Rady č. 2006/42/EC, príloha VIII (eqv. príloha č. 8, NV č. 176/2008 Zb.)
- Smernica EP a Rady č. 2014/30/EC, príloha II, (eqv. príloha č. 2, NV č. 117/2016 Zb.)
- Smernica EP a Rady č. 2000/14/EC, príloha VI, (eqv. príloha č. 5, NV č. 9/2002 Zb.)

Státní zkušebna strojů a.s. (SZS, a.s.), NB 1016
Třanovského 622/11
163 04 Praha 6 Řepy, ČR

E. Posúdenie zhody vykonal:
Státní zkušebna strojů a.s. (SZS, a.s.)
Třanovského 622/11, 163 04 Praha 6 Řepy, ČR

F. Potvrdzujeme, že:

- toto strojové zariadenie spĺňa všetky príslušné ustanovenia vyššie uvedených smerníc (NV)
- sú prijaté opatrenia na zabezpečenie zhody všetkých výrobkov uvádzaných na trh s technickou dokumentáciou a požiadavkami technických predpisov.
- garantovaná hladina akustického výkonu LwA je 100 dB(A)

Namerané priemerné hodnoty akustického výkonu podľa použitých motorov:

Motor	Otáčky (min^{-1})	Nameraná hodnota akustického výkonu L_{WA} [dB(A)]
LONCIN LC2P77F	2900	99 (99,3)
B&S VANGUARD 23 HP (3867)	2900	98 (98,1)
B&S 7220 PXI (40U8), EXI (40N8)	2900	99 (99,4)
B&S 8240 PXI (44U6)	2900	100 (99,5)
B&S 8260 CXI (44C7)	2900	100 (99,6)

Technická dokumentácia v rozsahu podľa prílohy VII k smernici 2006/42/EC a podľa prílohy VI k smernici 2000/14/EC je uložená u výrobcu na adrese:

SECO Industries, s.r.o.
Jungmannova 11
Valdické Předměstí
506 01 Jičín

V Jičíne dňa 26.11.2025

Ing. Aleš Housa
riaditeľ divízie strojární

ES VYHLÁSENIE O ZHODE (originál)

podľa: **Smernica EP a Rady č. 2006/42/EC** **(nariadenie vlády NV 176/2008 Zb.)**
Smernica EP a Rady č. 2014/30/EC **(nariadenie vlády NV 117/2016 Zb.)**
Smernica EP a Rady č. 2000/14/EC **(nariadenie vlády NV 9/2002 Zb.)**

A. My: Seco Industries, s.r.o., Jungmannova 11, Valdické Předměstí, 506 01 Jičín
IČO: 05391423

vydávame na vlastnú zodpovednosť toto vyhlásenie:

B. Strojové zariadenie

- názov: Samohybný žací stroj
- typ: **UJ 122**
- výrobné číslo: **25 500-50 000**

Popis:
UJ 122 je štvorkolesový samohybný žací stroj s motormi Loncin LC2P77F, Briggs & Stratton B&S Vanguard 23 HP (3867), B&S 7220 PXi (40U8), EXi (40N8), B&S 8240 PXi (44U6), B&S 8260 CXi (44C7), B&S 8270 PXi (44U8), Kawasaki FS 691V, Kawasaki FS 651V. Pohon od motora sa prenáša klinovými remeňmi k pojazdovej prevodovke na zadnej náprave s plynulo meniteľným prevodom a cez elektromagnetickú spojku k žaciemu ústrojenstvu. Žacie ústrojenstvo je dvojnožové s vertikálnou osou rotácie a šírkou záberu 122 cm poháňané obojstranným ozubeným remeňom. Pokosená hmota sa tunelom odvádza do zberacieho koša alebo deflektorom usmerňuje na zem. Namiesto zberu sa môže vykonávať mulčovanie pomocou dvoch mulčovacích nožov a zaslepenia vynášacieho tunela. Stroj môže byť vo vyhotovení 4×2 alebo 4×4 s prednou poháňanou osou.

C. Predpisy, s ktorými bola posúdená zhoda:
ČSN EN ISO 12100, ČSN EN ISO 5395-1,3, ČSN EN ISO 14982:2009

D. Posúdenie zhody bolo vykonané postupom stanoveným v:

- Smernica EP a Rady č. 2006/42/EC, príloha VIII (eqv. príloha č. 8, NV č. 176/2008 Zb.)
- Smernica EP a Rady č. 2014/30/EC, príloha II, (eqv. príloha č. 2, NV č. 117/2016 Zb.)
- Smernica EP a Rady č. 2000/14/EC, príloha VI, (eqv. príloha č. 5, NV č. 9/2002 Zb.)

Státní zkušebna strojů a.s. (SZS, a.s.), NB 1016
Třanovského 622/11
163 04 Praha 6 Řepy, ČR

E. Posúdenie zhody vykonal:
Státní zkušebna strojů a.s. (SZS, a.s.)
Třanovského 622/11, 163 04 Praha 6 Řepy, ČR

F. Potvrdzujeme, že:

- toto strojové zariadenie spĺňa všetky príslušné ustanovenia vyššie uvedených smerníc (NV)
- sú prijaté opatrenia na zabezpečenie zhody všetkých výrobkov uvádzaných na trh s technickou dokumentáciou a požiadavkami technických predpisov.
- garantovaná hladina akustického výkonu L_{wA} je 105 dB(A)

Namerané priemerné hodnoty akustického výkonu podľa použitých motorov:

Motor	Otáčky (min^{-1})	Nameraná hodnota akustického výkonu L_{WA} [dB(A)]
LONCIN LC2P77F	2800	104
B&S VANGUARD 23 HP (3867)	2800	103
B&S 7220 PXI (40U8), EXI (40N8)	2800	104
B&S 8240 PXI (44U6)	2800	104
B&S 8260 CXi (44C7)	2800	104
B&S 8270 PXI (44U8)	2800	104
Kawasaki FS 691V	2800	104
Kawasaki FS 651V	2800	104

Technická dokumentácia v rozsahu podľa prílohy VII k smernici 2006/42/EC a podľa prílohy V k smernici 2000/14/EC je uložená u výrobcu na adrese:

SECO Industries, s.r.o.
Jungmannova 11
Valdické Předměstí
506 01 Jičín

V Jičíne dňa 26.11.2025

Ing. Aleš Housa
riaditeľ divízie strojární

ABOUT THIS MANUAL

PURPOSE OF THE MANUAL

This manual should guide you through, in the most simple way possible, the safe installation, operation and maintenance of your mower and provide information about its options and capabilities. It is therefore intended for all persons that will come into contact with the mower during its installation, operation and maintenance.

Please carefully study the manual before doing anything with the mower. Follow the instructions contained in this user's manual precisely so that operating the mower is easier and that it is used optimally and has a long lifetime.

VALIDITY OF THE MANUAL

The manual is valid for the following mower models
- UJ 102 a UJ 102 4x4
- UJ 110
- UJ 122

The differences between the models are provided in the technical specifications.

SYMBOLS USED IN THIS MANUAL

In this manual, you will find symbols with the following meanings:

SYMBOL	MEANING
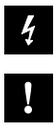	These symbols mean "ATTENTION" and "WARNING", they inform you about things that may damage your mower and/or cause serious injury to the user.
	This symbol indicates an important instruction, property, procedure or issue, which you need to be aware of and adhere to during assembly, operation and maintenance of the mower.
	This symbol indicates useful information relating to the mower or to its accessories.
	This symbol is a reference to an image in the front part of the user's manual. It is always accompanied by the number of the image.
	This symbol is a reference to another chapter in this or another user's manual and most often it is shown together with the number of the chapter to which it refers.

IMPORTANT NOTICES

It is essential that the manual is considered as a part of the riding mower, which must not be separated from it. For this reason, store it for future use.

Do not put the mower into operation until you have thoroughly read all the instructions, restrictions and recommendations contained in this user's manual, paying particular attention to chapter 3 HEALTH PROTECTION AND SAFETY DURING WORK.

The illustrations and pictures contained in this user's manual may not always correspond to reality, their purpose is the description of the main principles of the device. Texts, drawings, photographs and other elements here provided are protected by copyright. Each misuse or non-permitted copying is a criminal offence.

RELATED DOCUMENTATION

In addition to this manual, the mower comes with further documentation drawn up by the manufacturer of the mower and the manufacturers of certain mower parts. The full list of documentation is provided in chapter MOWER DOCUMENTATION.

WHEN IN DOUBT

In practice, unforeseeable situations frequently arise that cannot be included and described in this user's manual. Therefore, if you are ever unsure about a procedure or if anything is unclear or you have questions, do not hesitate to contact one of our more that 100 authorised, professionally-equipped service centres located all over Europe, where trained and tested experts will be ready to assist you.

VERSION OF MANUAL

Number of manual: 12.2025

1 TECHNICAL INFORMATION

1.1 USE

CORRECT USE

This riding mower is designed for mowing even, maintained grass areas e.g. in parks, gardens and sports fields, possibly on minor slopes, on which there are no foreign objects (fallen branches, rocks, solid items, etc.).

The maximum height of the mowed vegetation may be 10 cm, the slope incline must not exceed 12° (21%); when 4x4-drive is used the slope incline must not exceed 15° (27%).

IMPROPER USE

Any use of this riding mower, which is not described in this user's manual and which goes beyond the use here described is considered to be in contradiction to its intended purpose or use. The manufacturer of the mower is not responsible for damages arising from such use; the risk is borne by its user.

Incorrect use of the mower also includes its operation, maintenance and repairs by untrained or unauthorised persons, the use of unapproved accessories, operation of the mower with a malfunction or fault, and operating it with removed, modified or non-functioning safety elements. The use of unauthorised accessories will, furthermore, result in the warranty becoming immediately null and void.

1.2 MAIN PARTS AND DESCRIPTION

The riding mower consists of the following basic sections:



1.2

(1) FRAME WITH A BUMPER

The frame with bumpers serves as a bearing element for most of the main parts of the mower.

(2) FAIRING

The fairing is a combination of plastic and metal covers which appropriately cover the engine and electrical and **mechanical** components of the mower. It also includes the lights for day- and night-time lighting.

(3) BATTERY AND FUSE COVER

This cover under the steering wheel enables easy access to the mower's battery and fuses.

(4) DRIVER'S LOCATION

The comfortable seat enables easy access to all control elements on the mower.

(5) GRASS CATCHER

The grass catcher consists of a tubular metal frame, lid, textile sack and a dump lever handle.

(6) FUEL TANK

Enables easy refilling of fuel and verification of the fuel level.

(7) GRASS EJECTION CHUTE

It connects the mowing deck with the grass catcher. The grass passes through it to the grass catcher.

(8) MOWING DECK

The mowing deck mows and collects the grass. It consists of a cover, main plate and two mowing blades.

1.3 LABELS ON THE MOWER

It is strictly **forbidden to remove or damage labels and symbols** attached to the mower. In the event of damage or illegibility of the label, please contact the supplier or mower manufacturer and request a replacement.

MODEL IDENTIFICATION PLATE (A)

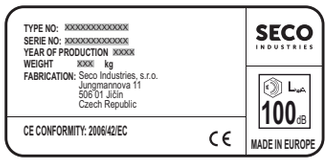

The type plate is located underneath the driver's seat and contains basic identification details and technical specifications for the mower.

WARNING LABELS

				
Danger	Attention! Hot surface!	Do not leave the mower while driving it	Caution, deflected objects	Do not touch

	
Do not touch during operation!	Rotary tools! Limb injury hazard!

PROHIBITORY LABELS

			
Do not mow near other people	Do not take on passengers	Do not ride perpendicular to the slope	Do not step on

COMMAND LABELS

	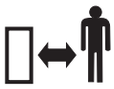
Follow the manual when repairing	Keep unauthorised persons at a safe distance

INFORMATION LABELS

			
Read the user's manual and follow the instructions	Maximum working incline	Guaranteed acoustic power level according to directive 2000/14/EC	Fuel tank capacity

				
Brake	Travel reverse	Travel forward	Fast	Slow

	
Differential lock engaged	Differential lock disengaged

1.4 TECHNICAL PARAMETERS

PARAMETER	UJ 102	UJ 102 4x4	UJ 110	UJ 122
MOWER				
Dimensions of the mower (length × width × height)	242 × 106 × 116 cm		210 × 116 × 125 cm (1)	258 × 127 × 129 cm
Weight of the mower (without fuel, oil and driver)	271 kg	330 kg	297 kg (1)	303 kg
Wheelbase	120 cm			
Wheel gauge (front / rear)	76 / 73 cm	83 / 73 cm	76 / 73 cm	76 / 73 cm
Wheel dimensions (front / rear)	16 × 6.50-8" / 20 × 10-8"			
Travel speed forward / reverse	9 / 4.5 km/h			
Tyre pressure (front and rear)	80–140 kPa			
Fuel tank capacity	13 l			
Fuel type	Lead-free petrol Natural 95			

(1) = without the grass catcher

MOWING DECK			
Mowing height	25–95 mm	35–90 mm	25–90 mm
Mowing width (coverage)	102 cm	110 cm	122 cm

GRASS CATCHER		
Volume	320 l	380 l

ELECTRICAL SYSTEM		
Type of battery (capacity / voltage)	12 V – 28 Ah	12 V – 32 Ah
Fuses in the storage compartment underneath the steering wheel	10 A / 20 A	

Oil types are specified in chapter 6 MAINTENANCE AND ADJUSTMENT

TIGHTENING TORQUE OF BOLT CONNECTIONS	
MOWING DECK	
Central blade bolt	**30 ± 3 Nm**
Nuts M12 on the mowing drive pulleys	**45 - 55 Nm**
Bolt 10x25 KL 100 RIPP on the arm of the mowing drive belt tensioning pulley	**55 - 65 Nm**
STEERING	
Bolt M8x30 of the steering segment	**15 - 25 Nm**
M12 nut of steering segment	**35 - 45 Nm**
ENGINE	
Bolt of the electromagnetic clutch	**60 - 70 Nm**
Bolt of the travel belt pulley holder	**25 - 35 Nm**

When lock nuts are removed and then returned they need to be replaced with new ones.

NOISE AND VIBRATION LEVEL

UJ102					
Engine	Speed (min^{-1})	Declared emission level of acoustic pressure at the place of operation LpAd (dB) EN ISO 5395-1	Guaranteed acoustic power level L_{WAG} (dB) according to directive 2000/14/EC	Declared vibration level ($m.s^{-2}$) EN ISO 5395- 1	
				total vibrations a_{wd}	transferred to the hand - arm a_{hvd}
Loncin LC1P92F	2700	85+4	100	0,8+0,4	2,6+1,3
Loncin LC2P76F	2700	84+4	100	0,6+0,3	< 2,5
Loncin LC2P77F	2700	85+4	100	0,8+0,4	2,6+1,3
B&S Vanguard 23 HP (3867)	2700	84+4	100	1,6+0,6	< 2,5
B&S 7220 PXi (40U8), EXi (40N8)	2800	84+4	100	0,9+0,5	< 2,5
B&S 8240 PXi (44U6)	2800	84+4	100	1+0,5	< 2,5
B&S 8260 CXi (44C7)	2800	88+4	100	<0,5	< 2,5
B&S 8270 PXi (44U8)	2800	85+4	100	<0,5	2,5+1,3
Kawasaki FS 600V	2700	83+1	100	1,3+0,5	3,4+1,8
Kawasaki FS 691V	2700	86+4	100	<0,5	< 2,5
Kawasaki FS 651V	2700	84+4	100	<0,5	< 2,5

UJ110					
Engine	Speed (min^{-1})	Declared emission level of acoustic pressure at the place of operation L_{pAd} (dB) EN ISO 5395-1	Guaranteed acoustic power level L_{WAG} (dB) according to directive 2000/14/EC	Declared vibration level ($m.s^{-2}$) EN ISO 5395- 1	
Loncin LC2P77F	2900	83 + 4	100	1,1+0,5	<2,5
B&S Vanguard 23 HP (3867)	2900	84 + 4	100	1,1+0,4	<2,5
B&S 7220 PXi (40U8), EXi (40N8)	2900	85 + 4	100	0,6+0,3	<2,5
B&S 8240 PXi (44U6)	2900	85 + 2	100	0,7+0,4	<2,5
B&S 8260 CXi (44C7)	2900	85 + 4	100	0,6+0,3	<2,5

UJ122					
Engine	Speed (min^{-1})	Declared emission level of acoustic pressure at the place of operation L_{pAd} (dB) EN ISO 5395-1	Guaranteed acoustic power level L_{WAG} (dB) according to directive 2000/14/EC	Declared vibration level ($m.s^{-2}$) EN ISO 5395- 1	
Loncin LC2P77F	2800	87+4	105	0,9+0,4	< 2,5
B&S Vanguard 23 HP (3867)	2800	87+4	105	0,6+0,3	< 2,5
B&S 7220 PXi (40U8), EXi (40N8)	2800	88+4	105	0,8+0,4	< 2,5
B&S 8240 PXi (44U6)	2800	90+4	105	<0,5	2,9 + 1,5
B&S 8260 CXi (44C7)	2800	88+4	105	<0,5	< 2,5
B&S 8270 PXi (44U8)	2800	89+4	105	<0,5	< 2,5
Kawasaki FS 691V	2800	87+4	105	<0,5	< 2,5
Kawasaki FS 651V	2800	85+4	105	<0,5	< 2,5

The values measured according to EN ISO 5395-1 correspond to values according to EN 836+A4.

Explanations:

Engines	Transmissions
B&S Vanguard 23 HP (3867) = Briggs & Stratton Vanguard 23 HP B&S 7220 PXi (40U8) = Briggs & Stratton V-TWIN 7000PXi SERIES B&S 7220 EXi (40N8) = Briggs & Stratton V-TWIN 7000EXi SERIES B&S 7220 CXi (40T8) = Briggs & Stratton V-TWIN SERIES 7 COMMERCIAL SERIES B&S 8240 PXi (44U6) = Briggs & Stratton V-TWIN 8000PXi SERIES B&S 8260 CXi (44C7) = Briggs & Stratton SERIES 8 COMMERCIAL SERIES B&S 8270PXi (44U8) = Briggs & Stratton V-TWIN 8000PXi SERIES	TT46 = TUFF-TORQ K46 TT62 = TUFF-TORQ K62 TT664 = TUFF-TORQ K664 + KXH 10 HG T2 = Hydro-Gear T2 HG T3 = Hydro-Gear T3

2 WORK SAFETY AND HEALTH

This riding mower is designed and built in accordance with international norms and regulations that are valid for the production of such machines. Electrical elements conform to international regulations for protection against dangerous contact voltage. All electrical elements either have the respective protection class prescribed by norms or are located in enclosed areas that by their cover meet the directives of these norms.

If this mower is used properly and according to the user's manual, it is **very safe**.

2.1 SAFETY INSTRUCTIONS

The person primarily responsible for their own safety and the safety of others during the operation of the riding mower is its user. The manufacturer takes no responsibility for the injury of persons or damage to the mower and ecological damage resulting from the mower not being used and operated in accordance with all safety instructions included in this user's manual.

! **In the event that work safety is not adhered to and all warnings in this manual are not respected, this riding mower may cut off hands, legs or deflect objects and so may cause serious injury or death to persons, damage or destructions of the mower or one of its parts or accessories.**

2.1.1 GENERAL SAFETY INSTRUCTIONS

! This mower may only be driven by a person over 18 years of age that has read this user's manual. Never allow this mower to be operated or serviced or maintained by persons that are not competent for the respective activity.

! The user of the mower is responsible for the safety of persons in the vicinity of the work area of the mower.

! It is not permitted to perform any technical modifications to the mower and its accessories without the manufacturer's written consent. Unauthorised modifications may lead to hazardous work safety conditions and void the warranty.

! Adhere to all requirements relating to fire safety (➡ 2.4).

! Do not remove safety stickers or labels from the mower.

! Do not stay in the vicinity of the mower or under it, if it is lifted and is not sufficiently secured against falling or tipping over in the lifted position.

! The components of the grass catcher are subject to strain and may suffer damage, the function of the grass catcher may deteriorate and contents may fall out of it. Therefore, regularly perform an inspection according to the recommendations provided in this user s manual.

! Always turn off the mowing deck and engine and take the key out of the ignition, when:
- you are cleaning the mower
- you are removing accumulated grass from the mowing deck
- you have driven over a foreign object and it is necessary to check whether the mower has been damaged or it is necessary to remedy the damage
- the mower is vibrating with unusual force and it is necessary to identify the cause of the vibrations
- you are repairing the engine or other moving parts (also disconnect cables from the spark plugs)

2.1.2 CLOTHING AND PROTECTIVE AIDS OF THE DRIVER

! When operating the mower, always use appropriate work attire. Never wear loose clothing and short pants.

! When operating the mower, always wear firm, closed footwear, ideally with non-slip soles. Never operate the mower when wearing sandals or barefoot.

! Noise and vibration values at the location of the operator provided in this manual (➡ 1.4) are closely related to the requirements of directives EU 2003/10/ES (exposure to noise) and 2002/44/ES (exposure to vibrations), that regulate the conditions for use of personal protective aids against noise and vibrations and also the reduction of exposure time of the operator by means of appropriate work breaks. **The mower manufacturer recommends always using hearing protection when operating the mower. Not adhering to these instructions may result in permanent health damage!**

2.1.3 BEFORE USING THE MOWER

! Do not use the riding mower if it is damaged or if any of its protective elements are missing. All covers and other protective elements must always be in their place. Therefore, do not remove or put out of operation any of the mower's protective elements. Regularly check that these elements are working correctly.

! Do not work with the mower after consuming alcohol, drugs or medication affecting your perception.

! Do not work with the mower if you suffer from dizziness, fainting or if you are weakened or distracted in any other way.

! Before putting the mower into operation, thoroughly learn about all the control elements and ensure that you can control them in such a way that if necessary you can immediately stop or turn off the engine.

! Do not adjust the engine regulator or the engine speed limiter.

! Before you start working with the mower, remove from the surface of the area you will be mowing, all stones, pieces of wood, wire, bones, fallen branches and other items, which could be deflected during the mowing process. Always use protective gloves during this.

! Remedy all defects before further use. Before starting work, thoroughly check that the belts are tensioned, the blades are sharp and that the area inside the mowing deck is clear.

2.1.4 WHILE OPERATING THE MOWER

! The mower must not be used for work on slopes with an incline greater than **12°** (**21%**), and when using the 4x4-drive on slopes with an incline greater than **15°(27%)**.

! Transport of other passengers, animals or loads directly on the mower is forbidden. Transport of loads is only permitted on trailers approved by the mower's manufacturer.

! Even when leaving the mower for a short time, always remove the key from the ignition.

! If you are driving the mower away from the work area where you are mowing, always disengage the mowing deck and lift it to the transport position.

! When travelling, firmly hold the steering wheel with both hands. Pay particular attention when travelling over grass areas and other uneven locations – the steering wheel may spontaneously turn as a result of impacts with holes, bumps, impacts, etc.

! Always attentively watch the area in front of the mower. Be especially careful of obstacles so that you can avoid them in time. Carefully watch out for recesses (holes) in the terrain and other hidden hazardous locations. It is easy to overlook obstacles in tall grass. Always travel at an appropriate speed.

! Pay special attention in broken terrain such as bushes, trees and similar obstacles behind which there could be other people, in particular children or animals.

! When an unauthorised person enters the area being mowed, immediately stop the the mower and turn off the mowing deck.

! Do not mow near piles of material, holes or banks. The riding mower may suddenly roll over if the wheel goes over the edge of a hole, trench or an edge that may collapse.

! When working, avoid mole mounds, concrete supports, tree stumps, garden bed and footpath kerbs, which must not come into contact with the blades and so cause damage to the mowing deck and the mower's mechanism.

! Always try to drive around hidden objects such as lawn sprinklers, stakes, water valves, foundations, electrical cables, etc. that are buried in the grass turf. Never ride over these objects.

! In the event of an impact into a rigid object, stop and turn off the mowing deck and engine and inspect the entire mower, particularly the steering mechanism. If necessary perform repairs before starting up the engine again.

! Whenever possible avoid using the mower in wet grass. Reduced traction may lead to skidding.

! Avoid obstacles (e.g. sudden change in the incline of a slope, ditches, etc.) on which the mower could roll over.

! Do not attempt to maintain the stability of the mower by stepping on the ground.

! Only use the mower in daylight hours or with good artificial lighting.

! Do not work with the mower during rain, during a storm and especially when there is a risk of a lightning strike. Lightning can cause serious injury or death. Do not use the machine when a storm is approaching and lightning flashes can be seen or thunder can be heard, find safe shelter.

! Driving the mower on public roads is not permitted.

! Do not leave the engine running in closed areas. The exhaust fumes contain substances that are odourless but are fatally poisonous.

! Do not put your hands or legs underneath the mowing deck cover. Never put any part of your body near the rotating or moving parts of the mower. Do not attempt to use your hands or other temporary items to stop or slow down moving cutting blades!

! Do not start the engine without an exhaust pipe.

! Always pay full attention to driving and other activities performed with the mower. The most common causes of loss of control over the mower are for example:
- Loss of wheel traction.
- Excessive speed, not adjusting speed to current conditions and terrain properties.
- Sudden breaking where the wheels lock up.
- Using the mower for purposes for which is was not designed.

2.1.5 AFTER FINISHING WORK WITH THE MOWER

! Always park the mower on a level surface. Before getting off the mower, ensure that it has come to a complete stop. Keep in mind that the mowing blades will continue rotating several seconds after the engine is turned off before coming to a stop. Always maintain the mower and its accessories clean and in good technical condition.

! The rotating blades are sharp and may cause injuries. Whenever handing the blades always use protective gloves or wrap the blades.

! Regularly check the nuts and bolts securing the blades so that they are tightened with the appropriate amount of torque (➡ 6.3.6).

! Pay special attention to lock nuts. After the nut is loosened a second time its locking capability is reduced and therefore it needs to be replaced with a new one.

! Regularly inspect all components and if necessary replace those that need to be replaced based on the manufacturer's recommendations.

2.2 SAFETY INSTRUCTIONS FOR WORK ON SLOPES

! Slopes are the main cause of accidents, loss of control over the mower or subsequent roll-overs, which may lead to serious injuries or death. Mowing on slopes always requires an increased level of attention. If you are not sure, or it exceeds your ability, do not mow on slopes.

! Riding mowers can be used on slopes with a maximum incline up to **12° (21%)** and when 4x4-drive is used on slopes with a maximum incline of **15°(27%)** and only in the direction of the fall line, i.e. upwards or downwards. More information ➡ 5.5.4**.**

! When changing direction increased care is needed. Do not turn on a slope unless it is absolutely necessary.

! Watch out for holes, roots, uneven terrain. Uneven terrain may cause the mower to turn over. High grass may conceal hidden obstacles. Therefore, remove all foreign objects from the area where you wish to mow in advance.

! Select such a speed so that you do not need to stop when on a hill.

! Be very careful when attaching the grass catcher or making other connections. It may lead to a reduced stability of the mower.

! Perform all movements on a slope slowly and smoothly. Do not make sudden changes to speed or direction.

! Avoid starting up or stopping on a slope. In the event that the wheels lose traction, turn off the power to the blades and drive slowly down the hill.

! Start driving very carefully and slowly when on a slope so that the mower does not "skip". Always reduce the mower's driving speed before a slope, and especially when driving down a hill lower the driving speed to minimum to take advantage of the braking effect of the gearbox.

2.3 CHILD SAFETY

If the riding mower operator is not prepared for the presence of children then a tragic accident may happen. The movement of a riding mower attracts the attention of children. Never assume that children will remain in the location where you last saw them.

! Do not allow children without supervision in areas where you are mowing grass.

! Always be prepared - if children approach you then turn off the mower.

! Before and while reversing look behind you and at the ground.

! Never transport children, they may fall and seriously injure themselves, or they may dangerously interfere with the riding mower controls. Never allow children to operate the mower.

! Pay increased attention in places with limited visibility (near trees, bushes, walls, etc.).

2.4 FIRE SAFETY

When reversing the riding mower it is necessary to adhere to fundamentals and regulations for work safety and fire protection relating to work with this type of mower.

! Regularly remove flammable substances (dry grass, leaves, etc.) from the area around the exhaust, engine, battery and anywhere, where they could come into contact with petrol or oil and subsequently catch on fire and so result in a fire on the mower.

! Allow the riding mower engine to cool down before parking it in an enclosed location.

! Pay increased attention when working with petrol, oil and other flammable substances. These are very flammable substances, the vapours of which are explosive. Do not smoke during this work. Never unscrew the petrol tank cap and refill with petrol while the engine is running, if the engine is hot or if the mower is in a closed location.

! Check the petrol lines before using and do not fill the petrol all the way up to the bottleneck of the tank. The heat generated by the engine, sun and the expansion of the fuel may lead to the fuel overflowing and a subsequent fire. For storing flammable substances use containers designed for this purpose. Never store a canister with petrol or the mower inside a building near any source of heat. Pay increased attention when working with the battery. The gas inside the battery is highly explosive, therefore do not smoke in the vicinity of the battery and do not use an open flame so as to avoid serious injuries.

2.5 DANGEROUS PARTS OF THE MOWER - RESIDUAL HAZARDS

! The riding mower is designed so that when properly operated in perfect technical condition, it poses no danger to the driver and his/her surroundings. Nevertheless, there may arise situations during operation, maintenance and adjustment that pose a danger to workers if they are not aware of them and do not adhere to the safety instruction here provided. These hazards represent so-called residual hazards – they are hazards that remain even after all preventive and protective measures have been considered and implemented. Residual hazards are present during use, maintenance and adjustment of the mower. Therefore, every person that comes into work contact with the mower must know these hazards and must adhere to all recommendations for their mitigation.

MOWING BLADES

! Rotating mowing blades are very sharp and coming into contact with them creates a serious risk of injury to limbs. Therefore, do not put your hands or legs underneath the mowing deck cover. Never put any part of your body near the rotating or moving blades. Do not attempt to use your hands or other temporary items to stop or slow down moving mowing blades!

MOVING AND HOT PARTS

! When the engine is running, there are parts that are rotating and may cause serious injury to various parts of the body. When performing maintenance or adjustment of mower parts located underneath the hood or underneath the raised mower, it is thus necessary to pay increased attention and never to bring any part of the body in the vicinity of moving parts. Only a person with perfect knowledge of the principles of motion of these parts may perform their maintenance and adjustment. During operation, parts located under the hood heated up and when touched with an unprotected part of the body may result in serious burns. Therefore, before opening the hood for the purpose of performing maintenance or servicing tasks, always allow the mower to cool down and use safety gloves for protection.

DRIVER'S LOCATION

! In the driver's location, there is a risk of falling from the platform or slipping as a result of inattentiveness. Therefore, always be careful when getting on or getting off the mower. Another hazard for the driver is fatigue, stress or erroneous behaviour caused by work overload, insufficient illumination of the mowed area or noise during operation. It is, therefore, necessary to always use hearing protection while using the mower, do not overload yourself and take breaks.

FUEL TANK

! The fuel in the fuel tank is a highly flammable substance the vapours of which are explosive. When working with fuel or in the vicinity of the fuel tank (even when closed), never smoke, never come close with an open flame or with items that generate high temperatures.

3 PREPARATION FOR PUTTING INTO OPERATION



This chapter primarily serves the needs of the vendor's mechanics that prepare the mower for the user within the scope of pre-sale service.
In the event that you have received your mower already assembled and ready for operation, please skip directly to chapter 4.
In the event that you have unpacked the mower yourself, then it is necessary to prepare it for operation according to the instructions contained in this chapter. In the event that you are unsure about the procedure or you have insufficient equipment, tools or experience, please do not hesitate to contact the vendor of the mower for assistance.
We recommend performing all assembly works in a team of at least two people.

3.1 UNPACKING AND INSPECTING THE CONTENTS

The riding mower is supplied on a wooden pallet in a package made from wooden boards. Assemblies that had to be removed for transportation reasons are packaged in individual packages.



Inspect immediately after delivery that the riding mower has not been damaged. In the event of damage inform the carrier. If the complaint is not lodged in time, no potential demands can be claimed.
Check that the mower model is the same as you ordered. In the event of an irregularity do not unpack the mower and immediately report this discrepancy to the supplier.

3.2 HANDLING THE DELIVERY

The package must only be handled by means of a forklift truck or pallet mover. Slide the forks into the hole in the pallet and move the mower to your selected location for its assembly or storage. Always transport only a single package.

The minimum load bearing capacity of the handling equipment is: **500 kg**



The wooden crate is not intended to be lifted by means of a crane.
Only persons with relevant authorisation and experience with the operation of the handling equipment may use it.
Due to the considerable weight of the packaged mower, we recommend at least two people for its handling.

3.3 STORAGE BEFORE UNPACKING

In the event that the mower will not be unpacked and assembled immediately upon deliver, store it under the following conditions:
- Store the mower in its original packaging in a dry area protected against the effects of weather, which could result in the damage of the packaging and deterioration of condition.
- Do not tilt the wooden package on its side or, worse still, turn it upside down. Do not place any items on to the package from which liquids could potentially leak.
- Do not disassemble the mower from the pallet and do not turn it on its side and do not lean it in a diagonal position.
- Do not place any other items or materials on to the packed mower.
- When storing multiple packaged mowers then no more than two packages may be stacked on top of each other.

Recommended storage location specifications:

Temperature	from -10 °C to +35 °C
Air humidity	<80 % at 21 °C
Air cleanliness	Dust-free environment
Other	Dry storage location

3.4 UNPACKING

- First remove the wooden boards using a suitable tool (crowbar, hammer, etc.), remove all the separately packaged assemblies and then finally remove all the securing elements and packaging materials. Ensure that no part of the mower or its assemblies are damaged.
- Visually inspect the mower and the separate assemblies for damage that may have occurred during transport. In the event of any type of damage, immediately contact the supplier and do not continue with the assembly of the mower.

SEPARATELY PACKAGED ASSEMBLIES

Unpack the following separately packaged assemblies:
- Steering wheel
- Seat
- Seat arm rests
- documentation(see the following chapter)
- The grass catcher (is partially disassembled in a cardboard box, with hitches and joining material)

DISPOSAL OF PACKAGING MATERIALS



After unpacking everything, ensure that the packaging material is properly disposed of. The disposal must conform to relevant waste disposal laws valid in your country.

In the event that you are unsure about the disposal procedure, have this performed by a specialised company.

3.5 MOWER DOCUMENTATION

The mower is supplied with the following documentation:
- Packaging note
- User's manual
- User's manual for the engine
- User's manual for the battery
- Service log book

3.6 STORAGE BEFORE UNPACKING

Due to the technical nature of this task, the mower is prepared for operation by the vendor of your riding mower (according to the following instructions).

Before starting the installation, remove all covering protective materials, locate the riding mower on an even surface and align the front wheels to face forward.

3.6.1 SEAT, STEERING WHEEL AND BATTERY

3.6.1a

a) Attach the seat to the tilting console:
- Tilt out the seat console (**1**) by approximately 90° upwards.
- Into the holes in the small plate (**2**), insert screws (**3**) and put the plate from the underside of the console against the left groove.
- From the top side of the console, slide the large plate (**4**) on to the screws (**3**).
- Put the seat up against the console and attach it using screws (**3**). Tighten the screws only lightly, the seat must remain mobile at this time.

3.6.1b

b) Install the seat sliding mechanism:
- Slide the seat positioning mechanism (**5**) into the edge of the inner opening of the console.
- From the underside of the console, put the plate (**6**) against the mechanism and insert screws (**7**) into its holes. Tighten them lightly.
- Adjust the position of the seat and tighten the screws (**3**) and (**7**).
- Tilt the seat together with the console down to the working position and using the sliding mechanism lever, set the appropriate seat position for your body size.

3.6.1c

c) Connect the cable of the safety switch:
- Tilt out the seat with the console.
- Insert the sensor into the hole in the bottom side of the seat and secure it in place by turning it clockwise. If the electric cable is not connected to the connector of the switch, connect it.

3.6.1d

d) Install the steering wheel:
- Steering wheel rod (1) has two holes enabling the steering wheel to be set to two heights. Select the hole based on your body dimensions and individual preferences, put the steering wheel on to the rod and turn it so that the hole (2) in the steering wheel overlaps the selected hole in the rod. Then insert the pin (3) into the hole and knock it in using a hammer.
- If necessary, adjust the angle of the steering wheel using the clamping levers (4). Release the lever by pulling it towards yourself, set the steering wheel to the desired position and then lock in the lever by pushing it away from yourself.

If your mower is equipped with a seat with armrests, install the armrests according to the user's manual of the seat manufacturer. The manual is supplied together with the other documentation that came with the mower.

3.6.1e

e) Connect the battery:

- Remove the cover beneath the steering wheel. The battery is located in the area behind the cover.
- Loosen the bolts on the pole terminals of the battery.
- Place the **red wire** on the (**+**) pole of the battery and secure in place with the bolt.
- Place the **brown wire** on the (**-**) pole of the battery and secure in place with the bolt.

When connecting a battery, it is always necessary to first connect the positive cable (+).
The location of the terminals may differ based on the battery's manufacturer, therefore always first check which side the terminal is located on.
When putting the battery into operation, proceed according to the instructions provided in the included user's manual of the battery. Adhere to all safety instructions provided by the manufacturer.

In exceptional cases, it is possible that for transportation reasons, the bumper bar of the mower is released and slides back towards the seat. In such a case, proceed as follows:

3.6.1f

f) Fit the bumper bar in the correct position:

- Open the hood.
- Slide the bumper bar consoles away from the seat – the correct position is clearly marked on the frame.
- Properly tighten the bolts of the consoles on both sides of the mower and close the hood.

3.6.2 GRASS CATCHER

The grass catcher is supplied packed in a separate box. For transportation reasons some of its parts are demounted and they first need to be assembled.

UNPACKING AND INSPECTING THE PACKAGE CONTENTS

Remove all packaging materials and carefully arrange the unpacked parts according to figure 3.6.2a.

3.6.2a

1) Lid with top frame and sack
(2) Base
(3) Front tube
(4) Rear tube
(5) Contact spring of full grass catcher sensor
(6) Lower braces
(7) Top handle of the lid
(8) Dump lever handle
(9) Grass catcher hitches
(10) Lower hitch (for trailer)
(11) Joining material

A part of the grass catcher package are also spare break pins for the cutting blades (4 pcs). Keep these pins for future use.

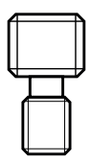

VIEW OF THE ASSEMBLED GRASS CATCHER

Positions correspond to the numbers in illustration **3.6.2a**.


3.6.2b

(1) Lid with top frame and sack
(2) Base
(3) Front tube
(4) Rear tube
(5) Contact spring of full grass catcher sensor
(6) Lower braces
(7) Top handle of the lid
(8) Dump lever handle

ASSEMBLING THE GRASS CATCHER


3.6.2c

- Screw the front tube under the lid of the top frame.


3.6.2d

- Attach the contact spring for the full grass catcher sensor on the left side of the top frame plate.


3.6.2e

- Screw in the rear tube into the grass catcher. For a grass catcher with a capacity of 320 l use the holes closer to the front tube; for the grass catcher with a capacity of 380 l use the holes farther away from the front tube.


3.6.2f

- Tilt the grass catcher by 90° and from the bottom side screw on the lower braces. Attach one side of the braces to the front tube and the second side to the rear tube. For the 320 l grass catcher use two braces, for the 380 l grass catcher use three braces.


3.6.2g

- Tilt the grass catcher by 90° and from the bottom side screw on the lower braces. Attach one side of the braces to the front tube and the second side to the slanting tube. For the **320 l** grass catcher use two braces, for the **380 l** grass catcher use three braces.


3.6.2h

- From above, put the top handle against the lid and screw it in from the underside using two screws with washers, inserted from the underside into the grooves of the lid braces.


3.6.2i

- Insert the dump lever handle into the hole in the grass catcher lid.
- Into the holes in the bottom end of the lever, screw in a bolt from the outside.


3.6.2j

- Screw the grass catcher hinges (1) on to the rear plate. For this purpose use the installation markings on the plate indicating the correct position of the hitches.
- Only screw on the lower hitch (2) if you will be using a trailer (optional equipment).

ADJUSTMENT OF THE GRASS CATCHER POSITION AFTER INSTALLATION


3.6.2k

- Hang the grass catcher on the hitches (**1**) on the rear plate of the mower.
- Check that the grass catcher and the mudguards match up. The arrow tips stamped on the lid of the grass catcher and the mower's fairing must point to each other while the distance between the grass catcher and the grass catcher plate must be no greater than 3 mm.


3.6.2l

- If the grass catcher does not align, it means that the hitches (1) are not in the correct position.
- Remove the grass catcher and adjust the position of the hitches relative to the direction that it did not align with the mower:
  - loosen screws (A) to move the hitches up and down
  - loosen screws (B) to move the hitches forwards and backwards
- After adjusting the position, tighten the screws and again hang the grass catcher and check that it is in the correct position.
- Also check the position of the contact spring of the full grass catcher sensor (10) – the spring must be touching the switch (C), otherwise the mowing deck will not function.

3.7 CHECKS PRIOR TO STARTING UP

3.7.1 CHECKING THE MOTOR OIL


3.7.1

- Position the mower on a horizontal surface.
- Open the hood and find the oil dipstick. Depending on the type of engine, the dipstick is either on the left or on the right side.
- Screw out the oil dipstick, wipe it clean using a dry cloth, reinsert it and screw it in. Then again screw it out and check the oil level. The oil level must be between the two marks on the dipstick. If it is not, fill up with motor oil so that it reaches the top mark.

A more detailed description including the type of oil can be found in the user's manual of the engine's manufacturer.

3.7.2 CHECKING THE BATTERY

Check the battery charge level according to the user's manual of the battery. Respect all the manufacturer's instructions especially when checking and charging the battery.

3.7.3 FILLING THE FUEL TANK WITH FUEL

Depending on the design of the mower, the fuel tank is located either under the front hood or in the left mudguard. The capacity of the tank is provided in the technical specifications. The fuel type is indicated in the separate user's manual of the engine

Use only the fuel specified in the user's manual of the engine. Defects caused by the use of incorrect fuel are not covered by the warranty.
Only add fuel with the engine turned off and when the engine is cold. Fill up the fuel tank in a well ventilated location.
When handling fuel, do not eat, smoke or use an open flame.
For filling, use a funnel designed for refilling fuel.
Respect the maximum permitted fuel tank level, i.e. the fuel level is in the lower level of the filler. Never fill up the fuel tank above this maximum level.
Ensure that fuel is not spilled when refilling. Spilled fuel can very easily catch on fire. If fuel does spill, thoroughly wipe dry.
Always store the fuel out of the reach of children.
Never start up the mower without the fuel tank cap screwed on.

Procedure for filling up:

- Open the fuel tank lid. Open it slowly because there may be overpressure in the fuel tank caused by petrol vapours.
- Insert a funnel into the fuel tank opening and start to pour the fuel from the canister. The fuel level must under no condition be above the bottom level of the filler.
- After filling up the fuel tank always wipe dry the area around the fuel tank opening as well as the fuel tank opening itself. It is good to check the condition of the fuel lines.

It is recommended to regularly also clean out the actual fuel tank because impurities found in the fuel may cause an engine malfunction.

3.7.4 CHECKING THE AIR PRESSURE IN THE TYRES

Before putting the mower into operation, check the air pressure in the tyres.

The air pressure **in the front and rear** tyres must be in the range **80 - 140** kPa.

The difference between the individual tyres may be **± 10 KPa**.

Do not exceed the maximum pressure marked on the tyres that are being used.

3.7.5 CHECKING THE OIL LEVEL IN THE HYDRAULIC CIRCUIT (only on mower UJ102 4x4)


3.7.5

The mower UJ102 4x4 is supplied with a bled hydraulic circuit and with an equalisation tank with the prescribed amount of oil. The oil level in the tank may decline during transport. The equalisation tank is located under the hood at the steering column

- Check that the oil level is between the two marks on the equalisation tank, if necessary fill up with the necessary amount of the prescribed oil (➡ 6.3.16).

Wipe clean the area around the tank opening and the tank opening itself. Also regularly clean the entire tank, because any dirt in the oil reduces the lifespan of the oil filter and may possibly cause a malfunction.

3.7.6 BLEEDING AIR FROM THE HYDRAULIC CIRCUIT (ONLY ON UJ102 4x4 MOWERS)

The hydraulic system is fully bled during the first couple of hours of driving the mower – we recommend that you "run the mower in" with a mild load for 1 to 2 hours. In the event that during the initial "run in" the character of the hydrophone sound changes, then the front axle may be aerated. Air may be bled by loosening the plug on the left and right side of the front axle. When oil starts to flow continuously, retighten the plug.

3.7.7 CHECKING THE TIGHTNESS OF THE HYDRAULIC CIRCUIT (ONLY ON UJ102 4x4 MOWERS)

Visually check the hydraulic circuit for oil leaks, namely the locations where fittings are connected to the transmissions. If you discover any leaks, inform your service centre.

3.7.8 DRIVING THE MACHINE FROM THE PALLET

After performing all the assembly works and inspections specified in the preceding chapters, it is possible to drive the mower off the pallet. For this purpose, arrange for suitable ramps that are placed in front of the front wheels of the mower.

- Start up the mower according to 5.2 STARTING UP THE ENGINE and slowly and carefully drive the mower down off the pallet. Driving the mower, see chapter 5.5 DRIVING THE MOWER.
- It is also possible to drive the mower off the pallet without starting it up. For this, it is necessary to disengage the rear wheel drive. Further details, see 4.2 DESCRIPTION AND FUNCTIONS OF THE CONTROL ELEMENTS / (21) AND (22) BYPASS LEVER – FREE MOVEMENT OF THE REAR WHEELS.



If you decide to drive down off the pallet using the bypass, be very careful that the mower does not accelerate when travelling down the ramps and crash into people or equipment in the room.

4 OPERATING THE MOWER

4.1 LOCATION OF THE MAIN CONTROL ELEMENTS AND INDICATORS



4.1a

(1) Throttle lever

(2) Information panel (optional accessory)

(3) 12V socket (optional accessory)

(4) AUT/MAN switch - control of the function of mowing when the grass catcher is full (optional accessory)

(5) Mowing deck engagement switch

(6) Deactivation of the mowing deck disengagement for reversing

(7) Main power switch

(8) Buzzer

(9) Parking brake

(10) Cruise control (optional accessory)

(11) Choke

(12) Brake pedal and parking brake indicator light

(13) Differential lock pedal

(14) Brake pedal

(15) Reverse travel pedal

(16) Forward travel pedal

(17) Mulching flap lever

(18) Mowing deck elevation adjustment lever

(19) Mowing deck position lock lever

(20) Grass catcher dump lever handle

(21) Bypass lever for the K62 transmission

(22) Bypass lever for the K46 transmission

(23) Full grass catcher flap

(24) Spring for retaining the grass catcher in position when travelling in terrain

(25) Full grass catcher spring sensor

4.2 DESCRIPTION AND FUNCTIONS OF THE CONTROL ELEMENTS

The shown locations of control elements may differ from their actual locations depending on the selected configuration of the mower.

(1) THROTTLE LEVER

Serves to regulate the engine speed. It has the following three positions:

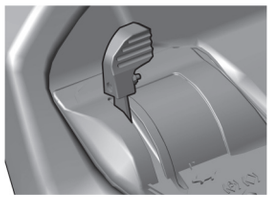

	CHOKE*	Starting a cold engine
	MAX	Maximum engine speed
	MIN	Minimum engine speed (idle)

* Only on mowers with a BS15, BS17, KO15, TE17 and HO16 engines

(2) INFORMATION PANEL (optional accessory**)**

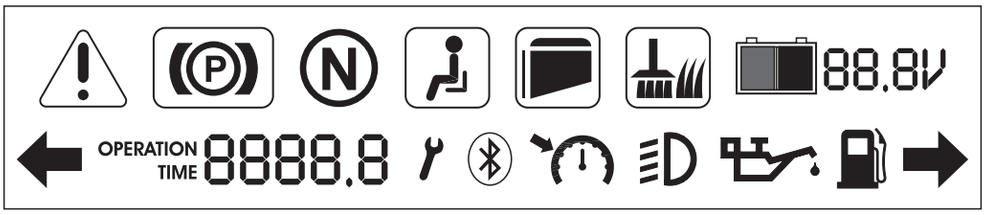

The information panel comprises of the display and indicator lights that together serve to signal the status of the mower's main functions and to display basic information.

	WARNING TRIANGLE It is lit when the conditions for starting up are not met or when the mowing deck is engaged.
	PARK BRAKE AND DRIVING BRAKE It is lit: When the brake pedal is stepped on or when the parking brake is engaged. It is flashing while the warning triangle is lit: A starting-up condition has not been met (push down the brake pedal).
	NEUTRAL INDICATOR LIGHT It is flashing while the warning triangle is lit: A starting-up condition has not been met (take your foot off the travel pedal).
	PRESENCE OF THE DRIVER It is lit: The driver is not present. It is flashing while the warning triangle is lit: A starting-up condition is not met (sit down on the seat).
	INDICATOR LIGHT FOR PRESENCE AND FULL LEVEL OF THE GRASS CATCHER It flashes simultaneously with the mowing deck indicator light: The mowing deck was automatically turned off when the grass catcher became full (AUT function). It is flashing while the warning triangle is lit: Starting-up condition for the mowing deck are not met (put on the grass catcher).
	MOWING DECK It is lit: The mowing deck is engaged. It is flashing while the warning triangle is lit: A starting-up condition has not been met (turn off the mowing deck). It flashes after the mowing deck is turned off: The mowing deck is running down.
88.8V	**CHARGING THE BATTERY*** The numerical value shows the current battery voltage. Empty pictogram: The battery is OK (12.6 - 14 V) and is recharging correctly. Blue colour: The battery voltage is over 14V, if it remains lit for a long time while the mower is in operation, check the engine's recharging system. Red colour: The battery has a low voltage (up to 12.6 V), check the engines 's recharging system.
	NOT USED The symbol is prepared for a future version of the panel.

OPERATION TIME 8888.8	**COUNTER OF MOTOR HOURS**** Displays the number of motor hours.
8888.8	**MOTOR SPEED** [rpm]*** When the mower is started up, the motor speed is shown for about 10 seconds.
	**SERVICE / EMERGENCY MODE** Mower requires a servicing task.
	**NOT USED** The symbol is prepared for a future version of the panel.
	**CRUISE CONTROL INDICATOR LIGHT** It is lit when cruise control is activated.
	**HEADLIGHT INDICATOR LIGHT** It is lit when the mower's headlights are lit.
	**MOTOR OIL PRESSURE** It lights up red when the motor oil pressure drops. Check the motor oil level and fill it up if necessary.
	**FUEL INDICATOR LIGHT** It lights up when the fuel level is low. (on some models, this indicator light is not active).
	**NOT USED** The symbol is prepared for a future version of the panel.

* = In the event that after starting the engine and running the mower at maximum rpm without the mowing deck engaged and without the lights turned on, when after approximately 1 minute of operation the red indicator light does not turn off or possibly a blue indicator does not turn on, then this indicates a malfunction of the recharging circuit and it is necessary to seek out a professional service centre.

** = Tampering with the motor hours counter (sensing cable on the spark plug) results in loss of warranty.

*** = The text "OPERATION TIME" is not shown.

ATTENTION:
In the event that for any reason the motor speed sensing cable is not connected (on the engine's spark plug), the engine will shut off after 30 seconds and the entire display will start to flash intermittently. In this case, it is possible to utilise the emergency travel function.

(3) 12V SOCKET (optional accessory)

The 12 V socket is located underneath the information panel.



The socket can, for example, be used for the following tasks:

- connecting/recharging a mobile telephone
- connecting a portable flashlight

The socket cannot be used for recharging the battery!

(4) SWITCH FOR CONTROLLING THE FUNCTION OF MOWING WHEN THE GRASS CATCHER IS FULL (optional accessory)

The AUT/MAN switch serves to activate and deactivate the control of the mowing function (mowing deck) when the grass catcher is full.

In the **MAN** position, mowing is activated permanently and when the grass catcher is full, grass clippings may accumulate in the ejection chute. For this reason this position is intended only for short term use to complete the mowing of very small remaining areas.

If the mower is equipped with an acoustic indicator (buzzer), then this function is automatically activated when the basket is full.

In the **AUT** position, the mowing function is automatically deactivated when the grass catcher is full.

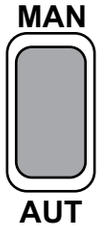

Position	Grass catcher is full	Mowing deck
AUT	**NO**	**ENGAGED**
AUT	**YES**	**DISENGAGED**
MAN	**NO**	**ENGAGED**
MAN	**YES**	**ENGAGED**

(5) MOWING DECK ENGAGEMENT SWITCH

Switch R serves to disengage the automatic mowing deck disengagement function when reversing (symbol 5.5.1).



1	**ENGAGED**	Engagement of the mowing deck / the mowing deck is engaged
0	**DISENGAGED**	Disengagement of the mowing deck / the mowing deck is disengaged

(6) DEACTIVATION OF THE MOWING DECK DISENGAGEMENT FOR REVERSING

Switch **R** serves to disengage the automatic mowing deck disengagement function when reversing (➡ 5.5.1).



The switch needs to be pressed when the mowing deck has already been automatically disengaged but the blades have not yet stopped rotating (approx. 4 seconds) or when the mowing deck is started immediately before the reverse travel pedal is stepped on. Then with every subsequent change in the travel direction from reverse to forward, the disengagement of the mowing deck is again reactivated.

(7) MAIN POWER SWITCH

Serves to start up / shut off the engine. It has the following four positions:

	Symbol	Function	Abbreviation *
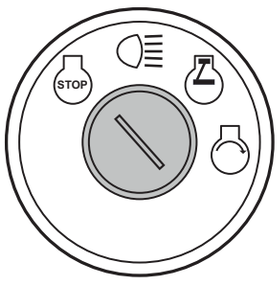		Ignition is turned off, the engine is not running. If the engine is running then turning the key to this position will turn off both the engine and the headlights. It is possible to slide the key out.	STOP
		Irrespective of the state of the engine (running or turned off), turning it to this position will turn on the headlights.	HEADLIGHTS
		The engine is ready for start-up. Daytime lights turned on (depending on the mower configuration). The key will automatically return to this position when the engine starts up.	ON
		Starting up the engine. Once the engine starts up, release the key. The key will automatically return to the ON position.	START

* These abbreviations are used as substitutes for the symbols in this user's manual.

(8) BUZZER



The buzzer makes a sound signal when the grass catcher is full.



After the sound signal indicating a full grass catcher, the mowing deck is not disengaged!

(9) PARKING BRAKE LEVER

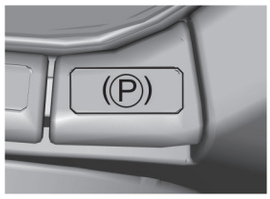

The parking brake has two positions. In the **pushed in** position the brake is not engaged, after **pulling it up** while stepping down on brake pedal the parking brake is engaged (will brake).

Stepping on the brake pedal will disengage the parking brake and the lever will automatically be released and shift to the pushed in position.

If the lever is in the braking position, never push it down by hand. Always step on the brake pedal.

(10) CRUISE CONTROL

Cruise control is only used when travelling in a long straight line. Before any change in direction it is necessary to deactivate the cruise control.

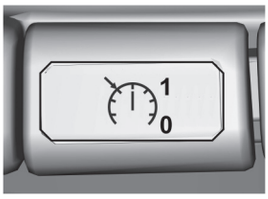

Cruise control is active only when the ignition is turned on.

Engaging cruise control:
1. Set the speed by stepping on the forward travel pedal.
2. Pull out the cruise control upwards.
3. Take your foot off the forward travel pedal.

Disengaging cruise control:
Step on the brake pedal or the forward travel pedal.

(11) CHOKE

Enables the starting of a cold engine.

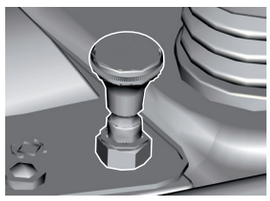

Machines with 2V (V TWIN) engines are equipped with a separate choke, with the exception of engines with an electronic choke.

(12) BRAKE PEDAL AND PARKING BRAKE INDICATOR LIGHT

The indicator light serves to signal that the brake is being applied and that the parking brake is engaged.





Parking brake engaged signal



Brake pedal applied signal

(13) DIFFERENTIAL LOCK PEDAL

The pedal is used only if necessary and only when driving directly forward.

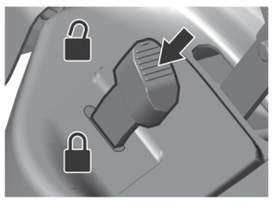

When the pedal is pushed down the lock is engaged.

When the pedal is released the lock is automatically disengaged.

Never use the differential lock when changing travel direction. Otherwise there is a risk of serious damage to the transmission!

(14) BRAKE PEDAL

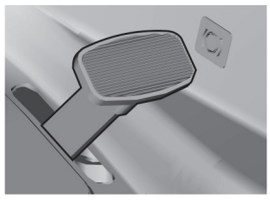

Stepping on the brake pedal will slow down the riding mower.

The pedal is also used when starting the mower – **it is only possible to start up with the brake pedal applied**.

(15) REVERSE TRAVEL PEDAL

The pedal controls the power going to the wheels and regulates the speed of the mower **backwards**.

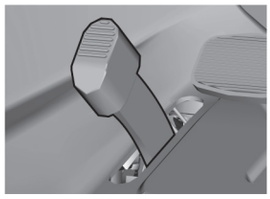

The more the pedal is pushed towards the floor, the faster the mower will be and vice versa.

When the pedal is released it will automatically return to the neutral position and the mower will stop.

More information ➡ 5.5.

Changing the travel direction forwards / reverse is only possible after stopping the mower!

(16) FORWARD TRAVEL PEDAL

The pedal controls the power going to the wheels and regulates the speed of the mower **forward**.

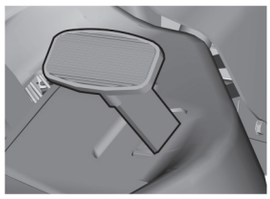

The more the pedal is pushed towards the floor, the faster the mower will be and vice versa.

When the pedal is released it will automatically return to the neutral position and the mower will stop.

More information ➡ 5.5.

Changing the travel direction forwards / reverse is only possible after stopping the mower!

(17) MULCHING FLAP LEVER

The lever has two functions:

1) **Grass collection** – grass clippings are collected in the grass catcher
2) **Mulching** – grass clippings are spread out under the lawnmower

Prior to shifting the lever from the grass collection position to the mulching position (down), first stop the mower and allow the mowing deck to run approximately 20 seconds without the mowing function so that remaining glass clippings are blown out the ejection chute. Only then shift the lever to the mulching position and start travelling forward. Not adhering to this procedure may cause the incorrect function of the flap and the clogging of the ejection chute.

4.1b

Setting the lever to position **A** (closer to the front wheels) opens up the mulching flap and **grass is collected in the grass catcher**.
Setting the lever to position **B** (closer to the rear wheels) closes the mulching flap and **grass is spread out under the lawnmower**.

To ensure the correct function of the mulching flap, it is necessary to thoroughly clean out grass clippings and dirt from the mowing deck and the ejection chute at the end of the mowing session.

(18) MOWING DECK ELEVATION ADJUSTMENT LEVER

The lever serves to set the elevation height of the mowing deck from the ground.

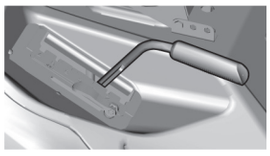

The lever has **7** work positions, which correspond to a mowing height of **3 to 9.5 cm**.

The higher the number of the lever position, the higher vegetation height remains after mowing.

When travelling without mowing, the lever must be set to position **7**.

(19) MOWING DECK POSITION LOCK LEVER

The lever serves to lock the position of the mowing deck.

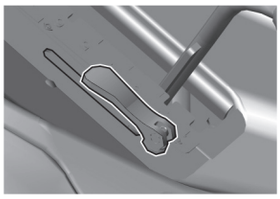

The lever can be used for the first four mowing deck positions. First tilt out the lock lever upwards, then set the mowing deck lever to the appropriate position and lock this position by tilting the lock lever downwards.

(20) GRASS CATCHER DUMP LEVER HANDLE

The lever serves to empty the grass catcher.

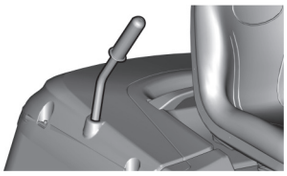

More information ➡ 5.6.

(21) / (22) BYPASS LEVER – FREE MOVEMENT OF THE REAR WHEELS

The bypass lever serves to disengage the transmission for the rear wheel drive and is used to push or pull the mower without using the engine. Depending on the type of transmission used, it is located either behind the rear left wheel or on the rear plate of the mower. It has these positions:

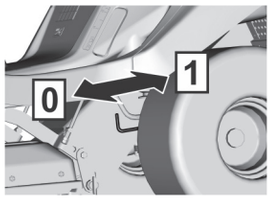

Position	Rear wheel drive	Use
[0]	DISENGAGED	When pushing the mower, the engine is still
[1]	ENGAGED	When driving, the engine is running

ATTENTION! The UJ102 4x4 mower **does not enable,** for construction reasons**, the disconnection of the front axle drive** – the hydraulic system is not equipped with a bypass valve. This significantly limits the option of moving the mower when the engine is not running. During such movement the front axle is significantly overloaded and may be damaged. In the event that it is necessary to move the mower with the engine turned off**, always push the mower with the front axle lightened!**
The bypass lever on this mower is primarily used to bleed the hydrostatic system. Due to the high demands on equipment, have this procedure performed by a specialised service centre.
The mower must not be used (gear shifted into drive) if the bypass lever is in the disengaged position – **there is a danger of damage to the transmissions!**

(23) FULL GRASS CATCHER FLAP

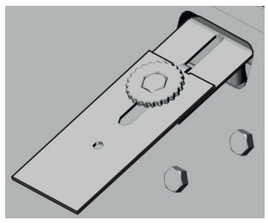

Indicates that the grass catcher is full.

(24) SPRING FOR RETAINING THE GRASS CATCHER IN POSITION WHEN TRAVELLING IN TERRAIN

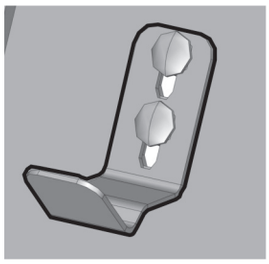

Retains the grass catcher in position when travelling across uneven terrain.

(25) FULL GRASS CATCHER SPRING SENSOR

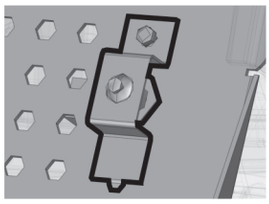

Engages the full grass catcher spring.

5 OPERATING AND HANDLING THE MOWER

Information which it is good to know before the riding mower is first turned on:

- The riding mower is equipped with safety contacts, which are engaged by:
  - a switch located under the seat
  - a switch on an attached grass catcher or deflector
  - a full grass catcher switch
  - a brake pedal switch
- The engine will automatically shut off when the driver leaves the seat and the mower is not secured using the parking brake.
- The engine can only be started when the mowing deck is turned off and the grass catcher is attached, or a deflector which during mulching prevents grass clippings from entering the exhaust chute that leads to the grass catcher is attached and the brake pedal is applied.

5.1 CHECKS PRIOR TO STARTING UP THE MOWER

Before starting up the riding mower check the following:

- Oil level in the engine (➡ 3.4.1)
- Battery charge level (➡ 3.4.2)
- Fuel level (➡ 3.4.3)
- Air pressure in the tyres (➡ 3.4.4)
- That the bypass lever is in position "**1**"

5.2 STARTING UP THE ENGINE

The mower is equipped with a function that prevents the engine from starting if the following safety conditions are not met:

- The drive of the mowing deck is disengaged
- The travel pedal is not pushed down
- The driver is sitting on the seat of the mower
- The brake pedal is pushed down or the brake is engaged in the parking position

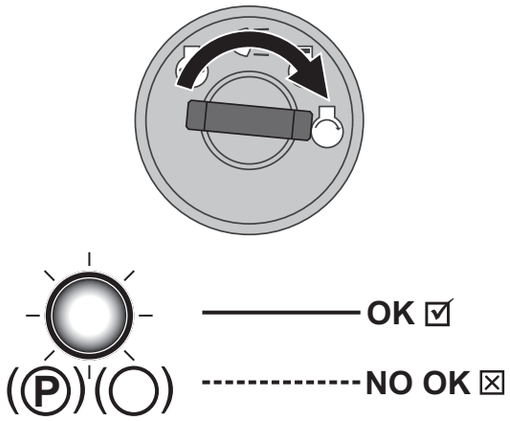

Meeting these conditions at the instant the engine is being started is indicated by the red brake pedal and parking pedal light being **permanently lit** (Ⓟ)(◯).

<u>The red signal light also works as a battery status signal!</u>
If the red signal light starts to flash even though you have not stepped on the brake pedal and have turned the key to "ignition OFF" position, it means the battery charge is low. If the signal light flashes while the engine is running, the battery charging system is not working properly. In that case, contact an authorized service facility as soon as possible.

Not meeting these conditions at the instant the engine is being started is indicated by the red brake pedal and parking pedal light being **intermittently lit (flashing)** (Ⓟ)(◯).

After meeting the described conditions, start the engine as follows:

1) Push down the brake pedal.
2) Set the mowing deck elevation adjustment lever to position "**7**".
3) Set the throttle lever as follows:
   - On mowers with a two-cylinder engine to position **"MAX**"
   - On mowers with a single-cylinder engine to position "**CHOKE**"
4) Pull out the choke (only on mowers equipped with an independent choke)
5) Turn the key to position "Ignition on" and wait **at least 1 second**. During this time, diagnostics of the mower's electronic system are performed. Then turn the key to position "**Start engine**" and the engine will start. After starting, release the key, the key will automatically return to the position "**Ignition on**".

As soon as the engine starts up, release the ignition key. **The duration of starting up must not exceed 10 seconds, otherwise there is danger of damage to the switch!**
Never use fixed external starters to start the mower. This could damage the electrical wiring. It is possible to connect a higher capacity 12V battery.

6) Push in the choke (only on mowers with a two-cylinder engine).
7) Slowly move the throttle lever to position "**MIN**".

Allow the engine to run several minutes before turning on the mowing deck.

Never leave a started engine running in a closed or poorly ventilated area. Exhaust fumes contain substances that are harmful to your health.
Keep your hands, legs and clothing **away from** moving parts and the exhaust pipe.

5.2.1 EMERGENCY TRAVEL SYSTEM

The mower is equipped with a special emergency travel system that makes it possible to start the engine in an emergency and drive the mower back in the event of some kind of malfunction of the mower's electrical system that prevents the mower from being started after meeting all the starting conditions, see above.

Procedure for activating the emergency travel system:

- sit on the seat
- push down the brake pedal
- set the key in the switch box to position "ignition on" (electrical circuits connected)
- Press the R button 5 times

Subsequently, it is possible to start the mower and to drive to a location for transport to a service centre. It is not possible to engage the mowing deck when in the emergency travel mode!

5.3 TURNING OFF THE ENGINE

a) Move the throttle lever to position "**MIN**".
b) If the mowing deck is activated, deactivate it by pushing down the switch.
c) Turn off the engine by moving the key to position "**STOP**" and take the key out of the ignition.

If the engine is overheated, allow it to run for a while at minimum speed.

Never stop the engine by merely getting off the seat, while leaving the key in the ignition in the position "ON" as this may result in an electrical defect.

Always turn the key to the "OFF" position and remove it from the ignition. This will prevent an undesirable start up of the mower by an unauthorised person or children.
Before turning off the ignition, lower the engine speed to slow for the event of self-ignition. Not following this instruction may result in damage to the engine and exhaust.
Never disconnect the battery cables while the engine is running! This could damage the engine regulator.

5.3.1 LEAVING THE MOWER WHILE THE ENGINE IS RUNNING

If you want or need to leave the mower for a while (e.g. in order to remove obstacles, etc.) and you intend to then continue mowing, it is possible to **get off and leave the engine running**. This saves the mower's battery.

Conditions for getting off the mower with the engine running:

- the mowing deck is disengaged
- the throttle control lever is in position "**MIN**"
- the gear is in neutral and the hand brake is activated (the brake indicator light is on)

5.4 ENGAGING AND DISENGAGING THE MOWING DECK

5.4.1 ENGAGING THE MOWING DECK

- Move the throttle lever to position "**MAX**".
- Using the mowing deck elevation adjustment lever set the position of the mowing deck and thereby the mowing height.
- Set the mowing deck activation switch to position "**ACTIVATED**".

Conditions for engaging the mowing deck:

- the driver is sitting in the seat of the mower
- the grass catcher, or the deflector or the exhaust chute cover is installed
- the AUT/MAN switch (optional accessory) is in position "**AUT**" and the grass catcher is empty
- the AUT/MAN switch (optional accessory) is in position "**MAN**".

5.4.2 DISENGAGING THE MOWING DECK

- Disengage the mowing deck by pushing down the engagement switch.

If the driver leaves the seat, the engine will automatically shut down and thereby the rotation of the mowing blades also.

However, never turn off the mowing deck by simply leaving the seat. If you do not move the key in the ignition from the position "ON" to position "STOP", then a part of the electrical installation will still be live and this may result in it being damaged. Also the motor hours counter remains activated.

5.4.3 SETTING THE HEIGHT OF THE MOWING DECK FOR MOWING

- If you wish to set the mowing deck **higher off the ground**, move the mowing deck elevation adjustment lever **upwards**.

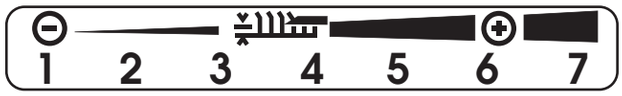

- If you wish to set the mowing deck **closer to the ground**, move the mowing deck elevation adjustment lever **downwards**.

Position "**1**" is used to copy the unevenness of the terrain. Do not use this height permanently as this could lead to increased wear of parts on the mowing deck.
The mowing deck is fitted with four travel wheels, which in the event of uneven terrain lift the frame with the mowing deck and so protect the mowing blades against damage.

5.4.4 ADJUSTMENT OF THE CONTROL FORCE OF THE MOWING DECK ELEVATION ADJUSTMENT LEVER

5.4.4

If you need to expend a great deal of physical strength to move the mowing deck elevation adjustment lever from position to position then loosen the tension of the lever mechanism spring. The spring is located on the right side of the machine and its correct length is 93± 1 mm for UJ102, 115±1 mm for UJ110 and 95±1 mm for UJ122. During this, the mowing deck elevation adjustment lever must be in position 1. Use an appropriate spanner to loosen the nut and test whether the tension suits you.

If shifting the lever is too easy, tension the spring.

5.4.5 BALANCING THE MOWING DECK

To achieve the best mowing results, the cutting deck must be correctly vertically set. The adjustment procedure is described in chapter "**6.3.7 MOWING DECK - CHECKING AND BALANCING**" of this manual.

5.5 DRIVING THE MOWER

General warnings before driving:

- Make sure that the **parking brake is disengaged**. The parking brake lever must not stay in the extended position – the indicator light is lit (➡ 4.2). Stepping down on the operating brake automatically disengages the parking brake. In the event that the travel pedal is stepped on when the parking brake is engaged and the brake indicator is lit, the engine will stop immediately. This also applies while travelling, when the travel and brake pedals are stepped on simultaneously. **In this way, the hydraulic transmission is protected against damage!**
- The bypass lever must be set to position "**1**", i.e. **bypass** of the travel **must be activated**.
- When travelling to the mowing location, **the mowing deck must be disengaged and elevated to the highest position**, i.e. the mowing deck elevation adjustment lever is in position "**7**".
- **When travelling over obstacles** higher **than 8 cm** (kerbs, etc.) it is necessary to use **ramps** to avoid damaging the mowing deck and the gear box.
- **Avoid** hard **impacts** of the front wheels **against rigid obstacles**, this may result in damage to the front axle, particularly when the mower is travelling at a high speed.

5.5.1 TRAVELLING FORWARD / REVERSING

- Slowly move the throttle lever to position "**MIN**". This will lower the engine speed.
- Slowly step on the drive pedal depending on the desired direction of travel (forward or reverse).

Caution - risk of injury if the pedal is pushed down quickly!

- **Changing the direction** of travel **forward-reverse** is possible only **after stopping the machine.** If the mower is not still, there is a danger of damaging the transmission.
  Never use the travel pedal and the brake pedal at the same time - this may result in a malfunction of the transmission.

The system is equipped with an **automatic mowing deck disengagement for reversing** function at a speed higher than 0.3 m/s (approx. 1 km/hour).

In the event of intentional and controlled reversing with the mowing deck engaged, it is possible to disengage this safety function by pressing the **R** button located next to the steering wheel (➡ 4.2 (6)). Then with every subsequent change in the travel direction from reverse to forward, the disengagement of the mowing deck is reactivated.

When using the disengagement of this function with the R button, pay exceptional attention to the area behind the mower when reversing.

5.5.2 STOPPING TRAVEL

The forward/reverse travel of the mower is stopped by **gradually taking your foot off the travel pedal** and subsequently **stepping on the brake pedal**.

In the event that cruise control is engaged and the brake pedal is stepped on, it automatically moves to the neutral position. The braking distance is shorter than 2 m.

5.5.3 TRAVELLING SPEED AND MOWING GRASS

- It generally applies that **the wetter, higher and more dense the grass is**, **the lower the travelling speed** that should be used. When the mower is travelling at high speed or when under large load, the rotation speed of the blades is reduced, the quality of the cut is worse and the ejection chute may become clogged. Under such conditions always set the engine to maximum power.
- If the **grass is very high**, it is necessary to **mow it several times**. First mow at maximum elevation and with narrower mowing coverage width if necessary. The second run can then proceed at the required mowing height.
- In the event that the 110 cm mowing deck is used for mulching, it is necessary to **very carefully adjust the speed** to the height of the mulched vegetation respecting the significant load that this can place on the engine in this mode! The higher the grass, the lower the travelling speed.
- We recommend mowing **in the parallel or cross direction**. Covering the previous coverage of the mower increases the effectiveness of the blades and will improve the appearance of the mowed area.
- When travelling over uneven terrain the travelling speed may fluctuate.

Recommended travelling speeds of the mower based on conditions:

Condition of vegetation	Recommended speed
High, dense and wet	2 km/hour
Average conditions	3 – 5 km/hour
Low, dry vegetation	< 5 km/hour
Travelling without the mowing deck engaged	< 8 km/hour

5.5.4 TRAVELLING ON A SLOPE

This riding mower may work on slopes with an incline of up to **12° (21%)**, when **4x4** drive is used, the slope incline must to be greater than **15° (27%)**.
When working on a slope it is necessary to adhere to the following fundamentals:

- Pay increased attention when travelling on a slope.
- Always use a slower travelling speed.
- Only travel perpendicular to the contour, i.e. up and down. Travelling in the direction of the contour is possible with extra attention only when turning the mower. If at all possible, avoid travelling along the contour.
- When turning ensure that a wheel does not drive over an elevated obstacle (rock, tree root, etc.).
- Travel slower when travelling down a slope or over obstacles. Pay special attention when turning and turning around on slopes.
- If you stop on a slope, always use the parking brake.

Correct	Wrong
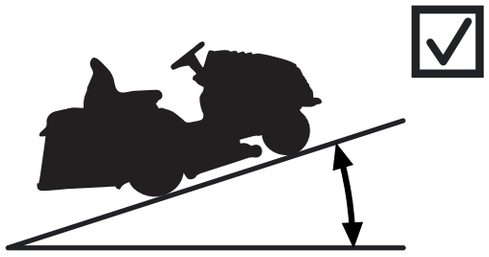	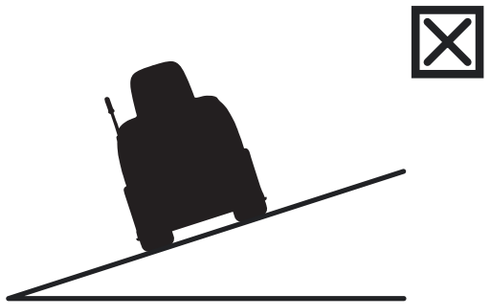

UJ102 / UJ110 / UJ122: **Max 12° (21%)**
UJ102 4x4: **Max 15° (27%)**

When overloading the mower by travelling on slopes over the aforementioned values, there is a risk of serious damage to the transmission. The manufacturer is not responsible for damage caused in this way.

5.6 EMPTYING THE GRASS CATCHER

The full level of the grass catcher is signalled by the full grass catcher flap. It is possible to regulated the full level of the grass catcher by moving the sliding part of the flap (extending or shortening the arm) and thereby optimise its filling up for various types of collected vegetation (dry grass, wet grass, leaves, etc.).

(1) Sliding part extended = grass catcher filled to minimum
(2) Sliding part retracted = grass catcher filled to maximum

5.6a

Procedure for emptying:

- Drive the mower to the location where you wish to empty the grass catcher. Stop the mower and apply the brake. If on a slope, use the parking brake.
- Disengage the mowing deck by pushing down the engagement switch.
- If the AUT/MAN switch is installed on the mower, leave this switch in position "**AUT**".
- Set the throttle lever to position "**MIN**".
- Slide the grass catcher dump lever handle completely upwards (1) and tilt it down (2) to tip out the grass catcher, allow it to empty freely, slowly release it and tilt it back.

5.6b

6 MAINTENANCE AND ADJUSTMENT

Properly performed regular maintenance and inspection of the riding mower helps to increase its problem-free operating lifetime. Worn or damaged parts must be replaced in time. **When replacing parts, use only original spare parts, using non-original parts may damage the mower, endanger the health of the driver or other persons and during the warranty period it voids the warranty.** To order spare parts, always contact the mower's manufacturer or an authorised service centre.



Incorrectly performed or completely neglected maintenance may lead not only to problems with the operation of the riding mower, but may also cause injury to its operator.

All safety and protective elements that are removed during maintenance, must always be reinstalled to their correct location and tested for functionality.

6.1 OVERVIEW OF CHECKS AND MAINTENANCE

INTERVAL	ASSEMBLY	ACTIVITY	➡
BEFORE EVERY USE	Engine and transmission	Check oil level	6.2.1 6.3.16
	Travel drive belt	Inspection and adjustment	6.3.12
	Brake	Inspection of controls	6.2.1
	Tyres	Inspection of pressure	6.2.1
	Cables	Inspection of mounting, inspection of quick coupler parts	6.2.1
	Bolt connections	Inspection, tightening if necessary	6.2.1
	Mowing deck	Inspection of tension of the cogged blade drive belt	6.3.9
	Safety switches and elements	Inspection of function	6.2.1
AFTER FIRST 2 HOURS	Engine and transmission	Check oil level	6.2.1
AFTER FIRST 5 HOURS	Travel drive belt	Inspection and adjustment[4]	6.3.12
	Mowing deck	Inspection of tension of the cogged blade drive belt[4]	6.3.9
		Inspection of the correct tension of the mowing deck drive V-belt[4]	6.3.8
AFTER EVERY USE	Mowing deck	Cleaning and washing	6.2.2
		Inspection of the correct tension of the mowing deck drive V-belt	6.3.8
	The entire mower	Cleaning	6.2.2
	Grass catcher	Cleaning of the textile sack	6.2.2
	Bolt connections	Inspection, tightening if necessary	6.2.1
AFTER 25 HOURS	Bolt connections	Inspection, tightening if necessary	6.2.1
	Travel drive belt	Inspection and adjustment	6.3.12
	Front axle and steering	Inspection and adjustment of play	6.3.11
	Mowing deck	Inspection of play, alignment of shafts, inspection and sharpening of blades[3]	6.3.6 6.3.7
	Lubrication	Lubrication of parts according to lubrication plan	6.4

(continued)

INTERVAL	ASSEMBLY	ACTIVITY	➡
AFTER 50 HOURS	Air filter and spark plugs	Inspection, replacement if necessary[1,2]	6.3.2
	Lubrication	Lubrication of parts according to lubrication plan	6.4
AFTER 50 ENGINE HOURS	Hydrostatic transmission on 4x4 systems	Oil change	6.3.16
AFTER 100 HOURS	Engine, transmission, electromagnetic transmission	Inspection and adjustment of motion	N
AFTER 200 ENGINE HOURS	Hydrostatic transmission on 4x4 systems	Oil change	6.3.16
MONTHLY	Tyres	Inspection of pressure	6.2.1
	Mowing deck	Inspection of tension of the cogged blade drive belt	6.3.9
BEFORE THE SEASON	Fuel filter	Replacement	N
	Battery	Inspection of electrolyte and cleaning	6.3.1
	Travel drive belt	Inspection and adjustment	6.3.12
	Mowing deck	Inspection of tension of the cogged blade drive belt	6.3.9
		Inspection of the correct tension of the mowing deck drive V-belt	6.3.8
	Front axle and steering	Inspection and adjustment of play	6.3.11
AFTER THE SEASON (PUTTING OUT OF OPERATION)	Engine	Oil change	6.3.2
	Cables	Inspection of mounting, inspection of quick coupler parts	6.2.1
	Mowing deck	Cleaning	6.2.2

Explanations for table:
1 = Replace more frequently if the riding mower is under greater load or works in outdoor temperatures around 35°C or higher.
2 = If the mower works in a dusty environment, perform the inspection more frequently.
3 = Perform the inspection more frequently if the mower works in a sandy environment.
4 = Perform the inspection more often if a new belt has been fitted.
N = Manual of the manufacturer, supplied with the mower.



Apart from regular maintenance according to the above table, it is necessary to replace motor oil based on the recommendations in the manual drawn up by the engine manufacturer, which is included with the riding mower.

6.2 DAILY CHECKS AND MAINTENANCE

Before starting any maintenance or repair works, thoroughly reacquaint yourself with all instructions, restrictions and recommendations in this user's manual.

Always remove the key from the ignition and disconnect the spark plug cables before performing any cleaning, maintenance or repairs.

When working use suitable work clothing and work footwear. Use suitable gloves when handling a mowing blade or for activities where there is a risk of cuts.

Avoid spilling fuel, oils or other harmful substances.

Do not perform any major repairs if you do not have the necessary tools and a good knowledge about repairs of combustion engines!

Dispose of used oil, fuel or other hazardous substances and materials in accordance environmental protection regulations in force.

6.2.1 BEFORE STARTING WORK

CHECK THE TYRE PRESSURE

Maintain the prescribed tyre pressure and check it regularly. Maintaining the prescribed tyre pressure is important for even mowing. Various pressure values may cause difficulty in driving, or even loss of control over the mower.

The air pressure in the front and rear tyres must be in the range **80 - 140 KPa**, whilst the differences between individual tyres may be **± 10 KPa**.

CHECK THE OIL LEVEL IN THE ENGINE

Park the riding mower on a horizontal surface. Open the hood and unscrew the cap of the filling opening. Screw out the oil dipstick, wipe it dry, reinsert it and screw in. Then again screw it out and take the oil level reading.

The oil level must be between the two marks on the dipstick. If it is not, fill up with motor oil so that it reaches the "**FULL**" mark.

Further details about checking and filling of oil are included in a separate user's manual supplied by the engine's manufacturer.

CHECK CABLES AND BOLT CONNECTIONS

Visually inspect the condition of cables and manually check the tightness of bolt connections.

CHECK WORKING ORDER OF BRAKES

Check that the brakes work properly. Proceed as follows:

- Park the mower on an even surface and turn off the engine.
- Step on the brake pedal and engage the parking brake.
- Using the bypass lever disengage the rear wheel drive.
- Try to push the mower forward. If the rear wheels rotate, then the brakes need to be serviced. Contact an authorised service centre to have them adjusted.

INSPECTION OF THE WORKING ORDER OF SAFETY ELEMENTS

Before every use of the riding mower, check the working order of safety elements:

- switch under the seat
- switch on an attached grass catcher or deflector
- full grass catcher switch

6.2.2 AFTER FINISHING WORK

SETTING UP THE MOWER

After finishing mowing, elevate the mowing deck to the highest position and disable the drive for the mowing blades.

Turn off the ignition, step on the brake pedal and secure the mower in position with the parking brake. On mowers with a single cylinder engine (BS15, 15.5 HP) close the fuel supply.

CLEANING THE MOWER

Remove all dirt and grass remains from the surface of the tractor, the ejection chute and the mowing deck.

Thoroughly clean the textile sack of the grass catcher. When it is clogged with grass, the ability of the mower to fill the grass catcher is reduced.

WASHING THE MOWER

Before washing it, park the mower on a suitable even surface.

- Grass catcher:
  - remove the grass catcher from the mower, wash it and allow it to dry naturally.
- Plastic parts on the mower:
  - clean using a sponge and soapy water.
- Mowing deck:
  - wash the inside including the part of the ejection chute.
  - slide a hose of a suitable diameter on to the fittings on the mowing deck cover. Start the engine, engage the mowing deck and flush out the mowing deck with a current of water for 10 minutes.

  This flushing procedure needs to be performed at the end of every mowing session.


6.2.2

Avoid washing with water in the vicinity of electrical accessories on the control panel, battery, etc.
Do not spray pressurised water on to bearings or pulleys!
We do not recommend cleaning the mower and particularly the mowing deck using pressurised water. This can reduce the lifetime of bearings and other moving parts!

6.3 REGULAR CHECKS, MAINTENANCE AND ADJUSTMENT

6.3.1 BATTERY

Correct and regular maintenance of the battery will extend its lifespan. Therefore, regularly check its condition according to the manual supplied by the battery's manufacturer.

- Keep the battery contacts clean. If dirt accumulates on them, or they are rusty, clean them according to the recommendations of the battery's manufacturer. Interruption of the circuit caused by the oxidation of the contacts may lead to the malfunction of the recharging function of the engine!
- A flat battery needs to be recharged as soon as possible, otherwise its cells may be irreparably damaged.
- It is always necessary to charge the battery before:
  - first use
  - when not planning on using it for a long time
  - before starting up after a longer break
  - in other cases, specified in the user's manual of the battery drawn up by its manufacturer.
- In the event that it is no longer possible to charge the battery, it is necessary to replace it with a new one. Always use a battery of the same size and type.

The mower enables the connection and use of a 12 V battery with a higher capacity than that of the supplied battery.

Further details about checking and maintaining batteries are included in a separate user's manual supplied by the battery's manufacturer.

6.3.2 ENGINE

CHANGING OIL

Before changing the oil, prepare a container with a volume of at least **2 litres**. So that all the oil flows out of the engine we recommend that you place something (e.g. wooden blocks) under the side opposite the drain bolt. Drain the oil while it is still warm.

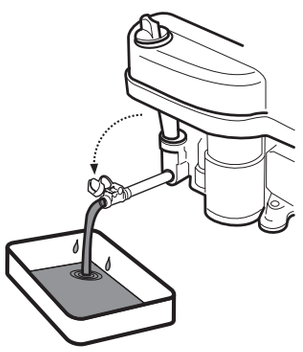

- Unscrew the filler opening of the oil so that the oil flows better and faster out of the engine.
- Clip out the drain hose from the holder on the side of the engine and screw out the plug.
- Tilt the hose towards the prepared container and allow the oil to drain completely.
- Screw the plug back on and clip in the hose. Fill the engine with the correct amount of the recommended oil (➡ User's manual for the engine) and close the oil filler cap.
- Use the dipstick to check the correct oil level. If necessary fill up the oil so that the oil is at the correct level.

Further details about replacing oil as well as its type and amount are included in a separate user's manual supplied by the engine's manufacturer.

If you come into contact with used oil, we recommend that you thoroughly wash your hands with soap and water.
Dispose of used oil according to environment protection laws. It is appropriate to deliver the oil in a closed container to a used oil collection point. Under no circumstances should dispose of the used oil with other waste or pour it down the drain, on to waste or on the floor.

MAINTENANCE OF THE AIR FILTER

Never allow the engine to run without an air filter. This rapidly wears out the engine.

➡ Maintain the air filter according to the instructions contained in the user's manual for the engine supplied by its manufacturer.

MAINTENANCE OF THE SPARK PLUG

For the engine to run perfectly the spark plug must be correctly set and clean from deposits.

- Always use only the spark plug specified by the engine's manufacturer!

If the engine was running shortly before the inspection or replacement, then the spark plug will be very hot. So be very careful not to burn yourself.

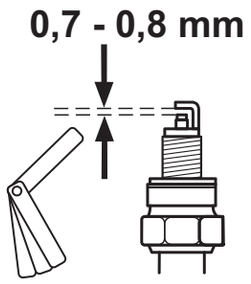

- Take off the spark plug cable and remove the spark plug using a wrench key.
- Visually inspect the exterior appearance of the spark plug. If the spark plug is visibly significantly worn out or if the insulator is cracked or it is peeling, it is necessary to replace it.
- If the spark plug is soiled or only slightly worn, it is necessary to carefully clean it with a suitable wire brush (copper).
- Using a gauge measure set the distance of the electrodes (➡ User's manual for the engine).
- After performing maintenance on or replacing the spark plug, pull it tight in position. An incorrectly tightened spark plug heats up significantly and may cause serious damage to the engine.

➡ Check, maintain and replace spark plugs according to the instructions contained in the user's manual for the engine supplied by its manufacturer.

REPLACEMENT OF THE FUEL FILTER

Never allow the engine to run without a fuel filter. This rapidly wears out the engine.

➡ Replace the fuel filter according to the instructions contained in the user's manual for the engine supplied by its manufacturer.

6.3.3 REPLACING LIGHTS

The lights are mounted inside the hood and are accessible after lifting the hood. In the event that they need replacing, consult the correct type of light with your supplier or the mower manufacturer based on the model of your mower.

6.3.3

- For replacement, disconnect the connector (1) of the light, with one hand hold the light from the outer side of the hood (so that it does not fall on the ground) and use the other hand to slide out the bulb socket (2). Then take out the light (3) through the hood. For installation proceed in the reverse sequence.

6.3.4 REPLACING A FUSE

If a fuse is damaged the engine will immediately shut off, the mowing deck will stop and all indicator lights on the dash board will turn off. In this case it is necessary to find the faulty fuse and replace it with a new one. Under no circumstances should you replace a faulty fuse with a fuse that has a higher current rating!
The fuses are accessible after the hood is lifted open.

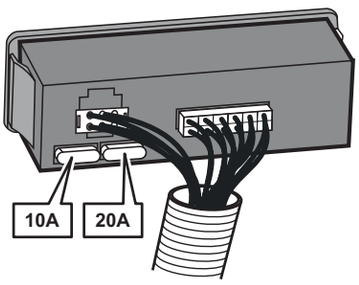

- Remove the fuse and insert a new fuse with the same rating as the initial fuse, i.e. **20A** or **10A**. If even after replacing the fuse the engine or the mowing deck will not work, contact an authorised service centre.
- Certain mower models are equipped with a central switchboard. Under no condition should you tamper with the switchboard! The only exception is the replacement of fuses.

6.3.5 LIFTING THE MOWER

If you wish to lift the riding mower, use a jack and supports.
Proceed as follows:

- Place the jack underneath the gear box on the rear axle and lift the rear part of the mower.
- Insert two supports underneath the ends of the axles from the inner side of the rear wheels.
- Lift the front part of the mower and insert two supports under both ends of the front wheel axles.

Never lean the mower to the side where the carburettor is located. Oil could enter the air filter!

6.3.6 MOWING DECK - SHARPENING AND REPLACING THE BLADES

SHARPENING THE BLADES

The mowing blades must be sharp, statically balanced and straight. Blunt, incorrectly sharpened or damaged mowing blades cause grass to be torn out of the ground, damage to lawns and mediocre collection of mowed grass in the grass catcher.

Do not repair a blade that is deformed or otherwise damaged, replace it immediately.
Whenever handling the mowing blades, always use heavy-duty work gloves.

Sharpening procedure:

6.3.6a

- Remove the grass catcher, tilt the mower on to the right side and prop it up using suitable supports. It is recommended to invite another person to help with tilting the mower in order to prevent damaging a part of the mower or an injury.
- Unscrew both blades and clean them.
- First sharpen with a grinder and then with a file.
- On the 110 cm three-blade mowing deck each pair of blades is fastened using 3 bolts (blades are not equipped with break pins). We recommend that you mark the blades before removing them to avoid problems when putting them back.

Do not sharpen directly on the mowing deck.

- After sharpening the blades, do not install them yet, but check their balance, see procedure below.
- Prior to reinstalling the blades, check the condition of the break pins which serve as protection of the mowing deck. If the break pins are damaged, replace them immediately. Spare pins are supplied with the mower.

6.3.6b

- After checking the balance and the brake pins, screw the blades back in position. During installation, ensure that the bend of the blades points upwards into the mowing deck body. Do not interchange the left and right blades. The right blade has a bolt with a left thread.
- Carefully tighten the fastening bolts using a torque wrench using the prescribed tightening torque of 30 ± 3 Nm. This torque is achieved the moment when the tangential (convex) spring under the fastening bolt is fully compressed and from this point on the bolt is not tightened.

BALANCING THE BLADES

Pay increased attention to levelling and balancing the blades. The vibration of blades that are not levelled and balanced may damage the engine or the mowing deck.

When balancing, insert the screwdriver into the centring hole and set the blade into a horizontal position. If the blade remains in this position, it is balanced. If one of the ends is weighs down, grind this side until it is balanced. When balancing by grinding, do not shorten the length of the blade! The permitted static imbalance may not exceed 2g.

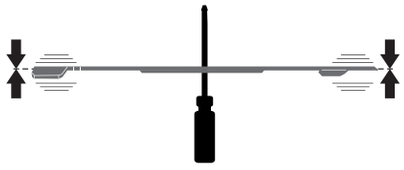

If you are not certain about the procedure, please contact an authorised service centre, where they will gladly provide advice.

REPLACING BLADES

If due to frequent use the blades are damaged, they cannot be balanced or sharpened properly, it is necessary to replace them. Proceed as follows:

- Remove the grass catcher, tilt the mower on to the right side and prop it up using suitable supports. It is recommended to invite another person to help with tilting the mower in order to prevent damaging a part of the mower or an injury.
- Screw out both blades.
- Prior to installing new blades, check the condition of the brake pins which serve as protection of the mowing deck. If the break pins are damaged, replace them immediately.
- Check that the blades are balanced, see above.
- Screw on the new blades. During installation, ensure that the bend of the blades points upwards into the mowing deck body. Do not interchange the left and right blades. The right blade has a bolt with a left thread.
- Carefully tighten the fastening bolts using a torque wrench using the prescribed tightening torque of 30 ± 3 Nm. This torque is achieved the moment when the tangential (convex) spring under the fastening bolt is fully compressed and from this point on the bolt is not tightened.

When the blades impact a solid obstacle, immediately stop the engine and check the blades! The break pins may be damaged or broken.
Whenever handling the mowing blades, always use heavy-duty work gloves.

Always only use blades recommended by the manufacturer or supplier of the riding mower. The use of blades and/or fastening parts that are not recommended may result in improper mowing results, damage to the mower and in the event that they come off during operation also injury to people.

6.3.7 MOWING DECK - INSPECTION AND BALANCING

To achieve the best mowing results the mowing deck must be set at the correct mowing height and both sides of the deck must be level.
Before carrying the adjustment:

- Place the mower on an **optimally even surface**, **inflate all the tyres to the prescribed pressure** (80 - 140 kPa, ± 10 kPa difference between the individual tyres) and **secure the entire mower against movement** (e.g. using a suitable wedge, etc.).
- Move the mowing deck elevation adjustment lever to position **1**.

The mowing deck is equipped with plastic covers which prevent hand access to moving parts and to the mower drive parts of the mower.
The covers can be very quickly and easily removed using the quick coupling pins on the sides of the covers. Slide a screwdriver into the pin groove and turn it anticlockwise. Then take the cover off the mower.

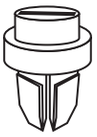

6.3.7a

Machines UJ102, UJ102 4x4 and UJ122:

- Distance **A** is the front edge of the mowing deck in the travel direction and it must be **23-25 mm** above the ground. Check it on both sides of the mowing deck. If the height is different, loosen the lock nuts (**2**) on the respective draw rod (**1**) and adjust the height by the turning nuts (**3**). After setting the correct height, do not forget to tighten the lock nuts (**2**).
- Distance **B** is the rear edge of the mowing deck in the travel direction and it should be **28-30 mm** above the ground, i.e. the rear edge must be at least 5 mm higher than the front edge. If the height is different, adjust it by loosening nuts (**4**), setting the edge to the correct height and tightening the nuts with a torque of **55 – 65 Nm**.

6.3.7b

Machines UJ110:

- Distance **A** is the front edge of the mowing deck in the travel direction and it must be **30-34 mm** above the ground. Check it on both sides of the mowing deck. If the height is different, loosen the lock nuts (**2**) on the respective draw rod (**1**) and adjust the height by the turning nuts (**3**). After setting the correct height, do not forget to tighten the lock nuts (**2**).
- Distance **B** is the rear edge of the mowing deck in the travel direction and it should be **28-30 mm** above the ground, i.e. the rear edge must be at least 5 mm higher than the front edge. If the height is different, adjust it by loosening nuts (**4**), setting the edge to the correct height and tightening the nuts with a torque of **55 – 65 Nm**.

If you are not certain about this procedure, have it performed by a service centre.

6.3.8 MOWING DECK - CHECKING AND ADJUSTING THE V-BELT

Because of the demands placed on it, the tension of the mowing deck drive belt (**1**) declines over time and it is necessary to tension this belt. The belt is tensioned using bolts and a spring.

6.3.8a
6.3.8b

- Set the mowing deck to position 1.
- Using a suitable wrench, turn nut (**2**) so that spring (**3**) is tensioned to a value of :

Mowers UJ102 a UJ102 4x4: 145±1 mm.
Machines UJ110: 150±1 mm.
Machines UJ122: 155±1 mm.

6.3.9 MOWING DECK - ADJUSTING THE COGGED BLADE DRIVE BELT

Machines UJ102, UJ102 4x4 and UJ122:

6.3.9a

- Lower the mowing deck to the lowest position by moving the mowing height adjustment lever to position **1**.
- Release the quick coupling pins of the mowing deck side covers and take the covers out.
- Release the quick coupling pin (**1**) of the top cover (**2**) and approximately in its middle tilt the cover upwards.

6.3.9b

- Slide an appropriate spanner under the metal cover, from underneath place it on the belt pulley bolt (**1**). From above loosen the belt pulley nut.
- Loosen the lock nut (**2**) and nut (**3**). Then, using an appropriate wrench, turn nut (**3**) so that the cogged belt (**4**) is properly tensioned.

6.3.9c

- The belt is correctly tensioned when a force of **4 kPa** (**40 N; 72 Hz**) acting on the middle distance between the belt pulleys (**1**) and (**5**) results in the belt bending by approximately **0.5 cm**.

To measure force you can use a standard mechanical dynamometer available in stores selling such products.

- Tighten the lock nut (**2**) of the tensioning mechanism and again tighten the nut of the cogged belt pulley (**1**).
- Reattach the side and top cover and tighten them.

Machines UJ110:


6.3.9d

- The mowing deck drive belt is correctly tensioned when the length of the tensioning spring (**2**) is **135±1 mm**. If the length is different, adjust it by turning nut (**1**) of the tensioning draw bar.

6.3.10 MOWING DECK - REMOVING IT FROM THE MACHINE


6.3.10a

- Set the mowing deck to the highest position by moving the mowing height adjustment lever to position **7**.
- Slightly lift up the grass ejection chute (1) and slide it off the two pins (2) that are welded on the frame of the mowing deck. Then either move the chute approx. 10 cm backwards and secure it in place, or completely take it out through the rear plate.

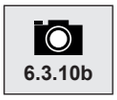
6.3.10b

- Using an appropriate wrench, turn nut (**2**) so that the tension on the spring (**3**) is completely released. Then remove the belt (**1**) from the belt pulley of the electromagnetic engine transmission.

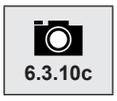
6.3.10c

- Slide the spring pins (**4**) from both the rear mowing deck suspension shaft pins (**5**). Screw out the nut (**6**) from the front shaft pin and pull out the shaft pin (**7**). Using pliers, slide out both pins (**5**). For the the mowing deck mulching option, first remove the part of the mulching flap lever that extends above the floor of the mower.

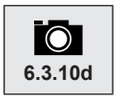
6.3.10d

- Slowly pull out the mowing deck to one side of the mower.

6.3.11 MAINTENANCE OF STEERING


6.3.11

Regularly check that there is not excessive looseness between the cogged steering segment and the steering wheel pinion. If higher looseness is identified, it is necessary to limit it. Procedure for limiting (adjusting) looseness:

- Lift the hood.
- Loosen two nuts M12 (**1**) on the bolt of the eccentric.
- Place a suitable wrench on to the hexagon of the eccentric (**2**) and turn it until looseness is limited to a minimum.
- Tighten both nuts M12 (**1**) using a torque of 35 - 45 Nm.

Neglecting this maintenance may result in damage to steering components.

6.3.12 CHECKING AND ADJUSTING THE TRAVEL DRIVE BELT


6.3.12a

Regularly check the tension of the travel drive belt. The belt is correctly tensioned when a force of **4 kPa** acting on the middle distance between the belt pulleys (**1**) and (**3**) results in the belt bending by approximately **1.5 cm**.
When the amount of deflection increases, it is necessary to adjust the tension.
Positions in the picture are:

(**1**) Engine belt pulley
(**2**) Guide belt pulley
(**3**) Tensioning belt pulley
(**4**) Transmission belt pulley

To measure force you can use a standard mechanical dynamometer available in stores selling such products.

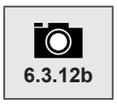
6.3.12b

Adjust the tension of the belt by tightening nut (6) so that the spring (5) is stretched to a length of **95±1 mm**.

Do not over-tension the belt above this level, this will reduce its lifetime and may also cause damage to the transmission!

6.3.13 REPLACING BELTS

Replacing the drive belts is a relatively demanding operation, which needs to performed by an authorised service centre.

6.3.14 REPLACING WHEELS

Before replacing one of the wheels, park the mower on a horizontal and rigid surface, turn off the engine and remove the key from the ignition. Perform the replacement as follows:



6.3.14

- Lift the mower using an appropriate jack on the side where you will perform the replacement. Locate the jack under a solid part of the frame or under the arm of the transmission. Using a wooden block, secure the mower to prevent it rolling off.
- Remove the protective cover (**1**) from the wheel (only the front wheels).
- Using a suitable screwdriver remove the retaining ring (**2**) and remove the washer (**3**).

When reattaching the wheel proceed in the reverse sequence to its removal. Before attaching the wheel clean all parts and lightly grease the shaft with a plastic lubricant. Especially for wheels on the rear axle this **lubrication is essential for the subsequent removal of the wheel. In the event that lubrication is not performed the subsequent attachment may be very difficult.**

When attaching the rear wheel pay attention to the mutual alignment of the pin on the shaft and the groove on the wheel.

6.3.15 REPAIRING A TYRE PUNCTURE

The mower is equipped with tubeless tyres. In the event of a puncture, have it repaired at a specialised tyre repair shop or at an authorised Seco mower service centre.

6.3.16 MAINTENANCE OF THE HYDROSTATIC TRANSMISSION

For the reliable operation of the transmission it is necessary to maintain the correct oil level. The filling openings on the transmissions are accessible after taking the ejection chute off the mower (➡ 6.3.10). Prescribed values are provided in the following table.

Type of transmission	Oil type	Oil level
TUFF-TORQ K46	SAE 10W-40, API CD	at least to half the height of the equalisation tank
TUFF-TORQ K46 DE	SAE 10W-40, API CD	2 cm from the filling opening
TUFF-TORQ K62	SAE 10W-40, API CD	5-7 mark on the equalisation tank
TUFF-TORQ K664, KXH 10	SAE 5W-50, API CD	Between the marks on the filling bolt
HG T2	20W-50, API CD	1.5 - 3 cm from the filling opening
HG T3	20W-50, API CD	1.5 - 3 cm from the filling opening

Machines with 4x4 drive:
On mowers with the 4x4 system, the transmission oil must be changed after the first 50 engine hours, and then every 200 engine hours.
For the reliable operation of the transmission it is necessary to maintain the correct oil level. The filling opening of the transmissions is located under the hood of the mower (➡ 3.4.5). Prescribed values are provided in the following table.

Type of transmission	Oil type	Oil level
TUFF-TORQ K 664	SAE 5W-50, API SG synthetic oil	according to the mark in the expansion tank (➡ 3.4.5).
KANZAKI KXH 10 N	SAE 5W-50, API SG synthetic oil	according to the mark in the expansion tank (➡ 3.4.5).



In the event of problems with the transmission immediately seek the help of an authorised service centre, there is a risk of serious damage.

6.4 LUBRICATION

Lubricate the mower according to the figures 6.4a/6.4b and the table below. In the event that the mower is operated in very dusty or sandy operating conditions, lubricate more frequently.
Ball bearings of the tension pulleys, guide pulleys and bearings on the mowing deck are self-lubricating.
Prior to starting lubrication, the engine must be turned off and all moving parts of the mower must be still.

	Symbol	Explanation	Activity
		Plastic lubricant A00	---
		Oil SAE 30	---
	50	Interval in hours	---
	(1)	Rotating central pin of the axle housing	Lubricate through oiler
	(2)	Bearings of both front wheels and pins of the axle housing	Lubricate through oiler
 **6.4a 6.4b**	**(3)**	Angle joint connecting steering draw rods	Remove and lubricate
	(4)	Front wheel pin	Lubricate through oiler
	(5)	Angle joint connecting steering draw rods	Remove and lubricate
	(6)	Cogged steering segment, eccentric and angle joint of the steering draw rod	Lubricate without removing
	(7)	Rotating points of pedals on both sides of the mower	Lubricate without removing
	(8)	Half axles of the rear wheels (transmissions)	Remove the wheel and lubricate
	(9)	Steering draw rod ball pan	Lubricate without removing
	(10)	Bolt of the mowing deck elevation draw rod	Lubricate without removing
	(11)	Rotating points of the mowing deck elevation mechanism	Lubricate without removing
	(12)	Rotating points of pedals on both sides of the mower	Lubricate without removing



Do not allow oil and lubricants to come into contact with the drive belts and their pulleys. Thoroughly wipe the area around the lubricated parts before and after lubricating.

Prior to putting the mower out of operation for an extended period of time, thoroughly lubricate all locations shown on the picture, **particularly however the half shafts of the front and rear axles**.

7 REMEDYING MALFUNCTIONS AND DEFECTS

Do not perform any repairs if you do not have the appropriate technical equipment and qualifications. The repairs described below may be performed by the user of the mower. Other repairs performed by the user that are not specified here will void the warranty. The manufacturer takes no responsibility for damages resulting from poorly performed unapproved repairs by the user.

ENGINE PROBLEMS		
PROBLEM	POSSIBLE CAUSES	REMEDY
ENGINE WILL NOT START	Not enough or no fuel in the fuel tank	▸ Add fuel
	Incorrect engine starting procedure	▸ Check the procedure according to ➡ 5.2
	Burned fuse	▸ Replace the fuse
	Flat or defective battery	▸ Check the voltage on the battery terminals – must be 12 V. If it is not, charge the batter or install a new one. ▸ On a new mower: - check whether the battery was activated and charged - replace the spark plug and check that, as a result of poor handling, oil has accumulated on the cylinder
	Defective or clogged spark plug or incorrect gap between the electrodes	▸ Clean the spark plug, adjust the gap between the electrodes (➡ 6.3.2).
	Loose or damaged electrical conductors, faulty switches of the electrical system	▸ Check that the conductors are tightened and tighten if necessary. ▸ Replace damaged conductors or faulty switches.
	Malfunction of engine or electrical system of the mower	▸ Check the engine again exactly according to the instructions in the User's manual of the engine manufacturer. ▸ Have the electrical system checked at a specialised workshop.
THE ENGINE IS TURNING BUT WILL NOT START UP	Incorrect engine starting procedure	▸ Check that the prescribed procedure for starting the engine was followed (➡ 5.2). Check that the petrol in the petrol tank is clean.
	Clogged fuel filter	▸ Check the fuel filter and clean it if necessary.
	Closed fuel tap	▸ Check whether the fuel tap is open (only on mowers with a two-cylinder engine (V TWIN)).
	Choke was not pulled out	▸ Move the throttle lever to position "CHOKE".
	Malfunction of engine or electrical system of the mower	▸ Check the engine again exactly according to the instructions in the User's manual of the engine manufacturer. ▸ Have the electrical system checked at a specialised workshop.
THE ENGINE IS RUNNING, BUT THE MOWER DOES NOT MOVE WHEN THE TRAVEL PEDAL IS PUSHED	Travel belt is loose	▸ Check the tension of the belt and tension it if necessary (➡ 6.3.12).
	Cut off or damaged grooves on the engine and transmission belt pulley	▸ Check the belt pulley of the engine and transmission, replace defective parts
	The parking brake is activated	▸ Deactivate the parking brake by pushing on the brake pedal.
THE ENGINE IS RATTLING OR KNOCKING	Insufficient amount of oil or incorrect type of oil	▸ Check the oil level in the engine (➡ 3.4.1).

PROBLEMS WITH TRAVEL		
PROBLEM	POSSIBLE CAUSES	REMEDY
A "SCREECHING" SOUND IS MADE WHEN TRAVELLING	Worn out or damaged belts, guide or tensioning pulleys	▸ Check the condition of the belts and the tensioning pulleys. If the problem persists, immediately contact an authorised service centre.
EXTREME VIBRATIONS OCCUR WHEN TRAVELLING	Damaged or deformed belt pulleys	▸ Check the condition of the belt pulleys. Replace them if necessary.
	The travel drive belt is damaged	▸ Check whether the belt has any burned spaces or other irregularities. Replace it if necessary.
	Travel belt is loose	▸ Check the tension of the belt (➡ 6.3.12). Replace it if necessary.
	Unbalanced mowing blades	▸ Check that the mowing blades are balanced. Balance or replace them if necessary.

BELT PROBLEMS		
PROBLEM	POSSIBLE CAUSES	REMEDY
THE TRAVEL DRIVE BELT OF THE MOWER IS SLIPPING	The travel drive belt is insufficiently tensioned	▸ Check the tension of the belt and tension it if necessary (➡ 6.3.12).
	The travel drive belt is damaged or worn out	▸ Check the condition of the belt and replace it if necessary.
	The engine belt pulley or transmission belt pulley is damaged.	▸ Check its condition and replace it if necessary.
	The clutch mechanism is blocked by a foreign object	▸ Check the clutch and remove any foreign objects.
THE TRAVEL DRIVE BELT OF THE MOWER IS CREAKING	The travel drive belt is insufficiently tensioned	▸ Check the tension of the belt and tension it if necessary (➡ 6.3.12). ▸ Check the working order of the brake. If it is not in proper working order, have it adjusted at an authorised service centre.
THE TRAVEL DRIVE BELT JUMPS OUT DURING OPERATION	The travel drive belt is insufficiently tensioned	▸ Check the tension of the belt and tension it if necessary (➡ 6.3.12).
	The route of the travel drive belt is incorrect	▸ Check the route of the belt. Adjust if necessary.
	Damaged belt pulleys	▸ Check whether the pulleys are damaged. Replace them if necessary.
	Large gap in the travel clutch mechanism	▸ Check the gap of the travel clutch mechanism. Deviations may result in the clutch bearing holder being bent out of shape. Replace it if necessary.
THE STEERING IS SLIPPING THROUGH OR LOOSE	The space between the segment and the pinion is too great	▸ Check that the space between the pinion and the segment is not too large. If yes, adjust the cogged segment.
	Worn out ball and socket joints	▸ Check for wear on the ball and socket joints. Replace the joints if necessary.

MOWING DECK PROBLEMS		
PROBLEM	POSSIBLE CAUSES	REMEDY
THE MOWING DECK MOWS UNEVENLY	Grass and dirt accumulated inside the mowing deck	▸ Remove the dirt from the underside of the mowing deck.
	Blunt or deformed blades	▸ Check the condition of the blades and sharpen or replace as necessary (➡ 6.3.6).
	Damaged or worn out blade shaft	▸ Check the condition of the shaft.
	One or both the belts are insufficiently tensioned	▸ Check the tension and tension it if necessary (➡ 6.3.8 and 6.3.9).
AN UNMOWED STRIP REMAINS BETWEEN THE BLADE ROTORS	Blunt or deformed blades	▸ Check the condition of the blades and sharpen or replace as necessary (➡ 6.3.6).
	Damaged bearing housing	▸ Check the condition of the bearings and based on findings perform a repair or replacement. When mowing thick grass or grass that is too wet, an unmowed strip may remain. The travel speed should be adjusted to respect the mowing conditions by shifting into a suitable gear. The engine should not run with the throttle valve fully open.
THE MOWING DECK IS RIPPING OUT TURF	Bent blades	▸ Check the condition of the blades and replace as necessary (➡ 6.3.6).
	Damaged bearing housing	▸ Check the condition of the bearings and based on findings perform a repair or replacement.
	The drive belt is insufficiently tensioned	▸ Check the tension of the drive belt (➡ 6.3.8 and 6.3.9) and tension it if necessary.
	Inappropriate mowing height	▸ Check the mowing height and adjust if necessary. Turf is ripped out more frequently on uneven terrain.
THE MOWING DECK DOES NOT EJECT GRASS	Grass has accumulated inside the mowing deck	▸ Remove the grass from the underside of the mowing deck. In wet conditions, the ejection chute and the lower side of the outlet from the mowing deck may clog up with grass. Do not mow wet grass.
	The drive belt is insufficiently tensioned	▸ Check the tension of the drive belt (➡ 6.3.8 and 6.3.9) and tension it if necessary.
	Inappropriate travel speed	▸ Adjust the travel speed to the mowing conditions. The engine should not run with the throttle valve fully open. When mowing high grass, first mow once at a high mowing height, then once more at the normal height. Follow the information in chapter **5.5.3**.
	Incorrectly installed blade	▸ Check, particularly after replacing blades, that the blade is installed correctly.

MOWING DECK PROBLEMS (continued)		
PROBLEM	POSSIBLE CAUSES	REMEDY
THE MOWING DECK DRIVE BELT STOPS DURING OPERATION	Damaged mowing deck drive belt	▸ Check the condition of the belt pulleys. Perhaps the belt jumped out of the belt pulley or it was damaged. Replace it if necessary.
	The drive belt is insufficiently tensioned	▸ Check the tension of the drive belt (➡ 6.3.8 and 6.3.9) and tension it if necessary. Also check the route of the belt.
	Inappropriate mowing height	▸ Check the set mowing height, adjust if necessary.
	A foreign object is preventing the movement of the belt	▸ Check the movement of the belt and remove all foreign objects or dirt if necessary.
	Damaged belt pulleys	▸ Recheck all the belt pulleys. Buckled or cracked belt pulleys may cause problems. Replace if necessary. Also check the inside surface of the pulley on the engine. If it is coarse or has cracks, it is necessary to replace the pulley.
	Worn out parts of the tensioning mechanism	▸ heck the parts of the tensioning mechanism for wear and replace if necessary.
THE MOWING DECK DRIVE BELT IS SLIPPING THROUGH	The grass is too high or wet	▸ If the grass is too tall or wet, the mowing deck drive belt may slip through. Check that the belt is not worn out. If it is, replace it.
	The drive belt is insufficiently tensioned	▸ Check the tension of the drive belt (➡ 6.3.8 and 6.3.9) and tension it if necessary.
	Worn out or damaged mowing belt tensioning spring	▸ Check the tensioning spring of the mowing belt tensioning mechanism. Replace the spring if it is overstretched or damaged.
THE MOWING DECK DRIVE BELT IS BEING EXCESSIVELY WORN OUT	A foreign object is preventing the movement of the belt	▸ Check all the points along the route of the belt. Check whether the movement of the belt is not prevented by a foreign object. If yes, remove the foreign object.
	Damaged belt pulleys	▸ Check the pulleys, if they are damaged, replace them.
	Inappropriate mowing height	▸ Check the set mowing height, adjust if necessary.
	The drive belt is insufficiently tensioned	▸ Check the tension of the drive belt (➡ 6.3.8 and 6.3.9) and tension it if necessary.
THE BLADES CANNOT BE PUT INTO MOTION	Damaged or worn out blade drive belt	▸ Check the condition of the belt - replace it if necessary. If it is loose, tension it.
	Damaged spring of the tensioning mechanism	▸ Check the condition of the spring of the tensioning mechanism and replace if necessary.
	A foreign object is preventing the movement of the belt	▸ Check whether the movement of the belt is not prevented by a foreign object. If yes, remove the foreign object.
THE BLADES STOP WITH A DELAY	The drive belt is insufficiently tensioned	▸ Check the tension of the drive belt (➡ 6.3.8 and 6.3.9) and tension it if necessary. If the belt cannot be tensioned due to its considerable wear, replace the belt.
	A foreign object is preventing the movement of the belt	▸ Check whether the movement of the belt is not prevented by a foreign object. If yes, remove the foreign object.
	Incorrectly functioning electromagnetic clutch	▸ Check that the electromagnetic clutch switches off properly. If the clutch is not working properly have it replaced or repaired at an authorised service centre.

MOWING DECK PROBLEMS (continued)		
PROBLEM	POSSIBLE CAUSES	REMEDY
BELTS VIBRATE EXTREMELY WHEN TURNING ON THE MOWING DECK	Damaged blades	▸ Check that the blades are not bent or twisted, also check that they are balanced. If they are deformed, replace them.
	Damaged blade drive belt	▸ Check that the belt does not have burned areas or irregularities, which could cause the vibrations. If the belt is damaged, replace it.
	Worn out or damaged blades	▸ Check the condition of the blades. Replace them if necessary.
	Incorrectly functioning electromagnetic clutch	▸ Check that the electromagnetic clutch switches properly. If the clutch is not working properly have it replaced or repaired at an authorised service centre.
	Damaged engine belt pulley	▸ Check the inside surface of the pulley on the engine. If it is coarse or has cracks, it is necessary to replace the pulley.
	Remove the accumulated material from the underside of the mowing deck	▸ Check whether grass has accumulated on the underside of the mowing deck. It is necessary to remove this grass.
	Engine mount fault	▸ Check whether the defect is not in the engine mount. Tighten bolts or replace as necessary.
	The drive belt is insufficiently tensioned	▸ Check the tension of the belt (➡ 6.3.8). Replace it if necessary.

OTHER PROBLEMS		
THE MOWER CANNOT BE PUSHED OR ONLY WITH DIFFICULTY	The bypass lever is in the incorrect position	▸ Check the position of the bypass lever (must not be in position "**0**").
THE MACHINE IS HARD TO STEER OR CONTROL	Incorrect pressure in the tyres	▸ Check the tyre pressure (➡ 3.4.4).
IT IS NOT POSSIBLE TO START THE MOWER IN THE NORMAL WAY	Malfunction of the electrical system	▸ Use the emergency travel system and drive the mower to a location from which it can be transported to a service centre (➡ 5.2.1).

7.1 ORDERING SPARE PARTS

We recommend that you use exclusively original spare parts, which ensure safety and compatibility. Always order spare parts from an authorised distributor or service organisation, which is informed about the current technical changes performed on the products during manufacture.
For easy, fast and exact identification of the necessary spare part always provide in your order the serial number found on the second side of the cover of this publication. Also provide the year of manufacture as shown on the product identification label under the seat.

7.2 WARRANTY

Warranty conditions are provided on the warranty card, which is always provided together with the product by the vendor.

8 POST-SEASONAL MAINTENANCE, PUTTING THE MOWER OUT OF OPERATION

After the end of the season or if you will not be using your riding mower for more than 30 days, make sure to prepare your mower for storage as soon as possible. If fuel remains in the petrol tank without movement for more than 30 days, a sticky deposit may form, which can have a negative effect on the carburettor and cause poor engine operation. For this reason empty the petrol tank.



Never store the riding mower with a full petrol tank inside of buildings or poorly ventilated areas, where there are fuel vapours, open flames, sparking or lighting flames, furnaces, central heating, dry rags, etc. Handle fuels and lubricants with care, they are highly flammable and careless handling may lead to serious burns or damage to property.

Only empty the petrol tank into approved containers outdoors away from open flames.

Recommended procedure for preparing the riding mower for storage:

- Thoroughly clean the entire mower, especially inside the mowing deck (➡ 6.2.2).



Never use petrol for cleaning. Use degreasing agents and warm water.

- Repair and paint dinted places to prevent corrosion from occurring.
- Replace faulty or worn out parts and tighten all loose nuts and bolts.
- Prepare the engine for storage according to the user's manual for the operation and maintenance of the engine.
- Lubricate all lubrication locations according to the lubrication diagram (➡ 6.4).
- Release the V-belt driving the mowing deck (➡ 6.3.8).
- Take out the battery, clean it and charge it fully. A battery that is not charged may freeze and crack. Store the battery in a cool, dry location, as necessary. Charge the battery every 30 days and regularly check its voltage.
- Store the riding mower covered in a clean and dry environment.



The best way to ensure the riding mower's ideal operating condition for the next season is to have it inspected and tuned at an authorised service centre every year.

9 DISPOSAL OF THE MOWER

After the operational life of the mower is over, the owner of the mower is responsible for its disposal. This may be performed in two ways:

a) Hand the mower over to an authorised company (scrap yard, secondary waste collection point, etc.). You will receive documented confirmation of the handover for disposal.

b) Dispose of the mower yourself. In this case we recommend the following procedure:



- Dispose of the product utilising recyclable material according to the applicable waste disposal law.
- Disassemble the entire mower.
- Parts that can be reused should be cleaned, preserved and stored for further use.
- Separate the remaining parts into those that are and are not environmentally friendly, e.g. rubber parts (gaskets), lubricant remains in the bearings or on gears. The environmentally harmful components must be handled according to the relevant waste disposal law applicable in the country of the user, e.g. in the Czech Republic it is the Waste Act No. 185/2001 Coll.
- Sort the waste according to the Wastes Catalogue in accordance with the relevant ordinance. Ecologically friendly waste shall be treated as reusable material.

Old tyre collection (applies only for the Czech Republic)
The price of the product includes costs related to the collection and disposal of used tyres.
The final user is obliged to hand over used tyres at the collection points of ELTMA s.r.o.
Collection points are listed at www.ELTMA.cz.

10 ES STATEMENT OF COMPLIANCE (original)

pursuant to: **EP and Council Directive No. 2006/42/EC (Government directive NV 176/2008 Coll.)**
EP and Council Directive No. 2014/30/EC (Government directive NV 117/2016 Coll.)
EP and Council Directive No. 2000/14/EC (Government directive NV 9/2002 Coll.)

A. We: Seco Industries, s.r.o., Jungmannova 11, Valdické Předměstí, 506 01 Jičín
ID No.: 05391423

issue the following statement:

B. Mechanical equipment

- name: Riding mower
- model: **UJ 102 / UJ 102 4x4**
- serial number: **25,500-50,000**

Description:
The UJ 102 is a four-wheel self propelled lawnmower with Loncin LC1P92F, Loncin LC2P76F, Loncin LC2P77F, Briggs & Stratton B&S Vanguard 23 HP (3867), B&S 7220 PXi (40U8), B&S 7220 EXi (40N8), B&S 8240 PXi (44U6), B&S 8260 CXi (44C7), B&S 8270 PXi (44U8), Kawasaki FS 600V, Kawasaki FS 691V, Kawasaki FS 651V. The power drive from the engine is transferred by V-Belts to the travel drive transmission on the rear axle with a continuously variable gear and through an electromagnetic clutch to the mowing deck. The mowing deck is a twin-blade assembly with a vertical axis of rotation and a coverage width of 102 cm that is driven by a double-sided cogged belt. The grass clippings are guided through a chute to the grass catcher or directed to the ground with the deflector. Instead of collection, the mower may perform mulching by blocking the ejection chute and using two mulching blades. The mower may be in a configuration of 4x2 or 4x4 with a front drive axis.

C. Legislation forming the basis for assessment of compliance:
ČSN EN ISO 12100, ČSN EN ISO 5395-1,3, ČSN EN ISO 14982:2009

D. Assessment of compliance was performed according to the designated procedure in:
- EP and Council Directive No. 2006/42/EC, Annex VIII (eqv.Annex no. 8, NV No. 176/2008 Coll.)
- EP and Council Directive No. 2014/30/EC, Annex II (eqv.Annex no. 2, NV No. 117/2016 Coll.)
- EP and Council Directive No. 2000/14/EC, Annex VI (eqv.Annex no. 5, NV No. 9/2002 Coll.)
  Státní zkušebna strojů a.s. (SZS, a.s.), NB 1016
  Třanovského 622/11
  163 04 Prague 6 Řepy, Czech Republic

E. Assessment of compliance performed by:
Státní zkušebna strojů a.s. (SZS, a.s.)
Třanovského 622/11, 163 04 Prague 6 Řepy, Czech Republic

F. We confirm that:
- this mechanical equipment meets all respective provisions of the aforementioned directives (NV)
- measures have been taken to ensure the compliance of all products introduced to the market with the technical documentation and the requirements contained in technical regulations.
- guaranteed emission level of acoustic power L_{WA} is 100 dB(A)

Measured mean values of acoustic power depending on the engine used:

Engine	Speed (min^{-1})	Measured value of acoustic power L_{WA} [dB(A)]
Loncin LC1P92F	2700	99
Loncin LC2P76F	2700	100
Loncin LC2P77F	2700	99
B&S Vanguard 23 HP (3867)	2700	99
B&S 7220 PXi (40U8), EXi (40N8)	2800	100
B&S 8240 PXi (44U6)	2800	100
B&S 8260 CXi (44C7)	2800	100
B&S 8270 PXi (44U8)	2800	99
Kawasaki FS 600V	2700	99
Kawasaki FS 691V	2700	100
Kawasaki FS 651V	2700	100

Technical Documentation in the scope pursuant to annex VII for the Directive 2006/42/EC a pursuant to Directive 2000/14/EC is kept at the place of business of the manufacturer:

SECO Industries, s.r.o.
Jungmannova 11
Valdické Předměstí
506 01 Jičín



In Jičín, 26.11.2025

Ing. Aleš Housa
Mechanical Engineering Division Director

ES STATEMENT OF COMPLIANCE (original)

pursuant to: **EP and Council Directive No. 2006/42/EC (Government directive NV 176/2008 Coll.)**
EP and Council Directive No. 2014/30/EC (Government directive NV 117/2016 Coll.)
EP and Council Directive No. 2000/14/EC (Government directive NV 9/2002 Coll.)

A. We: Seco Industries, s.r.o., Jungmannova 11, Valdické Předměstí, 506 01 Jičín
ID No.: 05391423

issue the following statement:

B. Mechanical equipment

- name: Riding mower
- model: **UJ 110**
- serial number: **25,500-50,000**

Description:
The UJ110 is a four-wheel self propelled lawnmower with Loncin LC2P77F, Briggs & Stratton B&S Vanguard 23 HP (3867), B&S 7220 PXi (40U8), EXi (40N8), B&S 8240 PXi (44U6), B&S 8260 CXi (44C7) engines. The power from the engine is transferred through an electromagnetic clutch using V-belts to the mowing deck and the travel transmission. The mowing mechanism is in a three-rotor arrangement with two blades on each rotor at two height levels. The blades are driven by a double-sided V-belt.

C. Legislation forming the basis for assessment of compliance:
ČSN EN ISO 12100, ČSN EN ISO 5395-1,3, ČSN EN ISO 14982:2009

D. Assessment of compliance was performed according to the designated procedure in:

- EP and Council Directive No. 2006/42/EC, Annex VIII (eqv.Annex no. 8, NV No. 176/2008 Coll.)
- EP and Council Directive No. 2014/30/EC, Annex II (eqv.Annex no. 2, NV No. 117/2016 Coll.)
- EP and Council Directive No. 2000/14/EC, Annex VI (eqv.Annex no. 5, NV No. 9/2002 Coll.)

Státní zkušebna strojů a.s. (SZS, a.s.), NB 1016
Třanovského 622/11
163 04 Prague 6 Řepy, Czech Republic

E. Assessment of compliance performed by:
Státní zkušebna strojů a.s. (SZS, a.s.)
Třanovského 622/11, 163 04 Prague 6 Řepy, Czech Republic

F. We confirm that:

- this mechanical equipment meets all respective provisions of the aforementioned directives (NV)
- measures have been taken to ensure the compliance of all products introduced to the market with the technical documentation and the requirements contained in technical regulations.
- guaranteed emission level of acoustic power LwA is 100 dB(A)

Measured mean values of acoustic power depending on the engine used:

Engine	Speed (min^{-1})	Measured value of acoustic power L_{WA} [dB(A)]
LONCIN LC2P77F	2900	99 (99,3)
B&S VANGUARD 23 HP (3867)	2900	98 (98,1)
B&S 7220 PXI (40U8), EXI (40N8)	2900	99 (99,4)
B&S 8240 PXI (44U6)	2900	100 (99,5)
B&S 8260 CXI (44C7)	2900	100 (99,6)

Technical Documentation in the scope pursuant to annex VII for the Directive 2006/42/EC a pursuant to annex VI for the Directive 2000/14/EC is kept at the place of business of the manufacturer at the address:

SECO Industries, s.r.o.
Jungmannova 11
Valdické Předměstí
506 01 Jičín



In Jičín, 26.11.2025

Ing. Aleš Housa
Mechanical Engineering Division Director

ES STATEMENT OF COMPLIANCE (original)

pursuant to: **EP and Council Directive No. 2006/42/EC (Government directive NV 176/2008 Coll.)**
EP and Council Directive No. 2014/30/EC (Government directive NV 117/2016 Coll.)
EP and Council Directive No. 2000/14/EC (Government directive NV 9/2002 Coll.)

A. We: Seco Industries, s.r.o., Jungmannova 11, Valdické Předměstí, 506 01 Jičín
ID No.: 05391423

issue the following statement:

B. Mechanical equipment

- name: Riding mower
- model: **UJ 122**
- serial number: **25,500-50,000**

Description:
The UJ 122 is a four-wheel self propelled lawnmower with Loncin LC2P77F, Briggs & Stratton B&S Vanguard 23 HP (3867), B&S 7220 PXi (40U8), EXi (40N8), B&S 8240 PXi (44U6), B&S 8260 CXi (44C7), B&S 8270 PXi (44U8), Kawasaki FS 691V, Kawasaki FS 651V engines. The power drive from the engine is transferred by V-Belts to the travel drive transmission on the rear axle with a continuously variable gear and through an electromagnetic clutch to the mowing deck. The mowing deck is a twin-blade assembly with a vertical axis of rotation and a coverage width of 122 cm that is driven by a double-sided cogged belt. The grass clippings are guided through a chute to the grass catcher or directed to the ground with the deflector. Instead of collection, the mower may perform mulching by blocking the ejection chute and using two mulching blades. The mower may be in a configuration of 4x2 or 4x4 with a front drive axis.

C. Legislation forming the basis for assessment of compliance:
ČSN EN ISO 12100, ČSN EN ISO 5395-1,3, ČSN EN ISO 14982:2009

D. Assessment of compliance was performed according to the designated procedure in:
- EP and Council Directive No. 2006/42/EC, Annex VIII (eqv.Annex no. 8, NV No. 176/2008 Coll.)
- EP and Council Directive No. 2014/30/EC, Annex II (eqv.Annex no. 2, NV No. 117/2016 Coll.)
- EP and Council Directive No. 2000/14/EC, Annex VI (eqv.Annex no. 5, NV No. 9/2002 Coll.)
  Státní zkušebna strojů a.s. (SZS, a.s.), NB 1016
  Třanovského 622/11
  163 04 Prague 6 Řepy, Czech Republic

E. Assessment of compliance performed by:
Státní zkušebna strojů a.s. (SZS, a.s.)
Třanovského 622/11, 163 04 Prague 6 Řepy, Czech Republic

F. We confirm that:
- this mechanical equipment meets all respective provisions of the aforementioned directives (NV)
- measures have been taken to ensure the compliance of all products introduced to the market with the technical documentation and the requirements contained in technical regulations.
- guaranteed emission level of acoustic power L_{WA} is 105 dB(A)

Measured mean values of acoustic power depending on the engine used:

Engine	Speed (min^{-1})	Measured value of acoustic power L_{WA} [dB(A)]
LONCIN LC2P77F	2800	104
B&S VANGUARD 23 HP (3867)	2800	103
B&S 7220 PXI (40U8), EXI (40N8)	2800	104
B&S 8240 PXI (44U6)	2800	104
B&S 8260 CXi (44C7)	2800	104
B&S 8270 PXI (44U8)	2800	104
Kawasaki FS 691V	2800	104
Kawasaki FS 651V	2800	104

Technical Documentation in the scope pursuant to annex VII for the Directive 2006/42/EC a pursuant to Directive 2000/14/EC is kept at the place of business of the manufacturer:

SECO Industries, s.r.o.
Jungmannova 11
Valdické Předměstí
506 01 Jičín



In Jičín, 26.11.2025

Ing. Aleš Housa
Mechanical Engineering Division Director

ÜBER DIESE BEDIENUNGSANLEITUNG

ZWECK DER BEDIENUNGSANLEITUNG

Diese Bedienungsanleitung soll Sie auf einfachste Weise durch die sichere Installation, Bedienung und Wartung Ihrer Maschine führen und Ihnen Auskunft zu ihren Optionen und Funktionen geben. Es ist daher für alle Personen gedacht, die während der Installation, Bedienung und Wartung in Kontakt mit der Maschine kommen.

Bitte lesen Sie die Bedienungsanleitung sorgfältig durch, bevor Sie etwas mit der Maschine machen. Befolgen Sie die in diesem Handbuch enthaltenen Anweisungen genau, so dass die Bedienung der Maschine einfacher ist und sie optimal genutzt wird und eine lange Lebensdauer hat.

GÜLTIGKEIT DER BEDIENUNGSANLEITUNG

Diese Bedienungsanleitung gilt für die folgenden Maschinenvarianten
- UJ102 a UJ102 4x4
- UJ110
- UJ122

Die Unterschiede zwischen den Typen sind in den technischen Daten angegeben.

DIE IM HANDBUCH VERWENDETEN SYMBOLE

In dieser Bedienungsanleitung finden Sie Symbole mit folgender Bedeutung:

SYMBOL	BEDEUTUNG
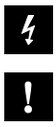	Diese Symbole haben die Bedeutung von „HINWEIS“ und „WARNUNG“ und weisen auf Tatsachen hin, die das Zubehör beschädigen und/oder den Benutzer schwer verletzen können.
	Dieses Symbol weist auf eine wichtige Anweisung, Eigenschaft, ein Verfahren oder Thema hin, dessen Sie sich bewusst sein müssen, und woran Sie sich bei Montage, Betrieb und Wartung der Maschine halten müssen.
	Dieses Symbol weist auf nützliche Informationen zur Maschine oder deren Zubehör hin.
	Das Symbol ist ein Verweis auf ein Bild im vorderen Teil der Bedienungsanleitung. Es wird immer durch die Nummer des Bildes begleitet.
	Dieses Symbol ist ein Verweis auf ein weiteres Kapitel in diesem oder einem anderen Benutzerhandbuch und wird meist zusammen mit der Nummer des Kapitels angezeigt, auf das es sich bezieht.

WICHTIGE HINWEISE

Die Anleitung ist als Teil des Mähers zu betrachten und darf nicht von ihm getrennt werden. Bewahren Sie es daher für eine spätere Verwendung auf.

Nehmen Sie die Maschine erst dann in Betrieb, wenn Sie sich mit allen Anweisungen, Verboten und Empfehlungen in dieser Bedienungsanleitung gründlich vertraut gemacht haben, insbesondere mit denen in Kapitel 3 ARBEITSSCHUTZ.

Die in dieser Bedienungsanleitung verwendeten Abbildungen entsprechen nicht unbedingt der Realität; sie sollen die wichtigsten Prinzipien der Maschine beschreiben. Die hier wiedergegebenen Texte, Zeichnungen, Fotos usw. sind jedoch urheberrechtlich geschützt. Jede missbräuchliche Verwendung oder unerlaubte Vervielfältigung ist strafbar.

ZUGEHÖRIGE DOKUMENTATION

Zusätzlich zu dieser Bedienungsanleitung gibt es weitere Unterlagen für die Maschine, die vom Hersteller der Maschine und von den Herstellern bestimmter Teile der Maschine erstellt wurden. Eine vollständige Liste der Dokumentation finden Sie im Abschnitt MASCHINENDOKUMENTATION.

WENN SIE NICHT SICHER SIND

In der Praxis treten häufig unvorhersehbare Situationen ein, die nicht in dieser Bedienungsanleitung einbezogen und beschrieben werden können. Wenn Sie also bei einer Prozedur unsicher sind oder wenn etwas unklar ist oder Sie Fragen haben, zögern Sie nicht, sich an eine unserer mehr als 100 autorisierten, professionell ausgestatteten Kundendienststellen in ganz Europa zu wenden, wo geschulte und geprüfte Experten bereitstehen, um Ihnen zu helfen.

VERSION DES BEDIENUNGSANLEITUNG

Versionsnummer: 12.2025

1 TECHNISCHE INFORMATIONEN

1.1 ANWENDUNG

KORREKTE VERWENDUNG

Dieser Mäher ist für das Mähen von flachen, gepflegten Rasenflächen, z. B. in Parks, Gärten und auf Spielplätzen, oder auf sanften Hängen ohne Fremdkörper (heruntergefallene Äste, Steine, feste Gegenstände usw.) bestimmt.

Die maximale Schnitthöhe darf 10 cm betragen und die Neigung eines Hangs darf 12° (21 %) bzw. 15° (27 %) bei Verwendung eines 4x4-Antriebs nicht überschreiten.

UNSACHGEMÄSSE VERWENDUNG

Jegliche Nutzung dieses Aufsitzmähers, die nicht in diesem Handbuch beschrieben ist und die über die hier beschriebene Verwendung hinausgeht, wird als nicht vorgesehener Zweck oder Gebrauch betrachtet. Der Hersteller der Maschine ist nicht verantwortlich für Schäden, die aus einer solchen Nutzung entstehen; der Nutzer trägt das volle Risiko.

Zur unsachgemäßen Verwendung der Maschine gehören auch die Bedienung, Wartung und Reparatur durch nicht geschulte oder nicht autorisierte Personen, die Verwendung von nicht zugelassenem Zubehör, der Betrieb der Maschine mit einer Fehlfunktion oder einem Defekt sowie der Betrieb mit demontierten, veränderten oder nicht funktionierenden Sicherheitsvorrichtungen. Darüber hinaus führt die Verwendung von nicht zugelassenem Zubehör zum sofortigen Erlöschen der Garantie.

1.2 HAUPTTEILE UND BESCHREIBUNG

Der Aufsitzmäher besteht aus folgenden Grundeinheiten:



1.2

(1) CHASSIS MIT STOSSSTANGE

Das Chassis mit der Stoßstange dient als tragendes Element für die meisten Hauptteile der Maschine.

(2) VERKLEIDUNG

Die Verkleidung ist eine Kombination aus Kunststoff und Metallabdeckungen, die den Motor und die elektrischen und**mechanischen** Komponenten der Maschine passend abdecken. Dazu gehören auch die Lampen für die Tag- und Nachtbeleuchtung.

(3) ABDECKUNG FÜR BATTERIE UND SICHERUNG

Diese Abdeckung unter dem Lenkrad ermöglicht den einfachen Zugriff auf Batterie und Sicherungen der Maschine.

(4) FAHRERPOSITION

Der bequeme Sitz ermöglicht einen einfachen Zugriff auf alle Bedienelemente der Maschine.

(5) GRASFANGVORRICHTUNG

Die Grasfangvorrichtung besteht aus einem Metallrohrrahmen, Deckel, Auffangsack aus Textilgewebe und einem Auskipphebel.

(6) KRAFTSTOFFTANK

Ermöglicht einfaches Nachfüllen von Kraftstoff und Überprüfung des Kraftstoffstands.

(7) GRASAUSWURF

Es verbindet das Mähwerk mit der Grasfangvorrichtung. Das Gras geht hierdurch in die Grasfangvorrichtung.

(8) MÄHWERK

Das Mähwerk mäht und sammelt das Gras. Es besteht aus Abdeckung, Hauptplatte und zwei Mähmessern.

1.3 BEZEICHNUNGEN AUF DER MASCHINE

Es ist strengstens **verboten, am Rasenmäher angebrachte Etiketten und Symbole zu entfernen oder beschädigen**. Bei Beschädigung oder Unlesbarkeit des Etiketts kontaktieren Sie bitte den Lieferanten oder Maschinenhersteller und fordern Ersatz an.

MODELL-TYPENSCHILD (A)

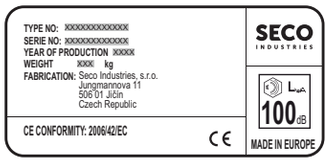

Das Herstellungsschild befindet sich unter dem Fahrersitz und enthält grundlegende Angaben zur Identifizierung und zu den technischen Daten der Maschine.

WARNSCHILDER

				
Gefahr	Achtung! Heiße Oberfläche!	Maschine nicht während des Fahrens verlassen	Achtung, umherfliegende Objekte	Nicht berühren

	
Während des Betriebs nicht hineingreifen!	Rotierende Werkzeuge! Verletzungsgefahr für die Gliedmaßen!

VERBOTSSCHILDER

			
Nicht in der Nähe anderer Menschen mähen	Keine Passagiere mitnehmen	Nicht senkrecht zum Hang fahren	Nicht betreten

BEFEHLSSCHILDER

	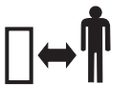
Bei der Reparatur Anleitung befolgen	Unbefugte Personen in sicherem Abstand halten

INFORMATIONSSCHILDER

			
Lesen und befolgen Sie die Bedienungsanleitung	Maximale Arbeitssteigung	Garantierter Schallleistungspegel gemäß Richtlinie 2000/14/EC	Treibstofftankvolumen

				
Bremse	Rückwärts	Vorwärts	Schnell	Langsam

	
Differentialsperre aktiviert	Differentialsperre deaktiviert

1.4 TECHNISCHE PARAMETER

PARAMETER	UJ 102	UJ 102 4x4	UJ 110	UJ 122
MASCHINE				
Abmessungen der Maschine (Länge x Breite x Höhe):	242 × 106 × 116 cm		210 × 116 × 125 cm (1)	258 × 127 × 129 cm
Gewicht (ohne Kraftstoff, Öl und Fahrer)	271 kg	330 kg	297 kg (1)	303 kg
Radstand	120 cm			
Radstand (vorne / hinten)	76 / 73 cm	83 / 73 cm	76 / 73 cm	76 / 73 cm
Radabmessungen (vorne / hinten)	16 × 6.50-8“ / 20 × 10-8“			
Fahrgeschwindigkeit vorwärts/rückwärts	9 / 4,5 km/h			
Reifendruck (vorne und hinten)	80–140 kPa			
Treibstofftankvolumen	13 l			
Treibstoffart	Bleifreies Benzin Natural 95			

(1) =**ohne Grasfangvorrichtung**

MÄHWERK			
Mähhöhe	25–95 mm	35–90 mm	25–90 mm
Mähbreite (Abdeckbereich)	102 cm	110 cm	122 cm

GRASFANGVORRICHTUNG		
Volumen	320 l	380 l

ELEKTRIKSYSTEM		
Batterietyp (Kapazität / Spannung)	12 V – 28 Ah	12 V – 32 Ah
Sicherungen im Ablagefach unter dem Sitz	10 A / 20 A	

Die Ölfüllungen sind in Kapitel 6 WARTUNG UND EINSTELLUNG aufgeführt.

ANZIEHDREHMOMENTE DER SCHRAUBEN	
MÄHWERK	
Zentrale Messerschraube	**30 ± 3 Nm**
M12 Muttern auf Riemenscheiben des Mähantriebs	**45 - 55 Nm**
Schraube 10x25 KL 100 RIPP auf dem Arm der Spannrolle des Mähantriebsriemens	**55 - 65 Nm**
LENKUNG	
Schraube M8x30 des Lenkungsbereichs	**15 - 25 Nm**
M12 Mutter des Lenkungsbereichs	**35 - 45 Nm**
MOTOR	
Schraube der elektromagnetischen Kupplung	**60 - 70 Nm**
Schraube des Fahrriemenscheibenhalters	**25 - 35 Nm**

Wenn Sicherungsmuttern entfernt werden, müssen sie durch neue ersetzt werden.

LÄRM UND VIBRATION

UJ102					
Motor	**Drehzahl (min^{-1})**	**Angegebener Emissionsschalldruckpegel am Einsatzort LpAd (dB) EN ISO 5395-1**	**Garantierter Schallleistungspegel L_{WAG} (dB) gemäß Richtlinie 2000/14/EG**	**Angegebener Vibrationspegel ($m.s^{-2}$) EN ISO 53951**	
				den Gesamtschwingungen a_{wd}	**übertragen auf Hand - Arm a_{hvd}**
Loncin LC1P92F	2700	85+4	100	0,8+0,4	2,6+1,3
Loncin LC2P76F	2700	84+4	100	0,6+0,3	< 2,5
Loncin LC2P77F	2700	85+4	100	0,8+0,4	2,6+1,3
B&S Vanguard 23 HP (3867)	2700	84+4	100	1,6+0,6	< 2,5
B&S 7220 PXi (40U8), EXi (40N8)	2800	84+4	100	0,9+0,5	< 2,5
B&S 8240 PXi (44U6)	2800	84+4	100	1+0,5	< 2,5
B&S 8260 CXi (44C7)	2800	88+4	100	<0,5	< 2,5
B&S 8270 PXi (44U8)	2800	85+4	100	<0,5	2,5+1,3
Kawasaki FS 600V	2700	83+1	100	1,3+0,5	3,4+1,8
Kawasaki FS 691V	2700	86+4	100	<0,5	< 2,5
Kawasaki FS 651V	2700	84+4	100	<0,5	< 2,5

UJ110					
Motor	**Drehzahl (min^{-1})**	**Angegebener Emissionsschalldruckpegel am Einsatzort L_{pAd} (dB) EN ISO 5395-1**	**Garantierter Schallleistungspegel L_{WAG} (dB) gemäß Richtlinie 2000/14/EG**	**Angegebener Vibrationspegel ($m.s^{-2}$) EN ISO 53951**	
Loncin LC2P77F	2900	83 + 4	100	1,1+0,5	<2,5
B&S Vanguard 23 HP (3867)	2900	84 + 4	100	1,1+0,4	<2,5
B&S 7220 PXi (40U8), EXi (40N8)	2900	85 + 4	100	0,6+0,3	<2,5
B&S 8240 PXi (44U6)	2900	85 + 2	100	0,7+0,4	<2,5
B&S 8260 CXi (44C7)	2900	85 + 4	100	0,6+0,3	<2,5

UJ122					
Motor	**Drehzahl (min^{-1})**	**Angegebener Emissionsschalldruckpegel am Einsatzort L_{pAd} (dB) EN ISO 5395-1**	**Garantierter Schallleistungspegel L_{WAG} (dB) gemäß Richtlinie 2000/14/EG**	**Angegebener Vibrationspegel ($m.s^{-2}$) EN ISO 53951**	
Loncin LC2P77F	2800	87+4	105	0,9+0,4	< 2,5
B&S Vanguard 23 HP (3867)	2800	87+4	105	0,6+0,3	< 2,5
B&S 7220 PXi (40U8), EXi (40N8)	2800	88+4	105	0,8+0,4	< 2,5
B&S 8240 PXi (44U6)	2800	90+4	105	<0,5	2,9 + 1,5
B&S 8260 CXi (44C7)	2800	88+4	105	<0,5	< 2,5
B&S 8270 PXi (44U8)	2800	89+4	105	<0,5	< 2,5
Kawasaki FS 691V	2800	87+4	105	<0,5	< 2,5
Kawasaki FS 651V	2800	85+4	105	<0,5	< 2,5

Die gemäß EN ISO 5395-1 gemessenen Werte entsprechen den Werten gemäß EN 836+A4.

Erläuterungen:

Motoren	Getrieben
B&S 7220 PXi (40U8), EXi (40N8) = Briggs & Stratton V-TWIN 7000PXi/7000EXi SERIES B&S 8240 PXi (44U6) = Briggs & Stratton V-TWIN 8000PXi SERIES B&S 8260 CXi (44C7) = Briggs & Stratton SERIES 8 COMMERCIAL SERIES B&S 8270 PXi (44U8) = Briggs & Stratton V-TWIN 8000PXi SERIES B&S Vanguard 23 HP (3867) = Briggs & Stratton Vanguard 23 HP	TT46 = TUFF-TORQ K46 TT62 = TUFF-TORQ K62 TT664 = TUFF-TORQ K664 + KXH 10 HG T2 = Hydro-Gear T2 HG T3 = Hydro-Gear T3

2 ARBEITSSICHERHEIT UND UNFALLVERHÜTUNG

Dieser Mäher wurde in Übereinstimmung mit den für die Herstellung solcher Maschinen geltenden internationalen Normen und Vorschriften entwickelt und hergestellt. Die elektrischen Bauteile entsprechen den internationalen Vorschriften zum Schutz vor gefährlichen Berührungsspannungen. Alle elektrischen Bauteile verfügen entweder über eine von der Norm vorgeschriebene Abdeckung oder befinden sich in Gehäusen, deren Abdeckung den Vorschriften dieser Normen entspricht.

Wenn diese Maschine richtig und gemäß der Bedienungsanleitung verwendet wird, ist sie **sehr sicher**.

2.1 SICHERHEITSANWEISUNGEN

Die Person, die in erster Linie für ihre eigene Sicherheit und die Sicherheit anderer beim Betrieb des Aufsitzmähers verantwortlich ist, ist dessen Benutzer. Der Hersteller übernimmt keine Verantwortung für die Verletzung von Personen oder für Schäden an der Maschine und Umweltschäden, die daraus resultieren, dass die Maschine nicht gemäß allen Sicherheitsanweisungen in diesem Handbuch betrieben wird.

! **Wenn die Arbeitssicherheit nicht eingehalten und nicht alle Warnungen in diesem Handbuch beachtet werden, kann dieser Aufsitzmäher Hände oder Beine abtrennen oder Gegenstände ablenken und dadurch schwere Verletzungen oder den Tod von Personen, Beschädigung oder Zerstörung der Maschine oder eines ihrer Teile oder des Zubehörs verursachen.**

2.1.1 ALLGEMEINE SICHERHEITSHINWEISE

! Diese Maschine darf nur von einer Person über 18 Jahren, die dieses Handbuch gelesen hat, gefahren werden. Diese Maschine darf nie von Personen bedient, gewartet oder gepflegt werden, die für die jeweilige Aktivität nicht zuständig sind.

! Der Benutzer der Maschine ist für die Sicherheit von Personen in der Nähe des Arbeitsbereiches der Maschine verantwortlich.

! Es ist nicht gestattet, ohne schriftliche Zustimmung des Herstellers technische Modifikationen an der Maschine und deren Zubehör vorzunehmen. Nicht autorisierte Änderungen können zu gefährlichen Arbeitssicherheitsbedingungen und zum Erlöschen der Garantie führen.

! Beachten Sie alle Auflagen zur Brandsicherheit (➡ 2.4).

! Entfernen Sie keine Sicherheitsaufkleber oder Etiketten von der Maschine.

! Bleiben Sie nicht in der Nähe der Maschine oder unter ihr, wenn sie angehoben ist und nicht ausreichend gegen Herabfallen oder Umkippen in der angehobenen Position gesichert ist.

! Die Bestandteile des Grasfängers werden beansprucht und können beschädigt werden, wodurch die Funktion des Grasfängers beeinträchtigt wird und Gegenstände aus dem Grasfänger fallen können. Führen Sie daher regelmäßig eine Inspektion gemäß den Empfehlungen dieser Bedienungsanleitung durch.

! Schalten Sie immer das Mähwerk und den Motor aus und ziehen Sie den Schlüssel aus dem Zündschloss, wenn:
- Sie die Maschine reinigen
- Sie angesammeltes Gras aus dem Mähwerk entfernen
- Sie über einen Fremdkörper gefahren sind und es notwendig ist zu überprüfen, ob die Maschine beschädigt wurde, oder ob es notwendig ist, den Schaden zu beheben
- die Maschine ungewöhnlich stark vibriert und es notwendig ist, die Ursache der Vibrationen herauszufinden
- Sie den Motor oder andere bewegliche Teile reparieren (ziehen Sie auch die Kabel von den Zündkerzen ab)

2.1.2 KLEIDUNG UND SCHUTZMITTEL FÜR DEN FAHRER

! Bei der Bedienung der Maschine immer geeignete Arbeitskleidung tragen. Niemals locker sitzende Kleidung und kurze Hosen tragen.

! Bei der Bedienung der Maschine immer feste, geschlossene Schuhetragen, idealerweise mit rutschfesten Sohlen. Nie die Maschine mit Sandalen oder barfuß bedienen.

! Die in diesem Handbuch angegebenen Lärm- und Vibrationspegel am Arbeitsplatz des Bedieners (➡ 1.4) knüpfen eng an die Anforderungen der EU-Richtlinien 2003/10/EG (Lärmexposition) und 2002/44/EG (Vibrationsexposition) an, in denen die Bedingungen für die Verwendung persönlicher Schutzausrüstungen gegen Lärm und Vibrationen sowie die Reduzierung der Expositionszeit des Bedieners durch die Wahl geeigneter Arbeitspausen geregelt sind. **Der Maschinenhersteller empfiehlt, dass beim Betrieb der Maschine stets Gehörschutz getragen werden sollte. Die Nichtbeachtung dieser Anweisungen kann zu permanenten Gesundheitsschäden führen!**

2.1.3 BEVOR DIE MASCHINE BENUTZT WIRD

! Verwenden Sie den Aufsitzmäher nicht, wenn er beschädigt ist oder eine seiner Schutzvorrichtungen fehlt. Alle Abdeckungen und andere Schutzelemente müssen immer angebracht sein. Entfernen oder setzen Sie keine Schutzelemente der Maschine außer Betrieb. Die richtige Funktion dieser Elemente ist regelmäßig zu kontrollieren.

! Nach dem Konsum von Alkohol, Drogen oder Medikamenten, die Ihre Wahrnehmung beeinträchtigen, dürfen Sie nicht mit der Maschine arbeiten.

! Nicht mit der Maschine arbeiten, wenn Sie an Schwindel- oder Ohnmachtsanfällen leiden oder wenn Sie auf sonstige Weise geschwächt oder abgelenkt sind.

! Bevor Sie die Maschine in Betrieb nehmen, informieren Sie sich gründlich über alle Bedienelemente und sorgen Sie dafür, dass Sie diese so bedienen können, dass Sie, wenn nötig, den Motor sofort anhalten oder ausschalten können.

! Verstellen Sie nicht den Motorregler oder den Drehzahlbegrenzer des Motors.

! Bevor Sie mit der Maschine zu arbeiten beginnen, entfernen Sie alle Steine, Holzstücke, Drähte, Knochen, heruntergefallenen Äste und anderen Gegenstände, die während des Mähvorgangs abgelenkt werden könnten, von der zu mähenden Fläche. Tragen Sie dabei immer Schutzhandschuhe.

! Beheben Sie vor der weiteren Verwendung alle Mängel. Überprüfen Sie vor Arbeitsbeginn, dass die Riemen gespannt sind, die Messer scharf sind und dass der Bereich innerhalb des Mähwerks frei ist.

2.1.4 WÄHREND DER BENUTZUNG DER MASCHINE

! Die Maschine darf nicht für die Arbeit an Hängen mit einer Neigung von mehr als **12°** (**21 %**), und bei Verwendung des 4x4-Antriebs an Hängen mit einer Neigung von mehr als **15° (27 %)**, verwendet werden.

! Der Transport von Personen, Tieren oder Lasten direkt auf der Maschine ist verboten. Der Transport von Lasten ist nur auf Anhängern erlaubt, die vom Maschinenhersteller zugelassen sind.

! Auch beim Verlassen der Maschine für kurze Zeit immer den Schlüssel aus dem Zündschloss ziehen.

! Wenn Sie die Maschine aus dem Arbeitsbereich fahren, wo Sie mähen, deaktivieren Sie immer das Mähwerk und heben es in die Transportstellung.

! Halten Sie das Lenkrad beim Fahren immer mit beiden Händen fest. Seien Sie besonders vorsichtig beim Überqueren von Grasflächen und anderen Bodenunebenheiten - das Lenkrad kann sich aufgrund von Löchern, Unebenheiten, Stößen usw. spontan drehen.

! Behalten Sie den Bereich vor der Maschine immer gut im Auge. Achten Sie vor allem auf Hindernisse, damit Sie diesen rechtzeitig ausweichen können. Verfolgen Sie aufmerksam Vertiefungen (Löcher) im Gelände und andere versteckte Gefahrenquellen. Hindernisse können im hohen Gras leicht übersehen werden. Fahren Sie immer mit einer angemessenen Geschwindigkeit.

! Achten Sie besonders auf unübersichtliche Stellen wie Büsche, Bäume und ähnliche Hindernisse, hinter denen sich andere Personen, insbesondere Kinder, oder Tiere aufhalten könnten.

! Sobald Unbefugte den Mähbereich betreten, ist die Maschine sofort anzuhalten und das Mähwerk abzuschalten.

! Nicht in der Nähe von Materialstapeln, Löchern oder Böschungen mähen. Der Aufsitzmäher kann sich plötzlich überschlagen, wenn ein Rad über den Rand eines Loches oder eines Grabens oder über eine Kante fährt, die zusammenbricht.

! Bei der Arbeit Maulwurfshügel, Betonstützen, Baumstümpfe, Gartenbeet- und Fußwegrandsteine vermeiden, die nicht mit den Messern in Kontakt kommen dürfen, da sie sonst Schäden am Mähwerk und dem Maschinenmechanismus verursachen können.

! Bemühen Sie sich immer, in der Grasnarbe verborgene Gegenstände wie Rasensprenger, Pflöcke, Wasserventile, Fundamente, Stromkabel usw. zu umfahren. Fahren Sie niemals über diese Gegenstände.

! Beim Aufprall auf einen festen Gegenstand Mähwerk und Motor anhalten und ausschalten und die gesamte Maschine, vor allem die Lenkung, überprüfen. Notwendige Reparaturen vor der Wiederinbetriebnahme des Motor durchführen.

! Wenn möglich, die Maschine nicht auf nassem Gras einsetzen. Reduzierte Traktion kann zu Rutschgefahr führen.

! Vermeiden Sie Hindernisse (z. B. plötzliche Änderungen der Neigung eines Hangs, Gräben, usw.), wo die Maschine umkippen könnte.

! Versuchen Sie nicht, die Stabilität der Maschine zu erhalten, indem Sie auf den Boden treten.

! Die Maschine nur bei Tageslicht oder bei guter künstlicher Beleuchtung benutzen.

! Betreiben Sie das Gerät nicht bei Regen, Gewitter und vor allem nicht bei Blitzschlaggefahr. Blitze können schwere oder tödliche Verletzungen verursachen. Betreiben Sie die Maschine nicht, wenn sich ein Gewitter nähert und Blitze zu sehen oder Donner zu hören sind; suchen Sie einen sicheren Unterstand.

! Das Fahren der Maschine auf öffentlichen Straßen ist nicht erlaubt.

! Den Motor nicht in geschlossenen Bereichen laufen lassen. Die Abgase enthalten Stoffe, die geruchlos aber tödlich giftig sind.

! Halten Sie Ihre Hände oder Beine nicht unter die Abdeckung des Mähwerks. Halten Sie nie ein Körperteil in die Nähe der rotierenden oder beweglichen Teile der Maschine. Versuchen Sie nicht, Ihre Hände oder andere Gegenstände zu verwenden, um rotierende Schneidmesser zu stoppen oder zu verlangsamen!

! Den Motor nicht ohne Auspuffrohr starten.

! Konzentrieren Sie sich immer voll auf das Fahren und andere mit der Maschine durchgeführte Aktivitäten. Die häufigsten Ursachen für den Verlust der Kontrolle über die Maschine sind zum Beispiel:
- Der Verlust der Radtraktion.
- Überhöhte Geschwindigkeit, Nichtanpassen der Geschwindigkeit an aktuelle Gegebenheiten und Geländeeigenschaften.
- Plötzliches Bremsen, bei dem die Räder blockieren.
- Einsatz der Maschine für Zwecke, für die sie nicht konstruiert wurde.

2.1.5 NACH DER ARBEIT MIT DER MASCHINE

! Stellen Sie die Maschine immer auf einer ebenen Fläche ab. Vergewissern Sie sich vor dem Absteigen, dass die Maschine vollständig zum Stillstand gekommen ist. Denken Sie daran, dass es einige Sekunden dauert, bis sich die Schneidmesser nicht mehr drehen, nachdem der Motor abgestellt wurde. Halten Sie die Maschine und das Zubehör immer sauber und in gutem technischen Zustand.

! Die rotierenden Messer sind scharf und können Verletzungen verursachen. Beim Umgang mit den Messern immer Schutzhandschuhe tragen oder die Messer umwickeln.

! Überprüfen Sie regelmäßig die Muttern und Schrauben, die die Messer sichern, darauf, dass sie mit dem entsprechenden Drehmoment angezogen sind (➡ 6.3.6).

! Achten Sie besonders auf Sicherungsmuttern. Wenn die Mutter zum zweiten Mal gelöst wurde, ist ihre Sicherungsfähigkeit reduziert und sie muss durch eine neue ersetzt werden.

! Kontrollieren Sie regelmäßig alle Komponenten und wenn nötig ersetzen Sie diejenigen, die gemäß den Empfehlungen des Herstellers ersetzt werden müssen.

2.2 SICHERHEITSVORSCHRIFTEN FÜR DIE ARBEIT AN HÄNGEN

! Hänge sind die Hauptursache für Unfälle, Kontrollverlust über die Maschine oder nachfolgendes Umkippen, was jeweils zu schweren Verletzungen oder zum Tod führen kann. Das Mähen an Hängen erfordert immer ein erhöhtes Maß an Aufmerksamkeit. Wenn Sie nicht sicher sind oder es Ihre Fähigkeiten übersteigt, mähen Sie nicht an Hängen.

! Aufsitzmäher können an Hängen mit einer maximalen Steigung von bis zu **12° (21 %)** und beim Einsatz des 4x4-Antriebs an Hängen mit einer maximalen Neigung von **15° (27 %)** und nur in Richtung der Falllinie, also nach oben oder unten, eingesetzt werden. Weitere Informationen ➡ 5.5.4.

! Bei der Richtungsänderung ist erhöhte Vorsicht geboten. Nicht an einem Hang drehen, wenn es nicht absolut notwendig ist.

! Achten Sie auf Löcher, Wurzeln, unebenes Gelände. Unebenes Gelände kann dazu führen, dass die Maschine umkippt. Hohes Gras kann verborgene Hindernisse enthalten. Entfernen Sie daher im Voraus alle Fremdkörper von der zu mähenden Fläche.

! Wählen Sie eine solche Geschwindigkeit, dass Sie auf einem Hügel nicht stoppen müssen.

! Vorsicht beim Anbringen der Grasfangvorrichtung oder dem Herstellen anderer Verbindungen. Dies kann zu einer verringerten Stabilität der Maschine führen.

! Führen Sie alle Bewegungen am Hang langsam und gleichmäßig aus. Nehmen Sie keine plötzlichen Geschwindigkeits- oder Richtungsänderungen vor.

! Vermeiden Sie Anfahren oder Anhalten am Hang. Wenn die Räder ihre Traktion verlieren, schalten Sie den Messerantrieb ab und fahren Sie langsam den Hügel hinab.

! Fahren Sie an einem Hang sehr vorsichtig und langsam an, sodass die Maschine nicht "springt". Verringern Sie insbesondere die Fahrgeschwindigkeit auf ein Minimum, wenn Sie einen Hügel hinunterfahren, um die Motorbremse zu nutzen.

2.3 SICHERHEIT VON KINDERN

i Wenn der Bediener des Aufsitzmähers nicht auf die Anwesenheit von Kindern vorbereitet ist, können tragische Unfälle passieren. Die Bewegung eines Aufsitzmähers zieht die Aufmerksamkeit von Kindern auf sich. Gehen Sie niemals davon aus, dass Kinder an dem Ort bleiben, an dem Sie sie das letzte Mal gesehen haben.

! Lassen Sie Kinder nicht ohne Aufsicht in Bereiche, in denen Sie Gras mähen.

! Seien Sie immer bereit - wenn sich Ihnen Kinder nähern, schalten Sie das Gerät aus.

! Beim Vorwärts- und Rückwärtsfahren nach hinten und auf den Boden schauen.

! Transportieren Sie nie Kinder. Sie können herunterfallen und sich schwer verletzen, oder sie können die Bedienung des Aufsitzmähers gefährlich stören. Erlauben Sie Kindern nie, die Maschine zu bedienen.

! Seien Sie besonders aufmerksam an Orten mit eingeschränkter Sicht (in der Nähe von Bäumen, Sträuchern, Mauern, usw.).

2.4 FEUERSICHERHEIT

Beim Rückwärtsfahren des Aufsitzmähers ist es notwendig, sich an die Grundlagen und Vorschriften für Arbeitssicherheit und Brandschutz im Zusammenhang mit der Arbeit mit dieser Art von Maschine zu halten.

! Entfernen Sie regelmäßig brennbare Stoffe (trockenes Gras, Blätter, usw.) aus dem Bereich um Auspuff, Motor, Batterie und überall dort, wo sie in Kontakt mit Benzin oder Öl kommen und anschließend Feuer fangen und so zu einem Brand der Maschine können.

! Lassen Sie den Motor des Aufsitzmähers abkühlen, bevor Sie ihn an einem geschlossenen Ort parken.

! Seien Sie besonders aufmerksam bei der Arbeit mit Benzin, Öl und anderen brennbaren Substanzen. Diese sind sehr leicht entzündliche Stoffe und ihre Dämpfe sind explosiv. Bei dieser Arbeit nicht rauchen. Nie den Tankdeckel abdrehen und Benzin nachfüllen, während der Motor läuft, wenn der Motor heiß ist oder wenn sich die Maschine an einem geschlossenen Ort befindet.

! Vor dem Einsatz Benzinleitungen überprüfen und das Benzin nicht bis zum Tankeinfüllstutzen auffüllen. Die von Motor oder Sonne erzeugte Wärme und die Ausdehnung des Benzins kann zum Überlaufen des Benzins und nachfolgendem Brand führen. Zur Lagerung brennbarer Stoffe speziell konzipierte Behälter verwenden. Lagern Sie nie einen Kanister mit Benzin oder die Maschine selbst in einem Gebäude in der Nähe einer Wärmequelle. Seien Sie besonders aufmerksam bei der Arbeit mit der Batterie. Das Gas im Inneren der Batterie ist hoch explosiv, daher nicht in der Nähe der Batterie rauchen und keine offene Flamme verwenden, um schwere Verletzungen zu vermeiden.

2. 5 GEFAHRENBEREICHE DER MASCHINE - RESTRISIKEN

! Das Mähwerk ist so konstruiert, dass es bei ordnungsgemäßem Betrieb und in einwandfreiem Zustand weder den Bediener noch die Umgebung gefährdet. Dennoch können bei Betrieb, Wartung und Einstellung Situationen entstehen, die für den Bediener eine Gefahrenquelle darstellen, wenn er sie nicht kennt und die hier aufgeführten Sicherheitshinweise nicht beachtet. Bei diesen

Gefahren handelt es sich um so genannte Restgefahren, d. h. um Gefahren, die auch dann noch bestehen, wenn alle Vorsichts- und Schutzmaßnahmen berücksichtigt und umgesetzt wurden. Restrisiken entstehen bei Betrieb, Wartung und Reparatur der Maschine. Daher muss sich jede Person, die mit der Maschine in Berührung kommt, dieser Risiken bewusst sein und alle Empfehlungen befolgen, um sie zu minimieren.

MÄHMESSER

! Die rotierenden Mähmesser sind sehr scharf, und es besteht die Gefahr schwerer Verletzungen der Gliedmaßen, wenn sie mit ihnen in Berührung kommen. Halten Sie Ihre Hände oder Beine nicht unter die Abdeckung des Mähwerks. Halten Sie nie ein Körperteil in die Nähe der rotierenden oder beweglichen Messer. Versuchen Sie nicht, Ihre Hände oder andere Gegenstände zu verwenden, um rotierende Mähmesser zu stoppen oder zu verlangsamen!

BEWEGLICHE UND HEISSE TEILE

! Wenn der Motor läuft, drehen sich Teile, die schwere Verletzungen an Körperteilen verursachen können. Seien Sie daher besonders vorsichtig, wenn Sie Maschinenteile unter der Haube oder unter der angehobenen Maschine warten und einstellen, und nähern Sie sich beweglichen Teilen niemals mit irgendeinem Körperteil. Außerdem darf die Wartung und Instandhaltung dieser Teile nur von einer Person durchgeführt werden, die mit den Prinzipien der Bewegungen dieser Teile vollkommen vertraut ist. Während des Betriebs werden die Maschinenteile unter der Haube heiß und können bei Berührung mit einem ungeschützten Körperteil schwere Verbrennungen verursachen. Lassen Sie die Maschine daher immer abkühlen, bevor Sie die Haube für Wartungs- oder Servicearbeiten öffnen, und tragen Sie zur Sicherheit Schutzhandschuhe.

FAHRERSITZ

! Es besteht Sturz- oder Rutschgefahr durch Unachtsamkeit am Bedienungsplatz. Seien Sie immer vorsichtig, wenn Sie auf die Maschine auf- oder absteigen. Weitere Risiken für den Bediener sind Ermüdung, Stress oder Fehlverhalten aufgrund von Arbeitsüberlastung, unzureichender Beleuchtung des Mähbereichs oder Lärm während des Betriebs. Tragen Sie daher immer einen Gehörschutz, überanstrengen Sie sich nicht und machen Sie Pausen, wenn Sie die Maschine bedienen.

KRAFTSTOFFTANK

! Der Kraftstoff im Tank ist ein leicht entzündlicher Stoff, dessen Dämpfe explosiv sind. Bei Arbeiten mit Kraftstoff oder in der Nähe des Kraftstofftanks (auch wenn dieser geschlossen ist) niemals rauchen oder mit offener Flamme oder Gegenständen, die hohe Temperaturen erzeugen, hantieren.

3 VORBEREITEN DER INBETRIEBNAHME

Dieses Kapitel richtet sich in erster Linie an das Servicepersonal des Händlers, das die Maschine im Rahmen des Kundendienstes für den Benutzer vorbereitet.
Wenn Sie Ihre Maschine bereits montiert und betriebsbereit erhalten haben, gehen Sie direkt zu Kapitel 4.
Wenn Sie Ihr Gerät selbst ausgepackt haben, müssen Sie es gemäß den Anweisungen in diesem Kapitel für den Betrieb vorbereiten.
Wenn Sie unsicher sind oder nicht über ausreichende Ausrüstung, Werkzeuge oder Erfahrung verfügen, zögern Sie nicht, Ihren Maschinenhändler um Unterstützung zu bitten.
Wir empfehlen, dass alle Montagearbeiten von mindestens zwei Personen durchgeführt werden.

3.1 AUSPACKEN UND KONTROLLE DES INHALTS

Der selbstfahrende Mäher wird auf einer Palette in einer Holzplattenverpackung geliefert. Baugruppen, die aus Transportgründen demontiert werden mussten, sind in einer separaten Verpackung verpackt.

Überprüfen Sie sofort nach der Lieferung, ob der verpackte Aufsitzmäher beschädigt ist. Informieren Sie bei Beschädigungen das Transportunternehmen. Wenn die Reklamation nicht rechtzeitig eingereicht wird, können keine Ansprüche geltend gemacht werden.
Überprüfen Sie, ob das Modell der Maschine der Bestellung entspricht. Bei einer Unregelmäßigkeit lassen Sie die Maschine verpackt und melden die Diskrepanz unverzüglich dem Lieferanten.

3.2 TRANSPORT DER GELIEFERTEN WARE

Transportieren Sie die verpackte Ware nur mit einem Gabelstapler oder Hubwagen. Schieben Sie die Schienen des Wagens in die Löcher der Palette und bringen Sie die Maschine an den gewünschten Montage- oder Lagerort. Transportieren Sie immer nur eine Packung auf einmal.

Mindesttragfähigkeit des Transportgeräts: **500 kg**

Die Holzlatten sind nicht für das Anheben mit einem Kran bestimmt.
Das Transportgerät darf nur von Personen bedient werden, die im Umgang mit dem Gerät entsprechend befugt und erfahren sind.
Aufgrund des hohen Gewichts der verpackten Maschine empfehlen wir, dass der Transport von mindestens zwei Personen durchgeführt wird.

3.3 LAGERUNG VOR DEM AUSPACKEN

Wenn Sie das Gerät nicht sofort nach der Lieferung auspacken und aufstellen, lagern Sie es unter den folgenden Bedingungen:
- Bewahren Sie das Gerät in der Originalverpackung an einem trockenen Ort auf und schützen Sie es vor Witterungseinflüssen, die die Verpackung beschädigen und zu Wertminderungen führen könnten.
- Drehen Sie den Holzverschlag nicht auf die Seite oder gar mit der Unterseite nach oben. Stellen Sie auf die Verpackung keine Gegenstände, aus denen Flüssigkeiten auslaufen könnten.
- Montieren Sie die Maschine nicht von der Palette, kippen Sie sie nicht auf die Seite und kippen Sie sie nicht schräg an.
- Legen Sie keine anderen Gegenstände oder Materialien auf das verpackte Gerät.
- Wenn Sie mehrere verpackte Maschinen lagern, dürfen maximal zwei Verpackungen übereinander gestapelt werden.

Parameter des Lagerorts:

Temperatur	von -10 °C bis +35 °C
Luftfeuchtigkeit	<80 % bei 21 °C
Saubere Luft	Staubfreie Umgebung
Andere	Trockene Lagerräume

3.4 AUSPACKEN

- Entfernen Sie zunächst die Holzplatten mit einem geeigneten Werkzeug (Brecheisen, Hammer usw.) von der Verpackung, nehmen Sie alle einzeln verpackten Einheiten heraus und entfernen Sie schließlich alle Befestigungen und Verpackungsmaterialien. Achten Sie darauf, dass kein Teil der Maschine beschädigt wird.
- Führen Sie eine Sichtprüfung der Maschine und der einzelnen Teile auf eventuelle Transportschäden durch. Kontaktieren Sie bei jeglicher Art von Schäden sofort den Lieferanten, Fahren Sie nicht mit der Zusammensetzung der Maschine fort.

EINZELN VERPACKTE BAUGRUPPEN

Packen Sie die folgenden einzeln verpackten Baugruppen aus:
- Lenkrad
- Sitz
- Sitzlehnen
- Dokumentation (siehe folgender Abschnitt)
- Die Grasfangvorrichtung (teilweise demontiert in einem Karton), mit Scharniere und Verbindungsmaterial)

ENTSORGUNG DER VERPACKUNGSMATERIALIEN

Sorgen Sie dafür, dass das Verpackungsmaterial nach dem Auspacken aller Teile ordnungsgemäß entsorgt wird. Entsorgen Sie das Gerät gemäß dem in Ihrem Land geltenden Abfallgesetz.

Wenn Sie sich nicht sicher sind, wie die Entsorgung erfolgen soll, sollten Sie sich an ein Fachunternehmen wenden.

3.5 DOKUMENTATION FÜR DIE MASCHINE

Die folgende Dokumentation wird mit dem Gerät geliefert:
- Packliste
- Bedienungsanleitung
- Bedienungsanleitung des Motors
- Anleitung des Akkumulators
- Kundendienstheft

3.6 LAGERUNG VOR DEM AUSPACKEN

Aus technischen Gründen wird die Maschine durch den Verkäufer (entsprechend der folgenden Anleitung) für den Betrieb vorbereitet.

Bevor Sie mit der Installation beginnen, entfernen Sie alle abdeckenden Schutzmaterialien, stellen Sie den Mäher auf eine ebene Fläche und richten Sie die Vorderräder in gerade Richtung aus.

3.6.1 SITZ, LENKRAD UND BATTERIE

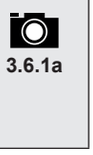
3.6.1a

a) Befestigen des Sitzes an der gekippten Konsole:
- Kippen Sie die Sitzkonsole (**1**) ca. 90° nach oben.
- Setzen Sie in die Löcher der kleinen Platte (**2**) Schrauben (**3**) ein und legen Sie die Platte von der Unterseite der Konsole her gegen die linke Nut.
- Schieben Sie die große Platte (**4**) von der Oberseite der Konsole her auf die Schrauben (**3**).
- Setzen Sie den Sitz gegen die Konsole und befestigen Sie ihn mit Schrauben (**3**). Ziehen Sie die Schrauben nur leicht an, da der Sitz zu diesem Zeitpunkt beweglich bleiben muss.

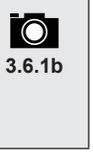
3.6.1b

b) Installieren des Sitzschiebemechanismus:
- Schieben Sie den Sitzpositionierungsmechanismus (**5**) in die Kante der inneren Öffnung der Konsole.
- Setzen Sie die Platte (**6**) von der Unterseite der Konsole her gegen den Mechanismus und führen Sie die Schrauben (**7**) in die Löcher ein. Ziehen Sie sie leicht an.
- Stellen Sie die Sitzposition ein und ziehen Sie die Schrauben (**3**) und (**7**) fest.
- Klappen Sie den Sitz mit der Konsole in die Arbeitsposition und stellen Sie den Sitz mit dem Hebel des Verschiebemechanismus in eine für Ihren Körper geeignete Position.


3.6.1c

c) Anschluss des Kabels des Sicherheitsschalters:
- Klappen Sie den Sitz mit der Konsole zurück.
- Führen Sie den Sensor in das Loch an der Unterseite des Sitzes ein und sichern Sie ihn durch Drehen im Uhrzeigersinn. Wenn das Stromkabel nicht mit den Anschlüssen des Schalters verbunden ist, schließen Sie diese an.


3.6.1d

d) Installation des Lenkrads:
- Die Lenkradsäule (1) hat zwei Löcher, mit denen das Lenkrad in zwei Höhenpositionen eingestellt werden kann. Wählen Sie das Loch je nach Ihrer Körpergröße aus, so dass Sie bequem sitzen. Setzen Sie das Lenkrad auf die Lenkradsäule und drehen Sie es so, dass das Loch (2) im Lenkrad und das ausgewählte Loch in der Lenkradsäule übereinstimmen. Setzen Sie dann den Stift (3) in das Loch ein und schlagen Sie ihn mit einem Hammer ein.
- Stellen Sie bei Bedarf die Neigung des Lenkrads mit dem Klemmhebel (4) ein. Lösen Sie den Hebel in Ihre Richtung, stellen Sie das Lenkrad in die gewünschte Position und stellen Sie den Hebel in der Rückrichtung fest.

Wenn Ihre Maschine mit einem Sitz mit Armlehnen ausgestattet ist, installieren Sie die Armlehnen gemäß der Bedienungsanleitung des Sitzherstellers. Diese Anleitung wird zusammen mit der anderen Dokumentation geliefert, die zu der Maschine gehört.


3.6.1e

e) Anschließen der Batterie:
- Heben Sie die Abdeckung unter dem Lenkrad ab. Die Batterie befindet sich im Bereich der Abdeckung.
- Lösen Sie die Schrauben an den Polanschlüssen der Batterie.
- Das **rote Kabel**am (**+**) Pol der Batterie anschließen und mit der Schraube befestigen.
- Das **braune Kable** am (**-**) Pol der Batterie anschließen und mit der Schraube befestigen.

Wenn Sie die Batterie anschließen, schließen Sie immer zuerst das Pluskabel (+) an.
Die Lage der Pole kann je nach Batteriehersteller variieren. Prüfen Sie daher immer zuerst, an welcher Seite welcher Pol liegt.
Beachten Sie bei der Inbetriebnahme der Batterie die Hinweise im mitgelieferten Batteriehandbuch. Beachten Sie alle Sicherheitshinweise des Herstellers.

In Ausnahmefällen ist es möglich, dass aus Transportgründen die Stoßstangenleiste der Maschine gelöst ist und in Richtung Sitz zurückrutscht. Gehen Sie in einem solchen Fall folgendermaßen vor:

3.6.1f

f) Einpassen der Stoßstangenleiste in der richtigen Position:

- Öffnen Sie die Haube.
- Schieben Sie die Konsolen der Stoßstangenleiste vom Sitz weg – die richtige Position ist eindeutig auf dem Rahmen markiert.
- Ziehen Sie die Schrauben der Konsolen auf beiden Seiten der Maschine fest und schließen Sie die Haube.

3.6.2 GRASFANGVORRICHTUNG

Die Grasfangvorrichtung wird in einer separaten Verpackung geliefert. Aus Transportgründen sind einige der Teile demontiert und müssen zuerst montiert werden.

AUSPACKEN UND INHALT DER PACKUNG

Entfernen Sie das gesamte Verpackungsmaterial und ordnen Sie die ausgepackten Teile übersichtlich gemäß Abbildung 3.6.2a.

3.6.2a

1) Deckel mit oberem Rahmen und Beutel
(2) Boden
(3) Vorderes Rohr
(4) Hinteres Rohr
(5) Kontaktfeder für Sensor für volle Grasfangvorrichtung
(6) Untere Stützen
(7) Oberer Deckelgriff
(8) Auskipphebel
(9) Scharniere Grasfangvorrichtung
(10) Untere Zugvorrichtung (für Anhänger)
(11) Verbindungsmaterial

In der Verpackung des Grasfängers sind ebenfalls Ersatzscherstifte für die Mähmesser (4 Stück) enthalten. Bewahren Sie diese Stifte für eine spätere Verwendung auf.

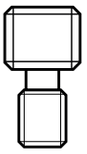

ANSICHT DES MONTIERTEN GRASFÄNGERS

Die Positionen entsprechen der Nummerierung in Abbildung **3.6.2a**.

3.6.2b

(1) Deckel mit oberem Rahmen und Beutel
(2) Boden
(3) Vorderes Rohr
(4) Hinteres Rohr
(5) Kontaktfeder für Sensor für volle Grasfangvorrichtung
(6) Untere Stützen
(7) Oberer Deckelgriff
(8) Auskipphebel

INSTALLATION DER GRASFANGVORRICHTUNG

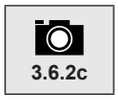
3.6.2c

- Schrauben Sie das vordere Rohr unter dem Deckel des oberen Rahmens an.


3.6.2d

- Befestigen Sie die Kontaktfeder für den Sensor für volle Grasfangvorrichtung auf der linken Seite der oberen Rahmenplatte.


3.6.2e

- Schrauben Sie das hintere Rohr in die Grasfangvorrichtung ein. Für den Grasfänger mit einem Volumen von 320 l verwenden Sie die Löcher näher am vorderen Rohr, für den Grasfänger mit einem Volumen von 380 l die Löcher weiter entfernt vom vorderen Rohr.

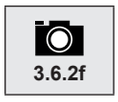
3.6.2f

- Kippen Sie die Grasfangvorrichtung um 90o und schrauben Sie die unteren Stützen von der Unterseite an. Befestigen Sie eine Seite der Stützen am vorderen Rohr und die zweite Seite am hinteren Rohr. Für die Grasfangvorrichtung 320 l sind zwei Klammern zu verwenden, für die Grasfangvorrichtung 380 l drei Klammern.

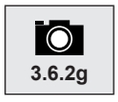
3.6.2g

- Kippen Sie die Grasfangvorrichtung um 90 und schrauben Sie die unteren Stützen von der Unterseite an. Befestigen Sie eine Seite der Stützen am vorderen Rohr und die zweite Seite am schrägen Rohr. Für die Grasfangvorrichtung **320 l** sind zwei Klammern zu verwenden, für die Grasfangvorrichtung **380 l** drei Klammern.

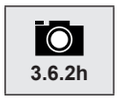
3.6.2h

- Legen Sie den oberen Griff von oben an den Deckel an und schrauben Sie ihn von der Unterseite mit zwei Schrauben mit Unterlegscheiben an, die von unten in die Nuten der Deckelverstärkung eingesetzt werden.


3.6.2i

- Setzen Sie den Auskipphebel in das Loch im Deckel der Grasfangvorrichtung ein.
- Schrauben Sie eine Schraube von außen in das Loch am unteren Ende des Hebels.


3.6.2j

- Schrauben Sie die Scharniere der Grasfangvorrichtung (1) auf die hintere Platte. Verwenden Sie zu diesem Zweck die Montagemarkierungen auf der Platte, die die richtige Position der Zugvorrichtungen anzeigen.
- Schrauben Sie nur die untere Zugvorrichtung an (2), wenn Sie einen Anhänger verwenden wollen (optionales Zubehör).

EINSTELLUNG DER POSITION GRASFANGVORRICHTUNG NACH DER INSTALLATION


3.6.2k

- Hängen Sie den Grasfänger in die Aufhängung (1) in der Rückwand der Maschine ein.
- Überprüfen Sie die Flucht des Grasfängers mit den Kotflügeln. Die Spitzen der auf dem Grasfängerdeckel und der Maschinenhaube eingeprägten Pfeile müssen einander gegenüberliegen, und zwischen dem Grasfänger und der Rückwand darf nur ein Spalt von höchstens 3 mm entstehen.


3.6.2l

- Wenn der Grasfänger nicht in der Flucht steht, sind die Aufhängungen (1) nicht in der richtigen Position.
- Entfernen Sie den Grasfänger und verstellen Sie die Position der Aufhängungen in die entsprechende Richtung, so dass die Flucht mit der Maschine erreicht wird:
  - Lösen Sie die Schrauben (A), um die Zugvorrichtungen nach oben und unten zu bewegen
  - Lösen Sie die Schrauben (B), um die Zugvorrichtungen nach vorn und hinten zu bewegen
- Ziehen Sie nach der Einstellung die Schrauben fest, hängen Sie den Grasfänger wieder ein und überprüfen Sie die korrekte Position.
- Überprüfen Sie auch die Position der Kontaktfeder für den Sensor für volle Grasfangvorrichtung (10) – die Feder muss den Schalter (C), berühren, da das Mähwerk ansonsten nicht funktioniert.

3.7 KONTROLLEN VOR DER INBETRIEBNAHME

3.7.1 KONTROLLE DES MOTORÖLS


3.7.1

- Stellen Sie die Maschine auf eine waagerechte Fläche.
- Öffnen Sie die Motorhaube und suchen Sie den Ölmessstab. Je nach Motortyp befindet sich der Ölmessstab entweder auf der linken oder rechten Seite des Motors.
- Schrauben Sie den Ölmessstab heraus, wischen Sie ihn mit einem trockenen Tuch sauber und setzen Sie ihn wieder ein. Schrauben Sie ihn dann wieder heraus und kontrollieren den Ölstand. Der Ölstand muss zwischen den beiden Markierungen am Messstab liegen. Wenn er es nicht ist, füllen Sie Motoröl nach, bis die obere Marke erreicht ist.

Eine genauere Beschreibung, einschließlich der Ölsorte, finden Sie in der separaten Anleitung des Motorherstellers.

3.7.2 ÜBERPRÜFUNG DER BATTERIE

Überprüfen Sie den Ladezustand der Batterie gemäß ihrer Bedienungsanleitung. Beachten Sie alle Anweisungen des Herstellers, insbesondere beim Überprüfen und beim Aufladen der Batterie.

3.7.3 KRAFTSTOFF IN DEN TANK EINFÜLLEN

Je nach Ausführung der Maschine befindet sich der Tank entweder vorn unter der Motorhaube oder im linken Kotflügel. Das Fassungsvermögen des Tanks ist in den technischen Daten angegeben. Der Kraftstofftyp ist in der Bedienungsanleitung des Motors angegeben

Verwenden Sie nur den in der Bedienungsanleitung des Motors vorgeschriebenen Kraftstoff. Defekte, die durch die Verwendung von falschem Kraftstoff verursacht wurden, sind nicht durch die Garantie abgedeckt.
Tanken Sie nur bei stehendem und kaltem Motor. Füllen Sie den Kraftstofftank an einem gut belüfteten Ort.
Beim Umgang mit Kraftstoff nicht essen, rauchen oder offene Flammen verwenden.
Zum Befüllen einen zum Nachfüllen von Kraftstoff ausgelegten Trichter verwenden.
Beachten Sie die maximal zulässige Tankmenge, d.h. der Kraftstoff darf bis zum unteren Pegel des Einfüllstutzens stehen. Füllen Sie den Kraftstofftank nie über diesen Pegel auf.
Stellen Sie sicher, dass beim Tanken kein Kraftstoff verschüttet wird. Verschütteter Kraftstoff kann sehr leicht Feuer fangen. Wenn Kraftstoff verschüttet wird, die Stelle gründlich trocken wischen.
Kraftstoffe außerhalb der Reichweite von Kindern aufbewahren.
Starten Sie die Maschine niemals ohne aufgeschraubten Tankdeckel.

Vorgehen beim Tanken:

- Öffnen Sie den Tankdeckel. Öffnen Sie ihn langsam, da aufgrund von Benzindämpfen im Tank Überdruck herrschen kann.
- Setzen Sie einen Trichter in die Tanköffnung ein und beginnen Sie, Kraftstoff aus dem Kanister zu gießen. Der Kraftstoffstand darf unter keinen Umständen über dem unteren Pegel des Einfüllstutzens liegen.
- Nach dem Auffüllen des Kraftstofftanks immer den Bereich um die Tanköffnung und die Tanköffnung selbst trocken wischen. Dabei sollte auch der Zustand der Kraftstoffleitungen überprüft werden.

Es wird empfohlen, regelmäßig auch den eigentlichen Tank zu reinigen, da Verunreinigungen im Kraftstoff zu Fehlfunktionen des Motors führen können.

3.7.4 KONTROLLE DES REIFENLUFTDRUCKS

Bevor Sie die Maschine in Betrieb nehmen, überprüfen Sie den Luftdruck in den Reifen.

Der Luftdruck **in den Vorder- und Hinterreifen** muss im Bereich **80 - 140** kPa liegen.

Der Unterschied zwischen den einzelnen Reifen darf **± 10 KPa** betragen.

Überschreiten Sie nicht den auf den aktuell verwendeten Reifen angegebenen Höchstdruck.

3.7.5 ÜBERPRÜFUNG DES ÖLSTANDS IM HYDRAULIKKREIS (NUR BEI MASCHINE UJ102 4X4)


3.7.5

Die Maschine UJ102 4x4 ist mit einem entlüfteten Hydraulikkreislauf und mit einem Ausgleichsbehälter mit der vorgeschriebenen Menge Öl ausgestattet. Der Ölstand im Tank kann während des Transports sinken. Der Ausgleichstank befindet sich unter der Abdeckhaube an der Lenksäule.

- Prüfen Sie, ob der Ölstand zwischen den beiden Marken des Tanks liegt und füllen Sie gegebenenfalls die erforderliche Menge des vorgeschriebenen Öls nach (➡ 6.3.16).

Wischen Sie den Bereich um die Tanköffnung und die Tanköffnung selbst sauber. Reinigen Sie auch regelmäßig den gesamten Tank, da Schmutz im Öl die Lebensdauer des Ölfilters reduziert und möglicherweise zu einer Fehlfunktion führen kann.

3.7.6 HYDRAULIKKREIS ENTLÜFTEN (NUR BEI MASCHINE UJ102 4x4)

Das Hydrauliksystem ist während der ersten Fahrtstunden der Maschine vollständig entlüftet – wir empfehlen, die Maschine bei leichter Belastung 1 bis 2 Stunden "einzufahren". Sollte sich beim ersten "Einfahren" die Eigenschaft des Hydrofongeräuschs ändern, kann Luft in die Vorderachse eingedrungen sein. Die Luft kann durch Lösen des Stopfens links und rechts an der Vorderachse abgelassen werden. Wenn das Öl kontinuierlich zu fließen beginnt, ziehen Sie den Stopfen wieder fest.

3.7.7 ÜBERPRÜFUNG DER DICHTHEIT DES HYDRAULIKKREISES (NUR BEI MASCHINE UJ102 4x4)

Führen Sie eine Sichtprüfung des Hydraulikkreislaufs auf Ölleckagen durch, insbesondere an den Stellen, an denen Verschraubungen am Getriebe angeschlossen sind. Wenn Sie Lecks entdecken, informieren Sie Ihre Kundendienststelle.

3.7.8 DIE MASCHINE VON DER PALETTE FAHREN

Nachdem alle in den vorangegangenen Kapiteln erwähnten Montagearbeiten und Kontrollen durchgeführt worden sind, kann die Maschine von der Palette gefahren werden. Stellen Sie zu diesem Zweck geeignete Rampen vor die Vorderräder der Maschine.

- Starten Sie die Maschine wie unter Kapitel 5.2 STARTEN DES MOTORS beschrieben und fahren Sie die Maschine langsam und vorsichtig von der Palette. Fahrt mit der Maschine siehe Kapitel 5.5 FAHRT MIT DER MASCHINE.
- Die Maschine kann auch ohne Anlassen von der Palette gefahren werden. Schalten Sie hierzu den Hinterradantrieb aus. Für weitere Einzelheiten siehe 4.2 BESCHREIBUNG UND FUNKTION DER BEDIENELEMENTE / (21) UND (22) HEBEL BY-PASS – FREIE BEWEGUNG DER HINTERRÄDER.



Wenn Sie sich dafür entscheiden, die Maschine mit Hilfe des Bypasses von der Palette zu fahren, achten Sie darauf, dass die Maschine beim Abfahren von der Rampe nicht zu weit rollt und Personen oder Raumeinrichtungen trifft.

4 BEDIENUNG DER MASCHINE

4.1 LAGE DER HAUPTBEDIENELEMENTE UND ANZEIGEN



4.1a

(1) Gashebel

(2) Informationsfeld (optionales Zubehör)

(3) 12V Steckdose (optionales Zubehör)

(4) Schalter AUT/MAN - Steuerung der Mähfunktion, wenn die Grasfangvorrichtung voll ist (optionales Zubehör)

(5) Aktivierungsschalter Mähwerk

(6) Deaktivierung der Rückzugsfunktion des Mähwerks beim Rückwärtsfahren

(7) Hauptschalter

(8) Summer

(9) Feststellbremse

(10) Temporegler (optionales Zubehör)

(11) Choke

(12) Bremspedal und Anzeigeleuchte für Feststellbremse

(13) Pedal Differentialsperre

(14) Bremspedal

(15) Pedal Rückwärtsfahrt

(16) Pedal Vorwärtsfahrt

(17) Mulchklappenhebel

(18) Hebel zur Höhenverstellung des Mähwerks

(19) Hebel zum Feststellen der Mähwerksposition

(20) Auskipphebel Grasfangvorrichtung

(21) Leerlaufhebel für das Getriebe K62

(22) Leerlaufhebel für das Getriebe K46

(23) Klappe Grasfangvorrichtung voll

(24) Feder, um die Grasfangvorrichtung bei Geländefahrten in Position zu halten

(25) Sensor für die Feder für volle Grasfangvorrichtung

4.2 BESCHREIBUNG UND FUNKTIONEN DER BEDIENELEMENTE

Die dargestellte Lage der Steuerelemente kann je nach gewählter Maschinenkonfiguration von der tatsächlichen Lage abweichen.

(1) GASHEBEL

Dient zur Regulierung der Drehzahl. Er hat die folgenden drei Stellungen:

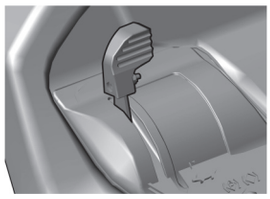

CHOKE*	Starten eines kalten Motors
MAX	Maximale Drehzahl
MIN	Minimale Drehzahl (Leerlauf)

* Nur bei Maschinen mit den Motoren BS15, BS17, KO15, TE17 und HO16

(2) INFORMATIONSFELD (optionales Zubehör)

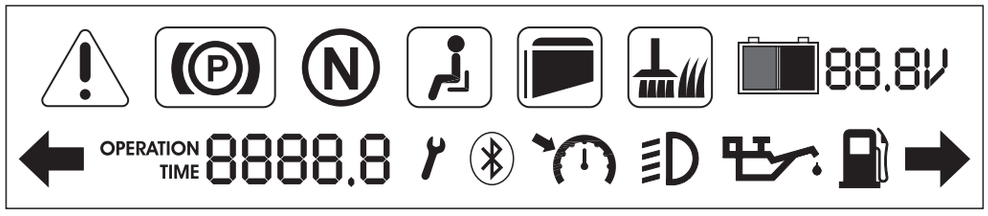

Das Informationspaneel enthält ein Display und Kontrollleuchten, die zusammen den Status der Hauptfunktionen der Maschine anzeigen und die folgenden grundlegenden Informationen abbilden.

	WARNDREIECK Leuchtet auf, wenn die Bedingungen für den Start oder das Anschalten des Mähwerks nicht erfüllt sind.
	FESTSTELLBREMSE UND BETRIEBSBREMSE Leuchtet: bei durchgedrücktem Bremspedal oder angezogener Feststellbremse. Blinkt und gleichzeitig leuchtet das Warndreieck: Startbedingung nicht erfüllt (Bremspedal betätigen).
	LEERLAUFKONTROLLLEUCHTE Blinkt und gleichzeitig leuchtet das Warndreieck: Startbedingung nicht erfüllt (Fahrpedal freigeben).
	ANWESENHEIT DES BEDIENERS Leuchtet: Bediener nicht anwesend. Blinkt und gleichzeitig leuchtet das Warndreieck: Startbedingung nicht erfüllt (setzen Sie sich auf den Sitz).
	KONTROLLLEUCHTE ZUR ANZEIGE DES EINGEHÄNGTEN GRASFÄNGERS UND SEINES FÜLLSTANDS Blinkt gleichzeitig mit der Kontrollleuchte des Mähwerks: Das Mähwerk wurde wegen vollem Korb automatisch angehalten (AUT-Funktion). Blinkt und gleichzeitig leuchtet das Warndreieck: Startbedingung des Mähwerks nicht erfüllt (Grasfangkorb einsetzen).
	MÄHWERK Leuchtet: Das Mähwerk ist aktiviert. Blinkt und gleichzeitig leuchtet das Warndreieck: Startbedingung nicht erfüllt (Mähwerk ausschalten). Blinkt nach Ausschalten des Mähwerks: Auslaufen des Mähwerks.
88.8V	**AUFLADEN DER BATTERIE*** Der Zahlenwert zeigt die aktuelle Spannung der Batterie an. Leeres Piktogramm: Die Batterie ist in Ordnung (12,6-14 V) und wird ordnungsgemäß nachgeladen. Blaue Farbe: Batteriespannung beträgt über 14V, wenn dieser Zustand längere Zeit anhält, während die Maschine in Betrieb ist, überprüfen Sie das Aufladesystem des Motors. Rote Farbe: Niedrige Batteriespannung (bis zu 12,6 V), überprüfen Sie das Lichtmaschine des Motors.
	NICHT BENUTZT Das Symbol ist für eine zukünftige Version des Panels vorbereitet.

OPERATION TIME 8888.8	**BETRIEBSSTUNDENZÄHLER DES MOTORS**** Zeigt die Anzahl der Betriebsstunden des Motors an.
8888.8	**MOTORDREHZAHL** [U/MIN]*** Nach dem Starten der Maschine wird die Motordrehzahl für ca. 10 Sekunden angezeigt.
	**SERVICE-/NOTFALLMODUS** Die Maschine erfordert einen Service-Eingriff.
	**NICHT BENUTZT** Das Symbol ist für eine zukünftige Version des Panels vorbereitet.
	**KONTROLLLEUCHTE DES GESCHWINDIGKEITSREGLERS** Leuchtet auf, wenn der Geschwindigkeitsregler aktiviert ist.
	**KONTROLLLEUCHTE DER BELEUCHTUNG** Leuchtet auf, wenn Sie die Maschinenbeleuchtung einschalten.
	**MOTORÖLDRUCK** Leuchtet red auf, wenn der Motoröldruck abfällt. Prüfen Sie den Motorölstand und füllen Sie ggf. Öl nach.
	**KONTROLLEUCHTE DES KRAFTSTOFFS** Leuchtet auf, wenn der Kraftstoffstand niedrig ist. (Bei einigen Modellen ist diese Kontrollleuchte nicht aktiv).
	**NICHT BENUTZT** Das Symbol ist für eine zukünftige Version des Panels vorbereitet.

* = Wenn nach dem Anlassen des Motors und dem Betrieb der Maschine bei maximaler Umdrehungszahl ohne laufendes Mähwerk und eingeschalteter Beleuchtung die rote Kontrollleuchte nicht nach ca. 1 Minute Betriebszeit erlischt oder die blaue Kontrollleuchte aufleuchtet, liegt eine Störung im Ladekreislauf vor und es muss ein Fachservice aufgesucht werden.

** = Bei Manipulationen am Motorstundenzähler (Sensorkabel an der Zündkerze) erlischt der Garantieanspruch.

*** = Der Text „OPERATION TIME“ wird nicht angezeigt.

ACHTUNG:
Wenn aus irgendeinem Grund das Sensorkabel des Motorstundenzählers (an der Motorzündkerze) nicht angeschlossen ist, schaltet sich der Motor nach 30 Sekunden ab und die gesamte Anzeige blinkt unterbrochen. In diesem Fall kann die Fahrt im Notmodus fortgesetzt werden.

(3) 12V-STECKDOSE (optionales Zubehör)

Die 12-V-Steckdose befindet sich unter dem Informationsfeld.



Die Steckdose kann u.a. für Folgendes dienen:

- Anschließen/Aufladen eines Mobiltelefons
- Anschließen einer tragbaren Taschenlampe

Der Anschluss darf nicht zum Aufladen der Batterie verwendet werden!

(4) SCHALTER ZUR STEUERUNG DER MÄHFUNKTION, WENN DIE GRASFANGVORRICHTUNG VOLL IST (optionales Zubehör)

Der AUT/MAN-Schalter dient zur Aktivierung und Deaktivierung der Steuerung der Mähfunktion (Mähwerk), wenn die Grasfangvorrichtung voll ist.

In der Stellung **MAN** ist das Mähen dauerhaft aktiviert, und wenn die Grasfangvorrichtung voll ist, kann sich Schnittgut im Auswurf ansammeln. Deshalb ist diese Stellung nur für den kurzzeitigen Einsatz gedacht, um das Mähen von sehr kleinen Restflächen abzuschließen.

Wenn die Maschine mit einer akustischen Anzeige (Summer) ausgestattet ist, dann wird diese Funktion automatisch aktiviert, wenn der Korb voll ist.

In der Stellung **AUT** wird die Mähfunktion automatisch deaktiviert, wenn die Grasfangvorrichtung voll ist.



Stellung	Grasfangvorrichtung ist voll	Mähwerk
AUT	**NEIN**	**AKTIVIERT**
AUT	**JA**	**DEAKTIVIERT**
MAN	**NEIN**	**AKTIVIERT**
MAN	**JA**	**AKTIVIERT**

(5) AKTIVIERUNGSSCHALTER MÄHWERK

Schalter R dient dazu, die automatische Rückzugsfunktion des Mähwerks beim Rückwärtsfahren zu deaktivieren (Symbol 5.5.1).



1 **AKTIVIERT** Aktivierung des Mähwerks / das Mähwerk ist aktiviert.

0 **DEAKTIVIERT** Deaktivierung des Mähwerks / das Mähwerk ist deaktiviert.

(6) DEAKTIVIERUNG DER RÜCKZUGSFUNKTION DES MÄHWERKS BEIM RÜCKWÄRTSFAHREN

Schalter **R** dient dazu, die automatische Rückzugsfunktion des Mähwerks beim Rückwärtsfahren zu deaktivieren (➡ 5.5.1).



Der Schalter muss betätigt werden, wenn das Mähwerk bereits automatisch deaktiviert wurde, aber die Klingen noch nicht zum Stillstand gekommen sind (ca. 4 Sek.), oder wenn das Mähwerk gestartet wird, unmittelbar bevor das Pedal für die Rückwärtsfahrt getreten wird. Dann wird bei jeder folgenden Änderung der Bewegungsrichtung von Rückwärts auf Vorwärts die Deaktivierung des Mähwerks wieder reaktiviert.

(7) HAUPTSCHALTER

Dient zum Starten / Abschalten des Motors. Er verfügt über folgende 4 Positionen:

	Symbol	Funktion	Abkürzung *
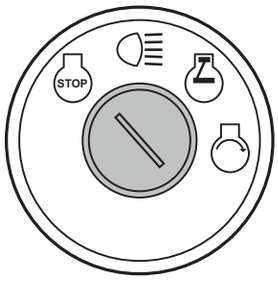		Die Zündung ist ausgeschaltet, der Motor läuft nicht. Wenn der Motor läuft, werden durch Drehen des Schlüssels in diese Position sowohl der Motor als auch die Beleuchtung ausgeschaltet. Der Schlüssel kann herausgezogen werden.	STOP
		Unabhängig vom Zustand des Motors (läuft oder ist ausgeschaltet) werden durch Drehen in diese Position die Lichter eingeschaltet.	BELEUCHTUNG
		Der Motor ist startbereit. Tagfahrlicht eingeschaltet (je nach Konfiguration der Maschine) Nach dem Starten des Motors kehrt der Schlüssel automatisch in diese Position zurück.	ON
		Starten Sie den Motor. Lassen Sie den Schlüssel los, sobald der Motor anspringt. Dieser kehrt automatisch in die Position ON zurück.	START

* Diese Abkürzungen werden verwendet, um die Symbole in diesem Handbuch zu ersetzen.

(8) SUMMER



Der Summer ertönt, wenn die Grasfangvorrichtung voll ist.

Nachdem der Summer eine volle Grasfangvorrichtung anzeigt, wird das Mähwerk nicht deaktiviert!

(9) FESTSTELLBREMSHEBEL

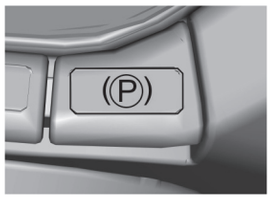

Die Feststellbremse hat zwei Stellungen. In der eingefahrenen Stellung ist die Bremse inaktiv, beim Hochziehen mit betätigtem Bremspedal wird die Feststellbremse aktiviert (angezogen).

Das Treten des Bremspedals deaktiviert die Feststellbremse und der Hebel wird automatisch freigegeben und begibt sich in Stellung eingedrückt.

Wenn sich der Hebel in der Bremsstellung befindet, drücken Sie ihn niemals von Hand nach unten. Treten Sie immer auf das Bremspedal..

(10) TEMPOREGLER

Der Temporegler wird nur auf langen geraden Strecken verwendet. Vor jeder Richtungsänderung ist es notwendig, den Temporegler zu deaktivieren.

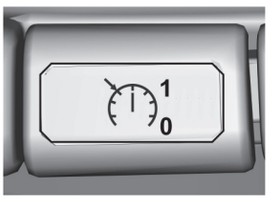

Der Temporegler ist nur aktiv, wenn die Zündung eingeschaltet ist.

Aktivieren des Temporeglers:
1. Stellen Sie die Geschwindigkeit durch Treten auf das Pedal Vorwärtsfahrt ein.
2. Ziehen Sie den Temporegler nach oben heraus.
3. Nehmen Sie Ihren Fuß vom Pedal Vorwärtsfahrt.

Deaktivieren des Temporeglers:
Treten Sie auf das Bremspedal oder das Pedal Vorwärtsfahrt.

(11) CHOKE

Zum Starten eines kalten Motors.



Maschinen mit 2V (V TWIN)-Motoren verfügen über einen separaten Choke, ausgenommen Motoren mit elektronischem Choke.

(12) BREMSPEDAL UND ANZEIGELEUCHTE FÜR FESTSTELLBREMSE

Die Anzeigeleuchte dient dazu, zu signalisieren, dass die Bremse betätigt wird, und dass die Feststellbremse eingelegt ist.



Signal Feststellbremse aktiviert

Signal Bremspedal aktiviert

(13) PEDAL DIFFERENTIALSPERRE

Das Pedal wird nur bei Bedarf verwendet und nur während der direkten Vorwärtsfahrt.



Wenn das Pedal nach unten gedrückt wird, rastet die Sperre ein.

Wird das Pedal losgelassen, wird die Sperre automatisch deaktiviert.

Verwenden Sie niemals die Differentialsperre beim Wechsel der Fahrtrichtung. Andernfalls besteht die Gefahr von schweren Schäden am Getriebe!

(14) BREMSPEDAL

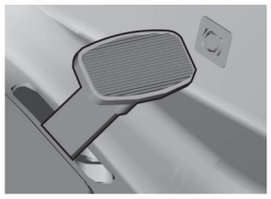

Das Treten des Bremspedals verlangsamt den Aufsitzmäher.

Das Pedal wird beim Starten der Maschine verwendet – **es ist nur möglich zu starten, wenn das Bremspedal getreten wird**.

(15) PEDAL RÜCKWÄRTSFAHRT

Das Pedal steuert die Kraftübertragung auf die Räder und regelt die Geschwindigkeit der Maschine **rückwärts**.

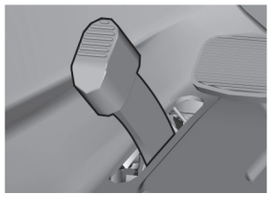

Je stärker das Pedal gedrückt wird, desto schneller wird die Maschine – und umgekehrt.

Wenn das Pedal losgelassen wird, kehrt es automatisch in die neutrale Position zurück, und die Maschine stoppt.

Weitere Informationen ➡ 5.5.

Das Ändern der Fahrtrichtung vorwärts / rückwärts ist erst möglich, nachdem die Maschine gestoppt wurde!

(16) PEDAL VORWÄRTSFAHRT

Das Pedal steuert die Kraftübertragung auf die Räder und regelt die Geschwindigkeit der Maschine nach **vorne**.

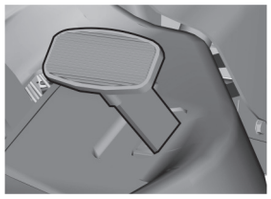

Je stärker das Pedal gedrückt wird, desto schneller wird die Maschine – und umgekehrt.

Wenn das Pedal losgelassen wird, kehrt es automatisch in die neutrale Position zurück, und die Maschine stoppt.

Weitere Informationen ➡ 5.5.

Das Ändern der Fahrtrichtung vorwärts / rückwärts ist erst möglich, nachdem die Maschine gestoppt wurde!

(17) MULCHKLAPPENHEBEL

Der Hebel hat zwei Funktionen:

1) **Grassammlung** – Grasschnitt wird in der Grasfangvorrichtung gesammelt
2) **Mulchen** – Grasschnitt wird unter dem Rasenmäher verteilt

Bevor der Hebel von der Grasfangposition in die Mulchposition (nach unten) gestellt wird, müssen Sie zuerst die Maschine anhalten und das Mähwerk ca. 20 Sekunden ohne Mähfunktion laufen lassen, damit der restliche Grasschnitt in den Auswurfschacht ausgeblasen werden kann. Stellen Sie erst dann den Hebel in die Mulchposition und beginnen Sie die Vorwärtsfahrt. Wird dieses Verfahren nicht befolgt, kann es zu einer falschen Funktion der Klappe kommen und der Auswurfschacht kann verstopfen.

4.1b

Die Hebelstellung in der Position A (näher zu den Vorderrädern) öffnet die Mulchklappe und **das Gras wird in der Grasfangvorrichtung gesammelt**.
Die Hebelstellung in der Position B (näher zu den Hinterrädern) schließt die Mulchklappe und das **Gras wird unter dem Rasenmäher verteilt**.

Um die korrekte Funktion der Mulchklappe zu gewährleisten, müssen nach dem Mähen Grasschnitt und Schmutz sorgfältig vom Mähwerk und Ausfallschacht entfernt werden.

(18) HEBEL ZUR HÖHENVERSTELLUNG DES MÄHWERKS

Der Hebel dient dazu, die Höhe des Mähwerks über dem Boden einzustellen.

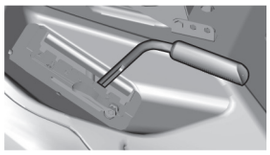

Der Hebel besitzt **7** Arbeitspositionen, die einer Schnitthöhe von **3 bis 9,5 cm** entsprechen.

Je höher die Zahl der Hebelposition ist, desto höher bleibt die Wuchshöhe nach dem Mähen.

Wenn Sie den Mäher fahren, ohne zu mähen, muss der Hebel in Position **7**sein!

(19) HEBEL ZUM FESTSTELLEN DER MÄHWERKSPOSITION

Mit dem Hebel wird die Position des Mähwerks verriegelt.

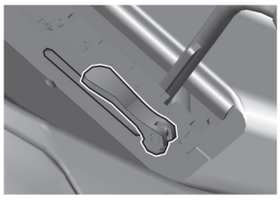

Schwenken Sie als erstes den Feststellhebel nach oben aus. Stellen Sie dann den Mähwerkhebel in die entsprechende Position und verriegeln Sie diese Position durch Kippen des Verriegelungshebels nach unten.

(20) AUSKIPPHEBEL GRASFANGVORRICHTUNG

Der Hebel dient dazu, die Grasfangvorrichtung zu leeren.

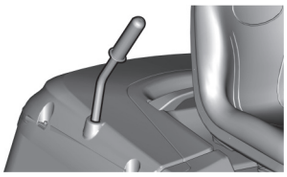

Weitere Informationen ➡ 5.6.

(21) / (22) LEERLAUFHEBEL - FREIE BEWEGUNG DER HINTERRÄDER

Der Leerlaufhebel dient dazu, die Übertragung für den Heckantrieb zu deaktivieren, und wird dazu verwendet, die Maschine ohne Motoreinsatz zu schieben oder zu ziehen. Je nach Art des verwendeten Getriebes befindet es sich hinter linken Hinterrad oder an der Rückwand der Maschine. Es hat diese Stellungen:

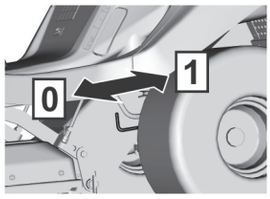

Stellung	Heckantrieb	Nutzung
[0]	**DEAKTIVIERT**	Wenn Sie die Maschine schieben, läuft der Motor im Leerlauf
[1]	**AKTIVIERT**	Wenn Sie fahren, läuft der Motor

ACHTUNG! Die Maschine UJ102 4x4aktiviert konstruktionsbedingt die Abkopplung des Vorderachsantriebs nicht – das Hydrauliksystem ist nicht mit einem Bypassventil ausgerüstet. Dadurch ist die Bewegungsoption der Maschine bei ausgeschaltetem Motor erheblich eingeschränkt. Während dieser Bewegung wird die Vorderachse deutlich überlastet und kann beschädigt werden. Wenn es notwendig ist, die Maschine bei ausgeschaltetem Motor zu bewegen, schieben Sie die Maschine immer mit entlasteter Vorderachse**!**
Der Bypass-Hebel dieser Maschine wird in erster Linie dazu verwendet, das hydrostatische System zu entlüften. Aufgrund der hohen Anforderungen an die Ausrüstung lassen Sie diese Prozedur durch eine spezialisierte Kundendienststelle durchführen.
Die Maschine darf nicht verwendet werden (ein Gang eingelegt werden), wenn sich der Bypass-Hebel in der deaktivierten Stellung befindet– es besteht die **Gefahr von Schäden am Getriebe!**

(23) KLAPPE GRASFANGVORRICHTUNG VOLL

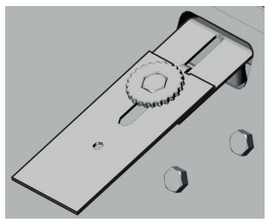

Zeigt an, dass die Grasfangvorrichtung voll ist.

(24) FEDER, UM DIE GRASFANGVORRICHTUNG BEI GELÄNDEFAHRTEN IN POSITION ZU HALTEN

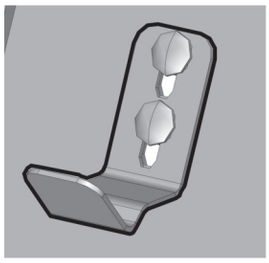

Hält die Grasfangvorrichtung in ihrer Position, wenn die Maschine über unebenes Gelände fährt.

(25) SENSOR FÜR DIE FEDER FÜR VOLLE GRASFANGVORRICHTUNG

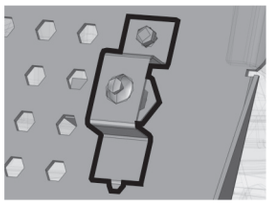

Aktiviert die Feder für die volle Grasfangvorrichtung.

5 BETRIEB UND HANDHABUNG DER MASCHINE

Informationen, die man kennen sollte, bevor der Aufsitzmäher zum ersten Mal eingeschaltet wird:

- Der Aufsitzmäher ist mit Sicherheitskontakten ausgestattet, die aktiviert werden durch:
  - einen Schalter unter dem Sitz
  - einen Schalter an einer angebrachten Grasfangvorrichtung oder einem Leitblech
  - einen Schalter für volle Grasfangvorrichtung
  - einen Bremspedalschalter
- Der Motor schaltet automatisch ab, wenn der Fahrer den Sitz verlässt und die Maschine nicht mit der Feststellbremse gesichert ist.
- Der Motor kann nur gestartet werden, wenn das Mähwerk ausgeschaltet und der Grasfänger bzw. das Ablenkblech, das verhindert, dass das Schnittgut beim Mulchen in den Grasfänger im Zuführtunnel gelangt, eingehängt ist und das Bremspedal betätigt wird.

5.1 KONTROLLEN VOR DEM START DER MASCHINE

Überprüfen Sie vor dem Starten des Aufsitzmähers Folgendes:

- Ölstand im Motor (➡ 3.4.1)
- Ladezustand der Batterie (➡ 3.4.2)
- Kraftstoffstand (➡ 3.4.3)
- Luftdruck in den Reifen (➡ 3.4.4)
- Dass der Bypass-Hebel in Position "**1**" steht

5.2 STARTEN DES MOTORS

Die Maschine ist mit einer Funktion ausgestattet, die den Start des Motors verhindert, wenn die folgenden Sicherheitsbedingungen nicht erfüllt werden:

- Der Antrieb des Mähwerks ist deaktiviert
- Das Fahrpedal wird nicht gedrückt
- Der Fahrer sitzt auf dem Sitz der Maschine
- Das Bremspedal wird gedrückt oder die Bremse steht sich in der Parkposition

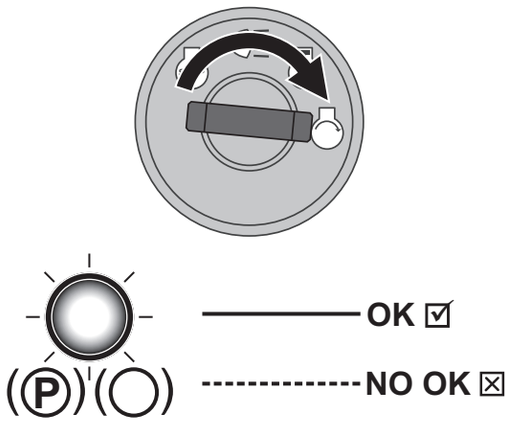

Sind diese Bedingungen zu dem Zeitpunkt, an dem der Motor gestartet wird, erfüllt, leuchten die roten Lampen für das Bremspedal und die Parkbremse dauerhaft (Ⓟ)(◯).

<u>Die rote Signalleuchte dient auch als Signal für den Ladestatus des Akkus!</u>
Wenn die rote Signalleuchte auch dann zu blinken beginnt, wenn Sie das Bremspedal nicht betätigt haben und der Schlüssel in der Position “Ignition OFF” (Zündung AUS) steht, bedeutet das, dass der Akku nicht mehr ausreichend aufgeladen ist. Wenn die Signalleuchte blinkt, während der Motor läuft, funktioniert das Akkuladesystem nicht ordnungsgemäß. Wenden Sie sich in dem Fall schnellstmöglich an eine autorisierte Kundendienststelle.

Sind diese Bedingungen zu dem Zeitpunkt, an dem der Motor gestartet wird, **nicht erfüllt**, gehen die roten Lampen für das Bremspedal und die Parkbremse **abwechselnd an und aus (blinken)** (Ⓟ)(◯).

Wenn die beschriebenen Bedingungen erfüllt sind, starten Sie den Motor wie folgt:

1) Betätigen Sie das Bremspedal.
2) Stellen Sie den Hebel zur Höhenverstellung des Mähwerks in Stellung "**7**".
3) Stellen Sie den Gashebel wie folgt ein:
   - Bei Maschinen mit Zweizylindermotor auf die Position **"MAX**"
   - Bei Maschinen mit Einzylindermotor auf die Position "**CHOKE**"
4) Ziehen Sie den Choke heraus (nur bei Maschinen mit eigenständigem Choke)
5) Stellen Sie den Schlüssel in die Stellung "Ignition on" und warten Sie **mindestens 1 Sekunde**. In dieser Zeit erfolgt die Diagnose der Maschinenelektronik. Stellen Sie den Schlüssel dann in die Stellung "**Start engine**", woraufhin der Motor startet. Lassen Sie den Schlüssel nach dem Starten los, er kehrt dann automatisch in die Stellung "**Ignition on**" zurück.

Lassen Sie den Zündschlüssel los, sobald der Motor startet. **Der Startvorgang darf 10 Sekunden nicht überschreiten, da sonst der Schalter beschädigt werden könnte!**
Verwenden Sie niemals ortsfeste externe Anlasser, um die Maschine zu starten. Dies könnte die elektrische Verkabelung beschädigen. Es ist möglich eine 12V-Batterie mit höherer Kapazität anzuschließen.

6) Drücken Sie den Choke hinein (nur bei Maschinen mit Zweizylindermotor).
7) Bewegen Sie den Gashebel langsam in die Stellung "**MIN**".

Lassen Sie den Motor einige Minuten laufen, bevor Sie das Mähwerk einschalten.

Niemals Lassen Sie einen gestarteten Motor in einem geschlossenen oder schlecht belüfteten Bereich laufen. Abgase enthalten gesundheitsschädliche Gase.
Halten Sie Ihre Hände, Beine und Kleidung von beweglichen Teilen und dem Auspuff **fern** .

5.2.1 FAHREN IM NOTFALL

Die Maschine ist mit einem speziellen System zum Fahren im Notfall ausgestattet; dadurch kann der Motor in einem Notfall gestartet werden, wenn die Maschine aufgrund einer Fehlfunktion der elektrischen Anlage nicht gestartet werden kann, obwohl alle oben genannten Startbedingungen erfüllt sind.

Verfahren zur Aktivierung des System zum Fahren im Notfall:

- Setzen Sie sich auf den Sitz
- Betätigen Sie das Bremspedal
- Stellen Sie den Schlüssel auf die Position "Ignition on" (Zündung an) (Stromkreise angeschlossen)
- Drücken Sie die Taste R 5 Mal

Anschließend lässt sich die Maschine starten und kann an einem Ort gefahren werden, von wo aus sie zu einem Service-Center transportiert werden kann. Beim Fahren im Notfall ist es nicht möglich, das Mähwerk zu aktivieren!

5.3 AUSSCHALTEN DES MOTORS

a) Schieben Sie den Gashebel in Stellung "**MIN**".
b) Wenn das Mähwerk aktiviert ist, deaktivieren Sie es, indem Sie den Schalter drücken.
c) Schalten Sie den Motor ab, indem Sie den Schlüssel auf **„STOP“** drehen, und ziehen Sie den Schlüssel vom Zündschloss ab.

Wenn der Motor überhitzt ist, lassen Sie ihn eine Weile mit minimaler Drehzahl laufen.

Niemals den Motor abstellen, indem Sie sich einfach vom Sitz erheben, während der Schlüssel im Zündschloss in Stellung „ON“ ist, da dies zu einem elektrischen Defekt führen kann.

Immer den Zündschlüssel in „OFF“-Stellung bringen und aus dem Zündschloss ziehen. Dies verhindert das unerwünschte Starten der Maschine durch eine nicht autorisierte Person oder Kinder.
Senken Sie vor dem Ausschalten der Zündung die Drehzahl, um Selbstentzündung zu vermeiden. Das Nichtbefolgen dieser Anweisung kann zu Schäden an Motor und Auspuff führen.
Ziehen Sie nie die Batteriekabel ab, während der Motor läuft! Dies könnte den Motorregler beschädigen.

5.3.1 VERLASSEN DER MASCHINE BEI LAUFENDEM MOTOR

Wenn Sie für kurze Zeit von der Maschine absteigen wollen oder müssen (z.B. um Hindernisse etc. zu entfernen) und Sie danach weiter mähen wollen, ist es möglich **abzusteigen und den Motor laufen zu lassen**. Dies spart Batterieleistung.

Bedingungen für das Absteigen von der Maschine bei laufendem Motor:

- Das Mähwerk ist deaktiviert
- Der Gashebel befindet sich in Position "**MIN**"
- Das Getriebe ist im Leerlauf und die Handbremse ist aktiviert (die Bremsanzeigeleuchte ist an)

5.4 AKTIVIEREN UND DEAKTIVIEREN DES MÄHWERKS

5.4.1 AKTIVIEREN DES MÄHWERKS

- Stellen Sie den Gashebel in die Stellung "**MAX**".
- Stellen Sie mit dem Hebel für die Höhenverstellung des Mähwerks die Position des Mähwerks und damit die Schnitthöhe ein.
- Stellen Sie den Schalter für die Mähwerkaktivierung in die Stellung "**AKTIVIERT**".

Bedingungen zum Aktivieren des Mähwerks:

- Der Fahrer sitzt auf dem Sitz der Maschine
- Grasfangvorrichtung oder Leitblech oder Abgasschachtabdeckung ist installiert
- Der Schalter AUT/MAN (optionales Zubehör) befindet sich in Position "**AUT**" und die Grasfangvorrichtung ist leer
- Der Schalter AUT/MAN (optionales Zubehör) befindet sich in Position "**MAN**"

5.4.2 DEAKTIVIEREN DES MÄHWERKS

- Deaktivieren Sie das Mähwerk durch Herunterdrücken des Aktivierungsschalters.

Wenn der Fahrer den Sitz verlässt, schaltet sich der Motor automatisch ab, und dadurch wird auch die Drehung der Mähmesser abgestellt.

Schalten Sie aber nie das Mähwerk ab, indem Sie einfach den Sitz verlassen. Wenn Sie den Schlüssel in der Zündung nicht von der Stellung "ON" in die Stellung "STOP" drehen, steht ein Teil der elektrischen Anlage unter Strom, und dies kann zu Beschädigungen führen. Auch der Betriebsstundenzähler des Motors bleibt aktiviert.

5.4.3 EINSTELLEN DER HÖHE DES MÄHWERKS ZUM MÄHEN

- Wenn Sie das Mähwerk **höher über den Boden**einstellen möchten, bewegen Sie den Hebel zur Höhenverstellung des Mähwerks **nach oben**.

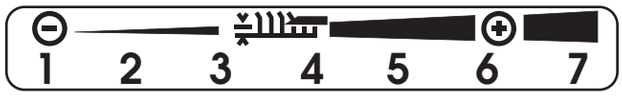

- Wenn Sie das Mähwerk **näher am Boden** einstellen möchten, bewegen Sie den Hebel zur Höhenverstellung des Mähwerks **nach unten**.

Position„**1**"wird verwendet, um Bodenunebenheiten auszugleichen. Diese Höhe darf nicht dauerhaft verwendet werden, da dies zu einem erhöhten Verschleiß von Teilen am Mähwerk führen könnte.
Das Mähwerk ist mit vier Laufrädern ausgestattet, die bei unebenem Gelände den Rahmen mit dem Mähwerk anheben und so die Mähmesser vor Beschädigungen schützen.

5.4.4 EINSTELLEN DER STEUERKRAFT DES HEBELS FÜR DIE HÖHENVERSTELLUNG DES MÄHWERKS

5.4.4

Wenn Sie sehr viel körperliche Kraft aufwenden müssen, um den Hebel zur Höhenverstellung des Mähwerks von Position zu Position zu bewegen, dann lösen Sie die Spannung der Feder des Hebelmechanismus. Die Feder befindet sich auf der rechten Seite der Maschine und deren korrekte Länge ist 93±1 mm bei UJ102, 115±1 mm bei UJ110 und 95±1 mm bei UJ122. Dabei muss die Höheneinstellung des Mähwerks in der Stellung 1 sein. Verwenden Sie einen geeigneten Schraubenschlüssel, um die Mutter zu lösen, und testen Sie, ob die Spannung für Sie richtig ist.

Wenn das Verschieben des Hebels zu leicht erfolgt, geben Sie mehr Federspannung.

5.4.5 AUSWUCHTEN DES MÄHWERKS

Um beste Mähergebnisse zu erzielen, muss das Mähwerk korrekt vertikal eingestellt werden. Das Einstellungsverfahren ist in Kapitel "**6.3.7 MÄHWERK - ÜBERPRÜFEN UNDAUSWUCHTEN**" dieses Handbuchs beschrieben.

5.5 FAHREN DER MASCHINE

Allgemeine Warnungen vor dem Fahren:

- Stellen Sie sicher, dass die **Feststellbremse gelöst ist**. Der Feststellbremshebel darf nicht in der herausgezogenen Stellung bleiben - die Anzeigeleuchte leuchtet (➡ 4.2). Das Treten auf die Betriebsbremse löst automatisch die Feststellbremse. Falls auf das Fahrpedal getreten wird, wenn die Feststellbremse angezogen ist und die Bremsanzeige leuchtet, stoppt der Motor sofort. Dies gilt auch, wenn während der Fahrt Fahr- und Bremspedal gleichzeitig betätigt werden. **Auf diese Weise wird das Hydraulikgetriebe vor Beschädigung geschützt!**
- Der Leerlaufhebel muss in Stellung "**1**" stehen, d.h. der **Leerlauf** des Antriebs **muss aktiviert sein**.
- Bei der Fahrt zum Mähort **muss das Mähwerk deaktiviert und auf die höchste Position angehoben sein**, d.h. der Hebel zur Höhenverstellung des Mähwerks befindet sich in Stellung "**7**".
- **Bei der Fahrt über Hindernisse, die** höher **als 8 cm sind** (Bordsteinkanten, etc.), ist es notwendig, **Rampen** zu benutzen, um eine Beschädigung des Mähwerks und des Getriebes zu vermeiden.
- VermeidenSie harte Stöße der Vorderräder gegen feste Hindernisse, da die Vorderachse hierdurch beschädigt werden kann, insbesondere bei hohen Maschinengeschwindigkeiten.

5.5.1 VORWÄRTS- / RÜCKWÄRTSFAHREN

- Stellen Sie den Gashebel langsam in die Stellung "**MIN**". Dies senkt die Motordrehzahl.
- Treten Sie langsam auf das Fahrpedal für die gewünschte Fahrtrichtung (vorwärts oder rückwärts).



Vorsicht - Verletzungsgefahr wenn das Pedal zu schnell getreten wird!



- **Ein Wechsel** der Fahrtrichtung **vorwärts-rückwärts** ist nurbei **stehender Maschine möglich.** Wenn die Maschine nicht stillsteht, besteht die Gefahr, dass das Getriebe beschädigt wird.
- **Verwenden Sie niemals das Fahrpedal und das Bremspedal gleichzeitig** - Dies kann zu einer Fehlfunktion des Getriebes führen.

Das System ist mit einer **automatischen Rückzugsfunktion des Mähwerks beim Rückwärtsfahren** ausgestattet, wenn die Geschwindigkeit über 0,3 m/s liegt (ca. 1 km/h).

Bei absichtlichem und kontrolliertem Rückwärtsfahren mit aktiviertem Mähwerk ist es möglich, diese Sicherheitsfunktion durch Drücken der Taste **R** zu deaktivieren, die sich neben dem Lenkrad befindet (➡ 4.2 (6)). Dann wird bei jeder folgenden Änderung der Bewegungsrichtung von Rückwärts auf Vorwärts die Deaktivierung des Mähwerks reaktiviert.



Achten Sie bei Verwendung der Deaktivierung dieser Funktion mit der Taste R und beim Rückwärtsfahren extrem aufmerksam auf den Bereich hinter der Maschine.

5.5.2 ANHALTEN

Die Vorwärts-/Rückwärtsfahrt der Maschine wird beendet, **indem der Fuß nach und nach vom Fahrpedal genommen** und danach **das Bremspedal betätigt wird**.



Wenn der Temporegler aktiviert ist und das Bremspedal getreten wird, geht er automatisch in die Neutralstellung. Der Bremsweg ist kürzer als 2 m.

5.5.3 FAHRGESCHWINDIGKEIT UND MÄHEN VON GRAS

- Es gilt generell, dass **je feuchter, höher und dichter das Gras ist**, **die verwendete Fahrgeschwindigkeit umso geringer** sein sollte. Wenn die Maschinengeschwindigkeit zu hoch oder die Belastung groß ist, sinkt die Umdrehungszahl der Messer, die Schnittqualität verschlechtert sich und der Auswurfkanal kann verstopfen. Bei solchen Bedingungen immer den Motor auf maximale Leistung einstellen.
- Wenn das **Gras sehr hoch ist**, ist es notwendig, es **mehrmals zu mähen**. Zuerst eventuell mit maximaler Höhe und schmalerer Mähbreite mähen. Der zweite Durchlauf kann dann mit der gewünschten Schnitthöhe durchgeführt werden.
- Falls das 110 cm Mähwerk zum Mulchen verwendet wird, ist es notwendig, **die Geschwindigkeit sehr sorgfältig** auf die Höhe des gemulchten Bewuchses einzustellen, um die erhebliche Belastung, die diese auf den Motor in diesem Modell ausüben kann, zu berücksichtigen! Je höher das Gras, desto geringer die Fahrgeschwindigkeit.
- Wir empfehlen das Mähen **in Parallel- oder Querrichtung**. Das Überschneiden der vorangegangenen Schnittbreite der Maschine erhöht die Effektivität der Messer und verbessert das Aussehen der gemähten Fläche.
- Bei der Fahrt über unebenes Gelände kann die Fahrgeschwindigkeit schwanken.

Empfohlene Fahrgeschwindigkeiten der Maschine je nach Bedingungen:

Zustand des Bewuchses	Empfohlene Geschwindigkeit
Hoch, dicht und nass	2 km/h
Durchschnittliche Bedingungen	3 - 5 km/h
Niedriger, trockener Bewuchs	< 5 km/h
Fahren ohne aktiviertes Mähwerk	< 8 km/h

5.5.4 FAHREN AM HANG

Dieser Mäher kann an Hängen bis zu 12° (21%) eingesetzt werden, bei Verwendung des 4x4-Antriebs darf die Hangneigung 15° (27%) nicht überschreiten.
Beim Arbeiten am Hang sind folgende Grundsätze zu beachten:

- Seien Sie beim Fahren an einem Hang besonders aufmerksam.
- Fahren Sie immer mit einer niedrigeren Geschwindigkeit.
- Fahren Sie nur senkrecht zur Außenlinie, d.h. aufwärts und abwärts. Fahren in Richtung der Außenlinie ist nur mit erhöhter Aufmerksamkeit beim Wenden möglich. Wenn irgend möglich, vermeiden Sie das Fahren entlang der Außenlinie.
- Achten Sie beim Wenden darauf, dass die Räder nicht über ein erhöhtes Hindernis (Stein, Baumwurzel usw.) fahren.
- Fahren Sie langsamer, wenn Sie einen Hang hinunter oder über Hindernisse fahren. Seien Sie beim Wenden und Drehen am Hang besonders aufmerksam.
- Wenn Sie die Maschine an einem Hang anhalten, benutzen Sie immer die Feststellbremse.

Richtig	Falsch
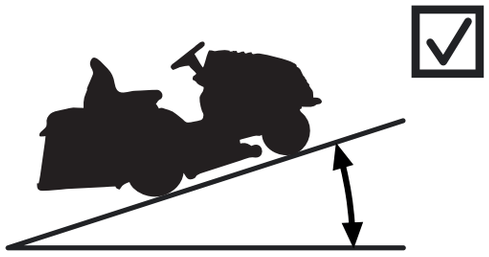	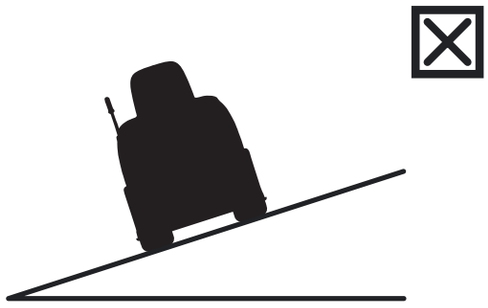

UJ102 / UJ110 / UJ122: **Max 12° (21%)**
UJ102 4x4: **Max 15° (27%)**

! Eine Überlastung der Maschine durch Befahren von Hängen über den oben genannten Werten kann zu ernsten Getriebeschäden führen. Der Hersteller ist nicht verantwortlich für Schäden, die auf diese Weise verursacht werden.

5.6 LEEREN DER GRASFANGVORRICHTUNG

Der Füllstand des Grasfängers wird durch die Füllstandsklappe des Grasfängers angezeigt. Durch Verschieben des beweglichen Teils der Klappe (Verlängern oder Verkürzen des Arms) kann der volle Füllstand des Grasfängers reguliert und die Befüllung für verschiedene Arten des gesammelten Materials (trockenes Gras, nasses Gras, Laub usw.) optimiert werden.

(1) Verschlissene oder beschädigte Teile müssen rechtzeitig ersetzt werden.
(2) Schiebeteil verkürzt = Grasfangvorrichtung maximal gefüllt

5.6a

Verfahren zum Entleeren:

- Fahren Sie die Maschine an die Stelle, wo Sie die Grasfangvorrichtung leeren wollen. Stoppen Sie die Maschine und aktivieren Sie die Bremse. Wenn Sie die Maschine an einem Hang anhalten, benutzen Sie die Feststellbremse.
- Deaktivieren Sie das Mähwerk durch Herunterdrücken des Aktivierungsschalters.
- Wenn der AUT/MAN-Schalter auf der Maschine installiert ist , lassen Sie diesen Schalter in Stellung "**AUT**".
- Stellen Sie den Gashebel in die Stellung "**MIN**".
- Ziehen Sie den Entleerungshebel des Grasfängers ganz nach oben aus (1) und kippen Sie ihn dann nach unten (2), womit Sie den Grasfänger ausschütten. Nachdem sich der Grasfänger entleert hat, geben Sie den Hebel frei und legen Sie ihn wieder zurück.

5.6b

6 WARTUNG UND EINSTELLUNGEN

Die richtig durchgeführte regelmäßige Wartung und Inspektion des Aufsitzmähers kann seine Betriebsdauer erhöhen, ohne dass Probleme auftreten. Verschlissene oder beschädigte Teile müssen rechtzeitig ersetzt werden. **Verwenden Sie beim Austausch von Bauteilen grundsätzlich Originalersatzteile; die Verwendung von anderen als Originalteilen kann zu Schäden an der Maschine führen und die Gesundheit des Bedieners oder anderer Personen gefährden, sie bedeutet auch das Erlöschen des Garantieanspruchs während der Garantiezeit.** Zur Bestellung von Ersatzteilen wenden Sie sich immer an den Hersteller der Maschine oder eine autorisierte Kundendienststelle.

Falsch durchgeführte oder völlig vernachlässigte Wartung kann nicht nur zu Problemen beim Betrieb der Aufsitzmäher führen, sondern auch zu Verletzungen des Bedieners.

Alle Sicherheits- und Schutzelemente , die während der Wartung entfernt werden, müssen immer an der richtigen Position wieder eingebaut und auf ihre Funktion getestet werden.

MOTOR UND GETRIEBE

INTERVALL	TEIL	TÄTIGKEIT	➡
VOR JEDEM GEBRAUCH	Motor und Getriebe	Ölstand prüfen	6.2.1 6.3.16
	Fahrantriebsriemen	Überprüfung und Einstellung	6.3.12
	Bremse	Überprüfung der Bedienelemente	6.2.1
	Reifen	Überprüfen des Reifendrucks	6.2.1
	Kabel	Überprüfung der Befestigung, Inspektion von Schnellkupplungsteilen	6.2.1
	Schraubverbindungen	Inspektion, bei Bedarf anziehen	6.2.1
	Mähwerk	Prüfung der Spannung des Zahnantriebsriemen der Messer	6.3.9
	Sicherheitsschalter und -elemente	Überprüfung der Funktion	6.2.1
NACH DEN ERSTEN 2 STUNDEN	Motor und Getriebe	Ölstand prüfen	6.2.1
NACH DEN ERSTEN 5 STUNDEN	Fahrantriebsriemen	Überprüfung und Einstellung[4]	6.3.12
	Mähwerk	Prüfung der Spannung des Zahnantriebsriemens der Messer[4]	6.3.9
		Inspektion der richtigen Spannung des Antriebskeilriemens des Mähwerks[4]	6.3.8
NACH JEDER BENUTZUNG	Mähwerk	Reinigen und Waschen	6.2.2
		Inspektion der richtigen Spannung des Antriebskeilriemen des Mähwerks	6.3.8
	Die gesamte Maschine.	Reinigen	6.2.2
	Grasfangvorrichtung	Reinigen des Textilsacks	6.2.2
	Schraubverbindungen	Inspektion, bei Bedarf anziehen	6.2.1
NACH 25 STUNDEN	Schraubverbindungen	Inspektion, bei Bedarf anziehen	6.2.1
	Fahrantriebsriemen	Überprüfung und Einstellung	6.3.12
	Vorderachse und Lenkung	Überprüfung und Einstellung des Spiels	6.3.11
	Mähwerk	Inspektion des Spiels, Ausrichtung von Wellen -, Inspektion und Schärfen der Messer[3]	6.3.6 6.3.7
	Schmierung	Schmierung von Teilen nach Schmierplan	6.4

(Fortsetzung)

INTERVALL	TEIL	TÄTIGKEIT	➡
NACH 50 STUNDEN	Luftfilter und Zündkerzen	Inspektion, bei Bedarf austauschen[1,2]	6.3.2
	Schmierung	Schmierung von Teilen nach Schmierplan	6.4
NACH 50 MOTORBETRIEBSSTUNDEN	Hydrostatikgetriebe an 4x4-Systemen	Ölwechsel	6.3.16
NACH 100 STUNDEN	Motor, Getriebe, elektromagnetische Übertragung	Überprüfung und Einstellung der Bewegung	N
NACH 200 MOTORBETRIEBSSTUNDEN	Hydrostatikgetriebe an 4x4-Systemen	Ölwechsel	6.3.16
MONATLICH	Reifen	Überprüfen des Reifendrucks	6.2.1
	Mähwerk	Prüfung der Spannung des Zahnantriebsriemen der Messer	6.3.9
VOR DER SAISON	Kraftstofffilter	Austauschen	N
	Batterie	Inspektion des Elektrolyten und Reinigen	6.3.1
	Fahrantriebsriemen	Überprüfung und Einstellung	6.3.12
	Mähwerk	Prüfung der Spannung des Zahnantriebsriemen der Messer	6.3.9
		Inspektion der richtigen Spannung des Antriebskeilriemen des Mähwerks	6.3.8
	Vorderachse und Lenkung	Überprüfung und Einstellung des Spiels	6.3.11
NACH DER SAISON (AUSSERBETRIEBNAHME)	Motor	Ölwechsel	6.3.2
	Kabel	Überprüfung der Befestigung, Inspektion von Schnellkupplungsteilen	6.2.1
	Mähwerk	Reinigen	6.2.2

Erläuterungen zur Tabelle:
1 = Häufiger ersetzen, wenn der Aufsitzmäher stärker belastet wird oder bei Außentemperaturen um 35 °C oder höher arbeitet.
2 = Wenn die Maschine in staubiger Umgebung arbeitet, Inspektion häufiger durchführen.
3 = Inspektion häufiger durchführen, wenn die Maschine in einer sandigen Umgebung arbeitet.
4 = Inspektion öfter durchführen, wenn ein neuer Riemen eingebaut wurde.
N = Handbuch des Herstellers, mit der Maschine geliefert.



Neben der regelmäßigen Wartung gemäß obiger Tabelle ist es erforderlich, das Motoröl anhand den Vorgaben im Handbuch des Motorherstellers zu wechseln, das dem Aufsitzmäher beiliegt.

6.2 TÄGLICHE KONTROLLEN UND WARTUNGSARBEITEN

Machen Sie sich vor Beginn von Wartungs- oder Reparaturarbeiten gründlich mit allen Anweisungen, Einschränkungen und Empfehlungen in diesem Benutzerhandbuch vertraut.

Bevor Sie Reinigungs-, Wartungs- oder Reparaturarbeiten durchführen **ziehen Sie immer den Schlüssel aus dem Zündschloss** und ziehen Sie die Zündkabel ab.

Bei der Arbeit geeignete Arbeitskleidung und Schuhe tragen. Verwenden Sie geeignete Handschuhe beim Umgang mit dem Mähmesser oder für Tätigkeiten, bei denen die Gefahr besteht, sich zu schneiden.

Verschütten von Kraftstoff, Ölen oder anderen Schadstoffen vermeiden.

Führen Sie keine größeren Reparaturen durch, wenn Sie nicht über die notwendigen Werkzeuge und gute Kenntnisse zur Reparatur von Verbrennungsmotoren verfügen!

Entsorgen Sie gebrauchtes Öl, Kraftstoffe oder andere gefährliche Stoffe und Materialien gemäß geltenden Umweltschutzvorschriften.

6.2.1 VOR BEGINN DER ARBEIT

KONTROLLIEREN SIE DEN REIFENDRUCK

Halten Sie den vorgeschriebenen Reifendruck ein und überprüfen Sie ihn regelmäßig. Einhalten des vorgeschriebenen Reifendrucks ist für das gleichmäßige Mähen wichtig. Unterschiedliche Reifendrücke können das Fahren erschweren oder sogar zum Verlust der Kontrolle über die Maschine führen.

Der Luftdruck in den Vorder- und Hinterreifen muss im Bereich **80 - 140 KPa** liegen, während der Unterschied zwischen den einzelnen Reifen **± 10 KPa** betragen darf.

ÖLSTAND IM MOTOR PRÜFEN

Parken Sie den Aufsitzmäher auf einer horizontalen Fläche. Öffnen Sie die Motorhaube und schrauben Sie den Deckel der Einfüllöffnung ab. Schrauben Sie den Ölmessstab heraus, wischen Sie ihn ab, setzen ihn wieder ein und schrauben ihn ein. Schrauben Sie ihn dann wieder heraus und lesen den Ölstand ab.

Der Ölstand muss zwischen den beiden Markierungen am Messstab liegen. Wenn er es nicht ist, füllen Sie Motoröl nach, bis die „**FULL**“-Marke erreicht ist.

Weitere Details über Kontrolle und Befüllung von Öl werden in einem separaten Bedienungsanleitung des Motorherstellers enthalten.

KABEL- UND SCHRAUBVERBINDUNGEN ÜBERPRÜFEN

Überprüfen Sie den Zustand der Kabel visuell und überprüfen Sie die Festigkeit von Schraubverbindungen manuell.

FUNKTIONSFÄHIGKEIT DER BREMSEN PRÜFEN

Prüfen Sie, ob die Bremsen richtig funktionieren. Gehen Sie wie folgt vor:

- Parken Sie die Maschine auf einer ebenen Fläche und stellen Sie den Motor ab.
- Treten Sie auf das Bremspedal und ziehen Sie die Feststellbremse an.
- Deaktivieren Sie mit dem Bypass-Hebel den Hinterradantrieb.
- Versuchen Sie, die Maschine nach vorne zu schieben. Wenn sich die Hinterräder drehen, müssen die Bremsen gewartet werden. Wenden Sie sich an eine autorisierte Kundendienststelle, um sie justieren zu lassen.

INSPEKTION DER FUNKTION DER SICHERHEITSELEMENTE

Überprüfen Sie vor jedem Einsatz des Aufsitzmähers die Funktion der Sicherheitselemente:

- Schalter unter dem Sitz
- Schalter an einer angebrachten Grasfangvorrichtung oder einem Leitblech
- Schalter Grasfangvorrichtung voll

6.2.2 NACH ABSCHLUSS DER ARBEIT

EINRICHTEN DER MASCHINE

Heben Sie nach Abschluss des Mähens das Mähwerk in die höchste Stellung und deaktivieren Sie den Antrieb für die Mähmesser.

Schalten Sie die Zündung aus, treten Sie auf das Bremspedal und sichern Sie mit der Feststellbremse die Maschine in ihrer Position. Schließen Sie bei Maschinen mit Einzylindermotor (BS15, 15,5 PS) die Benzinzufuhr.

REINIGEN DER MASCHINE

Entfernen Sie alle Schmutz- und Grasrückstände von der Oberfläche des Traktors, dem Auswurfschacht und dem Mähwerk.

Den Textilsack der Grasfangvorrichtung gründlich reinigen. Wenn sie mit Gras verstopft ist, kann die Maschine die Grasfangvorrichtung nicht richtig füllen.

WASCHEN DER MASCHINE

Parken Sie die Maschine vor dem Waschen auf einer geeigneten ebenen Fläche.

- Grasfangvorrichtung:
  - Nehmen Sie die Grasfangvorrichtung von der Maschine ab, waschen Sie sie und lassen Sie sie an der Luft trocknen.
- Kunststoffteile an der Maschine:
  - Mit Schwamm und Seifenwasser reinigen.
- Mähwerk:
  - Waschen Sie die Innenseite inklusive des Teils des Auswurfschachts.
  - Schieben Sie einen Schlauch mit geeignetem Durchmesser auf die Anschlüsse auf der Mähwerkabdeckung. Starten Sie den Motor, aktivieren Sie das Mähwerk und spülen Sie das Mähwerk mit einem Wasserstrahl 10 Minuten lang aus.

  Dieser Spülvorgang muss am Ende jeder Mähsaison durchgeführt werden.


6.2.2

Vermeiden Sie das Spülen mit Wasser in der Nähe von elektrischen Teilen wie Bedienfeld, Akku, usw.
Sprühen Sie kein Druckwasser auf Lager oder Riemenscheiben!
Die Reinigung der Maschine und insbesondere des Mähwerks mit Hochdruckreinigern wird nicht empfohlen! Dies kann die Lebensdauer von Lagern und anderen beweglichen Teilen reduzieren!

6.3 REGELMÄSSIGE KONTROLLEN, WARTUNG UND JUSTIERUNG

6.3.1 BATTERIE

Die richtige und regelmäßige Wartung der Batterie verlängert deren Lebensdauer. Kontrollieren Sie daher regelmäßig ihren Zustand gemäß dem mitgelieferten Handbuch des Batterieherstellers.

- Halten Sie die Batteriekontakte sauber. Wenn sich Schmutz auf ihnen sammelt oder sie rostig sind, reinigen Sie sie gemäß den Empfehlungen des Batterieherstellers. Die Unterbrechung des Stromkreises durch Oxidation der Kontakte kann zur Störung der Wiederaufladefunktion des Motors führen!
- Eine entladene Batterie muss sobald wie möglich aufgeladen werden, da sonst ihre Zellen irreparabel beschädigt werden können.
- Es ist immer notwendig, die Batterie zu laden:
  - vor dem ersten Gebrauch
  - wenn geplant ist, sie lange Zeit nicht zu benutzen
  - vor der Inbetriebnahme nach einer längeren Pause
  - in anderen Fällen, die im Benutzerhandbuch der Batterie von deren Hersteller festgelegt sind.
- Wenn die Batterie nicht mehr aufgeladen werden kann, muss sie durch eine neue ersetzt werden. Verwenden Sie immer eine Batterie der gleichen Größe und des gleichen Typs.

Die Maschine ermöglicht den Anschluss und den Betrieb eines 12-V- Akkumulators mit einer höheren Kapazität als der des mitgelieferten Akkumulators.

Weitere Details zur Überprüfung und Wartung von Batterien sind in einem separaten Handbuch des Batterieherstellers enthalten.

6.3.2 MOTOR

ÖLWECHSEL

Bereiten Sie vor dem Ölwechsel einen Behälter mit einem Fassungsvermögen von mindestens **2 Litern** vor. Damit das gesamte Öl aus dem Motor fließt, empfehlen wir Ihnen, geeignete Gegenstände (z.B. Holzklötze) unter die gegenüberliegende Seite der Ablassschraube zu legen. Lassen Sie das Öl ab, solange es noch warm ist.

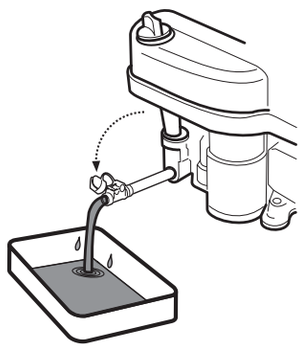

- Lösen Sie die Einfüllöffnung des Öls, so dass das Öl besser und schneller aus dem Motor fließt.
- Ziehen Sie den Ablaufschlauch aus der Halterung an der Seite des Motors heraus und schrauben Sie den Stopfen heraus.
- Neigen Sie den Schlauch in Richtung des vorbereiteten Behälters und lassen Sie das Öl vollständig ablaufen.
- Schrauben Sie die Stopfen wieder ein und stecken Sie den Schlauch wieder auf. Füllen Sie den Motor mit der richtigen Menge des empfohlenen Öls (➡ Bedienungsanleitung für den Motor) und schließen den Öleinfülldeckel.
- Verwenden Sie den Messstab, um auf richtigen Ölstand zu überprüfen. Bei Bedarf Öl bis zum richtigen Stand auffüllen.

Weitere Details zum Ölwechsel sowie dessen Typ und Menge finden Sie in einer separaten Bedienungsanleitung des Motorherstellers.

Wenn Sie in Kontakt mit Altöl kommen, empfehlen wir Ihnen, Ihre Hände gründlich mit Seife und Wasser zu waschen.
Entsorgen Sie Altöl gemäß den Umweltschutzgesetzen. Es ist zweckmäßig, das Öl in einem geschlossenen Behälter bei einer Altöl-Sammelstelle abzugeben. Unter keinen Umständen sollten Sie das Altöl mit anderen Abfällen entsorgen oder es in den Abfluss, auf Abfall oder auf den Boden schütten.

WARTUNG DES LUFTFILTERS

Lassen Sie niemals den Motor ohne Luftfilter laufen. Dies führt zu schnellem Motorverschleiß.

➡ Warten Sie den Luftfilter gemäß den Anweisungen in der Bedienungsanleitung des Motorherstellers.

WARTUNG DER ZÜNDKERZE

Damit der Motor perfekt läuft, muss die Zündkerze richtig eingestellt und frei von Ablagerungen sein.

- Verwenden Sie immer nur die vom Motorenhersteller angegebene Zündkerze!
- Wenn der Motor kurz vor der Inspektion oder dem Austausch gelaufen ist, ist die Zündkerze sehr heiß. Seien Sie daher sehr vorsichtig, um sich nicht zu verbrennen.

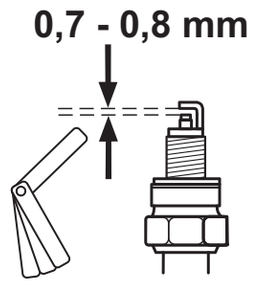

- Ziehen Sie den Zündkerzenstecker ab und entfernen die Zündkerze mit einem Schraubenschlüssel.
- Führen Sie eine Sichtprüfung der Zündkerze durch. Wenn die Zündkerze sichtbar abgenutzt oder der Isolator gerissen ist oder abblättert, ist es notwendig, sie zu ersetzen.
- Ist die Zündkerze verschmutzt oder nur wenig abgenutzt, ist es notwendig, sie sorgfältig mit einer geeigneten Drahtbürste (Kupfer) zu säubern.
- Stellen Sie mit Hilfe eines Messgeräts den Elektrodenabstand ein (➡ Bedienungsanleitung für den Motor).
- Ziehen Sie nach der Wartung oder dem Austausch der Zündkerze diese korrekt fest. Eine falsch angezogene Zündkerze heizt sich deutlich auf und kann schwere Schäden am Motor verursachen.

➡ Kontrollieren, warten und ersetzen Sie Zündkerzen gemäß den Anweisungen in der Bedienungsanleitung des Motorenherstellers.

AUSTAUSCH DES KRAFTSTOFFFILTERS

Lassen Sie niemals den Motor ohne Kraftstofffilter laufen. Dies führt zu schnellem Motorverschleiß.

➡ Ersetzen Sie den Kraftstofffilter nach den Anweisungen in der Bedienungsanleitung des Motorenherstellers.

6.3.3 AUSTAUSCH VON LAMPEN

Die Beleuchtung ist in die Motorhaube eingesetzt und ist nach Öffnen der Motorhaube zugänglich. Wenden Sie sich im Falle eines Austauschs an Ihren Lieferanten oder den Maschinenhersteller, um den richtigen Beleuchtungstyp für Ihr Maschinenmodell zu finden.

6.3.3

- Ziehen Sie beim Austausch den Stecker (1) der Beleuchtung ab, halten Sie den Scheinwerfer mit einer Hand an der Außenseite der Motorhaube fest (damit sie nicht auf den Boden fällt) und ziehen Sie mit der anderen Hand die Fassung (2) heraus. Anschließend ziehen Sie die Beleuchtung (3) durch die Motorhaube nach außen heraus. Für den Einbau in umgekehrter Reihenfolge vorgehen.

6.3.4 AUSTAUSCH VON SICHERUNGEN

Wenn eine Sicherung beschädigt ist, schaltet der Motor sofort ab, das Mähwerk stoppt und alle Kontrollleuchten am Armaturenbrett erlöschen. In diesem Fall ist es notwendig, die defekte Sicherung zu finden und sie durch eine neue zu ersetzen. Unter keinen Umständen sollten Sie eine defekte Sicherung durch eine Sicherung ersetzen, die eine höhere Strombelastbarkeit hat!
Der Zugang zu den Sicherungen erfolgt durch Öffnen der Motorhaube.

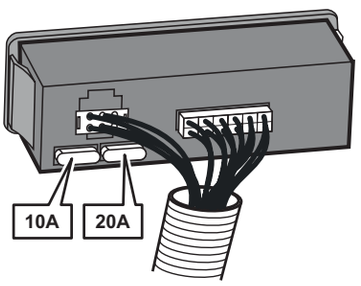

- Entfernen Sie die Sicherung und setzen Sie eine neue Sicherung mit der gleichen Leistung ein, d.h. **20A** oder **10A**. Wenn auch nach dem Ersetzen der Sicherung der Motor oder das Mähwerk nicht funktioniert, wenden Sie sich an eine autorisierte Kundendienststelle.
- Bestimmte Maschinenmodelle sind mit einer zentralen Schalttafel ausgestattet. Sie dürfen unter keinen Umständen die Schalttafel manipulieren! Die einzige Ausnahme ist der Austausch von Sicherungen.

6.3.5 HEBEN DER MASCHINE

Wenn Sie den Aufsitzmäher heben möchten, verwenden Sie einen Wagenheber und Stützen.
Gehen Sie wie folgt vor:

- Setzen Sie den Wagenheber unter dem Getriebe an der Hinterachse an und heben Sie den hinteren Teil der Maschine.
- Legen Sie von der Innenseite der hinteren Räder her zwei Stützen unter die Enden der Achsen.

- Heben Sie den vorderen Teil der Maschine an und legen Sie zwei Stützen unter die beiden Enden der vorderen Radachsen.

Lehnen Sie die Maschine niemals auf die Seite, wo sich der Vergaser befindet. Öl könnte in den Luftfilter gelangen!

6.3.6 MÄHWERK - SCHÄRFEN UND ERSETZEN DER MESSER

SCHÄRFEN DER MESSER

Die Mähmesser müssen scharf, statisch ausgewuchtet und gerade sein. Stumpfe, falsch geschärfte oder beschädigte Messer reißen Gras aus dem Boden, schädigen Rasenflächen und sammeln gemähtes Gras unzureichend in der Grasfangeinrichtung.

Reparieren Sie kein Messer, das verformt oder anderweitig beschädigt ist, sondern ersetzen Sie es sofort.
Verwenden Sie beim Umgang mit dem Mähmesser immer schwere Arbeitshandschuhe.

Verfahren beim Schärfen:

6.3.6a

- Nehmen Sie den Grasfänger ab und kippen Sie die Maschine auf die rechte Seite auf eine geeignete Unterlage. Es wird empfohlen, eine andere Person beim Kippen der Maschine helfen zu lassen, um eine Beschädigung der Maschine oder Verletzungen zu vermeiden.
- Schrauben Sie beide Messer ab und reinigen Sie diese.
- Zuerst mit einer Schleifmaschine schärfen und dann mit einer Feile.
- Bei dem 110 cm Drei-Messer-Mähwerk ist jedes Paar Messer mit 3 Schrauben befestigt (Messer sind nicht mit Bremsstiften ausgestattet). Wir empfehlen, die Messer vor dem Entfernen zu markieren, um Probleme beim Wiederanbringen zu vermeiden.

Nicht direkt am Mähwerk schärfen.

- Bauen Sie die Messer nach dem Schleifen noch nicht wieder ein, sondern prüfen Sie zunächst ihre Auswuchtung, siehe unten.
- Überprüfen Sie vor der Neuinstallation der Messer den Zustand der Bremsstifte, die als Schutz des Mähwerks dienen. Wenn die Bremsstifte beschädigt sind, ersetzen Sie sie sofort. Ersatzstifte werden mit der Maschine geliefert.

6.3.6b

- Schrauben Sie nach der Überprüfung der Auswuchtung und der Bremsstifte die Messer wieder an. Achten Sie während der Installation darauf, dass die Biegung der Messer nach oben in das Mähwerk gerichtet ist. Vertauschen Sie nicht linke und rechte Messer. Das rechte Messer hat eine Schraube mit Linksgewinde.
- Ziehen Sie Befestigungsschrauben mit einem Drehmomentschlüssel mit dem vorgeschriebenen Anzugsmoment von 30 ± 3 Nman. Dieses Drehmoment ist dann erreicht, wenn die tangentiale (konvexe) Feder unter der Befestigungsschraube vollständig zusammengedrückt ist und die Schraube ab diesem Punkt nicht festgezogen wird.

AUSWUCHTEN DER MESSER

Achten Sie besonders auf das Ausgleichen und Auswuchten der Messer. Vibrationen von Messern, die nicht ausgeglichen und ausgewuchtet wurden, können den Motor oder das Mähwerk beschädigen.

Setzen Sie zum Ausgleichen den Schraubendreher in die Zentrieröffnung und stellen Sie das Messer waagerecht ein. Wenn das Messer in dieser Position bleibt, ist es ausgewuchtet. Wenn ein Ende nach unten hängt, diese Seite so lange abschleifen, bis das Messer ausgewuchtet ist. Wenn beim Auswuchten geschliffen wird, dabei nicht die Länge des Messers verkürzen! Das zulässige statische Ungleichgewicht darf 2g nicht überschreiten.

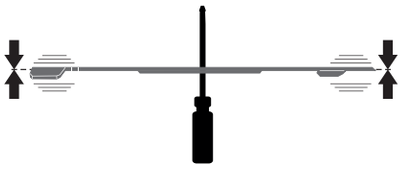

Wenn Sie diese Arbeit nicht selber durchführen möchten, wenden Sie sich an ein autorisiertes Kundenzentrum, wo man Ihnen gerne weiterhilft.

AUSTAUSCH DER MESSER

Wenn die Messer durch häufige Nutzung beschädigt sind und nicht richtig ausgewuchtet oder geschärft werden können, ist es notwendig, sie zu ersetzen. Gehen Sie wie folgt vor:

- Nehmen Sie den Grasfänger ab und kippen Sie die Maschine auf die rechte Seite auf eine geeignete Unterlage. Es wird empfohlen, eine andere Person beim Kippen der Maschine helfen zu lassen, um eine Beschädigung der Maschine oder Verletzungen zu vermeiden.
- Schrauben Sie beide Messer ab.
- Überprüfen Sie vor der Installation neuer Messer den Zustand der Bremsstifte, die als Schutz des Mähwerks dienen. Wenn die Bremsstifte beschädigt sind, ersetzen Sie sie sofort.
- Prüfen Sie, ob die Messer ausgewuchtet sind (siehe oben).
- Schrauben Sie die neuen Messer an. Achten Sie während der Installation darauf, dass die Biegung der Messer nach oben in das Mähwerk gerichtet ist. Vertauschen Sie nicht linke und rechte Messer. Das rechte Messer hat eine Schraube mit Linksgewinde.

- Ziehen Sie Befestigungsschrauben mit einem Drehmomentschlüssel mit dem vorgeschriebenen Anzugsmoment von 30 ± 3 Nman. Dieses Drehmoment ist dann erreicht, wenn die tangentiale (konvexe) Feder unter der Befestigungsschraube vollständig zusammengedrückt ist und die Schraube ab diesem Punkt nicht festgezogen wird.

Wenn die Messer auf ein festes Hindernis schlagen, den Motor sofort abstellen und die Messer überprüfen! Die Bremsstifte könnten beschädigt oder zerbrochen sein.
Verwenden Sie beim Umgang mit dem Mähmesser immer schwere Arbeitshandschuhe.

Verwenden Sie immer nur vom Hersteller oder Lieferanten des Aufsitzmähers empfohlene Messer. Der Einsatz von Messern und/oder Befestigungsteilen, die nicht empfohlen werden, kann zu fehlerhaften Mähergebnissen, Schäden an der Maschine und, falls sie sich im Betrieb lösen, auch zur Verletzung von Personen führen.

6.3.7 MÄHWERK - INSPEKTION UND AUSWUCHTEN

Um optimale Ergebnisse zu erzielen, muss das Mähwerk auf die Schnitthöhe eingestellt werden und beide Seiten des Mähwerks müssen sich auf einer Ebene befinden.
Vor der Einstellung:

- Stellen Sie die Maschine vor Beginn der Einstellung **auf eine möglichst ebene Fläche**, **pumpen Sie alle Reifen auf den vorgeschriebenen Druck auf** (80 -140 Kpa, ± 10 Kpa Unterschied zwischen den einzelnen Reifen) und **sichern Sie die gesamte Maschine gegen Bewegung** (z.B. mit Hilfe eines geeigneten Keils usw.).
- Bewegen Sie den Hebel zur Höhenverstellung des Mähwerks in Stellung **1**.

Das Mähwerk besitzt Kunststoffabdeckungen, die verhindern, dass die Hände mit den beweglichen Teilen und den Antriebsteilen der Maschine in Kontakt kommen.
Die Abdeckungen können sehr schnell und einfach mit Hilfe der Schnellverbindungsstifte an den Seiten der Abdeckungen entfernt werden. Schieben Sie einen Schraubendreher in die Nut des Stifts und drehen Sie ihn gegen den Uhrzeigersinn. Nehmen Sie dann die Abdeckung von der Maschine ab.

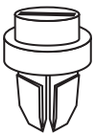

6.3.7a

Maschine UJ102, UJ102 4x4 und UJ122:

- Abstand **A** ist die Vorderkante des Mähwerks in Fahrtrichtung und muss **23-25 mm** über dem Boden liegen. Überprüfen Sie ihn auf beiden Seiten des Mähwerks. Wenn der Höhenunterschied anders ist, lösen Sie die Sicherungsmuttern (**2**) auf der entsprechenden Zugstange (**1**) und stellen Sie die Höhe durch Drehen der Muttern (**3**) ein. Vergessen Sie nach der Einstellung der richtigen Höhe nicht, die Sicherungsmuttern (**2**) festzuziehen.
- Abstand **B** ist die Hinterkante des Mähwerks in Fahrtrichtung und sollte **28 -30 mm** über dem Boden liegen, d.h. die Hinterkante muss mindestens 5 mm höher liegen als die Vorderkante. Wenn der Höhenunterschied anders ist, stellen Sie ihn ein, indem Sie die Muttern (**4**) lösen, die Kante auf die richtige Höhe setzen und die Muttern mit einem Drehmoment von **55 – 65 Nm** festziehen.

6.3.7b

Maschinen UJ110:

- Abstand **A** ist die Vorderkante des Mähwerks in Fahrtrichtung und muss **30-34 mm** über dem Boden liegen. Überprüfen Sie ihn auf beiden Seiten des Mähwerks. Wenn der Höhenunterschied anders ist, lösen Sie die Sicherungsmuttern (**2**) auf der entsprechenden Zugstange (**1**) und stellen Sie die Höhe durch Drehen der Muttern (**3**) ein. Vergessen Sie nach der Einstellung der richtigen Höhe nicht, die Sicherungsmuttern (**2**) festzuziehen.
- Abstand **B** ist die Hinterkante des Mähwerks in Fahrtrichtung und sollte **28 -30 mm** über dem Boden liegen, d.h. die Hinterkante muss mindestens 5 mm höher liegen als die Vorderkante. Wenn der Höhenunterschied anders ist, stellen Sie ihn ein, indem Sie die Muttern (**4**) lösen, die Kante auf die richtige Höhe setzen und die Muttern mit einem Drehmoment von **55 – 65 Nm** festziehen.

Bei Unsicherheit bei diesem Verfahren lassen Sie es in einem Servicezentrum durchführen.

6.3.8 MÄHWERK - PRÜFEN UND EINSTELLEN DES KEILRIEMENS

6.3.8a
6.3.8b

Aufgrund der Anforderungen lässt die Spannung des Antriebsriemen des Mähwerks (**1**) im Laufe der Zeit nach und er muss nachgespannt werden. Der Riemen wird mit Schrauben und einer Feder gespannt.

- Stellen Sie das Mähwerk in Stellung 1.
- Drehen Sie mit einem geeigneten Schraubenschlüssel die Mutter (**2**) so, dass Feder (**3**) wie folgt gespannt ist:

Maschinen UJ102 und UJ102 4x4:	**145±1 mm.**
Maschinen UJ110:	**150±1 mm.**
Maschinen UJ122:	**155±1 mm.**

6.3.9 MÄHWERK - EINSTELLUNG DES ZAHNANTRIEBSRIEMENS DER MESSER

Maschine UJ102, UJ102 4x4 und UJ122:


6.3.9a

- Senken Sie das Mähwerk auf die niedrigste Position, indem Sie den Hebel zur Schnitthöhenverstellung auf Position **1** bewegen.
- Lösen Sie die Schnellverbindungsstifte der Mähwerkabdeckungen und nehmen Sie die Abdeckungen heraus.
- Lösen Sie den Schnellverbindungsstift (**1**) der oberen Abdeckung (**2**) und kippen Sie die Abdeckung etwa in der Mitte nach oben.


6.3.9b

- Schieben Sie einen passenden Schraubenschlüssel unter die Blechabdeckung und stecken Sie ihn von unten auf die Riemenscheibenschraube (1). Lösen Sie von oben die Riemenscheibenmutter.
- Lösen Sie die Sicherungsmutter (**2**) und Mutter (**3**). Drehen Sie dann mit einem geeigneten Schraubenschlüssel Mutter (**3**), so dass der Zahnriemen (**4**) richtig gespannt ist.

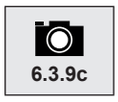
6.3.9c

- Der Riemen ist richtig gespannt, wenn eine auf den mittleren Abstand zwischen den Riemenscheiben (**1**) und (**5**) wirkende Kraft von **4 kP** (**40 N; 72 Hz**) dazu führt, dass der Riemen um ca. **0,5 cm** durchhängt.

Zur Messung der Kraft können Sie einen handelsüblichen mechanischen Dynamometer verwenden.

- Ziehen Sie die Sicherungsmutter (**2**) des Spannmechanismus fest und ziehen Sie die Mutter der Zahnriemenscheibe (**1**) fest.
- Bringen Sie die seitliche und obere Abdeckung wieder an und ziehen Sie sie fest.

Maschinen UJ110:


6.3.9d

- Der Antriebsriemen des Mähwerks ist richtig gespannt, wenn die Länge der Spannfeder (**2**) bei **135 ± 1 mm** liegt. Bei einer anderen Länge passen Sie sie durch Drehen der Mutter (**1**) der Zugstange ein.

6.3.10 MÄHWERK - AUSBAU AUS DER MASCHINE


6.3.10a

- Setzen Sie das Mähwerk auf die höchste Position, indem Sie den Hebel zur Schnitthöhenverstellung auf Position **7** bewegen.
- Heben Sie den Grasauswurfkanal (1) etwas an und schieben Sie ihn aus den beiden am Mähwerkrahmen angeschweißten Stiften (2) heraus. Schieben Sie den Kanal dann um ca. 10 cm zurück und befestigen Sie ihn, oder nehmen Sie ihn durch die Rückwand vollständig aus der Maschine heraus.


6.3.10b

- Drehen Sie mit einem geeigneten Schraubenschlüssel Mutter (**2**) so, dass die Spannung auf Feder (**3**) vollständig gelöst ist. Entfernen Sie dann den Riemen (**1**) von der Riemenscheibe des elektromagnetischen Motorgetriebes.


6.3.10c

- Schieben Sie die Federstifte (**4**) von beiden hinteren Aufhängungswellenzapfen des Mähwerks (**5**). Schrauben Sie die Mutter (**6**) vom vorderen Wellenzapfen und ziehen Sie den Wellenzapfen (**7**) heraus. Schieben Sie mit einer Zange beide Stifte (**5**) heraus. Für die Mulchoption des Mähwerks entfernen Sie zuerst den Teil des Mulchklappenhebels, der über den Boden der Maschine herausragt.


6.3.10d

- Ziehen Sie das Mähwerk langsam an einer Seite aus der Maschine heraus.

6.3.11 WARTUNG DER LENKUNG

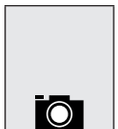
6.3.11

Überprüfen Sie regelmäßig auf übermäßiges Spiel zwischen dem Lenkungszahnbereich und dem Lenkradritzel. Wenn eine größere Lockerheit festgestellt wird, ist es notwendig, sie zu begrenzen. Vorgehensweise zur Begrenzung (Einstellung) der Lockerheit:

- Heben Sie die Haube an.
- Lösen Sie die beiden M12-Muttern (**1**) an der Schraube des Exzenters.
- Setzen Sie einen geeigneten Schraubenschlüssel auf den Sechskant des Exzenters (**2**) und drehen ihn, bis die Lockerheit minimal ist.
- Ziehen Sie die beiden M12-Muttern (**1**) mit einem Drehmoment von 35 - 45 Nm an.

Die Vernachlässigung dieser Wartung kann zu Schäden an Lenkkomponenten führen.

6.3.12 KONTROLLE UND EINSTELLUNG DES FAHRANTRIEBRIEMENS



6.3.12a

Überprüfen Sie regelmäßig die Spannung des Fahrantriebsriemens. Der Riemen ist richtig gespannt, wenn eine auf den mittleren Abstand zwischen den Riemenscheiben (**1**) und (**3**) wirkende Kraft von **4 kP** dazu führt, dass der Riemen um ca. **1,5 cm** durchhängt.
Wenn der Riemen zunehmend durchhängt, muss die Spannung angepasst werden.
Die Positionen in dem Bild sind:

(**1**) Motorriemenscheibe
(**2**) Führungsriemenscheibe
(**3**) Spannriemenscheibe
(**4**) Übertragungsriemenscheibe



Zur Messung der Kraft können Sie einen handelsüblichen mechanischen Dynamometer verwenden.



6.3.12b

Stellen Sie die Spannung des Riemens durch Anziehen von Mutter (6) so ein, dass die Feder (5) auf eine Länge von **95±1 mm** gestreckt wird.



Spannen Sie den Riemen nicht über diesen Wert hinaus, sonst reduziert sich seine Lebensdauer und es kann zu Schäden am Getriebe kommen!

6.3.13 AUSTAUSCH VON RIEMEN

Der Austausch von Antriebsriemen ist ein relativ anspruchsvoller Vorgang, der von einer autorisierten Kundendienststelle durchgeführt werden muss.

6.3.14 RADWECHSEL

Parken Sie die Maschine vor dem Wechseln von Rädern auf einer geraden und festen Oberfläche, schalten Sie den Motor ab und ziehen Sie den Schlüssel aus dem Zündschloss. Führen Sie den Wechsel wie folgt durch:



6.3.14

- Heben Sie die Maschine mit einem geeigneten Wagenheber auf der Seite an, wo Sie den Wechsel durchführen wollen. Platzieren Sie den Wagenheber unter einem stabilen Teil des Rahmens oder unter dem Arm des Getriebes. Sichern Sie die Maschine mit einem Holzblock vor dem Wegrollen.
- Entfernen Sie die Schutzabdeckung (**1**) vom Rad (nur Vorderräder).
- Entfernen Sie mit einem geeigneten Schraubendreher den Haltering (**2**) und die Unterlegscheibe (**3**).

Beim Wiederanbringen in der umgekehrten Reihenfolge vorgehen. Vor dem Anbringen des Rades alle Teile reinigen und die Welle leicht mit einem Kunststoff-Schmiermittel fetten. Speziell bei den Rädern an der Hinterachse ist diese **Schmierung für die anschließende Entfernung des Rades notwendig**. **Sollte keine Schmierung erfolgen, kann die anschließende Befestigung sehr schwierig sein.**

Achten Sie beim Anbringen des Hinterrads auf die gegenseitige Ausrichtung des Stifts an der Welle und der Nut am Rad.

6.3.15 REPARATUR EINER REIFENPANNE

Die Maschine ist mit schlauchlosen Reifen ausgerüstet. Bei einer Reifenpanne lassen Sie die Reparatur in einer spezialisierten Reifenwerkstatt oder in einer autorisierten Seco-Werkstatt durchführen.

6.3.16 WARTUNG DES HYDROSTATISCHEN GETRIEBES

Für den zuverlässigen Betrieb des Getriebes muss der richtige Ölstand beibehalten werden. Die Einfüllöffnungen an den Getrieben sind nach Abnahme des Auswurfs von der Maschine zugänglich (➡6.3.10). Die vorgeschriebenen Werte sind in folgender Tabelle gezeigt.

Getriebetyp	Öltyp	Ölstand
TUFF-TORQ K46	SAE 10W-40, API CD	Mindestens die halbe Höhe des Ausgleichstanks
TUFF-TORQ K46 DE	SAE 10W-40, API CD	2 cm von der Einfüllöffnung
TUFF-TORQ K62	SAE 10W-40, API CD	Markierung 5-7 am Ausgleichstank
TUFF-TORQ K664, KXH 10	SAE 5W-50, API CD	Zwischen den Markierungen an der Füllschraube
HG T2	20W-50, API CD	1,5 - 3 cm von der Einfüllöffnung
HG T3	20W-50, API CD	1,5 - 3 cm von der Einfüllöffnung

Maschinen mit 4x4-Antrieb:
Bei Maschinen mit dem 4x4-System muss das Getriebeöl nach den ersten 50 Motorbetriebsstunden gewechselt werden, danach nach jeweils 200 Motorbetriebsstunden.

Für den zuverlässigen Betrieb des Getriebes muss der richtige Ölstand beibehalten werden. Die Einfüllöffnung des Getriebes befindet sich der Motorhaube der Maschine (➡ 3.4.5). Die vorgeschriebenen Werte sind in folgender Tabelle gezeigt.

Getriebetyp	Öltyp	Ölstand
TUFF-TORQ K 664	SAE 5W-50, API SG synthetisches Öl	entsprechend den Füllstandsmarkierungen im Ausgleichsbehälter (➡ 3.4.5).
KANZAKI KXH 10 N	SAE 5W-50, API SG synthetisches Öl	entsprechend den Füllstandsmarkierungen im Ausgleichsbehälter (➡ 3.4.5).



Bei Problemen mit dem Getriebe suchen Sie sofort Hilfe in einer autorisierten Kundendienststelle, ansonsten besteht die Gefahr von schweren Schäden.

6.4 SCHMIERUNG

Schmieren Sie die Maschine gemäß Abbildungen 6.4a/6.4b und der folgenden Tabelle. Falls die Maschine unter sehr staubigen oder sandigen Betriebsbedingungen betrieben wird, schmieren Sie sie häufiger.
Kugellager der Spannriemenscheiben, Umlenkscheiben und Lager am Mähwerk sind selbstschmierend.
Vor Beginn der Schmierung muss der Motor ausgeschaltet werden und alle beweglichen Teile der Maschine müssen stillstehen.

	Symbol	Erläuterung	Maßnahme
		Kunststoff-Schmiermittel A00	---
		ÖI SAE 30	---
	50	Intervall in Stunden	---
	(1)	Rotierender Mittelstift des Achsgehäuses	Durch Öler schmieren
	(2)	Lager der beiden Vorderräder und Stifte des Achsgehäuses	Durch Öler schmieren
	(3)	Winkelgelenk, das die Lenkzugstangen verbindet	Entfernen und schmieren
	(4)	Vorderradstift	Durch Öler schmieren
	**(5)**	Winkelgelenk, das die Lenkzugstangen verbindet	Entfernen und schmieren
6.4a 6.4b	**(6)**	Zahnlenkbereich, Exzenter-und Winkelgelenk der Lenkzugstange	Schmieren ohne zu entfernen
	(7)	Drehpunkte der Pedale auf beiden Seiten der Maschine	Schmieren ohne zu entfernen
	(8)	Halbachsen der Hinterräder (Getriebe)	Rad entfernen und schmieren
	(9)	Kugelpfanne der Lenkungszugstange	Schmieren ohne zu entfernen
	(10)	Schraube der Höhenzugstange des Mähwerks	Schmieren ohne zu entfernen
	(11)	Drehpunkte des Hebemechanismus des Mähwerks	Schmieren ohne zu entfernen
	(12)	Drehpunkte der Pedale auf beiden Seiten der Maschine	Schmieren ohne zu entfernen



Achten Sie darauf, dass die Antriebsriemen und ihre Riemenscheiben nicht durch Öle und Schmiermittel verunreinigt werden. Wischen Sie vor und nach dem Schmieren den Bereich um die geschmierten Teile sauber.

Bevor Sie die Maschine für längere Zeit abstellen, schmieren Sie alle in der Abbildung gezeigten Bereiche gründlich ab, **insbesondere die Vorder- und Hinterhalbachsen**.

7 REPARATUR VON FEHLERN UND DEFEKTEN

Führen Sie keine Reparaturen durch, wenn Sie nicht über die entsprechende technische Ausrüstung und Qualifikationen verfügen. Die unten beschriebenen Reparaturen können vom Benutzer der Maschine durchgeführt werden. Werden andere Reparaturen durch den Benutzer durchgeführt, die hier nicht aufgeführt sind, erlischt die Garantie. Der Hersteller übernimmt keine Verantwortung für Schäden, die durch falsch durchgeführt, ungenehmigte Reparaturen durch den Benutzer entstehen.

MOTORPROBLEME		
PROBLEM	MÖGLICHE URSACHEN	BEHEBUNG
MOTOR SPRINGT NICHT AN	Nicht genug oder kein Kraftstoff im Tank	▸ Kraftstoff einfüllen
	Falscher Motorstartvorgang	▸ Überprüfen Sie das Verfahren nach ➡ 5.2
	Durchgebrannte Sicherung	▸ Ersetzen Sie die Sicherung
	Leere oder defekte Batterie	▸ Prüfen Sie die Spannung an den Batteriepolen - sie muss 12 V betragen. Ist dies nicht der Fall, laden Sie die Batterie auf oder setzen Sie eine neue Batterie ein. ▸ Bei einer neuen Maschine: - Kontrollieren Sie ob die Batterie aktiviert und aufgeladen wurde - Ersetzen Sie die Zündkerze und überprüfen Sie, ob sich infolge unsachgemäßem Umgang Öl auf dem Zylinder angesammelt hat
	Defekte oder verstopfte Zündkerze oder falscher Abstand zwischen den Elektroden	▸ Reinigen Sie die Zündkerze, stellen Sie den Abstand zwischen den Elektroden (➡ 6.3.2).
	Lockere oder beschädigte elektrische Leitungen, defekte Schalter der elektrischen Anlage	▸ Überprüfen Sie, ob die Leitungen festsitzen und befestigen Sie diese gegebenenfalls. ▸ Ersetzen Sie beschädigte Leitungen oder defekte Schalter.
	Fehlfunktion des Motors oder der elektrischen Anlage der Maschine	▸ Überprüfen Sie den Motor erneut genau nach den Anweisungen in der Bedienungsanleitung des Motorenherstellers. ▸ Lassen Sie die elektrische Anlage in einer Fachwerkstatt überprüfen.
DER MOTOR DREHT, ABER ER STARTET NICHT	Falscher Motorstartvorgang	▸ Prüfen Sie, ob das vorgeschriebene Verfahren zum Starten des Motors befolgt wurde (➡ 5.2). Überprüfen Sie, ob der Kraftstoff im Tank sauber ist.
	Verstopfter Kraftstofffilter	▸ Überprüfen Sie den Kraftstofffilter und reinigen ihn gegebenenfalls.
	Kraftstoffhahn geschlossen	▸ Prüfen Sie, ob der Kraftstoffhahn geöffnet ist (nur bei Maschinen mit einem Zweizylindermotor [V TWIN]).
	Choke wurde nicht herausgezogen	▸ Stellen Sie den Gashebel in die Stellung "CHOKE".
	Fehlfunktion des Motors oder der elektrischen Anlage der Maschine	▸ Überprüfen Sie den Motor erneut genau nach den Anweisungen in der Bedienungsanleitung des Motorenherstellers. ▸ Lassen Sie die elektrische Anlage in einer Fachwerkstatt überprüfen.
DER MOTOR LÄUFT, ABER DIE MASCHINE BEWEGT SICH NICHT, WENN DAS FAHRPEDAL GETRETEN WIRD	Der Fahrriemen ist locker	▸ Überprüfen Sie die Spannung des Riemens und spannen ihn gegebenenfalls (➡ 6.3.12).
	Abgetrennte oder beschädigte Nuten an der Motor- und Getrieberiemenscheibe	▸ Überprüfen Sie die Riemenscheiben des Motors und des Getriebes und wechseln Sie defekte Teile aus
	Die Feststellbremse ist aktiviert	▸ Deaktivieren Sie die Feststellbremse, indem Sie auf das Bremspedal drücken.
DER MOTOR RASSELT ODER KLOPFT	Unzureichende Menge an Öl oder falsche Art von Öl	▸ Ölstand im Motor prüfen (➡ 3.4.1).

PROBLEME BEIM FAHREN		
PROBLEM	MÖGLICHE URSACHEN	BEHEBUNG
ES "KREISCHT" BEIM FAHREN„	Abgenutzte oder beschädigte Riemen, Führungs- oder Spannrollen	▸ Überprüfen Sie den Zustand der Riemen und Spannrollen. Wenn das Problem weiterhin besteht, kontaktieren Sie sofort eine autorisierte Kundendienststelle.
BEIM FAHREN TRETEN EXTREME VIBRATIONEN AUF	Beschädigte oder verformte Riemenscheiben	▸ Überprüfen Sie den Zustand der Riemenscheiben. Ersetzen Sie sie bei Bedarf.
	Die Fahrantriebsriemen ist beschädigt	▸ Prüfen Sie, ob der Riemen verbrannte Stellen oder andere Unregelmäßigkeiten aufweist. Bei Bedarf ersetzen.
	Der Fahrriemen ist locker	▸ Überprüfen Sie die Spannung des Riemens (➡ 6.3.12). Bei Bedarf spannen.
	Unausgewuchtete Mähmesser	▸ Überprüfen Sie, ob die Mähmesser ausgewuchtet sind. Bei Bedarf auswuchten oder ersetzen.

RIEMENPROBLEME		
PROBLEM	MÖGLICHE URSACHEN	BEHEBUNG
DER FAHRANTRIEBSRIEMEN DER MASCHINE RUTSCHT	Die Fahrantriebsriemen ist unzureichend gespannt	▸ Überprüfen Sie die Spannung des Riemens und spannen ihn gegebenenfalls (➡ 6.3.12).
	Der Fahrantriebsriemen ist beschädigt oder abgenutzt	▸ Überprüfen Sie den Zustand des Riemens - ersetzen Sie ihn wenn nötig.
	Die Motor- oder Getrieberiemenscheibe ist beschädigt.	▸ Überprüfen Sie deren Zustand und tauschen sie gegebenenfalls aus.
	Der Kupplungsmechanismus wird durch einen Fremdkörper blockiert.	▸ Überprüfen Sie die Kupplung und entfernen Sie alle Fremdkörper.
DER FAHRANTRIEBSRIEMEN DER MASCHINE QUIETSCHT	Die Fahrantriebsriemen ist unzureichend gespannt	▸ Überprüfen Sie die Spannung des Riemens und spannen ihn gegebenenfalls (➡ 6.3.12). ▸ Funktionsfähigkeit der Bremsen prüfen Wenn nicht in Ordnung ist, lassen Sie sie bei einem autorisierten Service-Center einstellen.
DER FAHRANTRIEBSRIEMEN SPRINGT WÄHREND DES BETRIEB HERAUS	Die Fahrantriebsriemen ist unzureichend gespannt	▸ Überprüfen Sie die Spannung des Riemens und spannen ihn gegebenenfalls (➡ 6.3.12).
	Der Verlauf des Fahrantriebsriemens ist falsch.	▸ Überprüfen Sie den Verlauf des Riemens. Ggf. einstellen.
	Beschädigte Riemenscheiben	▸ Prüfen Sie, ob Riemenscheiben beschädigt sind. Ersetzen Sie sie bei Bedarf.
	Große Lücke im Fahrkupplungsmechanismus	▸ Überprüfen Sie die Lücke im Fahrkupplungsmechanismus. Abweichungen können dazu führen, dass der Kupplungslagerhalter verbogen wird. Bei Bedarf ersetzen.
DIE LENKUNG RUTSCHT DURCH ODER IST LOSE	Der Platz zwischen dem Segment und dem Ritzel ist zu groß	▸ Prüfen Sie, ob der Platz zwischen Ritzel und Lenksegment nicht zu groß ist. Wenn ja, passen Sie das gezahnte Segment an.
	Abgenutzte Gelenklager	▸ Prüfen Sie Gelenklager auf Verschleiß. Ersetzen Sie die Gelenke bei Bedarf.

MÄHWERKPROBLEME		
PROBLEM	MÖGLICHE URSACHEN	BEHEBUNG
DAS MÄHWERK MÄHT UNGLEICHMÄSSIG	Gras und Schmutz haben sich im Mähwerk angesammelt	▸ Entfernen Sie den Schmutz von der Unterseite des Mähwerks.
	Stumpfe oder deformierte Messer	▸ Überprüfen Sie den Zustand der Messer und schärfen oder ersetzen Sie sie gegebenenfalls (➡ 6.3.6).
	Beschädigte oder abgenutzte Messerwelle	▸ Überprüfen Sie den Zustand der Welle.
	Ein oder beide Riemen sind unzureichend gespannt	▸ Überprüfen Sie die Spannung und spannen Sie sie gegebenenfalls (➡ 6.3.8 und 6.3.9).
EIN UNGEMÄHTEER STREIFEN BLEIBT ZWISCHEN DEN MESSERROTOREN	Stumpfe oder deformierte Messer	▸ Überprüfen Sie den Zustand der Messer und schärfen oder ersetzen Sie sie gegebenenfalls (➡ 6.3.6).
	Beschädigtes Lagergehäuse	▸ Überprüfen Sie den Zustand der Lager und reparieren oder ersetzen Sie sie entsprechend. Beim Mähen von dickem Gras oder zu nassem Gras kann ein ungemähter Streifen bleiben. Die Fahrgeschwindigkeit sollte so angepasst sein, dass die Mähbedingungen beim Einlegen eines geeigneten Gangs beachtet werden. Der Motor sollte nicht mit ganz geöffnetem Gasventil laufen.
DAS MÄHWERK REISST GRASNABE HERAUS	Verbogene Messer	▸ Überprüfen Sie den Zustand der Messer und ersetzen Sie sie gegebenenfalls (➡ 6.3.6).
	Beschädigtes Lagergehäuse	▸ Überprüfen Sie den Zustand der Lager und reparieren oder ersetzen Sie sie entsprechend.
	Der Antriebsriemen ist unzureichend gespannt	▸ Überprüfen Sie die Spannung des Antriebsriemens (➡ 6.3.8 und 6.3.9) und spannen ihn gegebenenfalls.
	Unpassende Schnitthöhe	▸ Überprüfen Sie die eingestellte Schnitthöhe und passen Sie sie gegebenenfalls an. Grasnarbe wird häufiger auf unebenem Gelände herausgerissen.
DAS MÄHWERK WIRFT KEIN GRAS AUS	Gras hat sich im Mähwerk angesammelt	▸ Entfernen Sie das Gras von der Unterseite des Mähwerks. Bei Nässe können sich der Auswurf und die untere Seite der Austritt aus dem Mähwerk mit Gras verstopfen. Mähen Sie kein nasses Gras.
	Der Antriebsriemen ist unzureichend gespannt	▸ Überprüfen Sie die Spannung des Antriebsriemens (➡ 6.3.8 und 6.3.9) und spannen ihn gegebenenfalls.
	Unangemessene Fahrgeschwindigkeit	▸ Passen Sie die Fahrgeschwindigkeit den Mähbedingungen an. Der Motor sollte nicht mit ganz geöffnetem Gasventil laufen. Mähen Sie bei hohem Gras zunächst einmal mit einer hohen Schnitthöhe. Dann noch einmal mit der normalen Höhe. **5.5.3**.
	Falsch installiertes Messer	▸ Überprüfen Sie, insbesondere nach Messerwechsel, dass das Messer korrekt installiert ist.

MÄHWERKPROBLEME (Fortsetzung)		
PROBLEM	MÖGLICHE URSACHEN	BEHEBUNG
DER ANTRIEBSRIEMEN DES MÄHWERKS BLEIBT WÄHREND DES BETRIEBS STEHEN	Beschädigter Antriebsriemen des Mähwerks	▸ Überprüfen Sie den Zustand der Riemenscheiben. Vielleicht ist der Riemen aus der Riemenscheibe gesprungen oder er wurde beschädigt. Bei Bedarf ersetzen.
	Der Antriebsriemen ist unzureichend gespannt	▸ Überprüfen Sie die Spannung des Antriebsriemens (➡ 6.3.8 und 6.3.9) und spannen ihn gegebenenfalls. Überprüfen Sie den Verlauf des Riemens.
	Unpassende Schnitthöhe	▸ Überprüfen Sie die eingestellte Schnitthöhe, ggf. anpassen.
	Ein Fremdkörper blockiert die Bewegung des Riemens.	▸ Überprüfen Sie die Bewegung des Riemens und entfernen Sie ggf. alle Fremdkörper oder Schmutz.
	Beschädigte Riemenscheiben	▸ Überprüfen Sie alle Riemen. Verbogene oder gerissene Riemenscheiben können Probleme verursachen. Bei Bedarf ersetzen. Überprüfen Sie auch die Innenseite der Riemenscheibe am Motor. Wenn sie rau ist oder Risse aufweist, muss sie ersetzt werden.
	Verschlissene Teile des Spannmechanismus	▸ Überprüfen Sie die Teile des Spannmechanismus auf Verschleiß und ersetzen Sie diese gegebenenfalls.
DER ANTRIEBSRIEMEN DES MÄHWERKS RUTSCHT DURCH	Das Gras ist zu hoch oder zu nass	▸ Wenn das Gras zu hoch oder zu nass ist, kann der Antriebsriemen des Mähwerks durchrutschen. Überprüfen Sie, dass der Riemen nicht abgenutzt ist. Falls ja, austauschen.
	Der Antriebsriemen ist unzureichend gespannt	▸ Überprüfen Sie die Spannung des Antriebsriemens (➡ 6.3.8 und 6.3.9) und spannen ihn gegebenenfalls.
	Abgenutzte oder beschädigte Mähriemenspannfeder	▸ Überprüfen Sie die Spannfeder des Mähriemenspannmechanismus. Ersetzen Sie die Feder, wenn sie überdehnt oder beschädigt ist.
DER ANTRIEBSRIEMEN DES MÄHWERKS IST ÜBERMÄSSIG ABGENUTZT	Ein Fremdkörper blockiert die Bewegung des Riemens.	▸ Kontrollieren Sie alle Punkte entlang des Verlaufs des Riemens. Prüfen Sie, ob die Bewegung des Riemens eventuell durch einen Fremdkörper verhindert wird. Wenn ja, entfernen Sie den Fremdkörper.
	Beschädigte Riemenscheiben	▸ Überprüfen Sie die Riemenscheiben, wenn sie beschädigt sind, ersetzen Sie sie.
	Unpassende Schnitthöhe	▸ Überprüfen Sie die eingestellte Schnitthöhe, ggf. anpassen.
	Der Antriebsriemen ist unzureichend gespannt	▸ Überprüfen Sie die Spannung des Antriebsriemens (➡ 6.3.8 und 6.3.9) und spannen ihn gegebenenfalls.
DIE MESSER KÖNNEN NICHT BEWEGT WERDEN	Beschädigter oder abgenutzter Messerantriebsriemen	▸ Überprüfen Sie den Zustand des Riemens - ersetzen Sie ihn wenn nötig. Falls er locker ist, nachspannen.
	Beschädigte Feder des Spannmechanismus	▸ Überprüfen Sie den Zustand der Feder des Spannmechanismus und ersetzen Sie diese gegebenenfalls.
	Ein Fremdkörper blockiert die Bewegung des Riemens.	▸ Prüfen Sie, ob die Bewegung des Riemens eventuell durch einen Fremdkörper verhindert wird. Wenn ja, entfernen Sie den Fremdkörper.
DAS MESSER BLEIBT VERZÖGERT STEHEN	Der Antriebsriemen ist unzureichend gespannt	▸ Überprüfen Sie die Spannung des Antriebsriemens (➡ 6.3.8 und 6.3.9) und spannen ihn gegebenenfalls. Wenn der Riemen aufgrund erheblichen Verschleißes nicht gespannt werden kann, ersetzen Sie den Riemen.
	Ein Fremdkörper blockiert die Bewegung des Riemens.	▸ Prüfen Sie, ob die Bewegung des Riemens eventuell durch einen Fremdkörper verhindert wird. Wenn ja, entfernen Sie den Fremdkörper.
	Nicht ordnungsgemäß funktionierende elektromagnetische Kupplung	▸ Prüfen Sie, ob sich die elektromagnetische Kupplung richtig abschaltet. Wenn die Kupplung nicht richtig funktioniert, lassen Sie sie ersetzen oder in einer autorisierten Kundendienststelle ersetzen.

MÄHWERKPROBLEME (Fortsetzung)		
PROBLEM	MÖGLICHE URSACHEN	BEHEBUNG
RIEMEN VIBRIEREN BEIM EINSCHALTEN DES MÄHWERKS EXTREM	Beschädigte Messer	▸ Überprüfen Sie, dass die Messer nicht verbogen oder verdreht sind und dass sie ausgewuchtet sind. Wenn sie deformiert sind, ersetzen Sie sie.
	Beschädigter Messerantriebsriemen	▸ Überprüfen Sie, dass der Riemen keine verbrannten Stellen oder Unregelmäßigkeiten aufweist, die Vibrationen verursachen könnten. Wenn der Riemen beschädigt ist, ersetzen.
	Abgenutzte oder beschädigte Messer	▸ Überprüfen Sie den Zustand der Messer. Ersetzen Sie sie bei Bedarf.
	Nicht ordnungsgemäß funktionierende elektromagnetische Kupplung	▸ Prüfen Sie, ob die elektromagnetische Kupplung richtig schaltet. Wenn die Kupplung nicht richtig funktioniert, lassen Sie sie ersetzen oder in einer autorisierten Kundendienststelle ersetzen.
	Beschädigte Motorriemenscheibe	▸ Überprüfen Sie die Innenseite der Riemenscheibe am Motor. Wenn sie rau ist oder Risse aufweist, muss sie ersetzt werden.
	Entfernen Sie angesammeltes Material von der Unterseite des Mähwerks.	▸ Prüfen Sie, ob sich Gras an der Unterseite des Mähwerks angesammelt hat. Dieses Gras muss entfernt werden.
	Motoraufhängung defekt	▸ Prüfen Sie, ob der Defekt in der Motoraufhängung besteht. Bei Bedarf die Schrauben nachziehen oder ersetzen.
	Der Antriebsriemen ist unzureichend gespannt	▸ Überprüfen Sie die Spannung des Riemens (➡ 6.3.8). Bei Bedarf spannen.

ANDERE PROBLEME		
DIE MASCHINE KANN NICHT ODER NUR SCHWER GESCHOBEN WERDEN	Der Leerlaufhebel ist in der falschen Stellung	▸ Überprüfen Sie die Stellung des Leerlaufhebels (er darf nicht in Stellung "**0**") stehen.
DIE MASCHINE LÄSST SICH SCHWER STEUERN ODER KONTROLLIEREN	Falscher Reifendruck	▸ Überprüfen Sie den Reifendruck (➡ 3.4.4).
ES IST NICHT MÖGLICH, DIE MASCHINE AUF NORMALE WEISE ZU STARTEN	Fehlfunktion der elektrischen Verdrahtung	▸ Verwenden Sie das System zum Fahren im Notfall und fahren Sie die Maschine an einen Ort, von wo aus sie zu einem Service-Center transportiert werden kann (➡ 5.2.1).

7.1 BESTELLUNG VON ERSATZTEILEN

Wir empfehlen Ihnen, ausschließlich Original-Ersatzteile zu verwenden, die Sicherheit und Kompatibilität garantieren. Für einfache, schnelle und genaue Identifizierung der erforderlichen Ersatzteile geben Sie bei Ihrer Bestellung immer die Seriennummer an, die Sie auf der zweiten Deckseite dieses Dokuments finden.
Geben Sie auch das Jahr der Herstellung an, das auf dem Produkttypenschild unter dem Sitz angegeben ist. Garantiebedingungen finden Sie auf der Garantiekarte, die immer zusammen mit der Ware vom Verkäufer bereitgestellt wird.

7.2 GARANTIE

Garantiebedingungen finden Sie auf der Garantiekarte, die immer zusammen mit der Ware vom Verkäufer bereitgestellt wird.

8 WARTUNG NACH DER SAISON, STILLLEGUNG DER MASCHINE

Wenn ohne Bewegung von mehr als 30 Tagen Kraftstoff im Tank bleibt, kann sich eine klebrige Ablagerung bilden, die sich negativ auf die Leistung von Vergaser und Motor auswirken kann. Bleibt der Kraftstoff ohne Bewegung länger als 30 Tage im Tank, kann sich eine klebrige Ablagerung bilden, die sich negativ auf den Vergaser auswirken und eine schlechte Motorfunktion verursachen kann. Leeren Sie deshalb den Tank.

Lagern Sie einen Mäher mit vollem Tank niemals in geschlossenen Räumen oder in schlecht belüfteten Bereichen, in denen es Kraftstoffdämpfe, offene Flammen, Funken oder Funkenflug, Feuerstellen, Zentralheizungen, trockene Lappen usw. gibt. Gehen Sie vorsichtig mit Kraftstoffen und Schmiermitteln um, da sie leicht entzündlich sind und ein unvorsichtiger Umgang mit ihnen zu schweren Verbrennungen oder Sachschäden führen kann.

Leeren Sie den Benzintank nur im Freien und fern von offenem Feuer in zugelassene Behälter.

Empfohlene Vorgehensweise für die Vorbereitung des Aufsitzmähers für die Lagerung:

- Reinigen Sie die gesamte Maschine, vor allem das Innere des Mähwerks (➡ 6.2.2).

Verwenden Sie niemals Benzin für die Reinigung. Verwenden Sie Entfettungsmittel und warmes Wasser.

- Reparieren und lackieren Sie beschädigte Stellen, um Korrosion zu verhindern.
- Tauschen Sie defekte oder verschlissene Teile aus und ziehen Sie alle losen Schrauben und Muttern an.
- Bereiten Sie den Motor für die Lagerung gemäß Bedienungsanleitung für den Betrieb und die Wartung des Motors vor.
- Schmieren Sie alle Schmierstellen gemäß Schmierplan (➡ 6.4).
- Lösen Sie den Keilriemen, der das Mähwerk antreibt (➡ 6.3.8).
- Entnehmen Sie den Akku, reinigen Sie ihn und laden Sie ihn vollständig auf. Eine nicht aufgeladene Batterie kann einfrieren und platzen. Bewahren Sie die Batterie an einem kühlen, trockenen Ort auf. Laden Sie die Batterie alle 30 Tage auf und überprüfen Sie regelmäßig ihre Spannung.
- Lagern Sie den Aufsitzmäher abgedeckt in einer sauberen und trockenen Umgebung.

Die beste Methode, um zu gewährleisten, das der Aufsitzmäher in der nächsten Saison im idealen Betriebszustand ist, ist die jährliche Inspektion und Einstellung durch eine autorisierte Kundendienststelle.

9 ENTSORGUNG DER MASCHINE

Nach Ablauf der Lebensdauer der Maschine ist der Eigentümer zu ihrer Entsorgung verpflichtet. Dies kann auf zwei Arten erfolgen:

a) Geben Sie die Maschine an ein spezialisiertes Unternehmen (Schrottplatz, Sekundärmüllsammelstelle, usw.). Sie erhalten eine dokumentierte Bestätigung über die Übergabe zur Entsorgung.

b) Entsorgen Sie die Maschine selbst. In diesem Fall empfehlen wir folgende Vorgehensweise:



- Entsorgen Sie das Produkt durch Nutzung von Wertstoffen entsprechend dem geltenden Abfallrecht.
- Demontieren Sie die gesamte Maschine.
- Teile, die wiederverwendbar sind, sollten gereinigt, konserviert und zur weiteren Verwendung aufbewahrt werden.
- Trennen Sie die übrigen Teile in solche, die umweltfreundlich bzw. umweltschädlich sind, z. B. Gummiteile (Dichtungen), Schmiermittelreste in den Lagern oder im Getriebe. Umweltschädliche Bauteile müssen nach dem im Land des Maschinenbenutzers geltenden Abfallgesetz entsorgt werden, in Tschechien ist dies das Abfallgesetz Nr. 185/2001 Slg.
- Sortieren Sie Abfälle gemäß dem Abfallkatalog in Einklang mit der einschlägigen Verordnung. Ökologisch unbedenkliche Wertstoffe sollten einer Wiederverwendung zugeführt werden.

Rücknahme von Reifen (nur Tschechien)
Im Preis des Produkts sind die Kosten für die Rücknahme und Entsorgung von Altreifen enthalten.
Der Endverbraucher ist verpflichtet, die Altreifen bei den Sammelstellen der ELTMA s.r.o. abzugeben.
Die Sammelstellen sind auf www.ELTMA.cz aufgeführt.

10 ES COMPLIANCE-ERKLÄRUNG (Original)

gemäß: **Richtlinie des Rates Nr. 2006/42/EC (Regierungsrichtlinie NV 176/2008 Coll.)**
Richtlinie des Rates Nr. 2014/30/EC (Regierungsrichtlinie NV 117/2016 Coll.)
Richtlinie des Rates Nr. 2000/14/EC (Regierungsrichtlinie NV 9/2002 Coll.)

A. Wir: Seco Industries, s.r.o., Jungmannova 11, Valdické Předměstí, 506 01 Jičín
Ident-Nr.: 05391423

geben die folgende Erklärung auf eigenes Risiko ab:

B. Mechanische Ausrüstung

- Name: Aufsitzmäher
- Model: **UJ 102 / UJ 102 4x4**
- Seriennummer: **25.500-50.000**

Beschreibung:
Der UJ 102 ist ein selbstfahrender Rasenmäher mit vier Rädern und Motoren von Loncin LC1P92F, Loncin LC2P76F, Loncin LC2P77F, Briggs & Stratton B&S Vanguard 23 HP (3867), B&S 7220 PXi (40U8), B&S 7220 EXi (40N8), B&S 8240 PXi (44U6), B&S 8260 CXi (44C7), B&S 8270 PXi (44U8), Kawasaki FS 600V, Kawasaki FS 691V, Kawasaki FS 651V. Der Kraftantrieb vom Motor wird durch einen Keilriemen über eine stufenlose Gangschaltung zum Fahrantrieb des Getriebes an der Hinterachse und über eine elektromagnetische Kupplung zum Mähwerk übertragen. Das Mähwerk ist eine Doppelmesserbaugruppe mit vertikaler Drehachse und einer Mähwerkbreite von 102 cm, angetrieben von einem doppelseitigen Zahnriemen. Das Schnittgut wird über eine Rutsche zur Grasfangvorrichtung geleitet oder über das Leitblech direkt auf den Boden gelenkt. Statt das Schnittgut zu sammeln, kann der Mäher auch mulchen, indem der Auswurf blockiert und zwei zusätzliche Klingen verwendet werden. Die Maschine kann in einer Version mit 4x2 oder 4x4 mit Frontantriebsachse geliefert werden.

C. Die zugrundeliegende Gesetzgebung zur Bewertung der Konformität:
ČSN EN ISO 12100, ČSN EN ISO 5395-1,3, ČSN EN ISO 14982:2009

D. Die Beurteilung der Einhaltung wurde nach folgendem bezeichneten Verfahren durchgeführt:

- Richtlinie des Rates und EP Nr. 2006/42/EG, Anhang VIII, (entspr. Anhang Nr. 8, NV Nr. 176/2008 Coll.)
- Richtlinie des Rates und EP Nr. 2014/30/EG, Anhang II, (entspr. Anhang Nr. 2, NV Nr. 117/2016 Coll.)
- Richtlinie des Rates und EP Nr. 2000/14/EG, Anhang VI, (entspr. Anhang Nr. 5, NV Nr. 9/2002 Coll.)
  Státní zkušebna strojů a.s. (SZS, a.s.), NB 1016
  Třanovského 622/11
  163 04 Prag 6 Řepy, Tschechische Republik

E. Bewertung der Konformität durchgeführt von:
Státní zkušebna strojů a.s. (SZS, a.s.)
Třanovského 622/11, 163 04 Prag 6 Řepy, Tschechische Republik

F. Wir bestätigen, dass:

- Diese mechanische Ausrüstung erfüllt alle relevanten Bestimmungen der zuvor genannten Richtlinien (NV)
- Es wurden Maßnahmen ergriffen, um die Compliance aller auf den Markt gebrachten Produkte mit der technischen Dokumentation und den in den technischen Vorschriften enthalten Anforderungen zu gewährleisten.
- Der garantierte Schallleistungspegel L_{wA} ist 100 dB(A)

Gemessene Mittelwerte der akustischen Leistung in Abhängigkeit des verwendeten Motors:

Motor	Drehzahl (min^{-1})	Gemessener Schallleistungspegel L_{WA} [dB(A)]
Loncin LC1P92F	2700	99
Loncin LC2P76F	2700	100
Loncin LC2P77F	2700	99
B&S Vanguard 23 HP (3867)	2700	99
B&S 7220 PXi (40U8), EXi (40N8)	2800	100
B&S 8240 PXi (44U6)	2800	100
B&S 8260 CXi (44C7)	2800	100
B&S 8270 PXi (44U8)	2800	99
Kawasaki FS 600V	2700	99
Kawasaki FS 691V	2700	100
Kawasaki FS 651V	2700	100

Technische Dokumentation im Umfang gemäß Anhang VII der Richtlinie 2006/42/EG a gemäß Richtlinie 2000/14/EG wird am Geschäftssitz des Herstellers aufbewahrt.

SECO Industries, s.r.o.
Jungmannova 11
Valdické Předměstí
506 01 Jičín



In Jičín, 26.11.2025

Ing. Aleš Housa
Direktor der Engineering-Division

ES COMPLIANCE-ERKLÄRUNG (Original)

gemäß: **Richtlinie des Rates Nr. 2006/42/EC (Regierungsrichtlinie NV 176/2008 Coll.)**
Richtlinie des Rates Nr. 2014/30/EC (Regierungsrichtlinie NV 117/2016 Coll.)
Richtlinie des Rates Nr. 2000/14/EC (Regierungsrichtlinie NV 9/2002 Coll.)

A. Wir: Seco Industries, s.r.o., Jungmannova 11, Valdické Předměstí, 506 01 Jičín
Ident-Nr.: 05391423

geben die folgende Erklärung auf eigenes Risiko ab:

B. Mechanische Ausrüstung

- Name: Aufsitzmäher
- Model: **UJ 110**
- Seriennummer: **25.500-50.000**

Beschreibung:
Der UJ 110 ist ein selbstfahrender Rasenmäher mit vier Rädern und Motoren von Loncin LC2P77F, Briggs & Stratton B&S Vanguard 23 HP (3867), B&S 7220 PXi (40U8), EXi (40N8), B&S 8240 PXi (44U6), B&S 8260 CXi (44C7). Die Motorleistung wird durch eine elektromagnetische Kupplung über einen Keilriemen auf das Mähwerk und das Fahrgetriebe übertragen. Das Mähwerk verfügt über drei Rotoren mit zwei Klingen an jedem Rotor auf zwei Höhen. Die Klingen werden durch einen doppelseitigen Keilriemen angetrieben.

C. Die zugrundeliegende Gesetzgebung zur Bewertung der Konformität:
ČSN EN ISO 12100, ČSN EN ISO 5395-1,3, ČSN EN ISO 14982:2009

D. Die Beurteilung der Einhaltung wurde nach folgendem bezeichneten Verfahren durchgeführt:

- Richtlinie des Rates und EP Nr. 2006/42/EG, Anhang VIII, (entspr. Anhang Nr. 8, NV Nr. 176/2008 Coll.)
- Richtlinie des Rates und EP Nr. 2014/30/EG, Anhang II, (entspr. Anhang Nr. 2, NV Nr. 117/2016 Coll.)
- Richtlinie des Rates und EP Nr. 2000/14/EG, Anhang VI, (entspr. Anhang Nr. 5, NV Nr. 9/2002 Coll.)
  Státní zkušebna strojů a.s. (SZS, a.s.), NB 1016
  Třanovského 622/11
  163 04 Prag 6 Řepy, Tschechische Republik

E. Bewertung der Konformität durchgeführt von:
Státní zkušebna strojů a.s. (SZS, a.s.)
Třanovského 622/11, 163 04 Prag 6 Řepy, Tschechische Republik

F. Wir bestätigen, dass:

- Diese mechanische Ausrüstung erfüllt alle relevanten Bestimmungen der zuvor genannten Richtlinien (NV)
- Es wurden Maßnahmen ergriffen, um die Compliance aller auf den Markt gebrachten Produkte mit der technischen Dokumentation und den in den technischen Vorschriften enthalten Anforderungen zu gewährleisten.
- Der garantierte Schallleistungspegel LwA ist 100 dB(A)

Gemessene Mittelwerte der akustischen Leistung in Abhängigkeit des verwendeten Motors:

MOTOR	Drehzahl (min^{-1})	Gemessener Schallleistungspegel L_{WA} [dB(A)]
LONCIN LC2P77F	2900	99 (99,3)
B&S VANGUARD 23 HP (3867)	2900	98 (98,1)
B&S 7220 PXI (40U8), EXI (40N8)	2900	99 (99,4)
B&S 8240 PXI (44U6)	2900	100 (99,5)
B&S 8260 CXI (44C7)	2900	100 (99,6)

Technische Dokumentation im Umfang gemäß Anhang VII der Richtlinie 2006/42/EG a gemäß Richtlinie 2000/14/EG wird am Geschäftssitz des Herstellers aufbewahrt.

SECO Industries, s.r.o.
Jungmannova 11
Valdické Předměstí
506 01 Jičín



In Jičín, 26.11.2025

Ing. Aleš Housa
Direktor der Engineering-Division

ES COMPLIANCE-ERKLÄRUNG (Original)

gemäß: **Richtlinie des Rates Nr. 2006/42/EC (Regierungsrichtlinie NV 176/2008 Coll.)**
Richtlinie des Rates Nr. 2014/30/EC (Regierungsrichtlinie NV 117/2016 Coll.)
Richtlinie des Rates Nr. 2000/14/EC (Regierungsrichtlinie NV 9/2002 Coll.)

A. Wir: Seco Industries, s.r.o., Jungmannova 11, Valdické Předměstí, 506 01 Jičín
Ident-Nr.: 05391423

geben die folgende Erklärung auf eigenes Risiko ab:

B. Mechanische Ausrüstung

- Name: Aufsitzmäher
- Model: **UJ 122**
- Seriennummer: **25.500-50.000**

Beschreibung:
Der UJ 122 ist ein selbstfahrender Rasenmäher mit vier Rädern und Motoren von Loncin LC2P77F, Briggs & Stratton B&S Vanguard 23 HP (3867), B&S 7220 PXi (40U8), EXi (40N8), B&S 8240 PXi (44U6), B&S 8260 CXi (44C7), B&S 8270 PXi (44U8), Kawasaki FS 691V, Kawasaki FS 651V. Der Kraftantrieb vom Motor wird durch einen Keilriemen über eine stufenlose Gangschaltung zum Fahrantrieb des Getriebes an der Hinterachse und über eine elektromagnetische Kupplung zum Mähwerk übertragen. Das Mähwerk ist eine Doppelmesserbaugruppe mit vertikaler Drehachse und einer Mähwerkbreite von 122 cm, angetrieben von einem doppelseitigen Zahnriemen. Das Schnittgut wird über eine Rutsche zur Grasfangvorrichtung geleitet oder über das Leitblech direkt auf den Boden gelenkt. Statt das Schnittgut zu sammeln, kann der Mäher auch mulchen, indem der Auswurf blockiert und zwei zusätzliche Klingen verwendet werden. Die Maschine kann in einer Version mit 4x2 oder 4x4 mit Frontantriebsachse geliefert werden.

C. Die zugrundeliegende Gesetzgebung zur Bewertung der Konformität:
ČSN EN ISO 12100, ČSN EN ISO 5395-1,3, ČSN EN ISO 14982:2009

D. Die Beurteilung der Einhaltung wurde nach folgendem bezeichneten Verfahren durchgeführt:

- Richtlinie des Rates und EP Nr. 2006/42/EG, Anhang VIII, (entspr. Anhang Nr. 8, NV Nr. 176/2008 Coll.)
- Richtlinie des Rates und EP Nr. 2014/30/EG, Anhang II, (entspr. Anhang Nr. 2, NV Nr. 117/2016 Coll.)
- Richtlinie des Rates und EP Nr. 2000/14/EG, Anhang VI, (entspr. Anhang Nr. 5, NV Nr. 9/2002 Coll.)
  Státní zkušebna strojů a.s. (SZS, a.s.), NB 1016
  Třanovského 622/11
  163 04 Prag 6 Řepy, Tschechische Republik

E. Bewertung der Konformität durchgeführt von:
Státní zkušebna strojů a.s. (SZS, a.s.)
Třanovského 622/11, 163 04 Prag 6 Řepy, Tschechische Republik

F. Wir bestätigen, dass:

- Diese mechanische Ausrüstung erfüllt alle relevanten Bestimmungen der zuvor genannten Richtlinien (NV)
- Es wurden Maßnahmen ergriffen, um die Compliance aller auf den Markt gebrachten Produkte mit der technischen Dokumentation und den in den technischen Vorschriften enthalten Anforderungen zu gewährleisten.
- Der garantierte Schallleistungspegel L_{wA} ist 105 dB(A)

Gemessene Mittelwerte der akustischen Leistung in Abhängigkeit des verwendeten Motors:

Motor	Drehzahl (min^{-1})	Gemessener Schallleistungspegel L_{WA} [dB(A)]
LONCIN LC2P77F	2800	104
B&S VANGUARD 23 HP (3867)	2800	103
B&S 7220 PXI (40U8), EXI (40N8)	2800	104
B&S 8240 PXI (44U6)	2800	104
B&S 8260 CXi (44C7)	2800	104
B&S 8270 PXI (44U8)	2800	104
Kawasaki FS 691V	2800	104
Kawasaki FS 651V	2800	104

Technische Dokumentation im Umfang gemäß Anhang VII der Richtlinie 2006/42/EG a gemäß Richtlinie 2000/14/EG wird am Geschäftssitz des Herstellers aufbewahrt.

SECO Industries, s.r.o.
Jungmannova 11
Valdické Předměstí
506 01 Jičín



In Jičín, 26.11.2025

Ing. Aleš Housa
Direktor der Engineering-Division

Eestikeelne kasutusjuhend

(tõlge ingliskeelsest osast)

Starjet (alates 2023) – kasutusjuhend
Mudelid: Starjet P3, P4, P4 4×4, P5, P6, P6 4×4

Järgnevad leheküljed vastavad originaali ingliskeelse osa lehekülgedele 118–165 samas järjekorras. Kahtluse korral kehtib Seco originaaljuhend.

Läätsamäe Tehnika OÜ · murumurdjad.ee · +372 5567 8924

JUHENDI KOHTA

JUHENDI EESMÄRK

Käesolev juhend juhatab Teid võimalikult lihtsal viisil läbi niiduki ohutu paigaldamise, kasutamise ja hoolduse ning annab teavet selle võimaluste ja omaduste kohta. Seetõttu on see mõeldud kõigile isikutele, kes puutuvad niidukiga kokku selle paigaldamise, kasutamise ja hoolduse käigus.

Enne niidukiga mis tahes toimingute tegemist tutvuge juhendiga hoolikalt. Järgige täpselt selles kasutusjuhendis toodud juhiseid, et niiduki kasutamine oleks lihtsam, see töötaks optimaalselt ja kestaks kaua.

JUHENDI KEHTIVUS

Juhend kehtib järgmistele niidukimudelitele:
- UJ 102 ja UJ 102 4x4
- UJ 110
- UJ 122. Mudelitevahelised erinevused on toodud tehnilistes andmetes.

JUHENDIS KASUTATUD SÜMBOLID

Selles juhendis kasutatakse järgmise tähendusega sümboleid:

SÜMBOL	TÄHENDUS
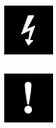	Need sümbolid tähendavad „TÄHELEPANU“ ja „HOIATUS“ ning teavitavad asjadest, mis võivad niidukit kahjustada ja/või põhjustada kasutajale raskeid vigastusi.
	See sümbol tähistab olulist juhist, omadust, toimingut või asjaolu, mida tuleb niiduki kokkupanekul, kasutamisel ja hooldamisel teada ja järgida.
	See sümbol tähistab kasulikku teavet niiduki või selle lisavarustuse kohta.
	See sümbol viitab joonisele kasutusjuhendi esiosas. Sellega on alati kaasas joonise number.
	See sümbol viitab teisele peatükile selles või mõnes teises kasutusjuhendis ja enamasti on sellega koos toodud peatüki number, millele viidatakse.

OLULISED MÄRKUSED

Juhendit tuleb käsitleda aiatraktori osana, mida ei tohi sellest eraldada. Seetõttu hoidke see edaspidiseks kasutamiseks alles.

Ärge võtke niidukit kasutusele enne, kui olete põhjalikult läbi lugenud kõik selles kasutusjuhendis toodud juhised, piirangud ja soovitused, pöörates erilist tähelepanu peatükile 3 TÖÖTERVISHOID JA TÖÖOHUTUS.

Kasutusjuhendi joonised ja pildid ei pruugi alati tegelikkusele vastata, nende eesmärk on kirjeldada seadme põhiprintsiipe. Siin esitatud tekstid, joonised, fotod ja muud elemendid on kaitstud autoriõigusega. Iga väärkasutus või loata kopeerimine on kuritegu.

SEOTUD DOKUMENTATSIOON

Lisaks sellele juhendile on niidukiga kaasas täiendav dokumentatsioon, mille on koostanud niiduki tootja ja teatud niidukiosade tootjad. Dokumentatsiooni täielik loetelu on toodud peatükis NIIDUKI DOKUMENTATSIOON.

KAHTLUSE KORRAL

Praktikas tekib sageli ettenägematuid olukordi, mida ei ole võimalik selles kasutusjuhendis käsitleda ja kirjeldada. Seetõttu, kui Te pole mõnes toimingus kindel, midagi on ebaselge või Teil on küsimusi, pöörduge julgelt mõne meie enam kui 100 volitatud ja professionaalselt varustatud teeninduskeskuse poole üle Euroopa, kus koolitatud ja kontrollitud asjatundjad on valmis Teid aitama.

JUHENDI VERSIOON

Juhendi number: 12.2025

1 TEHNILINE TEAVE

1.1 KASUTAMINE

NÕUETEKOHANE KASUTAMINE

See aiatraktor on ette nähtud tasaste, hooldatud murualade niitmiseks, nt parkides, aedades ja spordiväljakutel, vajaduse korral ka väikestel nõlvadel, kus ei ole võõrkehi (mahakukkunud oksi, kive, tahkeid esemeid jne).

Niidetava taimestiku maksimaalne kõrgus võib olla 10 cm, nõlva kalle ei tohi ületada 12° (21%); nelikveo 4x4 kasutamisel ei tohi nõlva kalle ületada 15° (27%).

MITTENÕUETEKOHANE KASUTAMINE

Aiatraktori igasugust kasutamist, mida selles kasutusjuhendis ei kirjeldata ja mis väljub siin kirjeldatud kasutusest, loetakse sihtotstarbele mittevastavaks. Niiduki tootja ei vastuta sellisest kasutamisest tulenevate kahjude eest; riski kannab kasutaja.

Niiduki mittenõuetekohane kasutamine hõlmab ka selle käitamist, hooldamist ja remonti väljaõppeta või volitamata isikute poolt, heakskiitmata lisavarustuse kasutamist, niiduki kasutamist rikke või veaga ning kasutamist eemaldatud, muudetud või mittetöötavate turvaelementidega. Lisaks muudab volitamata lisavarustuse kasutamine garantii kohe kehtetuks.

1.2 PÕHIOSAD JA KIRJELDUS

Aiatraktor koosneb järgmistest põhiosadest:



1.2

(1) PÕRKERAAMIGA RAAM

Põrkerauaga raam on kandeelement enamikule niiduki põhiosadele.

(2) KATE

Kate on plast- ja metallkatete kombinatsioon, mis katab mootori ning niiduki elektri- ja mehaanilised komponendid. Sellesse kuuluvad ka päeva- ja öövalgustuse tuled.

(3) AKU JA KAITSMETE KATE

See rooli all olev kate võimaldab hõlpsat juurdepääsu niiduki akule ja kaitsmetele.

(4) JUHIKOHT

Mugav iste võimaldab hõlpsat juurdepääsu kõigile niiduki juhtelementidele.

(5) KOGUMISKORV

Kogumiskorv koosneb torukujulisest metallraamist, kaanest, riidest kotist ja tühjendushoovast.

(6) KÜTUSEPAAK

Võimaldab kütust hõlpsalt lisada ja kütusetaset kontrollida.

(7) VÄLJAVISKEKANAL

Ühendab niiduseadme kogumiskorviga. Rohi liigub selle kaudu kogumiskorvi.

(8) NIIDUSEADE

Niiduseade niidab ja kogub rohtu. See koosneb kattest, põhiplaadist ja kahest niiduterast.

1.3 KLEEBISED NIIDUKIL

Niidukile kinnitatud kleebiste ja sümbolite eemaldamine või kahjustamine on rangelt keelatud. Kleebise kahjustumise või loetamatuks muutumise korral pöörduge tarnija või niiduki tootja poole ja küsige asenduskleebist.

MUDELI ANDMESILT (A)

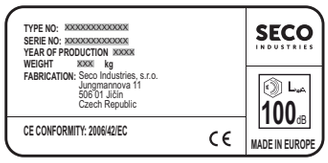

Andmesilt asub juhiistme all ning sisaldab niiduki põhilisi tuvastusandmeid ja tehnilisi andmeid.

HOIATUSKLEEBISED

				
Oht	Tähelepanu! Kuum pind!	Ärge lahkuge niidukilt sellega sõites	Ettevaatust, eemale paiskuvad esemed	Mitte puudutada

	
Ärge puudutage töö ajal!	Pöörlevad tööriistad! Jäsemete vigastamise oht!

KEELUKLEEBISED

			
Ärge niitke teiste inimeste läheduses	Ärge võtke peale kaassõitjaid	Ärge sõitke risti nõlva suhtes	Mitte astuda

KOHUSTUSKLEEBISED

	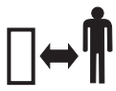
Järgige remontimisel kasutusjuhendit	Hoidke kõrvalised isikud ohutus kauguses

TEABEKLEEBISED

			
Lugege kasutusjuhendit ja järgige juhiseid	Suurim töökalle	Garanteeritud helivõimsuse tase vastavalt direktiivile 2000/14/EÜ	Kütusepaagi maht

				
Pidur	Tagasisõit	Edasisõit	Kiire	Aeglane

	
Diferentsiaalilukk sisse lülitatud	Diferentsiaalilukk Välja lülitatud

1.4 TEHNILISED ANDMED

PARAMEETER	UJ 102	UJ 102 4x4	UJ 110	UJ 122
NIIDUK				
Niiduki mõõtmed (pikkus × laius × kõrgus)	242 × 106 × 116 cm		210 × 116 × 125 cm (1)	258 × 127 × 129 cm
Niiduki mass (ilma kütuse, õli ja juhita)	271 kg	330 kg	297 kg (1)	303 kg
Teljevahe	120 cm			
Rööbe (ees / taga)	76 / 73 cm	83 / 73 cm	76 / 73 cm	76 / 73 cm
Rataste mõõtmed (ees / taga)	16 × 6.50-8" / 20 × 10-8"			
Sõidukiirus edasi / tagasi	9 / 4.5 km/h			
Rehvirõhk (ees ja taga)	80–140 kPa			
Kütusepaagi maht	13 l			
Kütuse tüüp	Pliivaba bensiin Natural 95			

(1) = ilma kogumiskorvita

NIIDUSEADE			
Niitmiskõrgus	25–95 mm	35–90 mm	25–90 mm
Niidulaius	102 cm	110 cm	122 cm

KOGUMISKORV		
Maht	320 l	380 l

ELEKTRISÜSTEEM		
Aku tüüp (mahtuvus / pinge)	12 V – 28 Ah	12 V – 32 Ah
Kaitsmed rooliratta all olevas hoiulaekas	10 A / 20 A	

Õlitüübid on toodud peatükis 6 HOOLDUS JA REGULEERIMINE

POLTÜHENDUSTE PINGUTUSMOMENDID	
NIIDUSEADE	
Tera keskpolt	**30 ± 3 Nm**
Niiduajami rihmarataste mutrid M12	**45 - 55 Nm**
Polt 10x25 KL 100 RIPP niiduajami rihma pingutusrulli hooval	**55 - 65 Nm**
ROOL	
Roolisegmendi polt M8x30	**15 - 25 Nm**
Roolisegmendi mutter M12	**35 - 45 Nm**
MOOTOR	
Elektromagnetilise siduri polt	**60 - 70 Nm**
Sõidurihma rihmaratta hoidiku polt	**25 - 35 Nm**

Eemaldatud lukustusmutrid tuleb tagasipaigaldamisel asendada uutega.

MÜRA- JA VIBRATSIOONITASE

UJ102					
Mootor	**Pöörded (min -1)**	**Deklareeritud müraemissioon Helirõhu tase töökohal LpAd (dB) EN ISO 5395-1**	**Garanteeritud helivõimsuse tase LWAG (dB) vastavalt direktiivile 2000/14/EC**	**Deklareeritud vibratsioonitase (m.s-2) EN ISO 5395- 1**	
				koguvibratsioon awd	**mis kandub käele - käsivarrele ahvd**
Loncin LC1P92F	2700	85+4	100	0,8+0,4	2,6+1,3
Loncin LC2P76F	2700	84+4	100	0,6+0,3	< 2,5
Loncin LC2P77F	2700	85+4	100	0,8+0,4	2,6+1,3
B&S Vanguard 23 HP (3867)	2700	84+4	100	1,6+0,6	< 2,5
B&S 7220 PXi (40U8), EXi (40N8)	2800	84+4	100	0,9+0,5	< 2,5
B&S 8240 PXi (44U6)	2800	84+4	100	1+0,5	< 2,5
B&S 8260 CXi (44C7)	2800	88+4	100	<0,5	< 2,5
B&S 8270 PXi (44U8)	2800	85+4	100	<0,5	2,5+1,3
Kawasaki FS 600V	2700	83+1	100	1,3+0,5	3,4+1,8
Kawasaki FS 691V	2700	86+4	100	<0,5	< 2,5
Kawasaki FS 651V	2700	84+4	100	<0,5	< 2,5

UJ110					
Mootor	**Pöörded (min -1)**	**Deklareeritud müraemissioon Helirõhu tase töökohal LpAd (dB) EN ISO 5395-1**	**Garanteeritud helivõimsus tase LWAG (dB) vastavalt direktiivile 2000/14/ EC**	**Deklareeritud vibratsioonitase (m.s-2) EN ISO 5395- 1**	
Loncin LC2P77F	2900	83 + 4	100	1,1+0,5	<2,5
B&S Vanguard 23 HP (3867)	2900	84 + 4	100	1,1+0,4	<2,5
B&S 7220 PXi (40U8), EXi (40N8)	2900	85 + 4	100	0,6+0,3	<2,5
B&S 8240 PXi (44U6)	2900	85 + 2	100	0,7+0,4	<2,5
B&S 8260 CXi (44C7)	2900	85 + 4	100	0,6+0,3	<2,5

UJ122					
Mootor	**Pöörded (min -1)**	**Deklareeritud müraemissioon Helirõhu tase töökohal LpAd (dB) EN ISO 5395-1**	**Garanteeritud helivõimsus tase LWAG (dB) vastavalt direktiivile 2000/14/ EÜ**	**Deklareeritud vibratsioonitase (m.s-2) EN ISO 5395- 1**	
Loncin LC2P77F	2800	87+4	105	0,9+0,4	< 2,5
B&S Vanguard 23 HP (3867)	2800	87+4	105	0,6+0,3	< 2,5
B&S 7220 PXi (40U8), EXi (40N8)	2800	88+4	105	0,8+0,4	< 2,5
B&S 8240 PXi (44U6)	2800	90+4	105	<0,5	2,9 + 1,5
B&S 8260 CXi (44C7)	2800	88+4	105	<0,5	< 2,5
B&S 8270 PXi (44U8)	2800	89+4	105	<0,5	< 2,5
Kawasaki FS 691V	2800	87+4	105	<0,5	< 2,5
Kawasaki FS 651V	2800	85+4	105	<0,5	< 2,5

Standardi EN ISO 5395-1 järgi mõõdetud väärtused vastavad standardi EN 836+A4 järgi mõõdetud väärtustele.

Selgitused:

Mootorid	Käigukastid
B&S Vanguard 23 HP (3867) = Briggs & Stratton Vanguard 23 HP B&S 7220 PXi (40U8) = Briggs & Stratton V-TWIN 7000PXi SERIES B&S 7220 EXi (40N8) = Briggs & Stratton V-TWIN 7000EXi SERIES B&S 7220 CXi (40T8) = Briggs & Stratton V-TWIN SERIES 7 COMMERCIAL SERIES B&S 8240 PXi (44U6) = Briggs & Stratton V-TWIN 8000PXi SERIES B&S 8260 CXi (44C7) = Briggs & Stratton SERIES 8 COMMERCIAL SERIES B&S 8270PXi (44U8) = Briggs & Stratton V-TWIN 8000PXi SERIES	TT46 = TUFF-TORQ K46 TT62 = TUFF-TORQ K62 TT664 = TUFF-TORQ K664 + KXH 10 HG T2 = Hydro-Gear T2 HG T3 = Hydro-Gear T3

2 TÖÖOHUTUS JA TÖÖTERVISHOID

See aiatraktor on projekteeritud ja valmistatud kooskõlas selliste masinate tootmise kohta kehtivate rahvusvaheliste normide ja eeskirjadega. Elektrielemendid vastavad rahvusvahelistele ohtliku puutepinge eest kaitsmise eeskirjadele. Kõigil elektrielementidel on kas normidega ettenähtud kaitseklass või asuvad need suletud kohtades, mille katted vastavad nende normide nõuetele. Kui niidukit kasutatakse nõuetekohaselt ja vastavalt kasutusjuhendile, on see väga ohutu.

2.1 OHUTUSJUHISED

Peamine vastutus enda ja teiste ohutuse eest aiatraktori kasutamisel lasub selle kasutajal. Tootja ei vastuta isikute vigastuste ega niiduki kahjustuste ja keskkonnakahjude eest, mis tulenevad niiduki kasutamisest ja käitamisest mitte kooskõlas kõigi selles kasutusjuhendis toodud ohutusjuhistega.

! **Kui tööohutust ei järgita ega peeta kinni kõigist selle juhendi hoiatustest, võib see aiatraktor lõigata käsi, jalgu või paisata esemeid ning põhjustada seega inimestele raskeid vigastusi või surma ning niiduki või selle osade või lisavarustuse kahjustumist või hävimist.**

2.1.1 ÜLDISED OHUTUSJUHISED

! Seda niidukit tohib juhtida ainult üle 18-aastane isik, kes on selle kasutusjuhendi läbi lugenud. Ärge kunagi lubage niidukit kasutada, hooldada ega teenindada isikutel, kes ei ole vastavaks tegevuseks pädevad.

! Niiduki kasutaja vastutab niiduki tööala läheduses viibivate isikute ohutuse eest.

! Niidukit ja selle lisavarustust ei ole lubatud tehniliselt muuta ilma tootja kirjaliku nõusolekuta. Lubamatud muudatused võivad põhjustada ohtlikke töötingimusi ja muuta garantii kehtetuks.

! Järgige kõiki tuleohutusnõudeid (2.4). ➡

! Ärge eemaldage niidukilt ohutuskleebiseid ega silte.

! Ärge viibige niiduki läheduses ega selle all, kui see on üles tõstetud ega ole tõstetud asendis piisavalt kukkumise või ümberminemise vastu kinnitatud.

! Kogumiskorvi osad on koormuse all ja võivad kahjustuda, kogumiskorvi töö võib halveneda ja sisu võib sealt välja kukkuda. Seetõttu kontrollige seda regulaarselt vastavalt selle kasutusjuhendi soovitustele.

! Lülitage niiduseade ja mootor alati välja ning võtke võti süütelukust välja, kui:
- puhastate niidukit
- eemaldate niiduseadmest kogunenud rohtu
- olete üle sõitnud võõrkehast ja on vaja kontrollida, kas niiduk on kahjustatud, või on vaja kahjustus kõrvaldada
- niiduk vibreerib ebatavaliselt tugevalt ja on vaja välja selgitada vibratsiooni põhjus
- remondite mootorit või muid liikuvaid osi (ühendage lahti ka süüteküünalde juhtmed)

2.1.2 JUHI RIIETUS JA KAITSEVAHENDID

! Kasutage niiduki käsitsemisel alati sobivat töörõivastust. Ärge kunagi kandke lohvakaid riideid ega lühikesi pükse.

! Kandke niiduki käsitsemisel alati tugevaid kinniseid jalanõusid, soovitatavalt libisemiskindla tallaga. Ärge kunagi kasutage niidukit sandaalides või paljajalu.

! Selles juhendis toodud müra- ja vibratsioonivääртused juhi asukohas (1.4) on tihedalt seotud direktiivide 2003/10/EÜ (müraga kokkupuude) ja 2002/44/EÜ (vibratsiooniga kokkupuude) nõuetega, mis reguleerivad isikukaitsevahendite kasutamist müra ja vibratsiooni vastu ning juhi kokkupuuteaja vähendamist sobivate tööpauside abil. Niiduki tootja soovitab niiduki kasutamisel alati kasutada kuulmiskaitset. Nende juhiste eiramine võib põhjustada püsiva tervisekahjustuse!

2.1.3 ENNE NIIDUKI KASUTAMIST

! Ärge kasutage aiatraktorit, kui see on kahjustatud või mõni selle kaitseelement puudub. Kõik katted ja muud kaitseelemendid peavad alati olema oma kohal. Seetõttu ärge eemaldage ega lülitage välja ühtki niiduki kaitseelementi. Kontrollige regulaarselt, et need elemendid töötaksid õigesti.

! Ärge töötage niidukiga pärast alkoholi, narkootikumide või tajumist mõjutavate ravimite tarvitamist.

! Ärge töötage niidukiga, kui Teil esineb pearinglust, minestamist või olete mõnel muul viisil nõrgestatud või hajevil.

! Enne niiduki kasutuselevõttu tutvuge põhjalikult kõigi juhtelementidega ja veenduge, et oskate neid käsitseda nii, et saate vajaduse korral mootori kohe peatada või välja lülitada.

! Ärge reguleerige mootori regulaatorit ega pöörete piirikut.

! Enne niidukiga töö alustamist eemaldage niidetavalt alalt kõik kivid, puutükid, traat, kondid, mahakukkunud oksad ja muud esemed, mis võivad niitmise ajal eemale paiskuda. Kasutage seejuures alati kaitsekindaid.

! Kõrvaldage kõik puudused enne edasist kasutamist. Enne töö alustamist kontrollige põhjalikult, et rihmad oleksid pingul, terad teravad ja niiduseadme sisemus puhas.

2.1.4 NIIDUKI KASUTAMISE AJAL

! Niidukit ei tohi kasutada töötamiseks nõlvadel, mille kalle on üle 12° (21%), ja nelikveo 4x4 kasutamisel nõlvadel, mille kalle on üle 15° (27%).

! Teiste sõitjate, loomade või koorma vedamine otse niidukil on keelatud. Koormat tohib vedada ainult niiduki tootja poolt heaks kiidetud järelkärudel.

! Ka niidukilt lühikeseks ajaks lahkudes võtke alati võti süütelukust välja.

! Kui sõidate niidukiga niidetavalt tööalalt eemale, lülitage niiduseade alati välja ja tõstke see transpordiasendisse.

! Hoidke sõidu ajal rooli kindlalt kahe käega. Olge eriti tähelepanelik murualadel ja muudel ebatasastel kohtadel sõites – rool võib aukude, konarate, löökide jms tõttu iseeneslikult pöörduda.

! Jälgige alati tähelepanelikult niiduki ees olevat ala. Olge eriti ettevaatlik takistustega, et saaksite neist õigel ajal mööda põigata. Jälgige hoolikalt maastiku süvendeid (auke) ja muid varjatud ohtlikke kohti. Kõrges rohus on takistusi lihtne märkamata jätta. Sõitke alati sobiva kiirusega.

! Olge eriti tähelepanelik liigendatud maastikul, nt põõsaste, puude ja muude takistuste läheduses, mille taga võib olla teisi inimesi, eriti lapsi, või loomi.

! Kui niidetavale alale satub kõrvaline isik, peatage niiduk kohe ja lülitage niiduseade välja.

! Ärge niitke materjalihunnikute, aukude või kallaste läheduses. Aiatraktor võib ootamatult ümber minna, kui ratas satub üle augu, kraavi või variseda võiva serva.

! Vältige töötamisel mutimullahunnikuid, betoontugesid, kände, peenra- ja kõnnitee äärekive, mis ei tohi teradega kokku puutuda ning kahjustada niiduseadet ja niiduki mehhanismi.

! Püüdke alati mööda sõita murukamarasse peidetud esemetest, nagu muruvihmutid, vaiad, veekraanid, vundamendid, elektrikaablid jne. Ärge kunagi sõitke neist esemetest üle.

! Jäiga esemega kokkupõrke korral peatuge, lülitage niiduseade ja mootor välja ning kontrollige kogu niidukit, eriti roolimehhanismi. Vajaduse korral tehke remont enne mootori uuesti käivitamist.

! Võimaluse korral vältige niiduki kasutamist märjas rohus. Vähenenud haarduvus võib põhjustada libisemist.

! Vältige takistusi (nt nõlva kalde järsk muutus, kraavid jne), millel niiduk võib ümber minna.

! Ärge püüdke niiduki stabiilsust säilitada jalaga maale toetudes.

! Kasutage niidukit ainult päevavalges või hea kunstliku valgustusega.

! Ärge töötage niidukiga vihma ega tormi ajal ja eriti siis, kui on äikeseoht. Välk võib põhjustada raskeid vigastusi või surma. Ärge kasutage masinat, kui torm läheneb ja on näha välgusähvatusi või kuulda müristamist – leidke ohutu varjualune.

! Niidukiga sõitmine avalikel teedel ei ole lubatud.

! Ärge jätke mootorit tööle suletud ruumides. Heitgaasid sisaldavad lõhnatuid, kuid surmavalt mürgiseid aineid.

! Ärge pange käsi ega jalgu niiduseadme katte alla. Ärge kunagi viige ühtki kehaosa niiduki pöörlevate või liikuvate osade lähedale. Ärge püüdke liikuvaid lõiketerasid kätega või muude juhuslike esemetega peatada ega aeglustada!

! Ärge käivitage mootorit ilma summutita.

! Pöörake alati täit tähelepanu sõidule ja muudele niidukiga tehtavatele toimingutele. Kõige sagedasemad niiduki üle kontrolli kaotamise põhjused on näiteks:
- rataste haarduvuse kadumine;
- liigne kiirus, kiiruse mittekohandamine tingimuste ja maastikuga;
- järsk pidurdamine, mille korral rattad blokeeruvad;
- niiduki kasutamine otstarbel, milleks see ei ole ette nähtud.

2.1.5 PÄRAST NIIDUKIGA TÖÖ LÕPETAMIST

! Parkige niiduk alati tasasele pinnale. Enne niidukilt mahatulekut veenduge, et see on täielikult seisma jäänud. Pidage meeles, et niiduterad pöörlevad pärast mootori väljalülitamist veel mitu sekundit, enne kui seiskuvad. Hoidke niiduk ja selle lisavarustus alati puhas ja tehniliselt korras.

! Pöörlevad terad on teravad ja võivad põhjustada vigastusi. Teradega ümber käies kasutage alati kaitsekindaid või mähkige terad sisse.

! Kontrollige regulaarselt terasid kinnitavaid mutreid ja polte, et need oleksid pingutatud õige momendiga (6.3.6)➡

! Pöörake erilist tähelepanu lukustusmutritele. Pärast mutri teistkordset lahtikeeramist väheneb selle lukustusvõime ja seetõttu tuleb see asendada uuega.

! Kontrollige regulaarselt kõiki komponente ja vajaduse korral vahetage välja need, mis tuleb vahetada vastavalt tootja soovitustele.

2.2 OHUTUSJUHISED NÕLVADEL TÖÖTAMISEKS

! Nõlvad on peamine õnnetuste, niiduki üle kontrolli kaotamise ja ümberminekute põhjus, mis võivad põhjustada raskeid vigastusi või surma. Nõlvadel niitmine nõuab alati suuremat tähelepanu. Kui Te pole kindel või see ületab Teie võimeid, ärge nõlvadel niitke.

! Aiatraktoreid võib kasutada nõlvadel maksimaalse kaldega kuni 12° (21%) ja nelikveo 4x4 kasutamisel maksimaalse kaldega kuni 15° (27%) ning ainult langusjoone suunas, st üles või alla. Lisateave 5.5.4. ➡

! Suuna muutmisel on vaja suuremat ettevaatust. Ärge pöörake nõlval, kui see ei ole hädavajalik.

! Hoiduge aukudest, juurtest ja ebatasasest maastikust. Ebatasane maastik võib põhjustada niiduki ümberminekut. Kõrge rohi võib varjata takistusi. Seetõttu eemaldage niidetavalt alalt eelnevalt kõik võõrkehad.

! Valige selline kiirus, et Te ei peaks nõlval peatuma.

! Olge kogumiskorvi kinnitamisel või muude ühenduste tegemisel väga ettevaatlik. See võib vähendada niiduki stabiilsust.

! Tehke kõik liigutused nõlval aeglaselt ja sujuvalt. Ärge muutke järsult kiirust ega suunda.

! Vältige nõlval liikumahakkamist ja peatumist. Kui rattad kaotavad haarduvuse, lülitage terade ajam välja ja sõitke aeglaselt nõlvast alla.

! Alustage nõlval sõitu väga ettevaatlikult ja aeglaselt, et niiduk ei „hüppaks“. Vähendage niiduki sõidukiirust alati enne nõlva ning eriti allamäge sõites vähendage kiirus miinimumini, et kasutada ära käigukasti pidurdavat mõju.

2.3 LASTE OHUTUS

Kui aiatraktori juht ei ole laste kohalolekuks valmis, võib juhtuda traagiline õnnetus. Liikuv aiatraktor köidab laste tähelepanu. Ärge kunagi eeldage, et lapsed jäävad sinna, kus Te neid viimati nägite.

! Ärge lubage lapsi ilma järelevalveta aladele, kus niidate rohtu.

! Olge alati valmis – kui lapsed Teile lähenevad, lülitage niiduk välja.

! Enne tagurdamist ja selle ajal vaadake enda taha ja maapinnale.

! Ärge kunagi sõidutage lapsi – nad võivad kukkuda ja end raskelt vigastada või ohtlikult sekkuda aiatraktori juhtimisse. Ärge kunagi lubage lastel niidukit kasutada.

! Olge eriti tähelepanelik piiratud nähtavusega kohtades (puude, põõsaste, müüride jms läheduses).

2.4 TULEOHUTUS

Aiatraktori tagurdamisel tuleb järgida seda tüüpi niidukiga töötamise kohta kehtivaid tööohutuse ja tuleohutuse põhimõtteid ja eeskirju.

! Eemaldage regulaarselt tuleohtlikud ained (kuiv rohi, lehed jms) summuti, mootori, aku ümbrusest ja kõikjalt, kus need võivad puutuda kokku bensiini või õliga ning süttida, põhjustades niiduki põlengu.

! Laske aiatraktori mootoril enne suletud ruumi parkimist jahtuda.

! Olge eriti tähelepanelik bensiini, õli ja muude tuleohtlike ainetega töötamisel. Need on väga tuleohtlikud ained, mille aurud on plahvatusohtlikud. Ärge suitsetage selle töö ajal. Ärge kunagi keerake kütusepaagi korki lahti ega lisage bensiini, kui mootor töötab, mootor on kuum või niiduk on suletud ruumis.

! Kontrollige enne kasutamist kütusevoolikuid ja ärge täitke paaki päris täitekaelani. Mootori ja päikese soojus ning kütuse paisumine võivad põhjustada kütuse ülevoolamist ja tulekahju. Kasutage tuleohtlike ainete hoidmiseks selleks ettenähtud mahuteid. Ärge kunagi hoidke bensiinikanistrit ega niidukit hoones soojusallika lähedal. Olge akuga töötamisel eriti tähelepanelik. Akus olev gaas on väga plahvatusohtlik, seetõttu ärge suitsetage aku läheduses ega kasutage lahtist leeki, et vältida raskeid vigastusi.

2.5 NIIDUKI OHTLIKUD OSAD – JÄÄKOHUD

! Aiatraktor on projekteeritud nii, et nõuetekohasel kasutamisel ja laitmatus tehnilises seisukorras ei kujuta see ohtu juhile ega tema ümbrusele. Sellest hoolimata võib kasutamise, hoolduse ja reguleerimise käigus tekkida olukordi, mis on töötajatele ohtlikud, kui nad neist teadlikud ei ole ega järgi siin toodud ohutusjuhiseid. Need ohud on nn jääkohud – ohud, mis jäävad alles ka pärast kõigi ennetus- ja kaitsemeetmete arvessevõtmist ja rakendamist. Jääkohud esinevad niiduki kasutamisel, hooldamisel ja reguleerimisel. Seetõttu peab iga niidukiga töö käigus kokkupuutuv isik neid ohte tundma ja järgima kõiki nende vähendamise soovitusi.

NIIDUTERAD

! Pöörlevad niiduterad on väga teravad ja nendega kokkupuude tekitab jäsemete raske vigastamise ohu. Seetõttu ärge pange käsi ega jalgu niiduseadme katte alla. Ärge kunagi viige ühtki kehaosa pöörlevate või liikuvate terade lähedale. Ärge püüdke liikuvaid niiduterasid kätega või muude juhuslike esemetega peatada ega aeglustada!

LIIKUVAD JA KUUMAD OSAD

! Mootori töötamise ajal on osi, mis pöörlevad ja võivad põhjustada raskeid vigastusi eri kehaosadele. Kapoti all või tõstetud niiduki all asuvate osade hooldamisel või reguleerimisel tuleb seetõttu olla eriti tähelepanelik ega tohi kunagi viia ühtki kehaosa liikuvate osade lähedale. Nende osade hooldust ja reguleerimist võib teha ainult isik, kes tunneb põhjalikult nende liikumise põhimõtteid. Töö ajal kuumenevad kapoti all olevad osad ja nende puudutamine kaitsmata kehaosaga võib põhjustada raskeid põletusi. Seetõttu laske niidukil enne kapoti avamist hooldus- või teenindustööde tegemiseks alati jahtuda ja kasutage kaitsekindaid.

JUHIKOHT

! Juhikohal on tähelepanematuse tõttu platvormilt kukkumise või libisemise oht. Seetõttu olge niidukile peale- ja mahatulekul alati ettevaatlik. Juhile on ohuks ka väsimus, stress või ekslik käitumine, mida põhjustab ülekoormus, niidetava ala ebapiisav valgustus või müra töö ajal. Seetõttu tuleb niiduki kasutamisel alati kasutada kuulmiskaitset, mitte end üle koormata ja teha pause.

KÜTUSEPAAK

! Kütusepaagis olev kütus on väga tuleohtlik aine, mille aurud on plahvatusohtlikud. Kütusega töötamisel või kütusepaagi läheduses (ka suletud paagi korral) ärge kunagi suitsetage ega tulge lähedale lahtise leegi või kõrget temperatuuri tekitavate esemetega.

3 ETTEVALMISTUS KASUTUSELEVÕTUKS



See peatükk on mõeldud eelkõige müüja mehaanikutele, kes valmistavad niiduki kasutaja jaoks ette müügieelse teeninduse raames. Kui olete saanud niiduki juba kokkupanduna ja kasutusvalmis, minge otse peatüki 4 juurde. Kui olete niiduki ise lahti pakkinud, tuleb see kasutamiseks ette valmistada vastavalt selle peatüki juhistele. Kui Te pole toimingus kindel või Teil puuduvad piisavad vahendid, tööriistad või kogemused, pöörduge julgelt abi saamiseks niiduki müüja poole. Soovitame teha kõik kokkupanekutööd vähemalt kahekesi.

3.1 LAHTIPAKKIMINE JA KOMPLEKTI KONTROLLIMINE

Aiatraktor tarnitakse puitalusel puitlaudadest pakendis. Transpordi tõttu eemaldatud koostud on pakitud eraldi pakenditesse.



Kontrollige kohe pärast tarnet, et aiatraktor ei ole kahjustatud. Kahjustuse korral teavitage vedajat. Kui pretensiooni ei esitata õigeaegselt, ei saa võimalikke nõudeid esitada. Kontrollige, et niiduki mudel on sama, mille tellisite. Lahknevuse korral ärge niidukit lahti pakkige ja teatage lahknevusest kohe tarnijale.

3.2 TARNEGA ÜMBERKÄIMINE

Pakendit tohib teisaldada ainult kahveltõstuki või kaubaaluse tõstukiga. Lükake kahvlid kaubaaluse avasse ja viige niiduk valitud kohta kokkupanemiseks või hoiustamiseks. Teisaldage alati ainult üht pakendit.

Teisaldusseadme minimaalne kandevõime: 500 kg



Puitkasti ei ole ette nähtud tõstmiseks kraanaga. Teisaldusseadet tohivad kasutada ainult vastavat luba ja kogemust omavad isikud. Pakitud niiduki suure massi tõttu soovitame selle teisaldamiseks vähemalt kahte inimest.

3.3 HOIUSTAMINE ENNE LAHTIPAKKIMIST

Kui niidukit ei pakita lahti ega panda kokku kohe pärast tarnet, hoiustage see järgmistel tingimustel:
- hoidke niidukit originaalpakendis kuivas, ilmastiku eest kaitstud kohas, kus pakend ei saaks kahjustuda ega seisukord halveneda;
- ärge kallutage puitpakendit külili ega veel vähem pöörake seda tagurpidi; ärge asetage pakendile esemeid, millest võib vedelikku lekkida;
- ärge võtke niidukit kaubaaluselt lahti, ärge pöörake seda külili ega kallutage diagonaalasendisse;
- ärge asetage pakitud niidukile muid esemeid ega materjale;
- mitme pakitud niiduki hoiustamisel võib üksteise peale laduda kõige rohkem kaks pakendit.

Soovitatava hoiukoha tingimused:
Temperatuur -10 °C kuni +35 °C
Õhuniiskus <80 % 21 °C juures Õhu puhtus
Tolmuvaba keskkond Muu Kuiv hoiukoht

3.4 LAHTIPAKKIMINE

► Eemaldage kõigepealt sobiva tööriistaga (kang, haamer jms) puitlauad, võtke välja kõik eraldi pakitud koostud ning lõpuks eemaldage kõik kinnituselemendid ja pakkematerjalid. Veenduge, et niiduki ega selle koostude ükski osa ei saa kahjustada.

► Kontrollige niidukit ja üksikuid koostesõlmi visuaalselt transpordi käigus tekkida võinud kahjustuste suhtes. Mis tahes kahjustuse korral pöörduge kohe tarnija poole ja ärge jätkake niiduki kokkupanekut.

ERALDI PAKITUD KOOSTUD

Pakkige lahti järgmised eraldi pakitud koostud:
- rool
- iste
- istme käetoed
- dokumentatsioon (vt järgmine peatükk)
- kogumiskorv (osaliselt lahtivõetuna papist kastis koos kinnituste ja kinnitusmaterjaliga)

PAKKEMATERJALIDE UTILISEERIMINE



Pärast kõige lahtipakkimist veenduge, et pakkematerjal utiliseeritakse nõuetekohaselt. Utiliseerimine peab vastama Teie riigis kehtivatele jäätmekäitlusseadustele.

Kui Te pole utiliseerimise korras kindel, laske seda teha spetsialiseerunud ettevõttel.

3.5 NIIDUKI DOKUMENTATSIOON

Niidukiga on kaasas järgmine dokumentatsioon:
- pakkeleht
- kasutusjuhend
- mootori kasutusjuhend
- aku kasutusjuhend
- hooldusraamat

3.6 HOIUSTAMINE ENNE LAHTIPAKKIMIST

Selle töö tehnilise iseloomu tõttu valmistab niiduki kasutamiseks ette Teie aiatraktori müüja (vastavalt järgmistele juhistele).

Enne paigaldamise alustamist eemaldage kõik kaitsvad kattematerjalid, asetage aiatraktor tasasele pinnale ja keerake esirattad otse.

3.6.1 ISTE, ROOL JA AKU


3.6.1a

a) Kinnitage iste kallutatava konsooli külge:

► Kallutage istme konsool (1) umbes 90° ülespoole.

► Pistke väikese plaadi (2) avadesse kruvid (3) ja asetage plaat konsooli alumiselt küljelt vastu vasakpoolset soont.

► Lükake konsooli pealt suur plaat (4) kruvidele (3).

► Asetage iste vastu konsooli ja kinnitage see kruvidega (3). Pingutage kruvisid ainult kergelt, iste peab sel hetkel jääma liikuvaks.


3.6.1b

b) Paigaldage istme liugmehhanism:

► Lükake istme reguleerimismehhanism (5) konsooli siseava serva.

► Asetage konsooli alt plaat (6) vastu mehhanismi ja pistke selle avadesse kruvid (7). Pingutage neid kergelt.

► Reguleerige istme asendit ja pingutage kruvid (3) ja (7).

► Kallutage iste koos konsooliga alla tööasendisse ja seadke liugmehhanismi hoova abil oma kehasuurusele sobiv istme asend.


3.6.1c

c) Ühendage turvalüliti kaabel:

► Kallutage iste koos konsooliga üles.

► Pistke andur istme alumisel küljel olevasse avasse ja kinnitage see päripäeva keerates. Kui elektrikaabel ei ole lüliti pistikuga ühendatud, ühendage see.


3.6.1d

d) Paigaldage rool:

► Roolivõllil (1) on kaks ava, mis võimaldavad seada rooli kahele kõrgusele. Valige ava vastavalt oma kehamõõtudele ja eelistustele, asetage rool võllile ja keerake seda nii, et rooli ava (2) kattuks võlli valitud avaga. Seejärel pistke avasse tihvt (3) ja lööge see haamriga sisse.

► Vajaduse korral reguleerige rooli nurka kinnitushoobadega (4). Vabastage hoob, tõmmates seda enda poole, seadke rool soovitud asendisse ja lukustage hoob, lükates seda endast eemale.

Kui Teie niiduk on varustatud käetugedega istmega, paigaldage käetoed vastavalt istme tootja kasutusjuhendile. Juhend on kaasas koos muu niidukiga tarnitud dokumentatsiooniga.

3.6.1e

e) Ühendage aku:

► Eemaldage rooli all olev kate. Aku asub katte taga.

► Keerake lahti aku klemmide poldid.

► Asetage punane juhe aku (+) klemmile ja kinnitage poldiga.

► Asetage pruun juhe aku (-) klemmile ja kinnitage poldiga.

Aku ühendamisel tuleb alati kõigepealt ühendada positiivne kaabel (+). Klemmide asukoht võib sõltuvalt aku tootjast erineda, seetõttu kontrollige alati kõigepealt, kummal pool klemm asub. Aku kasutuselevõtul toimige vastavalt kaasasoleva aku kasutusjuhendi juhistele. Järgige kõiki tootja ohutusjuhiseid.

Erandjuhtudel võib juhtuda, et transpordi tõttu on niiduki põrkeraud vabastatud ja libisenud istme poole tagasi. Sellisel juhul toimige järgmiselt:

3.6.1f

f) Paigaldage põrkeraud õigesse asendisse:

► Avage kapott.

► Lükake põrkeraua konsoolid istmest eemale – õige asend on raamil selgelt märgitud.

► Pingutage korralikult konsoolide poldid niiduki mõlemal küljel ja sulgege kapott.

3.6.2 KOGUMISKORV

Kogumiskorv tarnitakse eraldi kastis. Transpordi tõttu on mõned selle osad lahti võetud ja need tuleb kõigepealt kokku panna.

PAKENDI LAHTIPAKKIMINE JA SISU KONTROLLIMINE

Eemaldage kõik pakkematerjalid ja asetage lahtipakitud osad hoolikalt vastavalt joonisele 3.6.2a.

3.6.2a

1) Kaas koos ülemise raami ja kotiga

(2) Alus

(3) Esitoru

(4) Tagatoru

(5) Täis kogumiskorvi anduri kontaktvedru

(6) Alumised tugivardad

(7) Kaane ülemine käepide

(8) Kogumiskorvi tühjendushoob

(9) Kogumiskorvi kinnitused

(10) Alumine haakeseade (järelkäru jaoks)

(11) Kinnitusmaterjal

Kogumiskorvi pakendis on ka lõiketerade varu-murdetihvtid (4 tk). Hoidke need tihvtid edaspidiseks kasutamiseks alles.

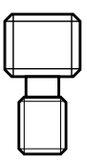

KOKKUPANDUD KOGUMISKORVI VAADE

Asendid vastavad numbritele joonisel 3.6.2a.


3.6.2b

(1) Kaas koos ülemise raami ja kotiga
(2) Alus
(3) Esitoru
(4) Tagatoru
(5) Täis kogumiskorvi anduri kontaktvedru
(6) Alumised tugivardad
(7) Kaane ülemine käepide
(8) Kogumiskorvi tühjendushoob

KOGUMISKORVI KOKKUPANEK


3.6.2c

► Kruvige eesmine toru ülemise raami kaane alla.


3.6.2d

► Kinnitage täis kogumiskorvi anduri kontaktvedru ülemise raamiplaadi vasakule küljele.


3.6.2e

► Kruvige tagatoru kogumiskorvi külge. 320 l kogumiskorvi puhul kasutage esitorule lähemaid avasid; 380 l kogumiskorvi puhul kasutage esitorust kaugemaid avasid.


3.6.2f

► Kallutage kogumiskorvi 90° ja kruvige alumiselt küljelt kinni alumised tugivardad. Kinnitage tugivarraste üks ots esitoru külge ja teine ots tagatoru külge. 320 l kogumiskorvi puhul kasutage kahte tugivarrast, 380 l kogumiskorvi puhul kolme tugivarrast.


3.6.2g

► Kallutage kogumiskorvi 90° ja kruvige alumiselt küljelt kinni alumised tugivardad. Kinnitage tugivarraste üks ots esitoru külge ja teine ots kaldtoru külge. 320 l kogumiskorvi puhul kasutage kahte tugivarrast, 380 l kogumiskorvi puhul kolme tugivarrast.


3.6.2h

► Asetage ülemine käepide ülevalt vastu kaant ja kruvige see alt kinni kahe seibidega kruviga, mis pistetakse alt kaane tugede soontesse.


3.6.2i

► Pistke tühjendushoob kogumiskorvi kaane avasse.
► Kruvige hoova alumise otsa avadesse väljastpoolt polt.


3.6.2j

► Kruvige kogumiskorvi liigendid (1) tagaplaadile. Kasutage selleks plaadil olevaid paigaldusmärke, mis näitavad kinnituste õiget asendit.
► Kruvige alumine haakeseade (2) külge ainult siis, kui hakkate kasutama järelkäru (lisavarustus).

KOGUMISKORVI ASENDI REGULEERIMINE PÄRAST PAIGALDAMIST


3.6.2k

► Riputage kogumiskorv niiduki tagaplaadil olevatele kinnitustele (1).
► Kontrollige, et kogumiskorv ja poritiivad on kohakuti. Kogumiskorvi kaanele ja niiduki kattele pressitud nooleotsad peavad näitama teineteise poole ning kogumiskorvi ja kogumiskorvi plaadi vahe ei tohi olla üle 3 mm.


3.6.2l

► Kui kogumiskorv ei ole kohakuti, ei ole kinnitused (1) õiges asendis.
► Eemaldage kogumiskorv ja reguleerige kinnituste asendit selles suunas, kus see niidukiga kohakuti ei olnud:
- kinnituste liigutamiseks üles-alla vabastage kruvid (A)
- kinnituste liigutamiseks edasi-tagasi vabastage kruvid (B)
► Pärast asendi reguleerimist pingutage kruvid, riputage kogumiskorv uuesti ja kontrollige, et see on õiges asendis.
► Kontrollige ka täis kogumiskorvi anduri kontaktvedru (10) asendit – vedru peab puudutama lülitit (C), vastasel juhul niiduseade ei tööta.

3.7 KONTROLLID ENNE KÄIVITAMIST

3.7.1 MOOTORIÕLI TASEME KONTROLLIMINE


3.7.1

► Asetage niiduk horisontaalsele pinnale.

► Avage kapott ja leidke õlivarras. Sõltuvalt mootori tüübist asub õlivarras kas vasakul või paremal küljel.

► Keerake õlivarras välja, pühkige see kuiva lapiga puhtaks, pistke tagasi ja keerake kinni. Seejärel keerake see uuesti välja ja kontrollige õlitaset. Õlitase peab olema õlivarda kahe märgi vahel. Kui ei ole, lisage mootoriõli nii, et tase ulatuks ülemise märgini.

Täpsema kirjelduse koos õli tüübiga leiate mootori tootja kasutusjuhendist.

3.7.2 AKU KONTROLLIMINE

Kontrollige aku laetuse taset vastavalt aku kasutusjuhendile. Järgige kõiki tootja juhiseid, eriti aku kontrollimisel ja laadimisel.

3.7.3 KÜTUSEPAAGI TÄITMINE

Sõltuvalt niiduki konstruktsioonist asub kütusepaak kas esikapoti all või vasakus poritiivas. Paagi maht on toodud tehnilistes andmetes. Kütuse tüüp on märgitud mootori eraldi kasutusjuhendis.

Kasutage ainult mootori kasutusjuhendis ettenähtud kütust. Vale kütuse kasutamisest tingitud defektid ei kuulu garantii alla. Lisage kütust ainult väljalülitatud ja jahtunud mootoriga. Täitke kütusepaak hästi ventileeritud kohas. Kütusega ümber käies ärge sööge, suitsetage ega kasutage lahtist leeki. Kasutage täitmiseks kütuse lisamiseks mõeldud lehtrit. Järgige kütusepaagi maksimaalset lubatud taset, st kütusetase peab jääma täiteava alumisele tasemele. Ärge kunagi täitke kütusepaaki üle selle maksimaalse taseme. Veenduge, et täitmisel ei loksu kütust maha. Mahaloksunud kütus võib väga kergesti süttida. Kui kütust loksub maha, pühkige see põhjalikult kuivaks. Hoidke kütust alati lastele kättesaamatus kohas. Ärge kunagi käivitage niidukit, kui kütusepaagi kork ei ole peale keeratud.

Täitmise kord:

► Avage kütusepaagi kork. Avage see aeglaselt, sest bensiiniaurude tõttu võib kütusepaagis olla ülerõhk.

► Pistke lehter kütusepaagi avasse ja hakake kanistrist kütust valama. Kütusetase ei tohi mingil juhul olla üle täiteava alumise taseme.

► Pärast kütusepaagi täitmist pühkige alati kuivaks kütusepaagi ava ümbrus ja ava ise. Soovitatav on kontrollida ka kütusevoolikute seisukorda.

Soovitatav on regulaarselt puhastada ka kütusepaaki ennast, sest kütuses leiduvad lisandid võivad põhjustada mootori rikke.

3.7.4 REHVIRÕHU KONTROLLIMINE

Enne niiduki kasutuselevõttu kontrollige rehvirõhku.

Esi- ja tagarehvide rõhk peab olema vahemikus 80 - 140 kPa.

Üksikute rehvide vaheline erinevus võib olla ± 10 kPa.

Ärge ületage kasutatavatele rehvidele märgitud maksimaalset rõhku.

3.7.5 HÜDROSÜSTEEMI ÕLITASEME KONTROLLIMINE (ainult niidukil UJ102 4x4)


3.7.5

Niiduk UJ102 4x4 tarnitakse õhust tühjendatud hüdrosüsteemiga ja ettenähtud õlikogusega paisupaagiga. Paagi õlitase võib transpordi ajal langeda. Paisupaak asub kapoti all roolisamba juures.

► Kontrollige, et õlitase on paisupaagi kahe märgi vahel, vajaduse korral lisage vajalik kogus ettenähtud õli (➧6.3.16).

Pühkige paagi ava ümbrus ja ava ise puhtaks. Puhastage regulaarselt ka kogu paaki, sest õlis olev mustus lühendab õlifiltri eluiga ja võib põhjustada rikke.

3.7.6 ÕHU EEMALDAMINE HÜDROSÜSTEEMIST (AINULT NIIDUKITEL UJ102 4x4)

Hüdrosüsteemist eemaldub õhk täielikult niidukiga sõitmise esimestel tundidel – soovitame niidukit 1–2 tundi kerge koormusega „sisse sõita“. Kui esialgse sissesõidu ajal hüdrosüsteemi heli iseloom muutub, võib esisillas olla õhku. Õhu saab eemaldada, vabastades esisilla vasakul ja paremal küljel oleva korgi. Kui õli hakkab voolama ühtlase joana, pingutage kork uuesti.

3.7.7 HÜDROSÜSTEEMI TIHEDUSE KONTROLLIMINE (AINULT NIIDUKITEL UJ102 4x4)

Kontrollige hüdrosüsteemi visuaalselt õlilekete suhtes, eriti kohtades, kus liitmikud on ühendatud käigukastidega. Kui avastate lekke, teavitage oma teeninduskeskust.

3.7.8 MASINA KAUBAALUSELT MAHASÕIT

Pärast kõigi eelmistes peatükkides nimetatud kokkupanekutööde ja kontrollide tegemist võib niidukiga kaubaaluselt maha sõita. Selleks hankige sobivad kaldteed, mis asetatakse niiduki esirataste ette.

- Käivitage niiduk vastavalt punktile 5.2 MOOTORI KÄIVITAMINE ning sõitke niidukiga aeglaselt ja ettevaatlikult kaubaaluselt maha. Niidukiga sõitmine, vt peatükk 5.5 NIIDUKIGA SÕITMINE.
- Niidukit on võimalik kaubaaluselt maha viia ka seda käivitamata. Selleks tuleb välja lülitada tagarataste ajam. Üksikasjad vt 4.2 JUHTELEMENTIDE KIRJELDUS JA FUNKTSIOONID / (21) JA (22) MÖÖDAVIIGUHOOB – TAGARATASTE VABA LIIKUMINE.

! Kui otsustate kaubaaluselt maha sõita möödaviigu abil, olge väga ettevaatlik, et niiduk ei kiirendaks kaldteedelt alla liikudes ega põrkaks ruumis olevate inimeste või seadmetega kokku.

4 NIIDUKI KASUTAMINE

4.1 PÕHILISTE JUHTELEMENTIDE JA NÄIDIKUTE ASUKOHT

 4.1a	(1) Gaasihoob (2) Infopaneel (lisavarustus) (3) 12 V pistikupesa (lisavarustus) (4) AUT/MAN lüliti – niitmisfunktsiooni juhtimine täis kogumiskorvi korral (lisavarustus) (5) Niiduseadme sisselülitamise lüliti (6) Niiduseadme väljalülituse deaktiveerimine tagurdamiseks (7) Pealüliti (8) Helisignaal (9) Seisupidur (10) Püsikiirusehoidja (lisavarustus) (11) Õhuklapp (choke) (12) Piduripedaal ja seisupiduri märgutuli (13) Diferentsiaalluku pedaal (14) Piduripedaal (15) Tagasisõidu pedaal (16) Edasisõidu pedaal (17) Multšiklapi hoob (18) Niiduseadme kõrguse reguleerimise hoob (19) Niiduseadme asendi lukustushoob (20) Kogumiskorvi tühjendushoob (21) K62 käigukasti möödaviiguhoob (22) K46 käigukasti möödaviiguhoob (23) Täis kogumiskorvi klapp (24) Vedru kogumiskorvi asendis hoidmiseks maastikul sõitmisel (25) Täis kogumiskorvi vedruandur

4.2 JUHTELEMENTIDE KIRJELDUS JA FUNKTSIOONID

Näidatud juhtelementide asukohad võivad sõltuvalt niiduki valitud konfiguratsioonist tegelikest asukohtadest erineda.

(1) GAASIHOOB

Reguleerib mootori pöördeid. Sellel on kolm asendit:

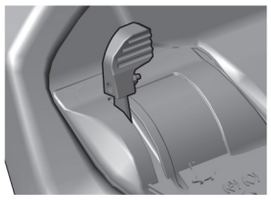

CHOKE* Külma mootori käivitamine

MAX Mootori maksimaalsed pöörded

MIN Mootori minimaalsed pöörded (tühikäik)

* Ainult mootoritega BS15, BS17, KO15, TE17 ja HO16 niidukitel

(2) INFOPANEEL (lisavarustus)

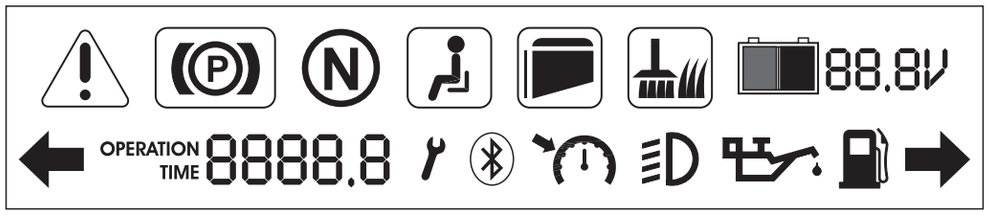

Infopaneel koosneb ekraanist ja märgutuledest, mis koos näitavad niiduki põhifunktsioonide olekut ja kuvavad põhiteavet.

	HOIATUSKOLMNURK Põleb, kui käivitamise tingimused ei ole täidetud või kui niiduseade on sisse lülitatud.
	SEISUPIDUR JA SÕIDUPIDUR Põleb: kui piduripedaal on alla vajutatud või seisupidur on rakendatud. Vilgub koos hoiatuskolmnurgaga: käivitamise tingimus ei ole täidetud (vajutage piduripedaal alla).
	NEUTRAALASENDI MÄRGUTULI Vilgub koos hoiatuskolmnurgaga: käivitamise tingimus ei ole täidetud (võtke jalg sõidupedaalilt).
	JUHI KOHALOLEK Põleb: juht ei ole kohal. Vilgub koos hoiatuskolmnurgaga: käivitamise tingimus ei ole täidetud (istuge istmele).
	KOGUMISKORVI OLEMASOLU JA TÄITUMISE MÄRGUTULI Vilgub samaaegselt niiduseadme märgutulega: niiduseade lülitati kogumiskorvi täitumisel automaatselt välja (funktsioon AUT). Vilgub koos hoiatuskolmnurgaga: niiduseadme käivitamise tingimused ei ole täidetud (paigaldage kogumiskorv).
	NIIDUSEADE Põleb: niiduseade on sisse lülitatud. Vilgub koos hoiatuskolmnurgaga: käivitamise tingimus ei ole täidetud (lülitage niiduseade välja). Vilgub pärast niiduseadme väljalülitamist: niiduseade seiskub.
88.8V	AKU LAADIMINE* Arvväärtus näitab aku hetkepinget. Tühi piktogramm: aku on korras (12,6–14 V) ja laeb õigesti. Sinine värv: aku pinge on üle 14 V; kui see püsib niiduki töötamise ajal kaua, kontrollige mootori laadimissüsteemi. Punane värv: aku pinge on madal (kuni 12,6 V), kontrollige mootori laadimissüsteemi.
	EI KASUTATA Sümbol on ette nähtud paneeli tulevase versiooni jaoks.

OPERATION TIME 8888.8	TÖÖTUNNILOENDUR** Näitab mootori töötundide arvu.
8888.8	MOOTORI PÖÖRDED [p/min]*** Niiduki käivitamisel kuvatakse umbes 10 sekundi jooksul mootori pöördeid.
	HOOLDUS-/AVARIIREŽIIM Niiduk vajab hooldust.
	EI KASUTATA Sümbol on ette nähtud paneeli tulevase versiooni jaoks.
	PÜSIKIIRUSEHOIDJA MÄRGUTULI Põleb, kui püsikiirusehoidja on aktiveeritud.
	ESITULEDE MÄRGUTULI Põleb, kui niiduki esituled põlevad.
	MOOTORIÕLI RÕHK Süttib punaselt, kui mootoriõli rõhk langeb. Kontrollige mootoriõli taset ja vajaduse korral lisage õli.
	KÜTUSE MÄRGUTULI Süttib, kui kütusetase on madal (mõnel mudelil see märgutuli ei tööta).
	EI KASUTATA Sümbol on ette nähtud paneeli tulevase versiooni jaoks.

* = Kui pärast mootori käivitamist ja niiduki töötamist maksimaalsetel pööretel ilma sisselülitatud niiduseadme ja tuledeta ei kustu umbes 1 minuti möödudes punane märgutuli või ei sütti sinine märgutuli, viitab see laadimisahela rikkele ja tuleb pöörduda professionaalsesse teeninduskeskusesse.

** = Töötunniloenduriga manipuleerimine (süüteküünla juures olev andurikaabel) toob kaasa garantii kaotuse.

*** = Teksti „OPERATION TIME“ ei kuvata.

TÄHELEPANU: kui mootori pöörete andurikaabel ei ole mingil põhjusel ühendatud (mootori süüteküünla juures), lülitub mootor 30 sekundi pärast välja ja kogu ekraan hakkab vilkuma. Sel juhul saab kasutada avariisõidu funktsiooni.

(3) 12 V PISTIKUPESA (lisavarustus)

12 V pistikupesa asub infopaneeli all.



Pistikupesa saab kasutada näiteks järgmiseks:

- mobiiltelefoni ühendamine/laadimine
- kaasaskantava taskulambi ühendamine

Pistikupesa ei saa kasutada aku laadimiseks!

(4) NIITMISFUNKTSIOONI JUHTIMISE LÜLITI TÄIS KOGUMISKORVI KORRAL (lisavarustus)

AUT/MAN lüliti abil aktiveeritakse ja deaktiveeritakse niitmisfunktsiooni (niiduseadme) juhtimine täis kogumiskorvi korral.

Asendis MAN on niitmine pidevalt sisse lülitatud ja kogumiskorvi täitumisel võib niidetud rohi koguneda väljaviskekanalisse. Seetõttu on see asend ette nähtud ainult lühiajaliseks kasutamiseks väga väikeste järelejäänud alade niitmise lõpetamiseks.

Kui niiduk on varustatud helisignaaliga (sumistiga), aktiveerub see funktsioon korvi täitumisel automaatselt.

Asendis AUT deaktiveeritakse niitmisfunktsioon kogumiskorvi täitumisel automaatselt.

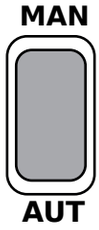

Asend Kogumiskorv on täis Niiduseade

AUT EI SEES

AUT JAH VÄLJAS

MAN EI SEES

MAN JAH SEES

(5) NIIDUSEADME SISSELÜLITAMISE LÜLITI

Lüliti R abil lülitatakse tagurdamisel välja niiduseadme automaatne väljalülitusfunktsioon (sümbol 5.5.1).





1 SISSE LÜLITATUD

Niiduseadme sisselülitamine / niiduseade on sisse lülitatud

0 VÄLJAS Niiduseadme väljalülitamine / niiduseade on välja lülitatud

(6) NIIDUSEADME VÄLJALÜLITUSE DEAKTIVEERIMINE TAGURDAMISEKS

Lüliti R abil lülitatakse tagurdamisel välja niiduseadme automaatne väljalülitusfunktsioon (5.5.1).



Lülitit tuleb vajutada, kui niiduseade on juba automaatselt välja lülitunud, kuid terad ei ole veel pöörlemist lõpetanud (umbes 4 sekundit), või kui niiduseade käivitatakse vahetult enne tagasisõidu pedaali vajutamist. Seejärel aktiveerub iga järgneva sõidusuuna muutmisega tagasikäigult edasikäigule niiduseadme väljalülitus uuesti.

(7) PEALÜLITI

Mootori käivitamiseks / seiskamiseks. Lülitil on neli asendit:

	Sümbol	Funktsioon	Lühend *
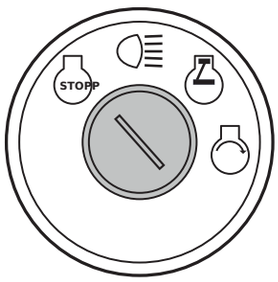		Süüde on välja lülitatud, mootor ei tööta. Kui mootor töötab, lülitab võtme sellesse asendisse keeramine välja nii mootori kui ka esituled. Võtme saab välja võtta.	STOPP
		Olenemata mootori olekust (töötab või on välja lülitatud) lülitab sellesse asendisse keeramine esituled sisse.	ESITULED
		Mootor on käivitamiseks valmis. Päevatuled põlevad (sõltuvalt niiduki konfiguratsioonist). Mootori käivitumisel naaseb võti automaatselt sellesse asendisse.	ON
		Mootori käivitamine. Kui mootor käivitub, vabastage võti. Võti naaseb automaatselt asendisse ON.	START

* Neid lühendeid kasutatakse selles kasutusjuhendis sümbolite asemel.

(8) HELISIGNAAL



Helisignaal annab kogumiskorvi täitumisest märku helisignaaliga.



Pärast täis kogumiskorvist märku andvat helisignaali niiduseade välja ei lülitu!

(9) SEISUPIDURI HOOB

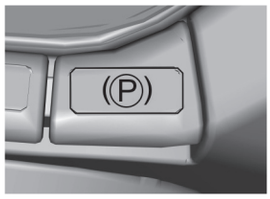

Seisupiduril on kaks asendit. Sissevajutatud asendis ei ole pidur rakendatud; kui hoob tõmmata üles samal ajal piduripedaali vajutades, rakendub seisupidur (pidurdab).

Piduripedaali vajutamisel vabaneb seisupidur ning hoob vabaneb automaatselt ja liigub sissevajutatud asendisse.

Kui hoob on pidurdusasendis, ärge kunagi suruge seda käega alla. Vajutage alati piduripedaali.

(10) PÜSIKIIRUSEHOIDJA

Püsikiirusehoidjat kasutatakse ainult pikal sirgel sõites. Enne iga suunamuutust tuleb püsikiirusehoidja välja lülitada.

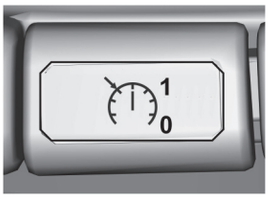

Püsikiirusehoidja töötab ainult sisselülitatud süütega.

Püsikiirusehoidja sisselülitamine: 1. Seadke kiirus edasisõidu pedaali vajutades. 2. Tõmmake püsikiirusehoidja üles. 3. Võtke jalg edasisõidu pedaalilt.

Püsikiirusehoidja väljalülitamine: vajutage piduripedaali või edasisõidu pedaali.

(11) ÕHUKLAPP (CHOKE)

Võimaldab külma mootori käivitamist.

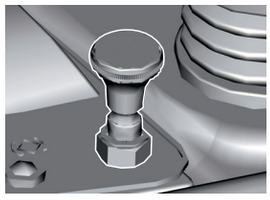

2-silindriliste (V-TWIN) mootoritega masinad on varustatud eraldi õhuklapiga, välja arvatud elektroonilise õhuklapiga mootorid.

(12) PIDURIPEDAAL JA SEISUPIDURI MÄRGUTULI

Märgutuli annab märku piduri rakendamisest ja seisupiduri sisselülitamisest.



Seisupidur rakendatud – märguanne

Piduripedaal alla vajutatud – märguanne

(13) DIFERENTSIAALILUKU PEDAAL

Pedaali kasutatakse ainult vajaduse korral ja ainult otse edasi sõites.



Pedaali allavajutamisel lülitub lukk sisse.

Pedaali vabastamisel lülitub lukk automaatselt välja.

Ärge kunagi kasutage diferentsiaalilukku sõidusuuna muutmisel. Vastasel juhul tekib käigukasti raske kahjustuse oht!

(14) PIDURIPEDAAL

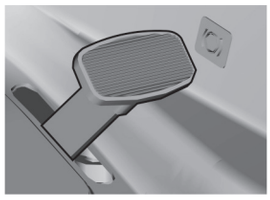

Piduripedaali vajutamine aeglustab aiatraktorit.

Pedaali kasutatakse ka niiduki käivitamisel – käivitada saab ainult allavajutatud piduripedaaliga.

(15) TAGASISÕIDU PEDAAL

Pedaal juhib ratastele minevat jõudu ja reguleerib niiduki tagasisõidu kiirust.

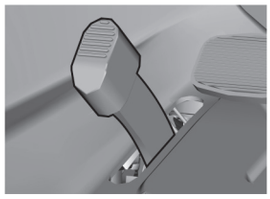

Mida rohkem pedaali põranda poole vajutada, seda kiiremini niiduk sõidab, ja vastupidi.

Pedaali vabastamisel naaseb see automaatselt neutraalasendisse ja niiduk peatub.

Lisateave 5.5. ➡

Sõidusuuna muutmine edasi/tagasi on võimalik ainult pärast niiduki peatumist!

(16) EDASISÕIDU PEDAAL

Pedaal juhib ratastele minevat jõudu ja reguleerib niiduki edasisõidu kiirust.

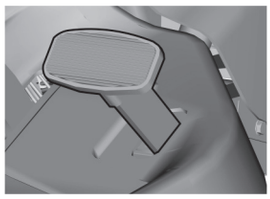

Mida rohkem pedaali põranda poole vajutada, seda kiiremini niiduk sõidab, ja vastupidi.

Pedaali vabastamisel naaseb see automaatselt neutraalasendisse ja niiduk peatub.

Lisateave 5.5. ➡

Sõidusuuna muutmine edasi/tagasi on võimalik ainult pärast niiduki peatumist!

(17) MULTŠIKLAPI HOOB

Hooval on kaks funktsiooni:

1) Rohu kogumine – niidetud rohi kogutakse kogumiskorvi

2) Multšimine – niidetud rohi laotatakse niiduki alla

Enne hoova viimist rohu kogumise asendist multšimisasendisse (alla) peatage kõigepealt niiduk ja laske niiduseadmel umbes 20 sekundit ilma niitmata töötada, et järelejäänud niidetud rohi puhutaks väljaviskekanalist välja. Alles seejärel viige hoob multšimisasendisse ja alustage edasisõitu. Selle korra eiramine võib põhjustada klapi vale töö ja väljaviskekanali ummistumise.

4.1b

Hoova seadmisel asendisse A (esiratastele lähemale) avaneb multšiklapp ja rohi kogutakse kogumiskorvi.
Hoova seadmisel asendisse B (tagaratastele lähemale) sulgub multšiklapp ja rohi laotatakse niiduki alla.

Multšiklapi õige töö tagamiseks tuleb niitmise lõpus niiduseadmest ja väljaviskekanalist niidetud rohi ja mustus põhjalikult välja puhastada.

(18) NIIDUSEADME KÕRGUSE REGULEERIMISE HOOB

Hoova abil seatakse niiduseadme kõrgus maapinnast.

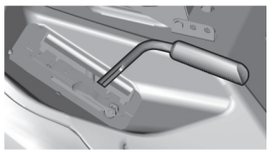

Hooval on 7 tööasendit, mis vastavad niitmiskõrgusele 3–9,5 cm.

Mida suurem on hoova asendi number, seda kõrgem taimestik jääb pärast niitmist.

Ilma niitmata sõites peab hoob olema asendis 7.

(19) NIIDUSEADME ASENDI LUKUSTUSHOOB

Hoova abil lukustatakse niiduseadme asend.

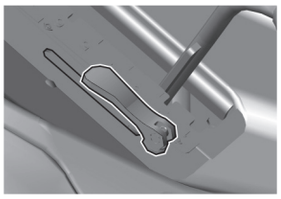

Hoova saab kasutada niiduseadme esimese nelja asendi puhul. Kõigepealt kallutage lukustushoob üles, seejärel seadke niiduseadme hoob sobivasse asendisse ja lukustage see asend, kallutades lukustushoova alla.

(20) KOGUMISKORVI TÜHJENDUSHOOB

Hoova abil tühjendatakse kogumiskorv.

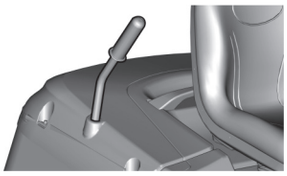

Lisateave 5.6. ➡

(21) / (22) MÖÖDAVIIGUHOOB – TAGARATASTE VABA LIIKUMINE

Möödaviiguhoova abil lülitatakse välja tagarataste ajami käigukast ning seda kasutatakse niiduki lükkamiseks või vedamiseks ilma mootorit kasutamata. Sõltuvalt kasutatava käigukasti tüübist asub see kas vasaku tagaratta taga või niiduki tagaplaadil. Hooval on järgmised asendid:

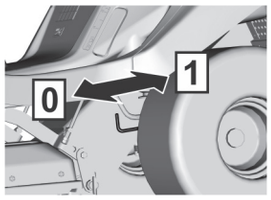

Asend Tagarataste ajam Kasutamine

[0] VÄLJAS Niiduki lükkamisel, mootor seisab

[1] SEES Sõites, mootor töötab

TÄHELEPANU! Niiduk UJ102 4x4 ei võimalda konstruktsiooniliselt esisilla ajamit lahti ühendada – hüdrosüsteem ei ole varustatud möödaviiguklapiga. See piirab oluliselt niiduki liigutamise võimalust, kui mootor ei tööta. Sellise liigutamise ajal on esisild oluliselt üle koormatud ja võib kahjustuda. Kui niidukit on vaja liigutada väljalülitatud mootoriga, lükake niidukit alati kergendatud esisillaga! Selle niiduki möödaviiguhooba kasutatakse peamiselt hüdrostaatilisest süsteemist õhu eemaldamiseks. Seadmetele esitatavate kõrgete nõuete tõttu laske see toiming teha spetsialiseerunud teeninduskeskuses. Niidukit ei tohi kasutada (käik sees), kui möödaviiguhoob on väljalülitatud asendis – tekib käigukastide kahjustamise oht!

(23) TÄIS KOGUMISKORVI KLAPP

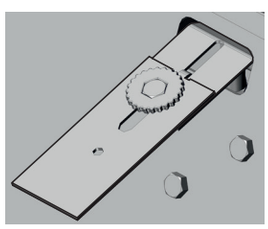

Näitab, et kogumiskorv on täis.

(24) VEDRU KOGUMISKORVI ASENDIS HOIDMISEKS MAASTIKUL SÕITMISEL

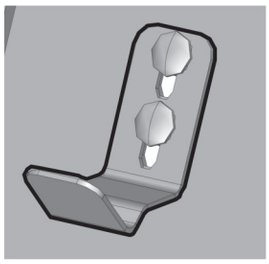

Hoiab kogumiskorvi ebatasasel maastikul sõitmisel paigal.

(25) TÄIS KOGUMISKORVI VEDRUANDUR

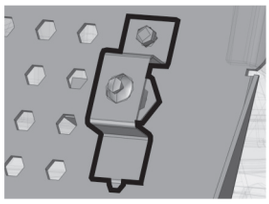

Rakendab täis kogumiskorvi vedru.

5 NIIDUKI KASUTAMINE JA KÄSITSEMINE

Teave, mida on hea teada enne aiatraktori esmakordset sisselülitamist:

► Aiatraktor on varustatud turvakontaktidega, mida rakendavad:
- istme all asuv lüliti
- paigaldatud kogumiskorvi või deflektori lüliti
- täis kogumiskorvi lüliti
- piduripedaali lüliti

► Mootor seiskub automaatselt, kui juht lahkub istmelt ja niiduk ei ole kinnitatud seisupiduriga.

► Mootorit saab käivitada ainult siis, kui niiduseade on välja lülitatud ja kogumiskorv on paigaldatud või on paigaldatud deflektor, mis multšimisel takistab niidetud rohu sattumist kogumiskorvi viivasse väljaviskekanalisse, ning piduripedaal on alla vajutatud.

5.1 KONTROLLID ENNE NIIDUKI KÄIVITAMIST

Enne aiatraktori käivitamist kontrollige järgmist:

► Mootori õlitase (3.4.1) ➡

► Aku laetuse tase (3.4.2) ➡

► Kütusetase ➡ 3.4.3)

► Rehvirõhk (3.4.4) ➡

► Möödaviiguhoob on asendis „1“

5.2 MOOTORI KÄIVITAMINE

Niiduk on varustatud funktsiooniga, mis takistab mootori käivitamist, kui järgmised ohutustingimused ei ole täidetud:

▶ Niiduseadme ajam on välja lülitatud

▶ Sõidupedaal ei ole alla vajutatud

▶ Juht istub niiduki istmel

▶ Piduripedaal on alla vajutatud või pidur on rakendatud seisuasendis

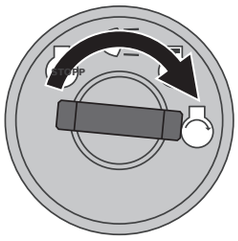



OK ☑

NO OK ☒

Nende tingimuste täitmisest mootori käivitamise hetkel annab märku piduripedaali ja seisupiduri punase tule püsiv põlemine P (()).

○ ○

Punane märgutuli toimib ka aku oleku signaalina!

Kui punane märgutuli hakkab vilkuma, kuigi Te ei ole piduripedaalile vajutanud ja olete keeranud võtme asendisse „süüde VÄLJAS“, tähendab see, et

aku laetus on madal. Kui märgutuli vilgub mootori töötamise ajal, [illegible] aku laadimissüsteem ei tööta korralikult. Sel juhul pöörduge võimalikult kiiresti

Nende tingimuste mittetäitmisest mootori käivitamise hetkel annab märku piduripedaali ja seisupiduri punase tule katkendlik põlemine (vilkumine) P ( ).

Pärast kirjeldatud tingimuste täitmist käivitage mootor järgmiselt:

1) Vajutage piduripedaal alla.

2) Seadke niiduseadme kõrguse reguleerimise hoob asendisse „7“.

3) Seadke gaasihoob järgmiselt:
- kahesilindrilise mootoriga niidukitel asendisse „MAX“
- ühesilindrilise mootoriga niidukitel asendisse „CHOKE“

4) Tõmmake õhuklapp välja (ainult eraldi õhuklapiga varustatud niidukitel)

5) Keerake võti asendisse „Süüde sees“ ja oodake vähemalt 1 sekund. Selle aja jooksul tehakse niiduki elektroonikasüsteemi diagnostika. Seejärel keerake võti asendisse „Mootori käivitamine“ ja mootor käivitub. Pärast käivitumist vabastage võti, see naaseb automaatselt asendisse „Süüde sees“.

Kui mootor käivitub, vabastage süütevõti kohe. Käivitamine ei tohi kesta üle 10 sekundi, vastasel juhul tekib lüliti kahjustamise oht! Ärge kunagi kasutage niiduki käivitamiseks statsionaarseid väliseid käivitusseadmeid. See võib kahjustada elektrijuhtmestikku. Võib ühendada suurema mahtuvusega 12 V aku.

6) Lükake õhuklapp sisse (ainult kahesilindrilise mootoriga niidukitel).

7) Viige gaasihoob aeglaselt asendisse „MIN“.

Laske mootoril enne niiduseadme sisselülitamist mõni minut töötada.

Ärge kunagi jätke käivitatud mootorit tööle suletud või halvasti ventileeritud ruumi. Heitgaasid sisaldavad tervisele kahjulikke aineid. Hoidke käed, jalad ja riided eemal liikuvatest osadest ja summutist.

5.2.1 AVARIISÕIDUSÜSTEEM

Niiduk on varustatud spetsiaalse avariisõidusüsteemiga, mis võimaldab hädaolukorras mootori käivitada ja niidukiga tagasi sõita juhul, kui niiduki elektrisüsteemi mingi rike takistab niiduki käivitamist pärast kõigi käivitustingimuste täitmist (vt eespool).

Avariisõidusüsteemi aktiveerimise kord:

▶ istuge istmele

▶ vajutage piduripedaal alla

▶ keerake süütelukus võti asendisse „süüde sees“ (elektriahelad ühendatud)

▶ Vajutage nuppu R 5 korda

Seejärel saab niiduki käivitada ja sõita kohta, kust see teeninduskeskusesse transporditakse. Avariisõidurežiimis ei ole võimalik niiduseadet sisse lülitada!

5.3 MOOTORI VÄLJALÜLITAMINE

a) Viige gaasihoob asendisse „MIN“.

b) Kui niiduseade on sisse lülitatud, lülitage see lülitit alla vajutades välja.

c) Lülitage mootor välja, keerates võtme asendisse „STOP“, ja võtke võti süütelukust välja.

Kui mootor on ülekuumenenud, laske sellel mõnda aega minimaalsetel pööretel töötada.

Ärge kunagi seisake mootorit lihtsalt istmelt tõustes, jättes võtme süütelukku asendisse „ON“, sest see võib põhjustada elektririkke.

Keerake võti alati asendisse „OFF“ ja võtke see süütelukust välja. See hoiab ära niiduki soovimatu käivitamise kõrvaliste isikute või laste poolt. Enne süüte väljalülitamist vähendage mootori pöörded aeglaseks, et vältida isesüttimist. Selle juhise eiramine võib kahjustada mootorit ja summutit. Ärge kunagi ühendage akukaableid lahti, kui mootor töötab! See võib kahjustada mootori regulaatorit.

5.3.1 NIIDUKILT LAHKUMINE TÖÖTAVA MOOTORIGA

Kui soovite või peate niidukilt mõneks ajaks lahkuma (nt takistuste eemaldamiseks) ja kavatsete seejärel niitmist jätkata, võite maha tulla ja jätta mootori tööle. See säästab niiduki akut.

Tingimused niidukilt mahatulekuks töötava mootoriga:

► niiduseade on välja lülitatud

► gaasihoob on asendis „MIN“

► käik on neutraalis ja seisupidur on rakendatud (piduri märgutuli põleb)

5.4 NIIDUSEADME SISSE- JA VÄLJALÜLITAMINE

5.4.1 NIIDUSEADME SISSELÜLITAMINE

► Viige gaasihoob asendisse „MAX“.

► Seadke niiduseadme kõrguse reguleerimise hoova abil niiduseadme asend ja sellega niitmiskõrgus.

► Seadke niiduseadme sisselülitamise lüliti asendisse „SEES“.

Niiduseadme sisselülitamise tingimused:

- juht istub niiduki istmel
- paigaldatud on kogumiskorv, deflektor või väljaviskekanali kate
- AUT/MAN lüliti (lisavarustus) on asendis „AUT“ ja kogumiskorv on tühi
- AUT/MAN lüliti (lisavarustus) on asendis „MAN“.

5.4.2 NIIDUSEADME VÄLJALÜLITAMINE

► Lülitage niiduseade välja, vajutades sisselülitamise lüliti alla.

Kui juht lahkub istmelt, seiskub mootor automaatselt ja sellega ka niiduterade pöörlemine.

Siiski ärge kunagi lülitage niiduseadet välja lihtsalt istmelt lahkudes. Kui Te ei keera süütelukus võtit asendist „ON“ asendisse „STOP“, jääb osa elektrisüsteemist pinge alla ja see võib kahjustuda. Ka töötunniloendur jääb aktiivseks.

5.4.3 NIIDUSEADME NIITMISKÕRGUSE SEADMINE

► Kui soovite niiduseadet maapinnast kõrgemale seada, liigutage niiduseadme kõrguse reguleerimise hooba üles.

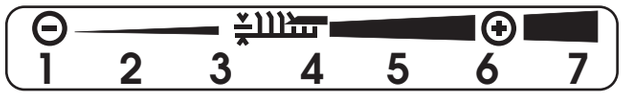

► Kui soovite niiduseadet maapinnale lähemale seada, liigutage niiduseadme kõrguse reguleerimise hooba alla.

Asendit „1“ kasutatakse maastiku ebatasasuste järgimiseks. Ärge kasutage seda kõrgust pidevalt, sest see võib põhjustada niiduseadme osade suuremat kulumist. Niiduseade on varustatud nelja tugirattaga, mis ebatasasel maastikul tõstavad niiduseadmega raami ja kaitsevad sellega niiduterasid kahjustuste eest.

5.4.4 NIIDUSEADME KÕRGUSE REGULEERIMISE HOOVA KÄSITSEMISJÕU REGULEERIMINE

5.4.4

Kui niiduseadme kõrguse reguleerimise hoova liigutamine asendist asendisse nõuab suurt füüsilist jõudu, vähendage hoovamehhanismi vedru pinget. Vedru asub masina paremal küljel ja selle õige pikkus on UJ102 puhul 93 ± 1 mm, UJ110 puhul 115 ± 1 mm ja UJ122 puhul 95 ± 1 mm. Seejuures peab niiduseadme kõrguse reguleerimise hoob olema asendis 1. Vabastage mutter sobiva mutrivõtmega ja proovige, kas pinge sobib Teile.

Kui hoob liigub liiga kergelt, pingutage vedru.

5.4.5 NIIDUSEADME TASAKAALUSTAMINE

Parima niitmistulemuse saavutamiseks peab niiduseade olema vertikaalselt õigesti seadistatud. Reguleerimise kord on kirjeldatud selle juhendi peatükis „6.3.7 NIIDUSEADE – KONTROLLIMINE JA TASAKAALUSTAMINE“.

5.5 NIIDUKIGA SÕITMINE

Üldised hoiatused enne sõitu:

► Veenduge, et seisupidur on vabastatud. Seisupiduri hoob ei tohi jääda väljatõmmatud asendisse – märgutuli põleb (➡4.2). Sõidupiduri vajutamine vabastab seisupiduri automaatselt. Kui sõidupedaali vajutatakse rakendatud seisupiduri ja põleva piduri märgutule korral, seiskub mootor kohe. See kehtib ka sõidu ajal, kui sõidu- ja piduripedaali vajutatakse samaaegselt. Nii on hüdrostaatiline ülekanne kaitstud kahjustuste eest!

► Möödaviiguhoob peab olema asendis „1“, st sõiduajam peab olema sisse lülitatud.

► Niitmiskohta sõites peab niiduseade olema välja lülitatud ja tõstetud kõige kõrgemasse asendisse, st niiduseadme kõrguse reguleerimise hoob on asendis „7“.

► Üle 8 cm kõrgustest takistustest (äärekivid jms) üle sõites tuleb kasutada kaldteid, et vältida niiduseadme ja käigukasti kahjustamist.

► Vältige esirataste tugevaid lööke vastu jäiku takistusi, see võib kahjustada esisilda, eriti kui niiduk sõidab suurel kiirusel.

5.5.1 EDASISÕIT / TAGURDAMINE

► Viige gaasihoob aeglaselt asendisse „MIN“. See vähendab mootori pöördeid.

► Vajutage aeglaselt sõidupedaali vastavalt soovitud sõidusuunale (edasi või tagasi).

Ettevaatust – pedaali kiirel allavajutamisel tekib vigastuste oht!

- Sõidusuuna muutmine edasi-tagasi on võimalik ainult pärast masina peatumist. Kui niiduk ei seisa, tekib käigukasti kahjustamise oht. Ärge kunagi kasutage sõidupedaali ja piduripedaali samaaegselt – see võib põhjustada käigukasti rikke.

Süsteem on varustatud niiduseadme automaatse väljalülitusega tagurdamisel kiirusel üle 0,3 m/s (umbes 1 km/h).

Teadliku ja kontrollitud tagurdamise korral sisselülitatud niiduseadmega saab selle ohutusfunktsiooni välja lülitada, vajutades rooli kõrval asuvat nuppu R (4.2 (6)). Seejärel aktiveerub iga järgneva sõidusuuna muutmisega tagasikäigult edasikäigule niiduseadme väljalülitus uuesti.

Kui lülitate selle funktsiooni nupuga R välja, olge tagurdamisel niiduki taga oleva ala suhtes eriti tähelepanelik.

5.5.2 SÕIDU PEATAMINE

Niiduki edasi-/tagasisõit peatatakse, võttes jala järk-järgult sõidupedaalilt ja vajutades seejärel piduripedaali.

Kui püsikiirusehoidja on sisse lülitatud ja vajutatakse piduripedaali, liigub see automaatselt neutraalasendisse. Pidurdusteekond on lühem kui 2 m.

5.5.3 SÕIDUKIIRUS JA ROHU NIITMINE

► Üldiselt kehtib, et mida märjem, kõrgem ja tihedam on rohi, seda väiksemat sõidukiirust tuleks kasutada. Kui niiduk sõidab suurel kiirusel või suure koormuse all, väheneb terade pöörlemiskiirus, lõike kvaliteet halveneb ja väljaviskekanal võib ummistuda. Sellistes tingimustes seadke mootor alati maksimaalsele võimsusele.

► Kui rohi on väga kõrge, tuleb seda niita mitu korda. Esmalt niitke maksimaalsel kõrgusel ja vajaduse korral kitsama niitmislaiusega. Teise ülesõidu saab seejärel teha nõutaval niitmiskõrgusel.

► Kui 110 cm niiduseadet kasutatakse multšimiseks, tuleb kiirus väga hoolikalt kohandada niidetava rohu kõrgusega arvestades olulist koormust, mida see režiim mootorile tekitab! Mida kõrgem rohi, seda väiksem sõidukiirus.

► Soovitame niita paralleelses või ristsuunas. Eelmise niiduriba osaline ülekatmine suurendab terade tõhusust ja parandab niidetud ala välimust.

► Ebatasasel maastikul sõites võib sõidukiirus kõikuda.

Niiduki soovitatavad sõidukiirused olenevalt tingimustest:

Taimestiku seisukord	Soovitatav kiirus
Kõrge, tihe ja märg	2 km/h
Keskmised tingimused	3–5 km/h
Madal, kuiv taimestik	< 5 km/h
Sõit väljalülitatud niiduseadmega	< 8 km/h

5.5.4 SÕIT NÕLVAL

See aiatraktor võib töötada nõlvadel kaldega kuni 12° (21%); nelikveo 4x4 kasutamisel ei tohi nõlva kalle ületada 15° (27%). Nõlval töötades tuleb järgida järgmisi põhimõtteid:

► Olge nõlval sõites eriti tähelepanelik.

► Kasutage alati väiksemat sõidukiirust.

► Sõitke ainult risti samakõrgusjoonega, st üles ja alla. Samakõrgusjoone suunas on võimalik sõita eriti tähelepanelikult ainult niiduki pööramisel. Võimaluse korral vältige samakõrgusjoone suunas sõitmist.

► Pöörates veenduge, et ratas ei sõida üle kõrgendatud takistuse (kivi, puujuur jms).

► Sõitke aeglasemalt nõlvast alla või üle takistuste sõites. Olge eriti tähelepanelik pööramisel ja ümberpööramisel nõlvadel.

► Kui peatute nõlval, kasutage alati seisupidurit.

Õige **Vale**

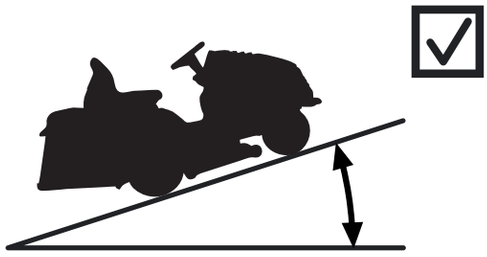

UJ102 / UJ110 / UJ122: **o Max 12° (21%)**
UJ102 4x4: **o Max 15° (27%)**

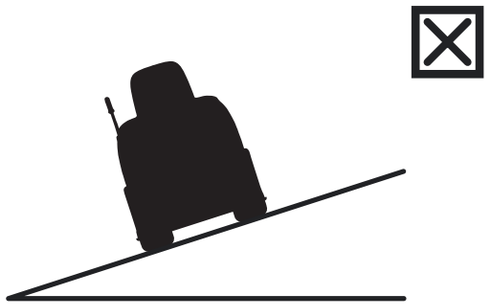

! Niiduki ülekoormamisel nõlvadel sõitmisega üle eespool nimetatud väärtuste tekib käigukasti raske kahjustuse oht. Tootja ei vastuta sel viisil tekitatud kahjustuste eest.

5.6 KOGUMISKORVI TÜHJENDAMINE

Kogumiskorvi täitumisest annab märku täis kogumiskorvi klapp. Kogumiskorvi täitumistaset saab reguleerida klapi liuguva osa liigutamisega (hoova pikendamine või lühendamine) ja sellega optimeerida täitumist eri tüüpi kogutava taimestiku puhul (kuiv rohi, märg rohi, lehed jms).

5.6a

(1) Liuguv osa väljas = kogumiskorv täidetakse minimaalselt

(2) Liuguv osa sisse lükatud = kogumiskorv täitub maksimaalselt

Tühjendamise kord:

► Sõitke niidukiga kohta, kus soovite kogumiskorvi tühjendada. Peatage niiduk ja rakendage pidur. Nõlval kasutage seisupidurit.

► Lülitage niiduseade välja, vajutades sisselülitamise lüliti alla.

► Kui niidukile on paigaldatud AUT/MAN lüliti, jätke see asendisse „AUT“.

► Seadke gaasihoob asendisse „MIN“.

► Lükake kogumiskorvi tühjendushoob täielikult üles (1) ja kallutage see alla (2), et kogumiskorv ümber kallutada, laske sel vabalt tühjeneda, vabastage see aeglaselt ja kallutage tagasi.

5.6b

6 HOOLDUS JA REGULEERIMINE

Nõuetekohaselt tehtud korraline hooldus ja ülevaatus aitab pikendada aiatraktori probleemivaba tööiga. Kulunud või kahjustatud osad tuleb õigel ajal välja vahetada. Osade vahetamisel kasutage ainult originaalvaruosi – mitteoriginaalsete osade kasutamine võib niidukit kahjustada, ohustada juhi või teiste isikute tervist ning garantiiajal muudab see garantii kehtetuks. Varuosade tellimiseks pöörduge alati niiduki tootja või volitatud teeninduskeskuse poole.



Valesti tehtud või täiesti tegemata jäetud hooldus võib põhjustada mitte ainult probleeme aiatraktori töös, vaid ka selle kasutaja vigastusi.

Kõik hoolduse ajal eemaldatud ohutus- ja kaitseelemendid tuleb alati paigaldada tagasi õigesse kohta ja kontrollida nende toimimist.

6.1 KONTROLLIDE JA HOOLDUSE ÜLEVAADE

INTERVALL	KOKKUPANEK	TEGEVUS	➡
ENNE IGA KASUTAMIST	Mootor ja käigukast	Kontrollige õlitaset	6.2.1 6.3.16
	Sõiduajami rihm	Kontroll ja reguleerimine	6.3.12
	Pidur	Juhtseadiste kontroll	6.2.1
	Rehvid	Rõhu kontroll	6.2.1
	Kaablid	Kinnituse kontroll, kiirhaakeseadme osade kontroll	6.2.1
	Poltühendused	Kontroll, vajaduse korral pingutamine	6.2.1
	Niiduseade	Terade hammasajamirihma pinge kontroll	6.3.9
	Turvalülitid ja -elemendid	Toimimise kontroll	6.2.1
PÄRAST ESIMEST 2 TUNDI	Mootor ja käigukast	Kontrollige õlitaset	6.2.1
PÄRAST ESIMEST 5 TUNDI	Sõiduajami rihm	Kontroll ja reguleerimine 4	6.3.12
	Niiduseade	Terade hammasajamirihma pinge kontroll 4	6.3.9
		Niiduseadme ajami kiilrihma õige pinge kontroll 4	6.3.8
PÄRAST IGA KASUTAMIST	Niiduseade	Puhastamine ja pesemine	6.2.2
		Niiduseadme ajami kiilrihma õige pinge kontroll	6.3.8
	Kogu niiduk	Puhastamine	6.2.2
	Kogumiskorv	Riidest koti puhastamine	6.2.2
	Poltühendused	Kontroll, vajaduse korral pingutamine	6.2.1
PÄRAST 25 TUNDI	Poltühendused	Kontroll, vajaduse korral pingutamine	6.2.1
	Sõiduajami rihm	Kontroll ja reguleerimine	6.3.12
	Esisild ja rool	Lõtku kontroll ja reguleerimine	6.3.11
	Niiduseade	Lõtku kontroll, võllide joondus, terade kontroll ja teritamine 3	6.3.6 6.3.7
	Määrimine	Osade määrimine vastavalt määrimisskeemile	6.4

(järg)

INTERVALL	KOKKUPANEK	TEGEVUS	➡
PÄRAST 50 TUNDI	Õhufilter ja süüteküünlad	Kontroll, vajaduse korral vahetus 1,2	6.3.2
	Määrimine	Osade määrimine vastavalt määrimisskeemile	6.4
PÄRAST 50 MOOTORITUNDI	Hüdrostaatiline ülekanne 4x4-süsteemidel	Õlivahetus	6.3.16
PÄRAST 100 TUNDI	Mootor, käigukast, elektromagnetiline ülekanne	Liikumise kontroll ja reguleerimine	N
PÄRAST 200 MOOTORITUNDI	Hüdrostaatiline ülekanne 4x4-süsteemidel	Õlivahetus	6.3.16
KORD KUUS	Rehvid	Rõhu kontroll	6.2.1
	Niiduseade	Terade hammasajamirihma pinge kontroll	6.3.9
ENNE HOOAEGA	Kütusefilter	Vahetamine	N
	Aku	Elektrolüüdi kontroll ja puhastamine	6.3.1
	Sõiduajami rihm	Kontroll ja reguleerimine	6.3.12
	Niiduseade	Terade hammasajamirihma pinge kontroll	6.3.9
		Niiduseadme ajami kiilrihma õige pinge kontroll	6.3.8
	Esisild ja rool	Lõtku kontroll ja reguleerimine	6.3.11
PÄRAST HOOAEGA (KASUTUSEST KÕRVALDAMINE)	Mootor	Õlivahetus	6.3.2
	Kaablid	Kinnituse kontroll, kiirhaakeseadme osade kontroll	6.2.1
	Niiduseade	Puhastamine	6.2.2

Tabeli selgitused: 1 = vahetage sagedamini, kui aiatraktor on suurema koormuse all või töötab välistemperatuuril umbes 35 °C või kõrgemal. 2 = kui niiduk töötab tolmuses keskkonnas, tehke ülevaatust sagedamini. 3 = tehke ülevaatust sagedamini, kui niiduk töötab liivases keskkonnas. 4 = tehke ülevaatust sagedamini, kui on paigaldatud uus rihm. N = tootja juhend, mis on niidukiga kaasas.

Lisaks ülaltoodud tabeli järgi tehtavale korralisele hooldusele tuleb mootoriõli vahetada vastavalt mootori tootja koostatud juhendi soovitustele, mis on aiatraktoriga kaasas.

6.2 IGAPÄEVASED KONTROLLID JA HOOLDUS

Enne mis tahes hooldus- või remonditööde alustamist tutvuge uuesti põhjalikult kõigi selle kasutusjuhendi juhiste, piirangute ja soovitustega.

Enne puhastamist, hooldust või remonti võtke alati võti süütelukust välja ja ühendage lahti süüteküünalde juhtmed.

Kasutage töötamisel sobivat töörõivastust ja tööjalanõusid. Kasutage niiduteraga ümber käimisel või lõikevigastuse ohuga töödel sobivaid kindaid.

Vältige kütuse, õlide või muude kahjulike ainete mahaloksumist.

Ärge tehke suuremaid remonditöid, kui Teil puuduvad vajalikud tööriistad ja head teadmised sisepõlemismootorite remondist!

Utiliseerige kasutatud õli, kütus ja muud ohtlikud ained ja materjalid vastavalt kehtivatele keskkonnakaitse-eeskirjadele.

6.2.1 ENNE TÖÖ ALUSTAMIST

KONTROLLIGE REHVIRÕHKU

Hoidke ettenähtud rehvirõhku ja kontrollige seda regulaarselt. Ettenähtud rehvirõhu hoidmine on ühtlase niitmise jaoks oluline. Erinevad rõhud võivad põhjustada raskusi sõitmisel või isegi niiduki üle kontrolli kaotamist.

Esi- ja tagarehvide rõhk peab olema vahemikus 80 - 140 kPa, kusjuures üksikute rehvide erinevus võib olla ± 10 kPa.

KONTROLLIGE MOOTORI ÕLITASET

Parkige aiatraktor horisontaalsele pinnale. Avage kapott ja keerake lahti täiteava kork. Keerake õlivarras välja, pühkige kuivaks, pistke tagasi ja keerake kinni. Seejärel keerake see uuesti välja ja lugege õlitase.

Õlitase peab olema õlivarda kahe märgi vahel. Kui ei ole, lisage mootoriõli nii, et tase ulatuks märgini „FULL“.

Täpsem teave õli kontrollimise ja lisamise kohta on mootori tootja eraldi kasutusjuhendis.

KONTROLLIGE KAABLEID JA POLTÜHENDUSI

Kontrollige visuaalselt kaablite seisukorda ja käsitsi poltühenduste pingutust.

KONTROLLIGE PIDURITE TÖÖKORDA

Kontrollige, et pidurid töötavad õigesti. Toimige järgmiselt:

- ► Parkige niiduk tasasele pinnale ja lülitage mootor välja.
- ► Vajutage piduripedaali ja rakendage seisupidur.
- ► Lülitage möödaviiguhoova abil tagarataste ajam välja.
- ► Proovige niidukit edasi lükata. Kui tagarattad pöörlevad, vajavad pidurid hooldust. Pöörduge reguleerimiseks volitatud teeninduskeskusesse.

TURVAELEMENTIDE TÖÖKORRA KONTROLL

Enne aiatraktori iga kasutamist kontrollige turvaelementide töökorda:

- ► Istmeandur (lüliti istme all)
- ► paigaldatud kogumiskorvi või deflektori lüliti
- ► täis kogumiskorvi lüliti

6.2.2 PÄRAST TÖÖ LÕPETAMIST

NIIDUKI SEADISTAMINE

Pärast niitmise lõpetamist tõstke niiduseade kõige kõrgemasse asendisse ja lülitage niiduterade ajam välja.

Lülitage süüde välja, vajutage piduripedaali ja kinnitage niiduk seisupiduriga. Ühesilindrilise mootoriga (BS15, 15,5 HP) niidukitel sulgege kütusevarustus.

NIIDUKI PUHASTAMINE

Eemaldage traktori pinnalt, väljaviskekanalist ja niiduseadmest kogu mustus ja rohujäägid.

Puhastage kogumiskorvi riidest kott põhjalikult. Kui see on rohuga ummistunud, väheneb niiduki võime kogumiskorvi täita.

NIIDUKI PESEMINE

Enne pesemist parkige niiduk sobivale tasasele pinnale.

► Kogumiskorv:
- eemaldage kogumiskorv niidukilt, peske see ja laske loomulikult kuivada.

► Niiduki plastosad:
- puhastage käsna ja seebiveega.

► Niiduseade:
- peske sisekülg koos väljaviskekanali osaga.
- lükake sobiva läbimõõduga voolik niiduseadme kattel olevatele liitmikele. Käivitage mootor, lülitage niiduseade sisse ja loputage niiduseadet 10 minutit veejoaga.


6.2.2

Seda loputamist tuleb teha iga niitmiskorra lõpus.

Vältige vee kasutamist juhtpaneeli elektriseadmete, aku jms läheduses. Ärge pihustage survevett laagritele ega rihmaratastele! Me ei soovita niidukit ja eriti niiduseadet survepesuriga puhastada. See võib lühendada laagrite ja muude liikuvate osade eluiga!

6.3 KORRALISED KONTROLLID, HOOLDUS JA REGULEERIMINE

6.3.1 AKU

Aku õige ja regulaarne hooldus pikendab selle eluiga. Seetõttu kontrollige selle seisukorda regulaarselt vastavalt aku tootja juhendile.

► Hoidke aku klemmid puhtad. Kui neile koguneb mustust või need on roostes, puhastage need vastavalt aku tootja soovitustele. Klemmide oksüdeerumisest tingitud ahela katkemine võib põhjustada mootori laadimisfunktsiooni rikke!

► Tühi aku tuleb võimalikult kiiresti laadida, vastasel juhul võivad selle elemendid pöördumatult kahjustuda.

► Aku tuleb alati laadida:
- enne esmakordset kasutamist
- kui seda ei kavatseta pikka aega kasutada
- enne käivitamist pärast pikemat pausi
- muudel aku tootja kasutusjuhendis nimetatud juhtudel.

► Kui akut ei ole enam võimalik laadida, tuleb see asendada uuega. Kasutage alati sama suuruse ja tüübiga akut.

Niiduk võimaldab ühendada ja kasutada kaasasolevast akust suurema mahtuvusega 12 V akut.

Täpsem teave akude kontrollimise ja hoolduse kohta on aku tootja eraldi kasutusjuhendis.

6.3.2 MOOTOR

ÕLIVAHETUS

Enne õlivahetust valmistage ette vähemalt 2-liitrine anum. Et kogu õli mootorist välja voolaks, soovitame asetada midagi (nt puuklotsid) tühjenduspoldi vastaskülje alla. Laske õli välja, kui see on veel soe.

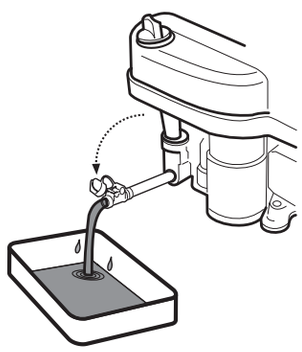

► Keerake õli täiteava lahti, et õli voolaks mootorist paremini ja kiiremini välja.

► Võtke tühjendusvoolik mootori küljel olevast hoidikust välja ja keerake kork maha.

► Suunake voolik ettevalmistatud anumasse ja laske õlil täielikult välja voolata.

► Keerake kork tagasi ja kinnitage voolik hoidikusse. Täitke mootor õige koguse soovitatud õliga (➡ mootori kasutusjuhend) ja sulgege õli täiteava kork.

► Kontrollige õlivardaga õiget õlitaset. Vajaduse korral lisage õli nii, et see oleks õigel tasemel.

Täpsem teave õlivahetuse ning õli tüübi ja koguse kohta on mootori tootja eraldi kasutusjuhendis.

Kui puutute kokku kasutatud õliga, soovitame käsi põhjalikult seebi ja veega pesta. Utiliseerige kasutatud õli vastavalt keskkonnakaitseseadustele. Sobiv on viia õli suletud anumas vanaõli kogumispunkti. Ärge mingil juhul visake kasutatud õli olmejäätmete hulka ega valage seda kanalisatsiooni, prügi peale või põrandale.

ÕHUFILTRI HOOLDUS

Ärge kunagi laske mootoril töötada ilma õhufiltrita. See kulutab mootorit kiiresti.

Hooldage õhufiltrit vastavalt mootori tootja kasutusjuhendi juhistele.

SÜÜTEKÜÜNLA HOOLDUS

Mootori laitmatuks tööks peab süüteküünal olema õigesti seadistatud ja tahmast puhas.

- Kasutage alati ainult mootori tootja ettenähtud süüteküünalt! Kui mootor töötas vahetult enne kontrolli või vahetust, on süüteküünal väga kuum. Olge seega väga ettevaatlik, et

ennast
mitte
põletada.

► Eemaldage süüteküünla juhe ja keerake süüteküünal küünlavõtmega välja.

► Kontrollige visuaalselt süüteküünla välimust. Kui süüteküünal on nähtavalt tugevasti kulunud või isolaator on mõranenud või koorub, tuleb see välja vahetada.

► Kui süüteküünal on määrdunud või ainult veidi kulunud, tuleb see sobiva traatharjaga (vask) ettevaatlikult puhastada.

► Seadke mõõtiku abil elektroodide vahe (mootori kasutusjuhend).

► Pärast süüteküünla hooldust või vahetust pingutage see kindlalt oma kohale. Valesti pingutatud süüteküünal kuumeneb tugevasti ja võib mootorit raskelt kahjustada.

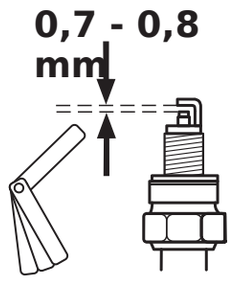

Kontrollige, hooldage ja vahetage süüteküünlaid vastavalt mootori tootja kasutusjuhendi juhistele.

KÜTUSEFILTRI VAHETAMINE

Ärge kunagi laske mootoril töötada ilma kütusefiltrita. See kulutab mootorit kiiresti.

Vahetage kütusefilter vastavalt mootori tootja kasutusjuhendi juhistele.

6.3.3 TULEDE VAHETAMINE

Tuled on paigaldatud kapoti sisse ja neile pääseb ligi pärast kapoti tõstmist. Kui neid on vaja vahetada, küsige õige tule tüüp oma niiduki mudeli järgi tarnijalt või niiduki tootjalt.

6.3.3

► Vahetamiseks ühendage lahti tule pistik (1), hoidke ühe käega tuld kapoti välisküljelt (et see maha ei kukuks) ja tõmmake teise käega välja pirnipesa (2). Seejärel võtke tuli (3) kapoti kaudu välja. Paigaldamisel toimige vastupidises järjekorras.

6.3.4 KAITSME VAHETAMINE

Kaitsme kahjustumisel seiskub mootor kohe, niiduseade peatub ja kõik armatuurlaua märgutuled kustuvad. Sel juhul tuleb leida vigane kaitse ja asendada see uuega. Ärge mingil juhul asendage vigast kaitset suurema voolutugevusega kaitsmega! Kaitsmetele pääseb ligi pärast kapoti avamist.

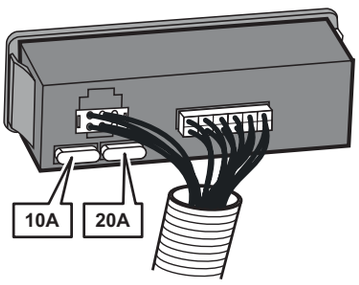

► Eemaldage kaitse ja paigaldage uus kaitse, mille nimivool on sama mis algsel kaitsmel, st 20 A või 10 A. Kui ka pärast kaitsme vahetamist mootor või niiduseade ei tööta, pöörduge volitatud teeninduskeskusesse.

► Mõned niidukimudelid on varustatud keskse jaotuskilbiga. Ärge mingil juhul sekkuge jaotuskilbi töösse! Ainus erand on kaitsmete vahetamine.

6.3.5 NIIDUKI TÕSTMINE

Kui soovite aiatraktorit tõsta, kasutage tungrauda ja tugesid. Toimige järgmiselt:

► Asetage tungraud tagasilla käigukasti alla ja tõstke niiduki tagaosa üles.

► Asetage tagarataste siseküljelt kaks tuge telgede otste alla.

► Tõstke niiduki esiosa üles ja asetage kaks tuge esirataste telje mõlema otsa alla.

Ärge kunagi kallutage niidukit karburaatori poolsele küljele. Õli võib sattuda õhufiltrisse!

6.3.6 NIIDUSEADE – TERADE TERITAMINE JA VAHETAMINE

TERADE TERITAMINE

Niiduterad peavad olema teravad, staatiliselt tasakaalustatud ja sirged. Nürid, valesti teritatud või kahjustatud niiduterad kisuvad rohtu maast välja, kahjustavad muru ja koguvad niidetud rohtu kogumiskorvi halvasti.

Ärge parandage deformeerunud või muul viisil kahjustatud tera, vaid vahetage see kohe välja.

Kasutage niiduteradega ümber käies alati tugevaid töökindaid.

Teritamise kord:

6.3.6a

► Eemaldage kogumiskorv, kallutage niiduk paremale küljele ja toetage see sobivate tugedega. Soovitatav on kutsuda niiduki kallutamisel abiks teine inimene, et vältida niiduki osade kahjustamist või vigastusi.

► Keerake mõlemad terad lahti ja puhastage need.

► Teritage kõigepealt käiaga ja seejärel viiliga.

► 110 cm kolmeteralisel niiduseadmel on iga terapaar kinnitatud 3 poldiga (teradel ei ole murdetihvte). Soovitame terad enne eemaldamist märgistada, et vältida probleeme tagasipaigaldamisel.

Ärge teritage terasid otse niiduseadmel.

► Pärast terade teritamist ärge neid veel paigaldage, vaid kontrollige nende tasakaalu, vt allpool toodud korda.

► Enne terade tagasipaigaldamist kontrollige niiduseadet kaitsvate murdetihvtide seisukorda. Kui murdetihvtid on kahjustatud, vahetage need kohe välja. Varutihvtid on niidukiga kaasas.

6.3.6b

► Pärast tasakaalu ja murdetihvtide kontrollimist kruvige terad tagasi oma kohale. Paigaldamisel veenduge, et terade kaarjas osa on suunatud üles niiduseadme korpuse sisse. Ärge vahetage vasakut ja paremat tera omavahel. Parema tera poldil on vasakkeere.

► Pingutage kinnituspoldid hoolikalt momendivõtmega ettenähtud pingutusmomendiga 30 ± 3 Nm. See moment saavutatakse hetkel, kui kinnituspoldi all olev tassvedru (kumer vedru) on täielikult kokku surutud, ja sellest hetkest alates polti enam ei pingutata.

TERADE TASAKAALUSTAMINE

Pöörake erilist tähelepanu terade loodimisele ja tasakaalustamisele. Loodimata ja tasakaalustamata terade vibratsioon võib kahjustada mootorit või niiduseadet.

Tasakaalustamisel pistke kruvikeeraja tsentreerimisavasse ja seadke tera horisontaalasendisse. Kui tera jääb sellesse asendisse, on see tasakaalus. Kui üks otstest vajub alla, lihvige seda poolt, kuni tera on tasakaalus. Lihvimisega tasakaalustades ärge lühendage tera pikkust! Lubatud staatiline tasakaalustamatus ei tohi ületada 2 g.

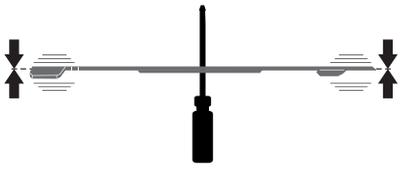

Kui Te pole toimingus kindel, pöörduge volitatud teeninduskeskusesse, kus Teid nõustatakse meeleldi.

TERADE VAHETAMINE

Kui terad on sagedase kasutamise tõttu kahjustatud ning neid ei ole võimalik korralikult tasakaalustada ega teritada, tuleb need välja vahetada. Toimige järgmiselt:

► Eemaldage kogumiskorv, kallutage niiduk paremale küljele ja toetage see sobivate tugedega. Soovitatav on kutsuda niiduki kallutamisel abiks teine inimene, et vältida niiduki osade kahjustamist või vigastusi.

► Keerake mõlemad terad välja.

► Enne uute terade paigaldamist kontrollige niiduseadet kaitsvate murdetihvtide seisukorda. Kui murdetihvtid on kahjustatud, vahetage need kohe välja.

► Kontrollige, et terad on tasakaalus, vt eespool.

► Kruvige uued terad kinni. Paigaldamisel veenduge, et terade kaarjas osa on suunatud üles niiduseadme korpuse sisse. Ärge vahetage vasakut ja paremat tera omavahel. Parema tera poldil on vasakkeere.

► Pingutage kinnituspoldid hoolikalt momendivõtmega ettenähtud pingutusmomendiga 30 ± 3 Nm. See moment saavutatakse hetkel, kui kinnituspoldi all olev tassvedru (kumer vedru) on täielikult kokku surutud, ja sellest hetkest alates polti enam ei pingutata.

Kui terad põrkuvad vastu tahket takistust, seisake mootor kohe ja kontrollige terasid! Murdetihvtid võivad olla kahjustatud või murdunud. Kasutage niiduteradega ümber käies alati tugevaid töökindaid.

Kasutage alati ainult aiatraktori tootja või tarnija soovitatud terasid. Mittesoovitatud terade ja/või kinnitusdetailide kasutamine võib põhjustada halba niitmistulemust, niiduki kahjustumist ning nende töö ajal lahtitulekul ka inimeste vigastusi.

6.3.7 NIIDUSEADE – KONTROLLIMINE JA TASAKAALUSTAMINE

Parima niitmistulemuse saavutamiseks peab niiduseade olema seatud õigele niitmiskõrgusele ja niiduseadme mõlemad pooled peavad olema samal tasemel. Enne reguleerimist:

► Asetage niiduk võimalikult tasasele pinnale, pumbake kõik rehvid ettenähtud rõhuni (80 - 140 kPa, üksikute rehvide erinevus ± 10 kPa) ja kinnitage kogu niiduk liikumise vastu (nt sobiva kiiluga).

► Viige niiduseadme kõrguse reguleerimise hoob asendisse 1.

Niiduseade on varustatud plastkatetega, mis takistavad käte juurdepääsu liikuvatele osadele ja niiduki ajamiosadele. Katted saab väga kiiresti ja lihtsalt eemaldada katete külgedel olevate kiirkinnitustihvtide abil. Pistke kruvikeeraja tihvti soonde ja keerake vastupäeva. Seejärel võtke kate niidukilt ära.

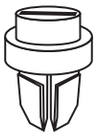

6.3.7a

Masinad UJ102, UJ102 4x4 ja UJ122:

► Kaugus A on niiduseadme esiserv sõidusuunas ja see peab olema maapinnast 23–25 mm kõrgusel. Kontrollige seda niiduseadme mõlemal küljel. Kui kõrgus erineb, vabastage vastava tõmbevarda (1) lukustusmutrid (2) ja reguleerige kõrgust mutreid (3) keerates. Pärast õige kõrguse seadmist ärge unustage lukustusmutreid (2) pingutada.

► Kaugus B on niiduseadme tagaserv sõidusuunas ja see peaks olema maapinnast 28–30 mm kõrgusel, st tagaserv peab olema vähemalt 5 mm kõrgemal kui esiserv. Kui kõrgus erineb, reguleerige seda, vabastades mutrid (4), seades serva õigele kõrgusele ja pingutades mutrid momendiga 55 – 65 Nm.

6.3.7b

Masinad UJ110:

► Kaugus A on niiduseadme esiserv sõidusuunas ja see peab olema maapinnast 30–34 mm kõrgusel. Kontrollige seda niiduseadme mõlemal küljel. Kui kõrgus erineb, vabastage vastava tõmbevarda (1) lukustusmutrid (2) ja reguleerige kõrgust mutreid (3) keerates. Pärast õige kõrguse seadmist ärge unustage lukustusmutreid (2) pingutada.

► Kaugus B on niiduseadme tagaserv sõidusuunas ja see peaks olema maapinnast 28–30 mm kõrgusel, st tagaserv peab olema vähemalt 5 mm kõrgemal kui esiserv. Kui kõrgus erineb, reguleerige seda, vabastades mutrid (4), seades serva õigele kõrgusele ja pingutades mutrid momendiga 55 – 65 Nm.

Kui Te pole selles toimingus kindel, laske see teha teeninduskeskuses.

6.3.8 NIIDUSEADE – KIILRIHMA KONTROLLIMINE JA REGULEERIMINE

Suure koormuse tõttu väheneb niiduseadme ajamirihma (1) pinge aja jooksul ja rihma tuleb pingutada. Rihma pingutatakse poltide ja vedru abil.

► Seadke niiduseade asendisse 1.

6.3.8a
6.3.8b

► Keerake sobiva mutrivõtmega mutrit (2) nii, et vedru (3) oleks pingutatud väärtuseni:

Niidukid UJ102 ja UJ102 4x4: 145 ± 1 mm.

Masinad UJ110: 150 ± 1 mm.

Masinad UJ122: 155 ± 1 mm.

6.3.9 NIIDUSEADE – HAMMASRIHMAST TERAAJAMI REGULEERIMINE

Masinad UJ102, UJ102 4x4 ja UJ122:

6.3.9a

► Langetage niiduseade kõige madalamasse asendisse, viies niitmiskõrguse reguleerimise hoova asendisse 1.

► Vabastage niiduseadme külgkatete kiirkinnitustihvtid ja võtke katted ära.

► Vabastage ülemise katte (2) kiirkinnitustihvt (1) ja kallutage kate umbes keskelt üles.

6.3.9b

► Lükake sobiv mutrivõti metallkatte alla ja asetage see altpoolt rihmaratta poldile (1). Ülaltpoolt vabastage rihmaratta mutter.

► Vabastage lukustusmutter (2) ja mutter (3). Seejärel keerake sobiva mutrivõtmega mutrit (3) nii, et hammasrihm (4) oleks korralikult pingutatud.

6.3.9c

► Rihm on õigesti pingutatud, kui jõud 4 kPa (40 N; 72 Hz), mis mõjub rihmarataste (1) ja (5) vahelise vahemaa keskel, painutab rihma umbes 0,5 cm.

Jõu mõõtmiseks võib kasutada tavalist mehaanilist dünamomeetrit, mida müüakse vastavates kauplustes.

► Pingutage pingutusmehhanismi lukustusmutter (2) ning pingutage uuesti hammasrihmaratta (1) mutter.

► Paigaldage külg- ja ülemine kate tagasi ja kinnitage.

Masinad UJ110:


6.3.9d

► Niiduseadme ajamirihm on õigesti pingutatud, kui pingutusvedru (2) pikkus on 135 ± 1 mm. Kui pikkus erineb, reguleerige seda pingutusvarda mutrit (1) keerates.

6.3.10 NIIDUSEADE – MASINALT EEMALDAMINE


6.3.10a

► Seadke niiduseade kõige kõrgemasse asendisse, viies niitmiskõrguse reguleerimise hoova asendisse 7.

► Tõstke väljaviskekanalit (1) veidi üles ja libistage see maha kahelt tihvtilt (2), mis on keevitatud niiduseadme raamile. Seejärel kas liigutage kanalit umbes 10 cm tagasi ja kinnitage see või võtke see tagaplaadi kaudu täielikult välja.

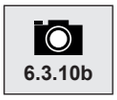
6.3.10b

► Keerake sobiva mutrivõtmega mutrit (2) nii, et vedru (3) pinge vabaneks täielikult. Seejärel eemaldage rihm (1) mootori elektromagnetilise siduri rihmarattalt.

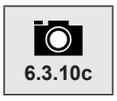
6.3.10c

► Tõmmake vedrutihvtid (4) välja mõlemast niiduseadme tagumise riputusvõlli tihvtist (5). Keerake esimeselt võllitihvtilt mutter (6) maha ja tõmmake võllitihvt (7) välja. Tõmmake tangidega välja mõlemad tihvtid (5). Multšimisvõimalusega niiduseadme puhul eemaldage kõigepealt multšiklapi hoova see osa, mis ulatub niiduki põrandast kõrgemale.

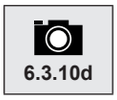
6.3.10d

► Tõmmake niiduseade aeglaselt niiduki ühele küljele välja.

6.3.11 ROOLI HOOLDUS


6.3.11

Kontrollige regulaarselt, et roolisektori ja rooli hammasratta vahel ei oleks liigset lõtku. Suurema lõtku avastamisel tuleb seda vähendada. Lõtku vähendamise (reguleerimise) kord:

► Tõstke kapott üles.

► Vabastage ekstsentriku poldil kaks mutrit M12 (1).

► Asetage sobiv mutrivõti ekstsentriku kuuskantile (2) ja keerake, kuni lõtk on minimaalne.

► Pingutage mõlemad mutrid M12 (1) momendiga 35 - 45 Nm.

Selle hoolduse tegemata jätmine võib kahjustada rooliosi.

6.3.12 SÕIDUAJAMI RIHMA KONTROLLIMINE JA REGULEERIMINE


6.3.12a

Kontrollige regulaarselt sõiduajami rihma pinget. Rihm on õigesti pingutatud, kui jõud 4 kPa, mis mõjub rihmarataste (1) ja (3) vahelise vahemaa keskel, painutab rihma umbes 1,5 cm. Kui läbipaine suureneb, tuleb pinget reguleerida. Asendid joonisel:

(1) Mootori rihmaratas

(2) Juhtrihmaratas

(3) Pingutusrihmaratas

(4) Käigukasti rihmaratas

Jõu mõõtmiseks võib kasutada tavalist mehaanilist dünamomeetrit, mida müüakse vastavates kauplustes.

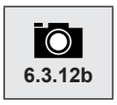
6.3.12b

Reguleerige rihma pinget mutrit (6) pingutades nii, et vedru (5) oleks välja venitatud pikkuseni 95 ± 1 mm.

Ärge pingutage rihma üle selle taseme, see lühendab selle eluiga ja võib kahjustada ka käigukasti!

6.3.13 RIHMADE VAHETAMINE

Ajamirihmade vahetamine on suhteliselt keerukas toiming, mida peab tegema volitatud teeninduskeskus.

6.3.14 RATASTE VAHETAMINE

Enne ratta vahetamist parkige niiduk horisontaalsele ja kõvale pinnale, lülitage mootor välja ja võtke võti süütelukust välja. Tehke vahetus järgmiselt:



6.3.14

► Tõstke niiduk sobiva tungrauaga üles sellelt küljelt, kus vahetust teete. Asetage tungraud raami tugeva osa või käigukasti hoova alla. Kinnitage niiduk puuklotsiga ära veeremise vastu.

► Eemaldage rattalt kaitsekate (1) (ainult esirattad).

► Eemaldage sobiva kruvikeerajaga lukustusrõngas (2) ja võtke ära seib (3).

Ratta tagasipaigaldamisel toimige eemaldamisele vastupidises järjekorras. Enne ratta paigaldamist puhastage kõik osad ja määrige võlli kergelt plastmääreainega. Eriti tagasilla rataste puhul on see määrimine hädavajalik ratta hilisemaks eemaldamiseks. Kui määrimist ei tehta, võib hilisem eemaldamine olla väga raske.

Tagaratta paigaldamisel jälgige võlli tihvti ja ratta soone vastastikust joondumist.

6.3.15 REHVI PARANDUSE TEGEMINE

Niiduk on varustatud sisekummita rehvidega. Rehvi purunemise korral laske see parandada rehvitöökojas või volitatud Seco niidukite teeninduskeskuses.

6.3.16 HÜDROSTAATILISE ÜLEKANDE HOOLDUS

Käigukasti usaldusväärseks tööks tuleb hoida õiget õlitaset. Käigukastide täiteavadele pääseb ligi pärast väljaviskekanali eemaldamist niidukilt (6.3.10). Ettenähtud väärtused on toodud järgmises tabelis. ➡

Käigukasti tüüp	Õli tüüp	Õlitase
TUFF-TORQ K46	SAE 10W-40, API CD	vähemalt paisupaagi poole kõrguseni
TUFF-TORQ K46 DE	SAE 10W-40, API CD	2 cm täiteavast
TUFF-TORQ K62	SAE 10W-40, API CD	paisupaagi märgini 5–7
TUFF-TORQ K664, KXH 10	SAE 5W-50, API CD	Täitepoldi märkide vahel
HG T2	20W-50, API CD	1,5–3 cm täiteavast
HG T3	20W-50, API CD	1,5–3 cm täiteavast

Nelikveoga 4x4 masinad: 4x4 süsteemiga niidukitel tuleb käigukastiõli vahetada pärast esimest 50 mootoritundi ja seejärel iga 200 mootoritunni järel. Käigukasti usaldusväärseks tööks tuleb hoida õiget õlitaset. Käigukastide täiteava asub niiduki kapoti all (3.4.5). Ettenähtud väärtused on toodud järgmises tabelis.

➡

Käigukasti tüüp	Õli tüüp	Õlitase
TUFF-TORQ K 664	SAE 5W-50, API SG sünteetiline õli	vastavalt paisupaagi märgile (3.4.5). ➡
KANZAKI KXH 10 N	SAE 5W-50, API SG sünteetiline õli	vastavalt paisupaagi märgile (3.4.5). ➡



Käigukasti probleemide korral pöörduge kohe volitatud teeninduskeskusesse, sest tekib raske kahjustuse oht.

6.4 MÄÄRIMINE

Määrige niidukit vastavalt joonistele 6.4a/6.4b ja allolevale tabelile. Kui niidukit kasutatakse väga tolmustes või liivastes tingimustes, määrige sagedamini. Pingutusrullide, juhtrullide ja niiduseadme kuullaagrid on isemäärivad. Enne määrimise alustamist peab mootor olema välja lülitatud ja kõik niiduki liikuvad osad seisma.



6.4a
6.4b

Sümbol	Selgitus	Tegevus
	Plastne määre A00	---
	Õli SAE 30	---
50	Intervall tundides	---
(1)	Sillakorpuse pöörlev keskmine tihvt	Määrida määrdenipli kaudu
(2)	Mõlema esiratta laagrid ja sillakorpuse tihvtid	Määrida määrdenipli kaudu
(3)	Roolivardaid ühendav nurkliigend	Eemaldada ja määrida
(4)	Esiratta tihvt	Määrida määrdenipli kaudu
(5)	Roolivardaid ühendav nurkliigend	Eemaldada ja määrida
(6)	Hammastatud roolisegment, roolivarda ekstsentrik ja nurkliigend rod	Määrida eemaldamata
(7)	Pedaalide pöördepunktid niiduki mõlemal küljel	Määrida eemaldamata
(8)	Tagarataste poolteljed (käigukastid)	Eemaldage ratas ja Määrida
(9)	Roolivarda kuulpesa	Määrida eemaldamata
(10)	Niiduseadme tõstevarda polt	Määrida eemaldamata
(11)	Niiduseadme tõstemehhanismi pöördepunktid	Määrida eemaldamata
(12)	Pedaalide pöördepunktid niiduki mõlemal küljel	Määrida eemaldamata



Vältige õli ja määrdeainete sattumist ajamirihmadele ja nende rihmaratastele. Pühkige määritavate osade ümbrus enne ja pärast määrimist põhjalikult puhtaks.

Enne niiduki pikemaks ajaks kasutusest kõrvaldamist määrige põhjalikult kõik joonisel näidatud kohad, eriti aga esi- ja tagasilla poolteljed.

7 RIKETE JA DEFEKTIDE KÕRVALDAMINE

Ärge tehke remonti, kui Teil puuduvad sobivad tehnilised vahendid ja kvalifikatsioon. Allpool kirjeldatud remonditöid võib teha niiduki kasutaja. Kasutaja tehtud muud remonditööd, mida siin ei ole nimetatud, muudavad garantii kehtetuks. Tootja ei vastuta kahjude eest, mis tulenevad kasutaja halvasti tehtud heakskiitmata remondist.

MOOTORIPROBLEEMID		
PROBLEEM	VÕIMALIKUD PÕHJUSED	KÕRVALDAMINE
MOOTOR EI KÄIVITU	Kütusepaagis ei ole piisavalt kütust või kütus puudub	► Lisage kütust
	Vale mootori käivitamise kord	► Kontrollige toimingut vastavalt punktile 5.2
	Läbipõlenud kaitse	► Vahetage kaitse välja
	Tühi või vigane aku	► Kontrollige aku klemmide pinget – see peab olema 12 V. Kui ei ole, laadige aku või paigaldage uus. ► Uuel niidukil: - kontrollige, kas aku on aktiveeritud ja laetud - vahetage süüteküünal ja kontrollige, kas ebaõige käsitsemise tõttu on silindrisse kogunenud õli
	Vigane või ummistunud süüteküünal või vale elektroodide vahe	► Puhastage süüteküünal, reguleerige elektroodide vahe (6.3.2).
	Lahtised või kahjustatud elektrijuhtmed, elektrisüsteemi vigased lülitid	► Kontrollige, et juhtmed on kinnitatud, ja vajaduse korral pingutage. ► Vahetage kahjustatud juhtmed või vigased lülitid välja.
	Niiduki mootori või elektrisüsteemi rike	► Kontrollige mootorit uuesti täpselt vastavalt mootori tootja kasutusjuhendi juhistele. ► Laske elektrisüsteemi kontrollida spetsialiseerunud töökojas.
MOOTOR PÖÖRLEB, KUID EI KÄIVITU	Vale mootori käivitamise kord	► Kontrollige, et järgiti mootori ettenähtud käivitamise korda (5.2). Kontrollige, et kütusepaagis olev bensiin on puhas.
	Ummistunud kütusefilter	► Kontrollige kütusefiltrit ja vajaduse korral puhastage see.
	Suletud kütusekraan	► Kontrollige, kas kütusekraan on avatud (ainult kahesilindrilise mootoriga (V-TWIN) niidukitel).
	Õhuklappi ei tõmmatud välja	► Viige gaasihoob asendisse „CHOKE“.
	Niiduki mootori või elektrisüsteemi rike	► Kontrollige mootorit uuesti täpselt vastavalt mootori tootja kasutusjuhendi juhistele. ► Laske elektrisüsteemi kontrollida spetsialiseerunud töökojas.
MOOTOR TÖÖTAB, KUID NIIDUK EI LIIGU SÕIDUPEDAALI VAJUTAMISEL	Sõidurihm on lõtv	► Kontrollige rihma pinget ja vajaduse korral pingutage
	Mootori ja käigukasti rihmaratta lõigatud või kahjustatud sooned	► Kontrollige mootori ja käigukasti rihmaratast, vahetage vigased osad välja
	Seisupidur on rakendatud	► Vabastage seisupidur, vajutades piduripedaali.
MOOTOR KOLKSUB VÕI KLOPIB	Õli on liiga vähe või õli tüüp on vale	► Kontrollige mootori õlitaset (3.4.1).

SÕIDUPROBLEEMID		
PROBLEEM	VÕIMALIKUD PÕHJUSED	KÕRVALDAMINE
SÕIDU AJAL KOSTAB „KRIUKSUV“ HELI	Kulunud või kahjustatud rihmad, juht- või pingutusrullid	► Kontrollige rihmade ja pingutusrullide seisukorda. Kui probleem püsib, pöörduge kohe volitatud teeninduskeskusesse.
SÕIDU AJAL ESINEB TUGEV VIBRATSIOON	Kahjustatud või deformeerunud rihmarattad	► Kontrollige rihmarataste seisukorda. Vajaduse korral vahetage need välja.
	Sõiduajami rihm on kahjustatud	► Kontrollige, kas rihmal on põlenud kohti või muid ebakorrapärasusi. Vajaduse korral vahetage see välja.
	Sõidurihm on lõtv	► Kontrollige rihma pinget (6.3➡12). Vajaduse korral vahetage see välja.
	Tasakaalustamata niiduterad	► Kontrollige, et niiduterad on tasakaalus. Vajaduse korral tasakaalustage või vahetage need välja.

RIHMAPROBLEEMID		
PROBLEEM	VÕIMALIKUD PÕHJUSED	KÕRVALDAMINE
NIIDUKI SÕIDUAJAMI RIHM LIBISEB	Sõiduajami rihm on ebapiisavalt pingutatud	► Kontrollige rihma pinget ja vajaduse korral pingutage ➡
	Sõiduajami rihm on kahjustatud või kulunud	► Kontrollige rihma seisukorda ja vajaduse korral vahetage see pingutage.
	Mootori rihmaratas või käigukasti rihmaratas on kahjustatud.	► Kontrollige selle seisukorda ja vajaduse korral vahetage välja.
	Sidurimehhanismi blokeerib võõrkeha	► Kontrollige sidurit ja eemaldage võõrkehad.
NIIDUKI SÕIDUAJAMI RIHM KRIUKSUB	Sõiduajami rihm on ebapiisavalt pingutatud	► Kontrollige rihma pinget ja vajaduse korral pingutage ➡ ► Kontrollige piduri töökorda. Kui see ei ole korras, laske seda reguleerida volitatud teeninduskeskuses.
SÕIDUAJAMI RIHM HÜPPAB TÖÖ AJAL MAHA	Sõiduajami rihm on ebapiisavalt pingutatud	► Kontrollige rihma pinget ja vajaduse korral pingutage ➡
	Sõiduajami rihma kulgemistee on vale	► Kontrollige rihma kulgemisteed. Vajaduse korral reguleerige.
	Kahjustatud rihmarattad	► Kontrollige, kas rihmarattad on kahjustatud. Vajaduse korral vahetage need välja.
	Suur vahe sõidusiduri mehhanismis	► Kontrollige sõidusiduri mehhanismi vahet. Kõrvalekalded võivad põhjustada siduri laagrihoidiku kõverdumist. Vajaduse korral vahetage see välja.
ROOL LIBISEB LÄBI VÕI ON LÕTV	Sektori ja hammasratta vahe on liiga suur	► Kontrollige, et hammasratta ja sektori vahe ei ole liiga suur. Kui on, reguleerige roolisektorit.
	Kulunud kuulliigendid	► Kontrollige kuulliigendite kulumist. Vajaduse korral vahetage liigendid välja.

NIIDUSEADME PROBLEEMID		
PROBLEEM	VÕIMALIKUD PÕHJUSED	KÕRVALDAMINE
NIIDUSEADE NIIDAB EBAÜHTLASELT	Niiduseadme sisse on kogunenud rohtu ja mustust	► Eemaldage mustus niiduseadme alumiselt küljelt.
	Nürid või deformeerunud terad	► Kontrollige terade seisukorda ja vajaduse korral teritage või vahetage need välja (➡6.3.6).
	Kahjustatud või kulunud tera võll	► Kontrollige võlli seisukorda.
	Üks või mõlemad rihmad on ebapiisavalt pingutatud	► Kontrollige pinget ja vajaduse korral pingutage (➡6.3.8 ja 6.3.9).
TERAROOTORITE VAHELE JÄÄB NIITMATA RIBA	Nürid või deformeerunud terad	► Kontrollige terade seisukorda ja vajaduse korral teritage või vahetage need välja (➡6.3.6).
	Kahjustatud laagripesa	► Kontrollige laagrite seisukorda ja tehke leitu põhjal remont või vahetus. Paksu või liiga märja rohu niitmisel võib jääda niitmata riba. Sõidukiirus tuleb niitmistingimustega kohandada, valides sobiva käigu. Mootor ei tohiks töötada täielikult avatud drosselklapiga.
NIIDUSEADE KISUB MURUKAMARAT ÜLES	Kõverad terad	► Kontrollige terade seisukorda ja vajaduse korral vahetage välja ➡
	Kahjustatud laagripesa	► Kontrollige laagrite seisukorda ja tehke leitu põhjal tehke leitu põhjal remont või vahetus.
	Ajamirihm on ebapiisavalt pingutatud	► Kontrollige ajamirihma pinget (6.3➡8 ja 6.3.9) ja vajaduse korral pingutage.
	Sobimatu niitmiskõrgus	► Kontrollige niitmiskõrgust ja vajaduse korral reguleerige. Murukamar kistakse üles sagedamini ebatasasel maastikul.
NIIDUSEADE EI VISKA ROHTU VÄLJA	Niiduseadme sisse on kogunenud rohtu	► Eemaldage rohi niiduseadme alumiselt küljelt. Märgades tingimustes võivad väljaviskekanal ja niiduseadme väljavooluava alumine osa rohuga ummistuda. Ärge niitke märga rohtu.
	Ajamirihm on ebapiisavalt pingutatud	► Kontrollige ajamirihma pinget (6.3➡8 ja 6.3.9) ja vajaduse korral pingutage.
	Sobimatu sõidukiirus	► Kohandage sõidukiirus niitmistingimustega. Mootor ei tohiks töötada täielikult avatud drosselklapiga. Kõrge rohu niitmisel niitke kõigepealt üks kord suurel niitmiskõrgusel, seejärel veel kord tavalisel kõrgusel. Järgige peatükis 5.5.3 toodud teavet.
	Valesti paigaldatud tera	► Kontrollige eriti pärast terade vahetamist, et tera on õigesti paigaldatud.

NIIDUSEADME PROBLEEMID (järg)		
PROBLEEM	VÕIMALIKUD PÕHJUSED	KÕRVALDAMINE
NIIDUSEADME AJAMIRIHM SEISKUB TÖÖ AJAL	Kahjustatud niiduseadme ajamirihm	► Kontrollige rihmarataste seisukorda. Võib-olla hüppas rihm rihmarattalt maha või sai kahjustada. Vajaduse korral vahetage see välja.
	Ajamirihm on ebapiisavalt pingutatud	► Kontrollige ajamirihma pinget (6.3.8 ja 6.3.9) ja vajaduse korral pingutage. Kontrollige ka rihma kulgemisteed.
	Sobimatu niitmiskõrgus	► Kontrollige seadistatud niitmiskõrgust, vajaduse korral reguleerige.
	Võõrkeha takistab rihma liikumist	► Kontrollige rihma liikumist ja vajaduse korral eemaldage kõik võõrkehad või mustus.
	Kahjustatud rihmarattad	► Kontrollige uuesti kõiki rihmarattaid. Kõverad või mõranenud rihmarattad võivad põhjustada probleeme. Vajaduse korral vahetage välja. Kontrollige ka mootori rihmaratta sisepinda. Kui see on kare või mõranenud, tuleb rihmaratas välja vahetada.
	Pingutusmehhanismi kulunud osad	► Kontrollige pingutusmehhanismi osade kulumist ja vajaduse korral vahetage välja.
NIIDUSEADME AJAMIRIHM LIBISEB	Rohi on liiga kõrge või märg	► Kui rohi on liiga kõrge või märg, võib niiduseadme ajamirihm libiseda. Kontrollige, et rihm ei ole kulunud. Kui on, vahetage see välja.
	Ajamirihm on ebapiisavalt pingutatud	► Kontrollige ajamirihma pinget (6.3.8 ja 6.3.9) ja vajaduse korral pingutage.
	Kulunud või kahjustatud niiduajami rihma pingutusvedru	► Kontrollige niiduajami rihma pingutusmehhanismi pingutusvedru. Vahetage vedru välja, kui see on üle venitatud või kahjustatud.
NIIDUSEADME AJAMIRIHM KULUB LIIGSELT	Võõrkeha takistab rihma liikumist	► Kontrollige kõiki punkte rihma kulgemisteel. Kontrollige, kas rihma liikumist ei takista võõrkeha. Kui takistab, eemaldage võõrkeha.
	Kahjustatud rihmarattad	► Kontrollige rihmarattaid, kahjustumise korral vahetage need välja.
	Sobimatu niitmiskõrgus	► Kontrollige seadistatud niitmiskõrgust, vajaduse korral reguleerige.
	Ajamirihm on ebapiisavalt pingutatud	► Kontrollige ajamirihma pinget (6.3.8 ja 6.3.9) ja vajaduse korral pingutage.
TERASID EI SAA LIIKUMA PANNA	Kahjustatud või kulunud teraajami rihm	► Kontrollige rihma seisukorda – vajaduse korral vahetage välja. Kui see on lõtv, pingutage.
	Pingutusmehhanismi kahjustatud vedru	► Kontrollige pingutusmehhanismi vedru seisukorda ja vajaduse korral vahetage välja.
	Võõrkeha takistab rihma liikumist	► Kontrollige, kas rihma liikumist ei takista võõrkeha. Kui takistab, eemaldage võõrkeha.
TERAD SEISKUVAD VIIVITUSEGA	Ajamirihm on ebapiisavalt pingutatud	► Kontrollige ajamirihma pinget (6.3.8 ja 6.3.9) ja vajaduse korral pingutage. Kui rihma ei saa suure kulumise tõttu pingutada, vahetage rihm välja.
	Võõrkeha takistab rihma liikumist	► Kontrollige, kas rihma liikumist ei takista võõrkeha. Kui takistab, eemaldage võõrkeha.
	Elektromagnetiline sidur ei tööta õigesti	► Kontrollige, et elektromagnetiline sidur lülitub välja õigesti. Kui sidur ei tööta õigesti, laske see volitatud teeninduskeskuses välja vahetada või parandada.

NIIDUSEADME PROBLEEMID (järg)		
PROBLEEM	VÕIMALIKUD PÕHJUSED	KÕRVALDAMINE
NIIDUSEADME SISSELÜLITAMISEL VIBREERIVAD RIHMAD TUGEVALT	Kahjustatud terad	► Kontrollige, et terad ei ole kõverad ega väändunud, ning kontrollige ka, et need on tasakaalus. Kui need on deformeerunud, vahetage need välja.
	Kahjustatud teraajami rihm	► Kontrollige, et rihmal ei ole põlenud kohti ega ebakorrapärasusi, mis võiksid vibratsiooni põhjustada. Kui rihm on kahjustatud, vahetage see välja.
	Kulunud või kahjustatud terad	► Kontrollige terade seisukorda. Vajaduse korral vahetage need pingutage.
	Elektromagnetiline sidur ei tööta õigesti	► Kontrollige, et elektromagnetiline sidur lülitub õigesti. Kui sidur ei tööta õigesti, laske see volitatud teeninduskeskuses välja vahetada või parandada.
	Kahjustatud mootori rihmaratas	► Kontrollige mootori rihmaratta sisepinda. Kui see on kare või mõranenud, tuleb rihmaratas välja vahetada.
	Eemaldage niiduseadme alumiselt küljelt kogunenud materjal	► Kontrollige, kas niiduseadme alumisele küljele on kogunenud rohtu. See rohi tuleb eemaldada.
	Mootorikinnituse rike	► Kontrollige, kas viga ei ole mootori kinnituses. Pingutage poldid või vajaduse korral vahetage välja.
	Ajamirihm on ebapiisavalt pingutatud	► Kontrollige rihma pinget (6.3.9). Vajaduse korral vahetage see välja.

MUUD PROBLEEMID		
NIIDUKIT EI SAA LÜKATA VÕI AINULT RASKUSEGA	Möödaviiguhoob on vales asendis	► Kontrollige möödaviiguhoova asendit (ei tohi olla asendis „0“).
MASINAT ON RASKE JUHTIDA VÕI KONTROLLIDA	Vale rehvirõhk	► Kontrollige rehvirõhku (3.4.4).
NIIDUKIT EI SAA TAVAPÄRASEL VIISIL KÄIVITADA	Elektrisüsteemi rike	► Kasutage avariisõidusüsteemi ja sõitke niidukiga kohta, kust selle saab teeninduskeskusesse transportida (5.2.1).

7.1 VARUOSADE TELLIMINE

Soovitame kasutada eranditult originaalvaruosi, mis tagavad ohutuse ja ühilduvuse. Tellige varuosi alati volitatud edasimüüjalt või teenindusettevõttelt, kes on kursis toodetele tootmise käigus tehtud tehniliste muudatustega. Vajaliku varuosa lihtsaks, kiireks ja täpseks tuvastamiseks märkige tellimusse alati seerianumber, mis on toodud selle trükise kaane teisel küljel. Märkige ka valmistusaasta, mis on näidatud istme all oleval andmesildil.

7.2 GARANTII

Garantiitingimused on toodud garantiikaardil, mille müüja annab alati koos tootega.

8 HOOAJAJÄRGNE HOOLDUS, NIIDUKI KASUTUSEST KÕRVALDAMINE

Pärast hooaja lõppu või kui Te ei kasuta aiatraktorit üle 30 päeva, valmistage niiduk võimalikult kiiresti hoiustamiseks ette. Kui kütus seisab kütusepaagis liikumatult üle 30 päeva, võib tekkida kleepuv sade, mis võib mõjutada karburaatorit ja põhjustada mootori halba tööd. Seetõttu tühjendage kütusepaak.

Ärge kunagi hoidke täis kütusepaagiga aiatraktorit hoonetes või halvasti ventileeritud ruumides, kus on kütuseaure, lahtist leeki, sädemeid või süütamisleeke, ahjusid, keskküttekatlaid, kuivi kaltse jms. Käsitsege kütuseid ja määrdeaineid ettevaatlikult – need on väga tuleohtlikud ja hooletu käsitsemine võib põhjustada raskeid põletusi või varalist kahju.

Tühjendage kütusepaak ainult heakskiidetud mahutitesse õues, lahtisest leegist eemal.

Soovitatav kord aiatraktori ettevalmistamiseks hoiustamiseks:

► Puhastage kogu niiduk põhjalikult, eriti niiduseadme sisekülg (6.2.2).

Ärge kunagi kasutage puhastamiseks bensiini. Kasutage rasvaeemaldusvahendeid ja sooja vett.

► Parandage ja värvige mõlkis kohad, et vältida korrosiooni teket.

► Vahetage vigased või kulunud osad välja ja pingutage kõik lahtised mutrid ja poldid.

► Valmistage mootor hoiustamiseks ette vastavalt mootori kasutus- ja hooldusjuhendile.

► Määrige kõik määrimiskohad vastavalt määrimisskeemile (6.4).

► Vabastage niiduseadet käitav kiilrihm (6.3.8).

► Võtke aku välja, puhastage see ja laadige täielikult. Laadimata aku võib külmuda ja praguneda. Hoidke akut vajaduse korral jahedas ja kuivas kohas. Laadige akut iga 30 päeva järel ja kontrollige regulaarselt selle pinget.

► Hoidke aiatraktorit kaetuna puhtas ja kuivas keskkonnas.

Parim viis tagada aiatraktori ideaalne tööseisund järgmiseks hooajaks on lasta see igal aastal volitatud teeninduskeskuses üle vaadata ja häälestada.

9 NIIDUKI UTILISEERIMINE

Pärast niiduki kasutusea lõppu vastutab selle utiliseerimise eest niiduki omanik. Seda saab teha kahel viisil:

a) Andke niiduk üle volitatud ettevõttele (vanametalli kokkuost, jäätmete kogumispunkt jms). Te saate utiliseerimiseks üleandmise kohta dokumentaalse kinnituse.

b) Utiliseerige niiduk ise. Sel juhul soovitame järgmist korda:



► Utiliseerige toode, kasutades taaskasutatavat materjali vastavalt kehtivale jäätmeseadusele.

► Võtke kogu niiduk lahti.

► Korduvkasutatavad osad tuleb puhastada, konserveerida ja edaspidiseks kasutamiseks hoiule panna.

► Jagage ülejäänud osad keskkonnasõbralikeks ja mittekeskkonnasõbralikeks, nt kummiosad (tihendid), määrdejäägid laagrites või hammasratastel. Keskkonnaohtlikke komponente tuleb käidelda vastavalt kasutaja riigis kehtivale jäätmeseadusele, nt Tšehhi Vabariigis on selleks jäätmeseadus nr 185/2001 Coll.

► Sorteerige jäätmed vastavalt asjakohase määruse kohasele jäätmekataloogile. Keskkonnasõbralikke jäätmeid käsitletakse taaskasutatava materjalina.

Vanarehvide kogumine (kehtib ainult Tšehhi Vabariigis) Toote hind sisaldab kasutatud rehvide kogumise ja utiliseerimisega seotud kulusid. Lõppkasutaja on kohustatud andma kasutatud rehvid üle ettevõtte ELTMA s.r.o. kogumispunktidesse. Kogumispunktid on loetletud aadressil www.ELTMA.cz.

10 EÜ VASTAVUSDEKLARATSIOON (originaal)

vastavalt: Euroopa Parlamendi ja nõukogu direktiivile 2006/42/EÜ (valitsuse määrus NV 176/2008 Coll.), Euroopa Parlamendi ja nõukogu direktiivile 2014/30/EL (valitsuse määrus NV 117/2016 Coll.), Euroopa Parlamendi ja nõukogu direktiivile 2000/14/EÜ (valitsuse määrus NV 9/2002 Coll.)

A. Meie: Seco Industries, s.r.o., Jungmannova 11, Valdické Předměstí, 506 01 Jičín, registrikood: 05391423

anname välja järgmise deklaratsiooni:

B. Mehaaniline seade

- Nimetus: aiatraktor
- **mudel: UJ 102 / UJ 102 4x4**
- seerianumber: 25 500–50 000

Kirjeldus: UJ 102 on neljarattaline iseliikuv muruniiduk mootoriga Loncin LC1P92F, Loncin LC2P76F, Loncin LC2P77F, Briggs & Stratton B&S Vanguard 23 HP (3867), B&S 7220 PXi (40U8), B&S 7220 EXi (40N8), B&S 8240 PXi (44U6), B&S 8260 CXi (44C7), B&S 8270 PXi (44U8), Kawasaki FS 600V, Kawasaki FS 691V, Kawasaki FS 651V. Mootori jõud kantakse kiilrihmadega tagasillal asuvasse astmeteta ülekandega sõiduajami käigukasti ja elektromagnetilise siduri kaudu niiduseadmele. Niiduseade on vertikaalse pöörlemisteljega kaheteraline koost, mille niitmislaius on 102 cm ja mida käitab kahepoolne hammasrihm. Niidetud rohi juhitakse kanali kaudu kogumiskorvi või deflektoriga maapinnale. Kogumise asemel võib niiduk multšida, kui väljaviskekanal suletakse ja kasutatakse kahte multšimistera. Niidukil võib olla 4x2 või 4x4 konfiguratsioon eesmise vedava sillaga.

C. Vastavushindamise aluseks olevad õigusaktid:

ČSN EN ISO 12100, ČSN EN ISO 5395-1,3, ČSN EN ISO 14982:2009

D. Vastavushindamine tehti ettenähtud korras vastavalt:

- Euroopa Parlamendi ja nõukogu direktiiv 2006/42/EÜ, VIII lisa (vt lisa nr 8, NV nr 176/2008 Coll.)
- Euroopa Parlamendi ja nõukogu direktiiv 2014/30/EL, II lisa (vt lisa nr 2, NV nr 117/2016 Coll.)
- Euroopa Parlamendi ja nõukogu direktiiv 2000/14/EÜ, VI lisa (vt lisa nr 5, NV nr 9/2002 Coll.) Státní zkušebna strojů a.s. (SZS, a.s.), NB 1016 Třanovského 622/11 163 04 Praha 6 Řepy, Tšehhi Vabariik

E. Vastavushindamise tegi:

Státní zkušebna strojů a.s. (SZS, a.s.) Třanovského 622/11, 163 04 Praha 6 Řepy, Tšehhi Vabariik

F. Kinnitame, et:

- see mehaaniline seade vastab kõigile eespool nimetatud direktiivide (NV) asjakohastele sätetele
- on võetud meetmed, et tagada kõigi turule lastud toodete vastavus tehnilisele dokumentatsioonile ja tehnilistes eeskirjades sisalduvatele nõuetele.
- garanteeritud helivõimsuse tase LWA on 100 dB(A)

Mõõdetud helivõimsuse keskmised väärtused sõltuvalt kasutatavast mootorist:

Mootor	Pöörded (min -1)	Mõõdetud helivõimsuse tase L WA [dB(A)]
Loncin LC1P92F	2700	99
Loncin LC2P76F	2700	100
Loncin LC2P77F	2700	99
B&S Vanguard 23 HP (3867)	2700	99
B&S 7220 PXi (40U8), EXi (40N8)	2800	100
B&S 8240 PXi (44U6)	2800	100
B&S 8260 CXi (44C7)	2800	100
B&S 8270 PXi (44U8)	2800	99
Kawasaki FS 600V	2700	99
Kawasaki FS 691V	2700	100
Kawasaki FS 651V	2700	100

Direktiivi 2006/42/EÜ VII lisa ja direktiivi 2000/14/EÜ kohane tehniline dokumentatsioon hoitakse tootja tegevuskohas:

SECO Industries,
s.r.o. Jungmannova
11 Valdické
Předměstí 506 01
Jičín

Jičín, 26.11.2025 Ing. Aleš Housa masinaehitusdivisjoni direktor

EÜ VASTAVUSDEKLARATSIOON (originaal)

vastavalt: Euroopa Parlamendi ja nõukogu direktiivile 2006/42/EÜ (valitsuse määrus NV 176/2008 Coll.), Euroopa Parlamendi ja nõukogu direktiivile 2014/30/EL (valitsuse määrus NV 117/2016 Coll.), Euroopa Parlamendi ja nõukogu direktiivile 2000/14/EÜ (valitsuse määrus NV 9/2002 Coll.)

A. Meie: Seco Industries, s.r.o., Jungmannova 11, Valdické Předměstí, 506 01 Jičín, registrikood: 05391423

anname välja järgmise deklaratsiooni:

B. Mehaaniline seade

- Nimetus: aiatraktor
- mudel: UJ 110
- seerianumber: 25 500–50 000

Kirjeldus: UJ110 on neljarattaline iseliikuv muruniiduk mootoriga Loncin LC2P77F, Briggs & Stratton B&S Vanguard 23 HP (3867), B&S 7220 PXi (40U8), EXi (40N8), B&S 8240 PXi (44U6), B&S 8260 CXi (44C7). Mootori jõud kantakse elektromagnetilise siduri kaudu kiilrihmadega niiduseadmele ja sõidukäigukastile. Niitmismehhanism on kolmerootoriline, igal rootoril kaks tera kahel kõrgustasandil. Terasid käitab kahepoolne kiilrihm.

C. Vastavushindamise aluseks olevad õigusaktid: ČSN EN ISO 12100, ČSN EN ISO 5395-1,3, ČSN EN ISO 14982:2009

D. Vastavushindamine tehti ettenähtud korras vastavalt:

- Euroopa Parlamendi ja nõukogu direktiiv 2006/42/EÜ, VIII lisa (vt lisa nr 8, NV nr 176/2008 Coll.)
- Euroopa Parlamendi ja nõukogu direktiiv 2014/30/EL, II lisa (vt lisa nr 2, NV nr 117/2016 Coll.)
- Euroopa Parlamendi ja nõukogu direktiiv 2000/14/EÜ, VI lisa (vt lisa nr 5, NV nr 9/2002 Coll.) Státní zkušebna strojů a.s. (SZS, a.s.), NB 1016 Třanovského 622/11 163 04 Praha 6 Řepy, Tšehhi Vabariik

E. Vastavushindamise tegi:

Státní zkušebna strojů a.s. (SZS, a.s.) Třanovského 622/11, 163 04 Praha 6 Řepy, Tšehhi Vabariik

F. Kinnitame, et:

- see mehaaniline seade vastab kõigile eespool nimetatud direktiivide (NV) asjakohastele sätetele
- on võetud meetmed, et tagada kõigi turule lastud toodete vastavus tehnilisele dokumentatsioonile ja tehnilistes eeskirjades sisalduvatele nõuetele.
- garanteeritud helivõimsuse tase LwA on 100 dB(A)

Mõõdetud helivõimsuse keskmised väärtused sõltuvalt kasutatavast mootorist:

Mootor	Pöörded (min -1)	Mõõdetud helivõimsuse tase L WA [dB(A)]
LONCIN LC2P77F	2900	99 (99,3)
B&S VANGUARD 23 HP (3867)	2900	98 (98,1)
B&S 7220 PXI (40U8), EXI (40N8)	2900	99 (99,4)
B&S 8240 PXI (44U6)	2900	100 (99,5)
B&S 8260 CXI (44C7)	2900	100 (99,6)

Direktiivi 2006/42/EÜ VII lisa ja direktiivi 2000/14/EÜ VI lisa kohane tehniline dokumentatsioon hoitakse tootja tegevuskohas aadressil:

SECO Industries,
s.r.o. Jungmannova
11 Valdické
Předměstí 506 01
Jičín



Jičín, 26.11.2025 Ing. Aleš Housa masinaehitusdivisjoni direktor

EÜ VASTAVUSDEKLARATSIOON (originaal)

vastavalt: Euroopa Parlamendi ja nõukogu direktiivile 2006/42/EÜ (valitsuse määrus NV 176/2008 Coll.), Euroopa Parlamendi ja nõukogu direktiivile 2014/30/EL (valitsuse määrus NV 117/2016 Coll.), Euroopa Parlamendi ja nõukogu direktiivile 2000/14/EÜ (valitsuse määrus NV 9/2002 Coll.)

A. Meie: Seco Industries, s.r.o., Jungmannova 11, Valdické Předměstí, 506 01 Jičín, registrikood: 05391423

anname välja järgmise deklaratsiooni:

B. Mehaaniline seade

- Nimetus: aiatraktor
- mudel: UJ 122
- seerianumber: 25 500–50 000

Kirjeldus: UJ 122 on neljarattaline iseliikuv muruniiduk mootoriga Loncin LC2P77F, Briggs & Stratton B&S Vanguard 23 HP (3867), B&S 7220 PXi (40U8), EXi (40N8), B&S 8240 PXi (44U6), B&S 8260 CXi (44C7), B&S 8270 PXi (44U8), Kawasaki FS 691V, Kawasaki FS 651V. Mootori jõud kantakse kiilrihmadega tagasillal asuvasse astmeteta ülekandega sõiduajami käigukasti ja elektromagnetilise siduri kaudu niiduseadmele. Niiduseade on vertikaalse pöörlemisteljega kaheteraline koost, mille niitmislaius on 122 cm ja mida käitab kahepoolne hammasrihm. Niidetud rohi juhitakse kanali kaudu kogumiskorvi või deflektoriga maapinnale. Kogumise asemel võib niiduk multšida, kui väljaviskekanal suletakse ja kasutatakse kahte multšimistera. Niidukil võib olla 4x2 või 4x4 konfiguratsioon eesmise vedava sillaga.

C. Vastavushindamise aluseks olevad õigusaktid: ČSN EN ISO 12100, ČSN EN ISO 5395-1,3, ČSN EN ISO 14982:2009

D. Vastavushindamine tehti ettenähtud korras vastavalt:

- Euroopa Parlamendi ja nõukogu direktiiv 2006/42/EÜ, VIII lisa (vt lisa nr 8, NV nr 176/2008 Coll.)
- Euroopa Parlamendi ja nõukogu direktiiv 2014/30/EL, II lisa (vt lisa nr 2, NV nr 117/2016 Coll.)
- Euroopa Parlamendi ja nõukogu direktiiv 2000/14/EÜ, VI lisa (vt lisa nr 5, NV nr 9/2002 Coll.) Státní zkušebna strojů a.s. (SZS, a.s.), NB 1016 Třanovského 622/11 163 04 Praha 6 Řepy, Tšehhi Vabariik

E. Vastavushindamise tegi:

Státní zkušebna strojů a.s. (SZS, a.s.) Třanovského 622/11, 163 04 Praha 6 Řepy, Tšehhi Vabariik

F. Kinnitame, et:

- see mehaaniline seade vastab kõigile eespool nimetatud direktiivide (NV) asjakohastele sätetele
- on võetud meetmed, et tagada kõigi turule lastud toodete vastavus tehnilisele dokumentatsioonile ja tehnilistes eeskirjades sisalduvatele nõuetele.
- garanteeritud helivõimsuse tase LWA on 105 dB(A)

Mõõdetud helivõimsuse keskmised väärtused sõltuvalt kasutatavast mootorist:

Mootor	Pöörded (min -1)	Mõõdetud helivõimsuse tase L WA [dB(A)]
LONCIN LC2P77F	2800	104
B&S VANGUARD 23 HP (3867)	2800	103
B&S 7220 PXI (40U8), EXI (40N8)	2800	104
B&S 8240 PXI (44U6)	2800	104
B&S 8260 CXi (44C7)	2800	104
B&S 8270 PXI (44U8)	2800	104
Kawasaki FS 691V	2800	104
Kawasaki FS 651V	2800	104

Direktiivi 2006/42/EÜ VII lisa ja direktiivi 2000/14/EÜ kohane tehniline dokumentatsioon hoitakse tootja tegevuskohas:

SECO Industries,
s.r.o. Jungmannova
11 Valdické
Předměstí 506 01
Jičín

Jičín, 26.11.2025 Ing. Aleš Housa masinaehitusdivisjoni direktor

Müüja / edasimüüja Eestis:
Läätsamäe Tehnika OÜ (Murumurdjad)
Mäekalda tee 1, Meegomäe, Võru vald, Eesti
Tel +372 5567 8924
Seco@murumurdjad.ee
www.murumurdjad.ee

SECO INDUSTRIES
Jungmannova 11
Valdické Předměstí
506 01 Jičín
CZECH REPUBLIC

© Seco Industries, s.r.o., 2026