CZ - Samojízdný žací stroj / SK - Samohybný žací stroj
EN - Riding mower / DE - Aufsitzmäher

CROSSJET

NC 92 4×2
NC 92 4x4



CE

CZ **Návod k použití**
(původní návod k použiti)

SK **Návod na použitie**
(Preklad pôvodného návodu)

EN **User's manual**
(translation of the original user's manual)

DE **Bedienungsanleitung**
(Übersetzung der Originalbenutzeranleitung)

ET **Eestikeelne kasutusjuhend – lk 246**
(tõlge ingliskeelsest osast)

SECO INDUSTRIES

CZ **Návod k použití** **15**

SK **Návod na použitie** **71**

EN **User’s manual** **131**

DE **Bedienungsanleitung** **187**

1.2

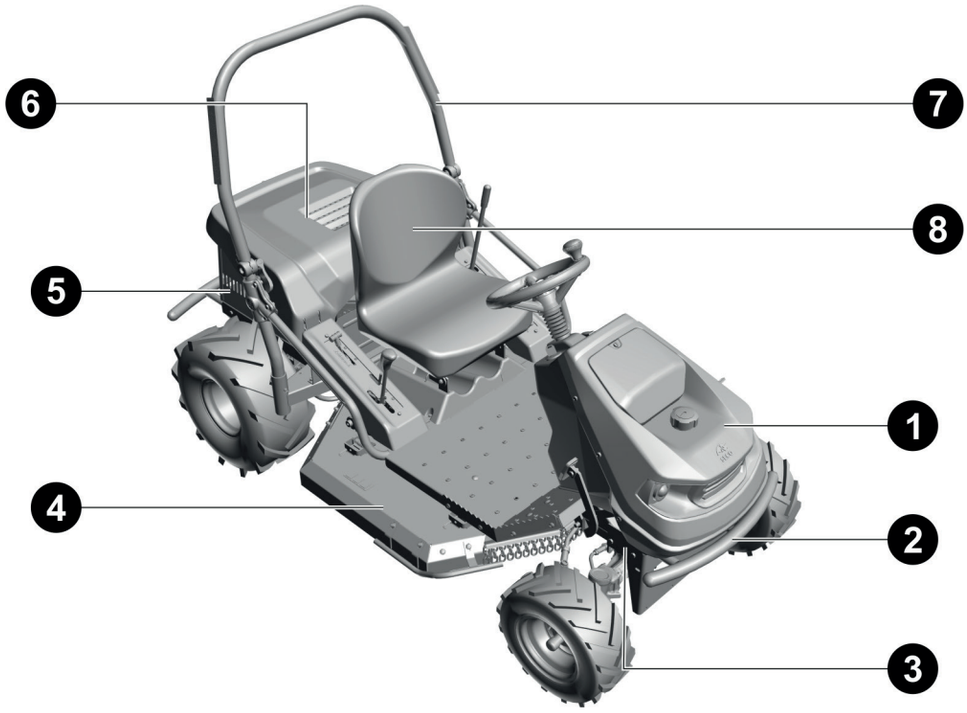
6
7
8
5
1
4
2
3

1.3

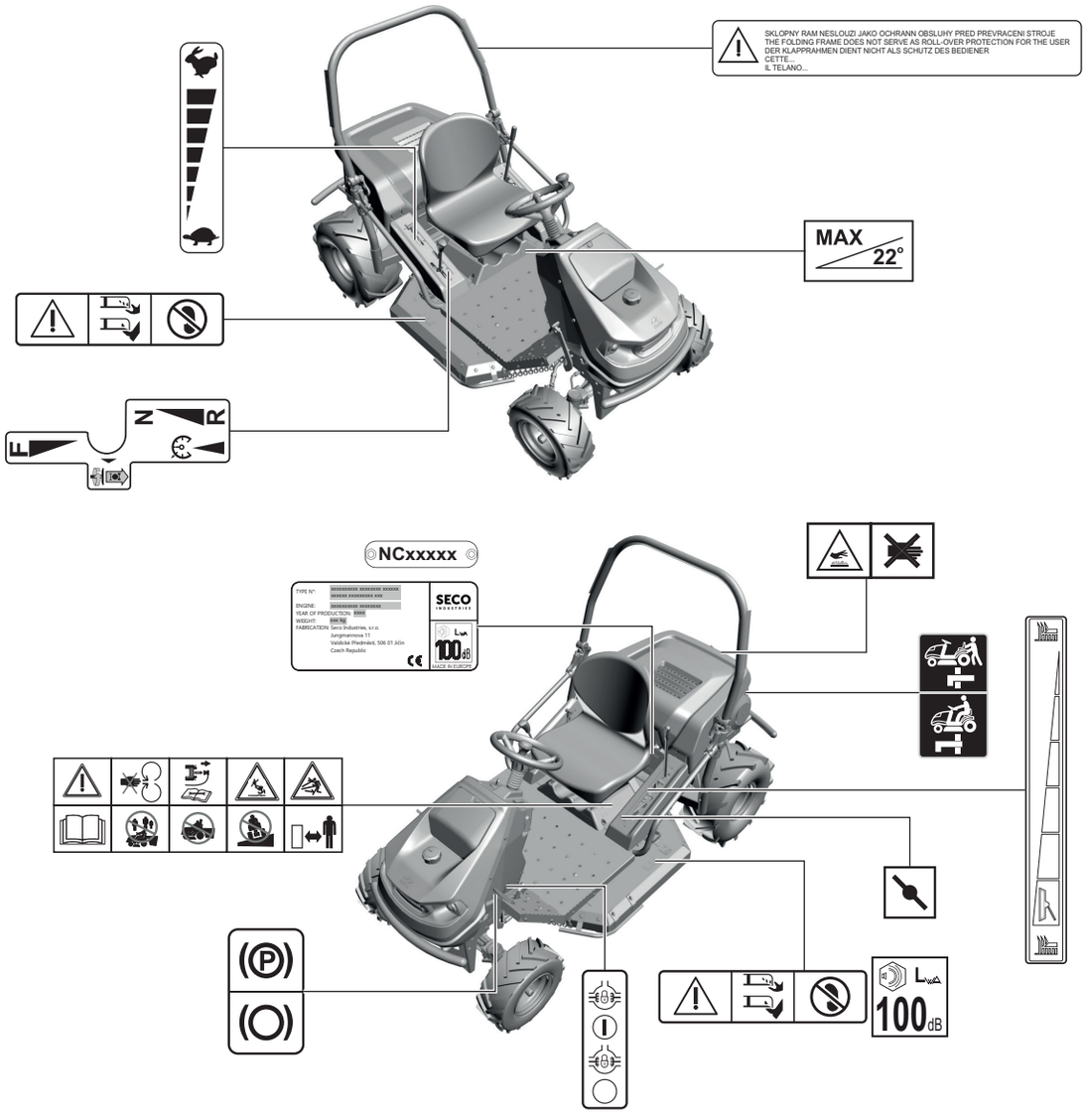
SKLOPNY RAM NESLOUZI JAKO OCHRANN OBLUHY PRED PREVRACENI STROJE
THE FOLDING FRAME DOES NOT SERVE AS ROLL-OVER PROTECTION FOR THE USER
DER KLAPPRAHMEN DIENT NICHT ALS SCHUTZ DES BEDIENER
CETTE...
IL TELANO...
MAX
22°
N
R
NCxxxxx
SECO
100dB
MADE IN EUROPE
100dB

3.6.1

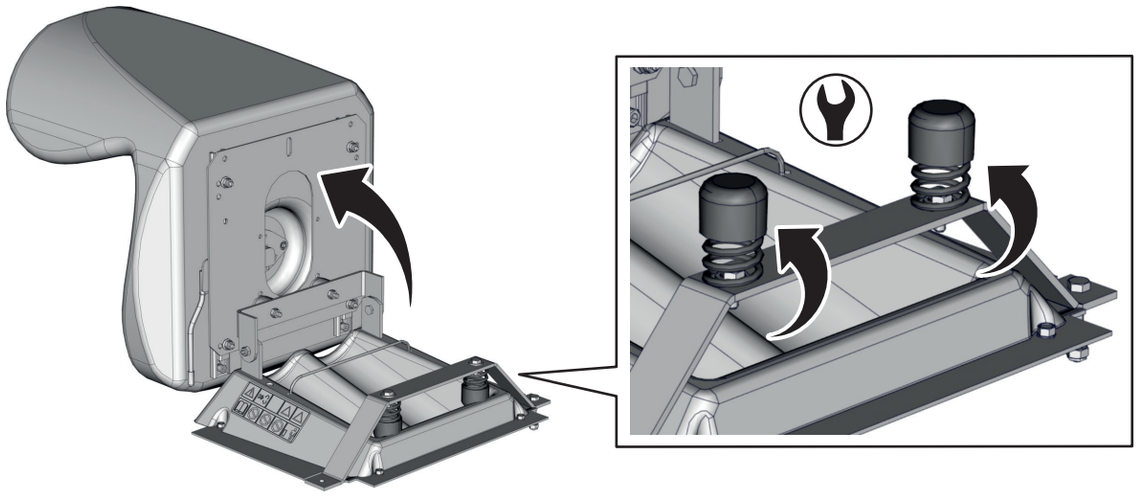

3.6.2

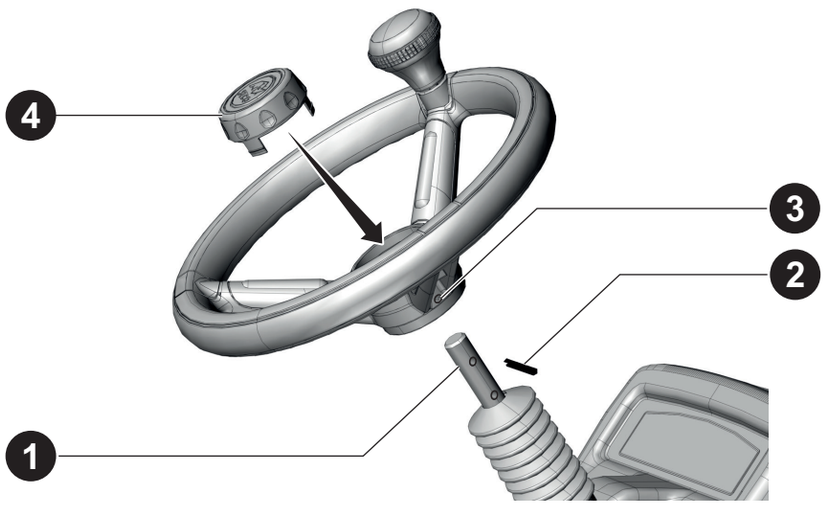

3.6.3

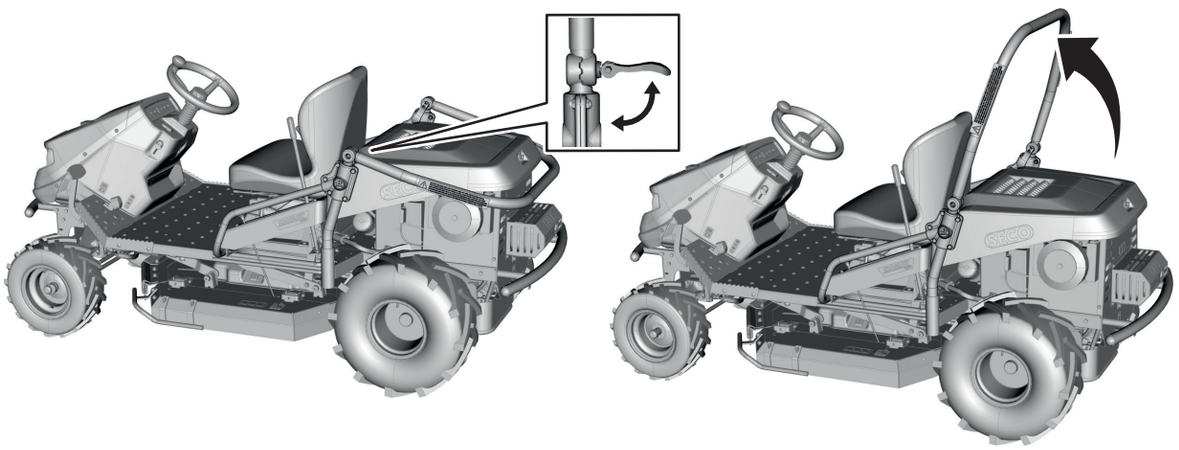

3.6.4

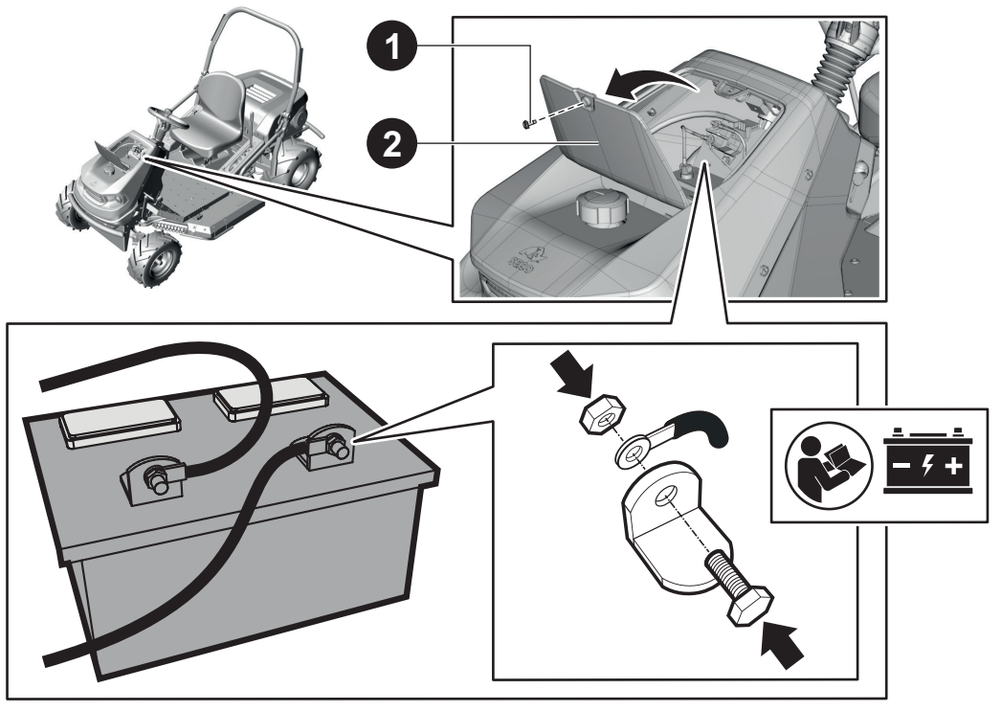

3.6.6

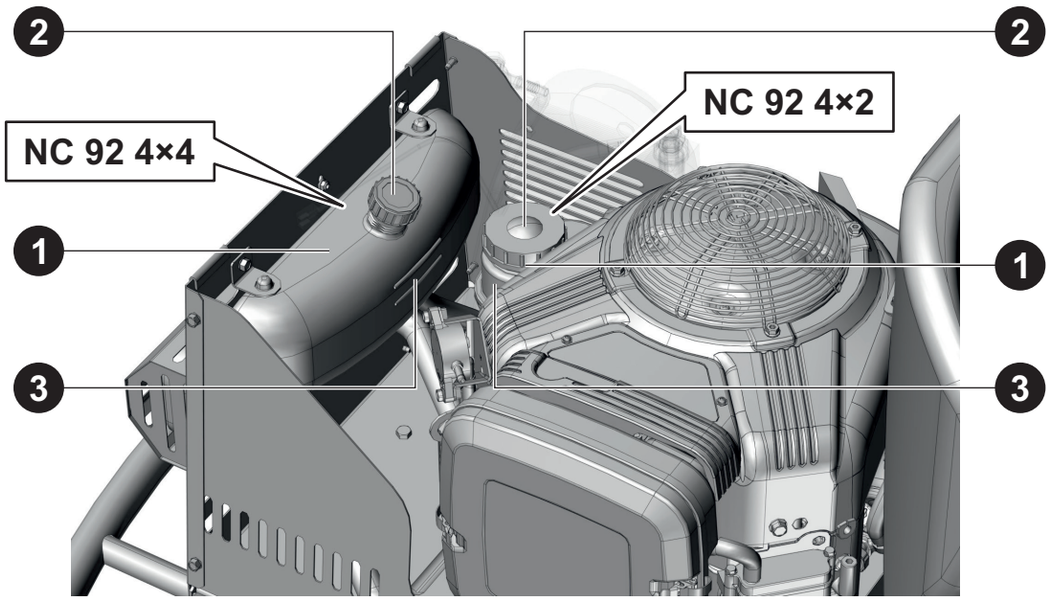

4.1

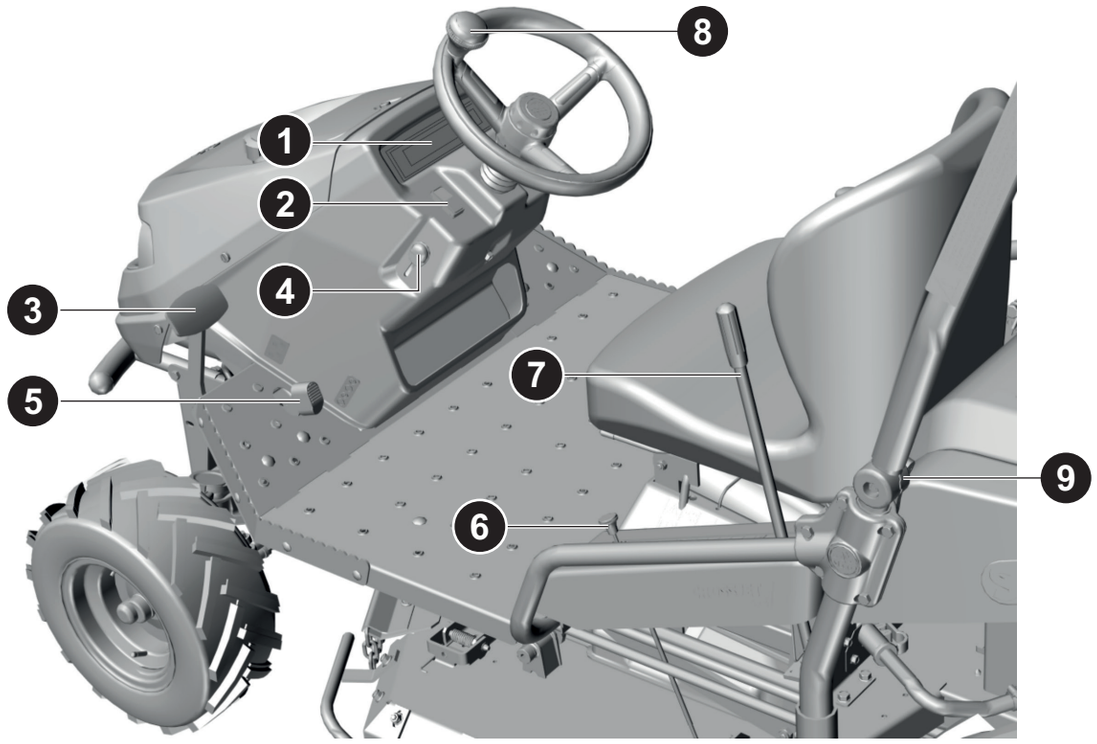

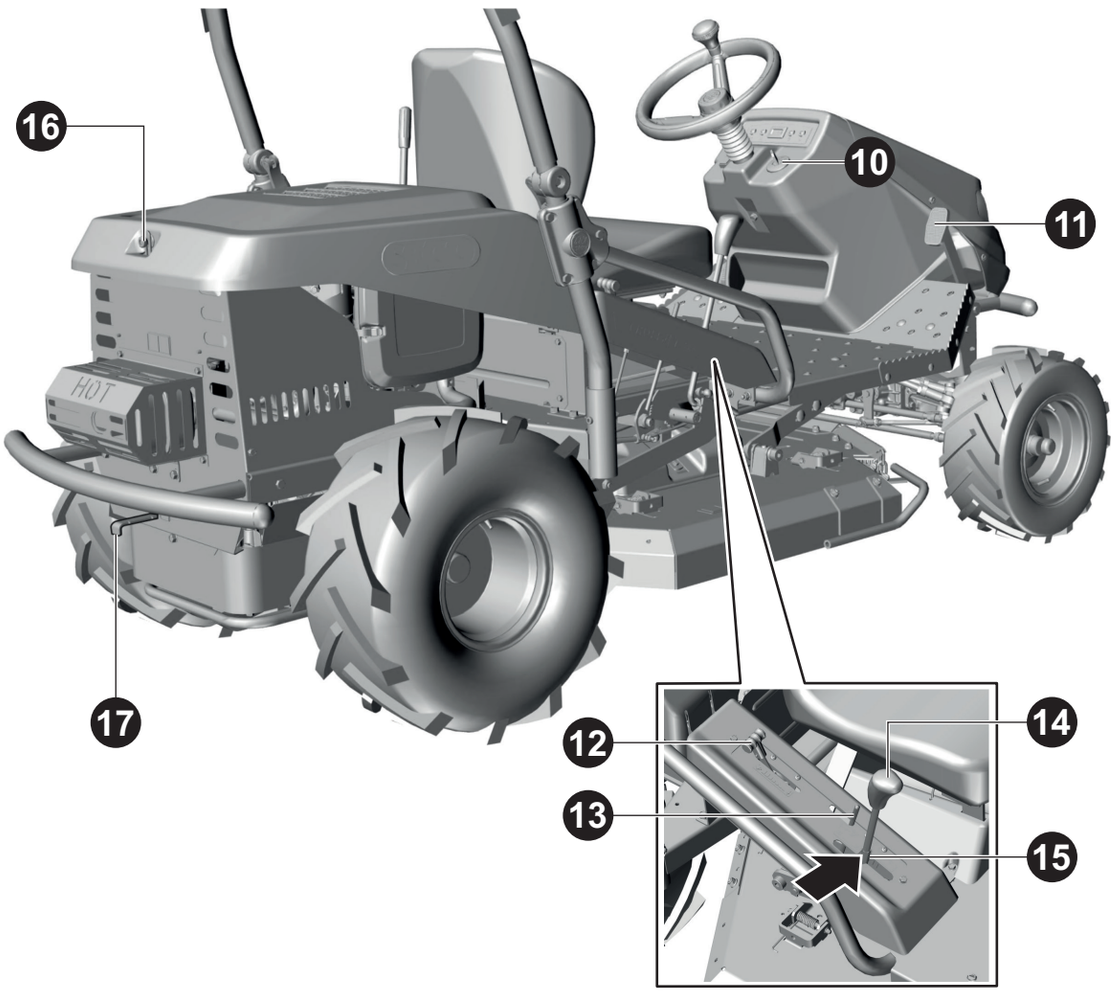

6.3.2

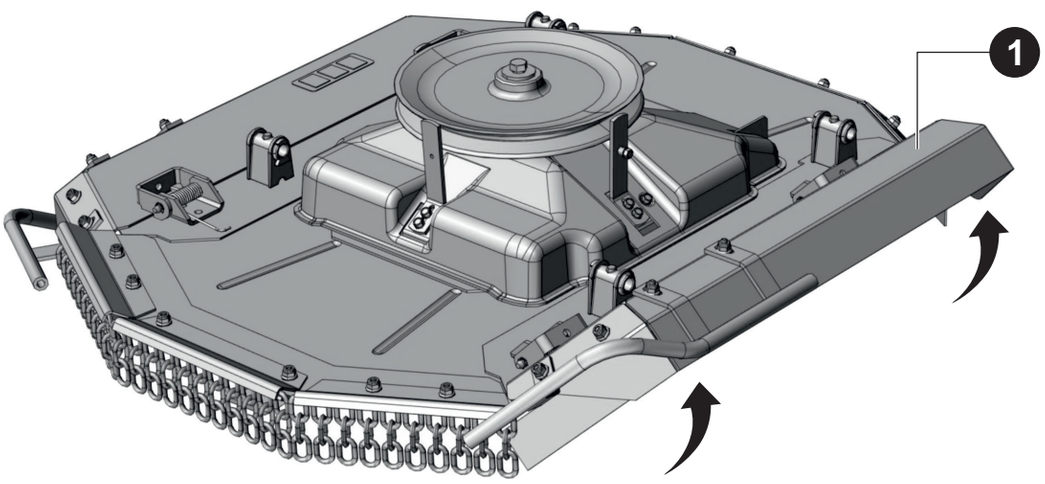

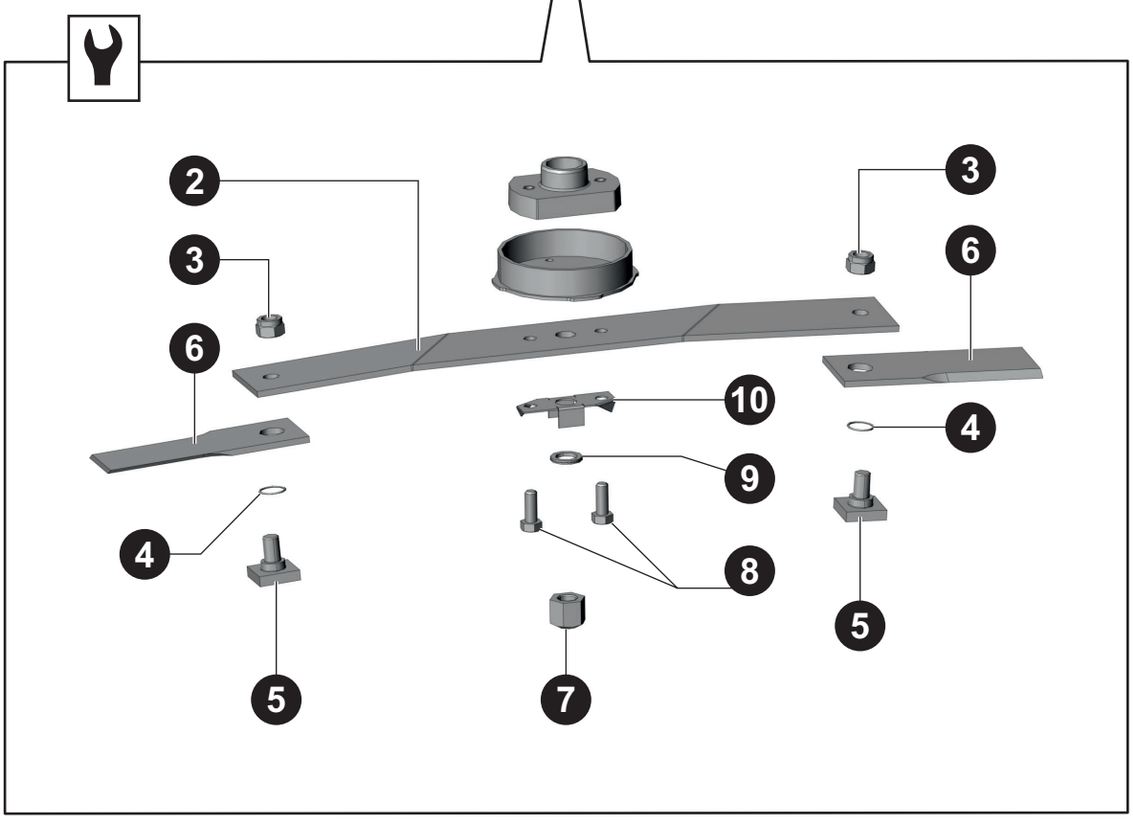

6.3.3

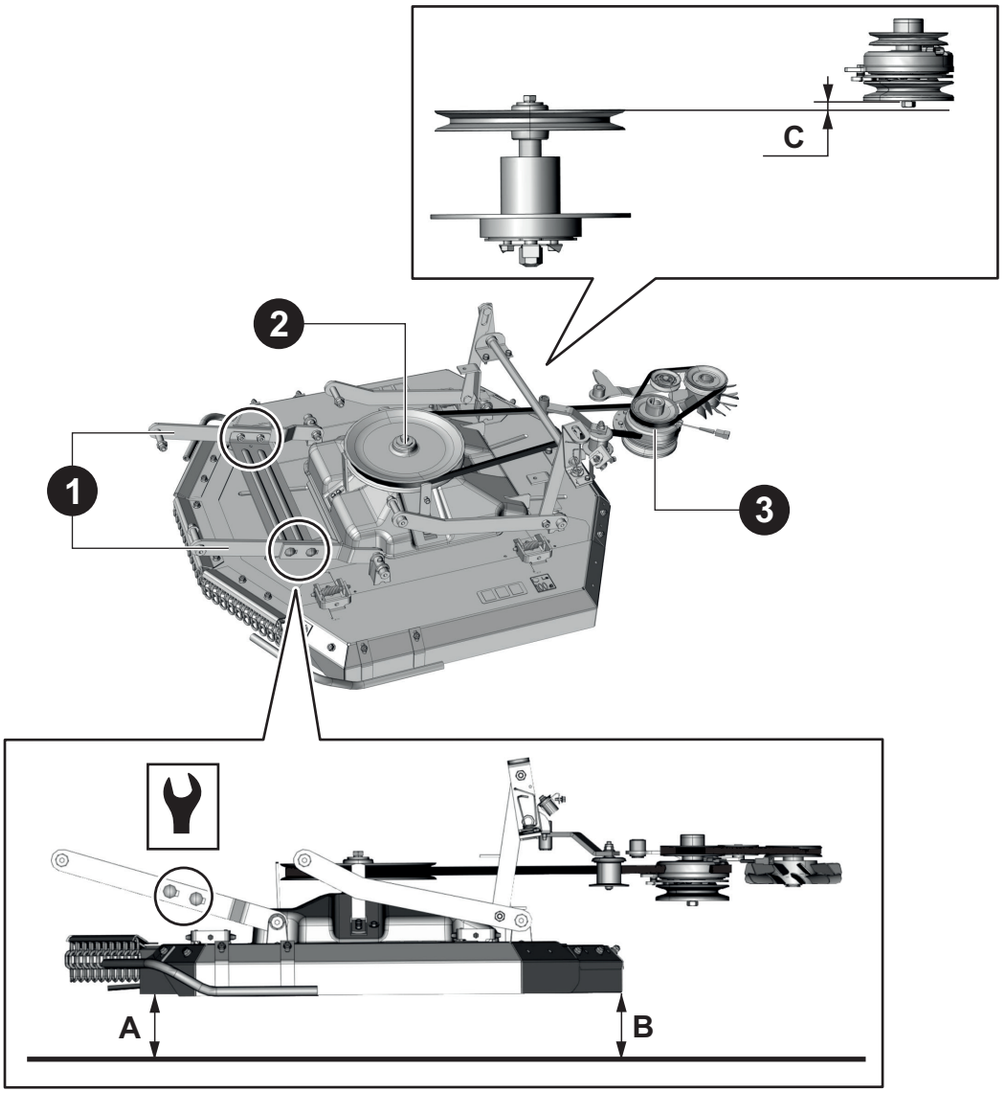

6.3.3a

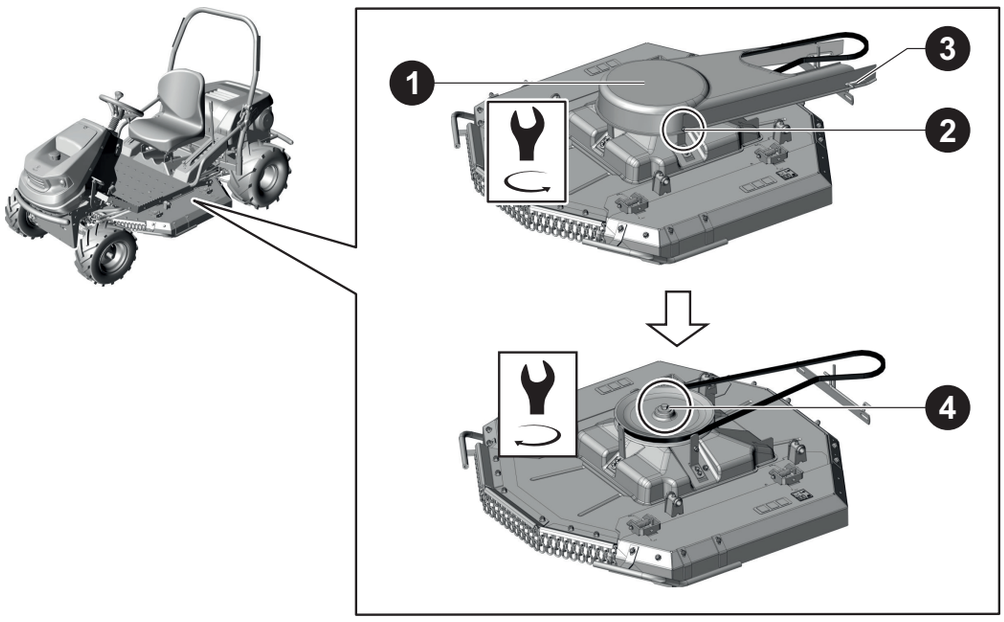

6.3.3b

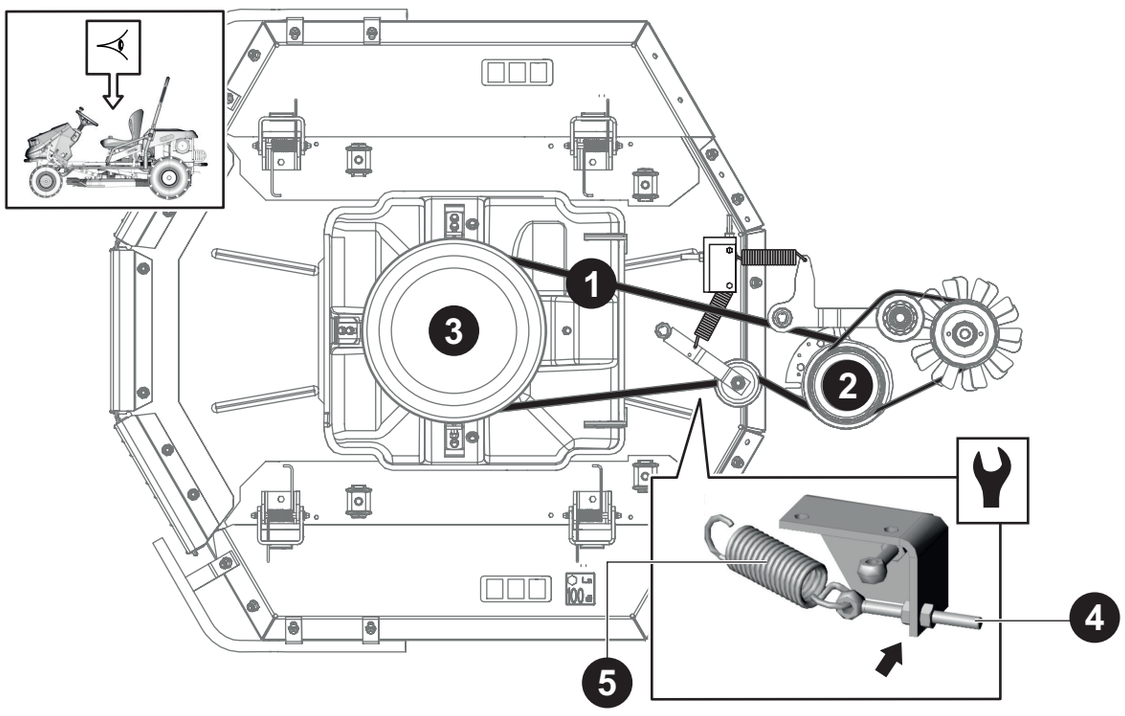

6.3.4

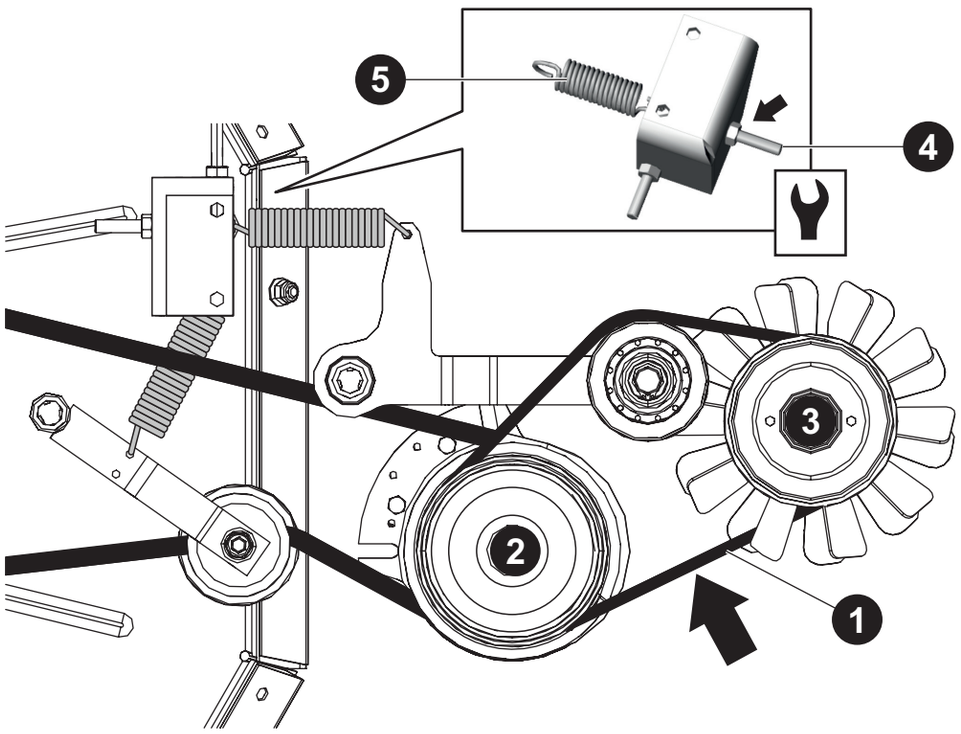

6.3.9a

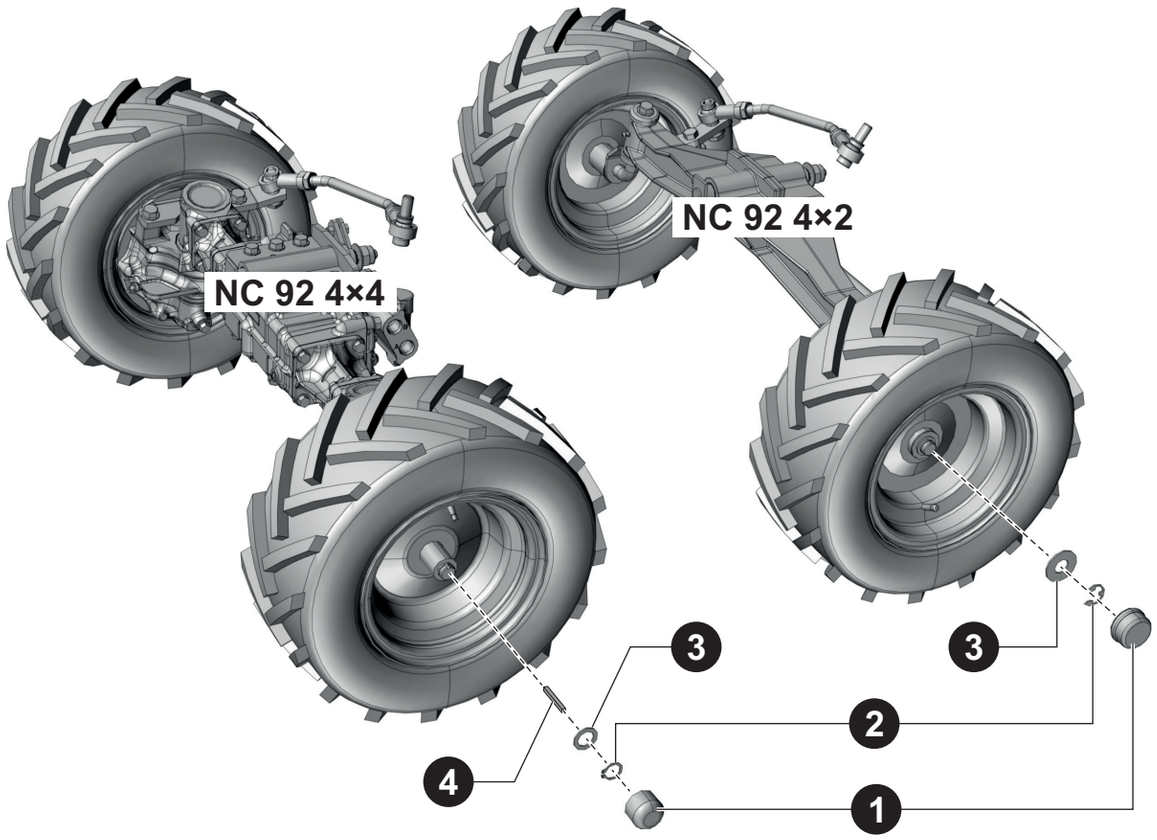

6.3.9b

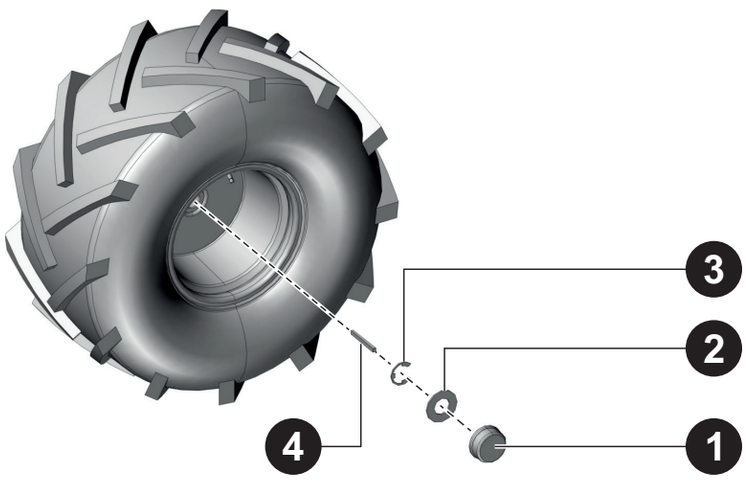

6.3.11

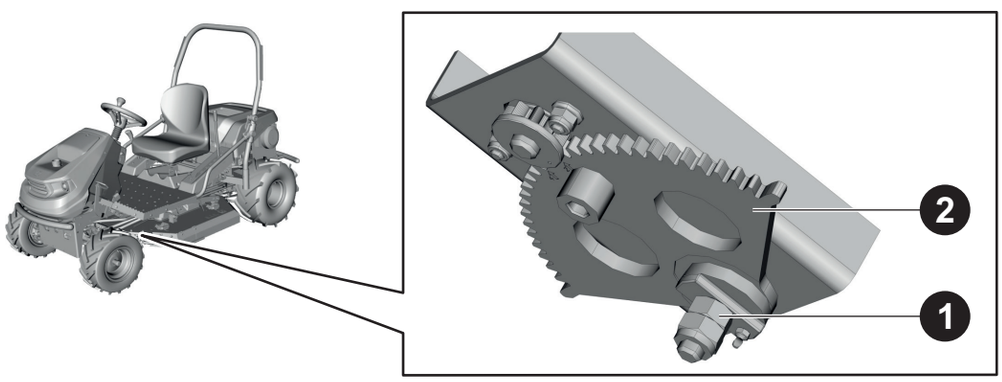

6.4a

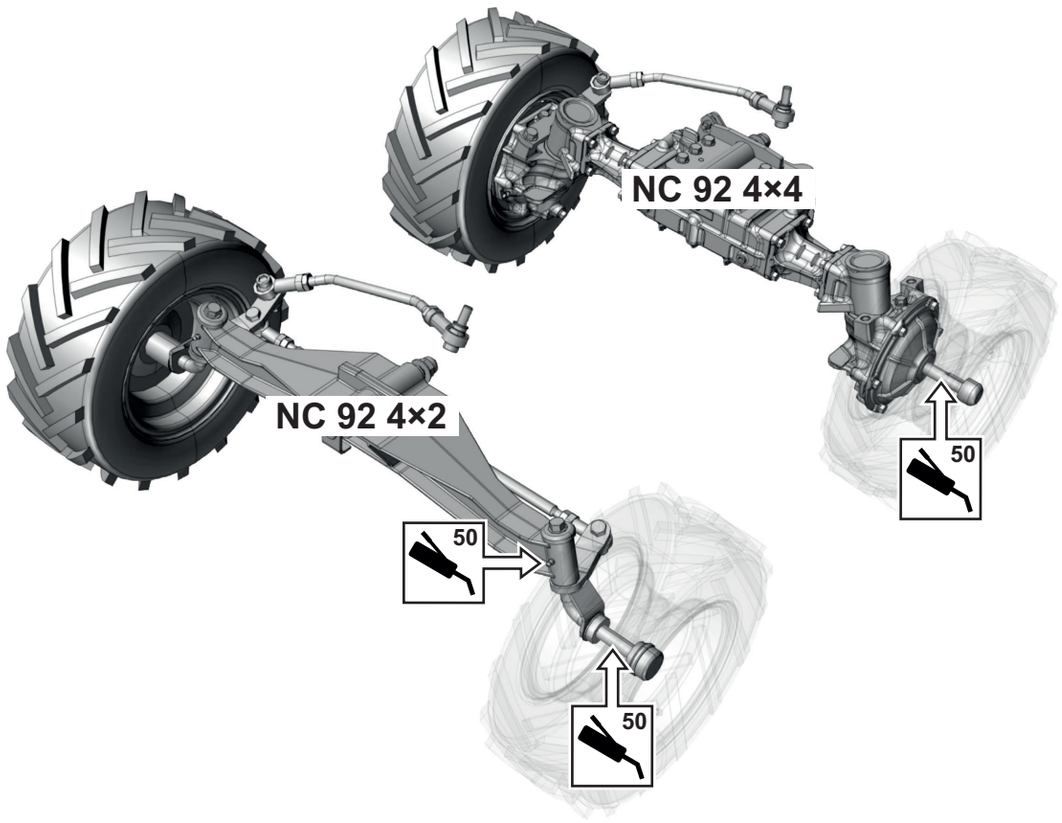

6.4b

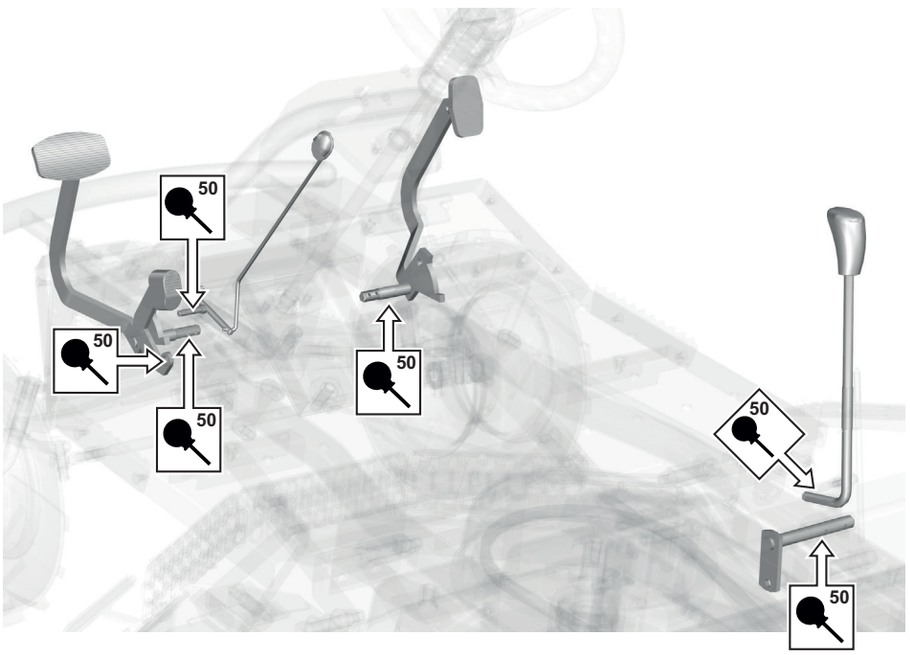

6.4c	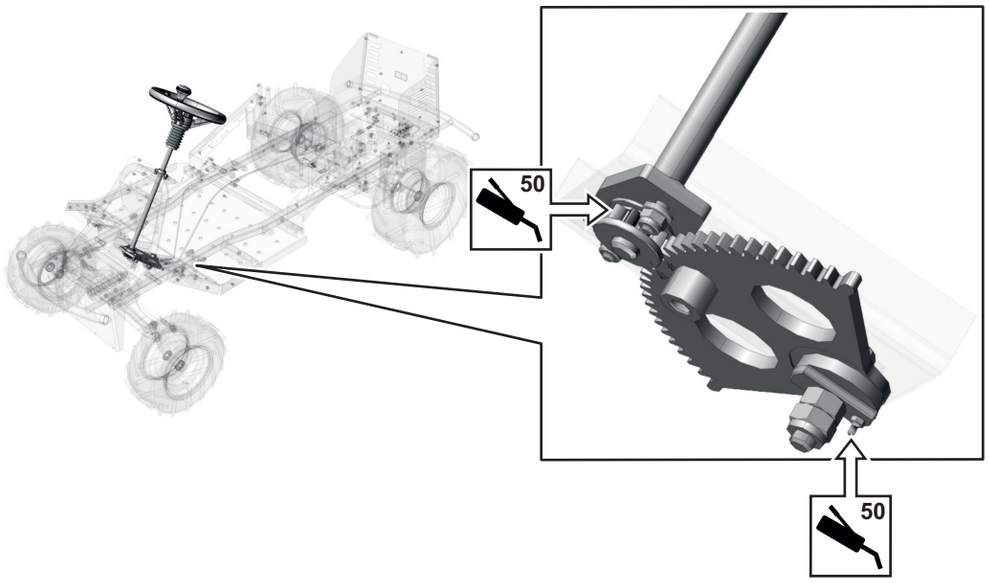
6.4d	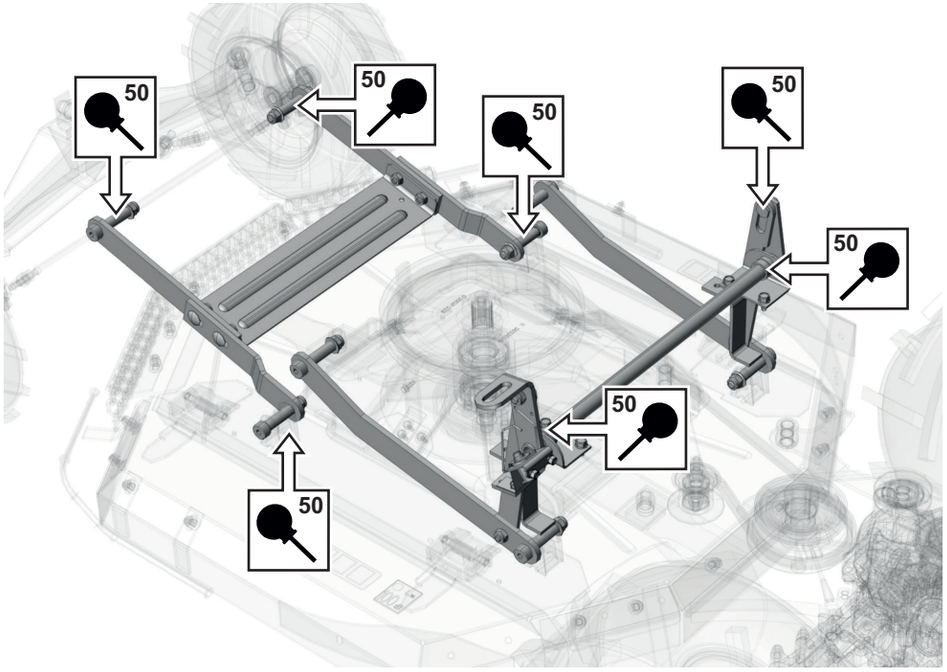
6.4e	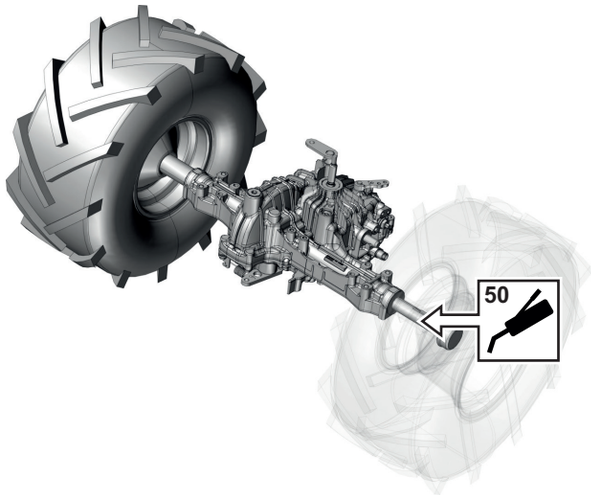

O NÁVODU

ÚČEL NÁVODU

Návod by Vás měl co nejjednodušeji navést k bezpečné instalaci, provozu a údržbě Vašeho stroje a informovat Vás o jeho možnostech a schopnostech. Je proto určen všem osobám, které se strojem přijdou do styku během jeho instalace, obsluhy a údržby.

Návod si pečlivě prostudujte ještě před začátkem jakékoliv činnosti se strojem. Postupujte přesně podle pokynů v něm uvedených, abyste si usnadnili nejen používání zakoupeného stroje, ale také zajistili jeho optimální využívání a dlouhou životnost.

PLATNOST NÁVODU

Návod je platný pro tyto varianty strojů:

- CROSSJET NC 92 4×2
- CROSSJET NC 92 4×4

Odlišnosti typů jsou uvedeny v technických datech.

SYMBOLY POUŽITÉ V NÁVODU

V návodu naleznete symboly s následujícím významem:

SYMBOL	VÝZNAM
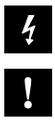	Tyto symboly mají význam „UPOZORNĚNÍ“ a „VAROVÁNÍ“ a upozorňují na skutečnosti, které mohou způsobit poškození stroje a/nebo vážné poranění uživatele.
	Symbol upozorňuje na důležitou instrukci, vlastnost, postup nebo záležitost, kterou je nutno během instalace, používání a údržby stroje mít na vědomí nebo dodržet.
	Symbol upozorňuje na užitečnou informaci, vztahující se ke stroji nebo příslušenství.
	Symbol je odkazem na obrázek v přední části návodu. Je vždy doprovázen číslem obrázku.
	Symbol je odkazem na jinou kapitolu tohoto nebo jiného návodu a většinou je doprovázen číslem kapitoly, na kterou se vztahuje.

DŮLEŽITÁ UPOZORNĚNÍ

Před prvním uvedením žacího stroje do provozu si pozorně přečtěte celý návod k použití. Návod je nutné považovat za součást stroje, která od něj nesmí být oddělena. Proto jej uschovejte pro budoucí použití.

Neuvádějte stroj do provozu, dokud nejste důkladně seznámeni se všemi instrukcemi, zákazy a doporučeními, které jsou v tomto návodu uvedeny, obzvláště pak v kapitole 2 tohoto návodu.

Dodržujte také pokyny, které jsou uvedeny v dalších návodech, dodaných k tomuto stroji.

Vyobrazení použitá v tomto návodu nemusí vždy souhlasit se skutečností; jejich účelem je popis hlavních principů zařízení. Texty, kresby, fotografie a jiné prvky zde uvedené jsou ale chráněny autorským právem. Každé jejich zneužití nebo nepovolené kopírování je trestné.

SOUVISEJÍCÍ DOKUMENTACE

Kromě tohoto návodu je ke stroji k dispozici ještě další dokumentace, kterou vypracoval výrobce stroje a výrobci některých částí stroje. Plný seznam dokumentace je uveden v kapitole DOKUMENTACE KE STROJI**.**

KDYŽ SI NEJSTE JISTI

V praxi se často vyskytují nepředvídatelné situace, které nemohly být do tohoto návodu zahrnuty a popsány. Proto vždy, když si nejste jistí postupem a také v případě jakýchkoliv dotazů nebo nejasností neváhejte kontaktovat výrobce nebo některý z našich více než 100 autorizovaných, kvalitně vybavených servisech po celé Evropě, ve kterých jsou Vám k dispozici servisní odborníci, kteří byli proškolení a přezkoušeni ve výrobním podniku.

VERZE NÁVODU

Revize A

1 TECHNICKÉ INFORMACE

1.1 POUŽITÍ

SPRÁVNÉ POUŽITÍ

Tento dvounápravový terénní žací stroj je určen pro sečení udržovaných i neudržovaných travnatých ploch na rovinách a svazích do sklonu 22° (40 %), na nichž nejsou cizí předměty (kameny, padlé větve, kosti, pevné předměty atd.).

Stroj umožňuje kosit i víceleté porosty, prorostlé maliníkem, ostružiním a různými plevely.

NESPRÁVNÉ POUŽITÍ

Každé použití tohoto samojízdného žacího stroje, které není uvedeno v tomto návodě a které přesahuje zde uvedenou oblast použití, je považováno za použití neodpovídající účelu. Za škody z toho vyplývající neručí výrobce stroje, riziko nese pouze jeho uživatel.

Tento stroj není schválen pro veřejný silniční provoz.

K nesprávnému užití stroje patří také jeho provozování, údržba a opravy nezaškolenou nebo neautorizovanou osobou, používání neschváleného příslušenství, provozování stroje s poruchou nebo závadou a provozování s demontovanými, upravenými nebo nefunkčními bezpečnostními prvky. Použití neschváleného příslušenství navíc znamená okamžitou ztrátu záruky.

1.2 HLAVNÍ ČÁSTI A POPIS

Žací stroj se skládá z těchto základních skupin:



1.2

(1) PŘEDNÍ KAPOTA

Přední kapota je kombinací plastových výlisků a kovových krytů, které zakrývají úložný prostor pro akumulátor, palivovou nádrž, elektrické i mechanické součásti stroje, a zároveň poskytují vynikající výhled obsluze. Kapota obsahuje i přihrádku na předměty osobní potřeby.

(2) RÁM S NÁRAZNÍKEM

Rám s nárazníkem slouží jako nosný prvek pro většinu hlavních částí stroje.

(3) PŘEDNÍ NÁPRAVA S KOLY VČETNĚ ŘÍZENÍ

Přední náprava umožňuje natáčení kol pomocí volantu s koulí přes ozubený segment a pastorek s plně seřiditelnými vůlemi.
Stroj NC 92 4×4 je vybaven hnanou přední nápravou. Pohon všech kol je stálý, s rozdělením výkonu na nápravy dle směrových požadavků (jízda přímo/ zatáčení).

(4) ŽACÍ ÚSTROJÍ

Žací ústrojí pod strojem zajišťuje sekání trávy. Skládá se z krytů, hlavní desky a žacích nožů. Ústrojí je poháněno motorem stroje přes elektromagnetickou spojku a klínový řemen.

(5) MOTOR, HNACÍ NÁPRAVA S HYDROSTATICKÝM POHONEM A BY-PASS

Hydrostatická převodovka přenáší výkon na zadní kola a slouží pro změny rychlosti při jízdě. Páka by-passu je umístěna na zadní desce stroje a slouží k vypnutí a zapnutí pohonu na zadní kola.

(6) ZADNÍ KAPOTÁŽ

Otevíratelná zadní kapotáž z plastových výlisků zakrývá motor a olejovou nádrž.

(7) SKLOPNÝ RÁM

Sklopný rám je designový prvek, určený jako případná ochrana obsluhy před větvemi stromů a keřů.

(8) MÍSTO OBSLUHY

Pohodlné sedadlo umožňuje snadnou dostupnost všech ovládacích prvků stroje. Podlaha je plechová, s protiskluzovými prvky. Místo je vybaveno úložným prostorem pro PET lahve (pod sedadlem) a pro předměty osobní potřeby.

Bližší popis stroje je uveden v ➡ 4 OVLÁDACÍ A SIGNALIZAČNÍ PRVKY STROJE

1.3 ŠTÍTKY NA STROJI

Je přísně **zakázáno odstraňovat nebo poškozovat štítky a symboly** připevněné na žacím stroji. V případě poškození nebo nečitelnosti štítku kontaktujte dodavatele nebo výrobce stroje, a požádejte je o náhradu.

Umístění štítků na stroji je uvedeno v obrázku 1.3.

TYPOVÝ ŠTÍTEK

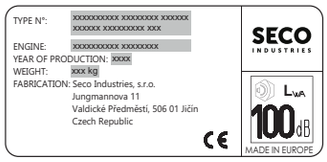

Typový štítek je umístěn na rámu za sedadlem řidiče a obsahuje základní identifikační a technické údaje o stroji.

VÝROBNÍ ŠTÍTEK



Výrobní štítek je umístěn na rámu za sedadlem řidiče a obsahuje výrobní číslo stroje.

VÝSTRAŽNÉ ŠTÍTKY

				
Nebezpečí	Pozor, odletující předměty!	Při jízdě neopouštějte stroj	Pozor! Horký povrch!	Nedotýkejte se

	
Za provozu nesahejte!	Rotační nástroje! Nebezpečí zranění končetin!

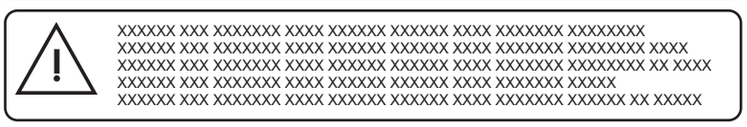

Varování ohledně sklopného rámu

ZÁKAZOVÉ ŠTÍTKY

			
Nesekejte v blízkosti osob	Nevozte další osoby	Nejezděte napříč svahu	Nestoupejte

PŘÍKAZOVÉ ŠTÍTKY

	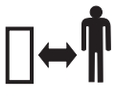
Při opravě postupujte dle návodu	Držte nepovolané osoby v bezpečné vzdálenosti

INFORMAČNÍ ŠTÍTKY

				
Čtěte návod k obsluze a dodržujte pokyny	Maximální pracovní sklon	Garantovaná hladina akustického výkonu dle směrnice 2000/14/EC	Parkovací brzda Zajištěna / pedál sešlápnut	By-pass

F	R			
Pojezd vpřed	Pojezd vzad	Tempomat	Rychle	Pomalu

	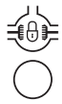			
Zařazení uzávěrky diferenciálu	Vyřazení uzávěrky diferenciálu	Sytič	Výška sečení	Transportní poloha žacího ústrojí

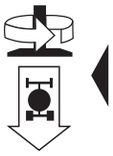
Couvání se spuštěným žacím ústrojím

1.4 TECHNICKÉ PARAMETRY

PARAMETR	NC 92 4×2	NC 92 4×4
STROJ		
Rozměry stroje (délka × šířka × výška)	2210 × 1027 × 1455 mm	2210 × 1027 × 1455 mm
Hmotnost stroje (bez náplní a obsluhy)	317 kg	342 kg
Rozvor kol	1 477 mm	1 489 mm
Rozchod kol (přední / zadní)	83 / 79 mm	83 / 79 mm
Rozměry kol (přední / zadní)	16×6,50-8 4PLY / 20×10,00-8 4PLY	16×6,50-8 4PLY / 20×10,00-8 4PLY
Rychlost pojezdu vpřed / vzad	8 / 5 km/h	8 / 5 km/h
Tlak pneumatik (přední i zadní)	1,5 ± 0,1 bar	1,5 ± 0,1 bar
Objem palivové nádrže	19 l	19 l
Druh pohonné látky	Benzin bezolovnatý Natural 95	

ŽACÍ ÚSTROJÍ		
Výška sečení (přepravní poloha)	50-100 (120) mm	50-100 (120) mm
Šířka sečení (záběr)	920 mm	920 mm

ELEKTRICKÝ SYSTÉM		
Typ akumulátoru (kapacita / napětí)	12 V 32 Ah	12 V 32 Ah
Žárovky světlometů	2× LED 5 W / LED 1 W	
Pojistky pod přední kapotou	Žací ústrojí – 10 A	
	Motor – 20 A	

OLEJOVÉ NÁPLNĚ		
Hydraulický okruh	SAE 10W-40, API CD	SAE 5W-50 syntetický olej
Motorový olej	SAE 15W-40, SJ	SAE 15W-40, SJ

UTAHOVACÍ MOMENTY ŠROUBOVÝCH SPOJŮ	NC 92 4×2	NC 92 4×4
ŘÍZENÍ		
Matice M14 segmentu řízení	92 – 132 Nm	92 – 132 Nm
Matice M14 úhlových čepů na řízení	60 – 83 Nm	60 – 83 Nm
Zajištění čepů na přední nápravě	40 – 50 Nm	-
MOTOR		
Šroub elektromagnetické spojky	60 – 70 Nm	60 – 70 Nm
ŽACÍ ÚSTROJÍ		
Matice M20 nosníku nože	250 – 300 Nm	250 – 300 Nm
Matice M16 na zajištění nože s nosníkem nože	150 – 200 Nm	150 – 200 Nm
Šroub M12x30 na řemenici sečení	60 – 80 Nm	60 – 80 Nm
Šroub M12×30 nosníku sečení	60 – 80 Nm	60 – 80 Nm

Při demontáži a opětovné montáži samojistících matic je nutná jejich výměna za nové.

NAPÍNACÍ PRUŽINY	NC 92 4×2	NC 92 4×4
Pružina řemenů pohonu žacích nožů	78±3 mm (přes závity)	78±3 mm (přes závity)
Pružina řemene pohonu pojezdu	73±2 mm (přes závity)	73±2 mm (přes závity)

HLUČNOST A VIBRACE

NC 92 4×2 / NC 92 4×4					
Motor	**Otáčky (min^{-1})**	**Deklarovaná emisní hladina akustického tlaku v místě obsluhy L_{pAd} (dB) EN ISO 5395-1**	**Garantovaná hladina akustického výkonu L_{WAG} (dB) 2000/14/EC**	**Deklarovaná úroveň vibrací ($m.s^{-2}$) EN ISO 5395-1**	
				celkových vibrací a_{wd}	**přenášených na ruku – paži a_{hvd}**
B&S 23 Vanguard	3000	87 + 4	100	1,5 + 0,6	< 2,5
BS 7220 Pxi	3000	85 + 4	100	1,3 + 0,5	< 2,5
Loncin LC2P77F	3000	85 + 2	100	1,0 + 0,4	2,9 + 1,5
Kawasaki FS651V	3000	84 + 4	100	<0,5	<2,5

2 OCHRANA A BEZPEČNOST ZDRAVÍ PŘI PRÁCI

Tento žací stroj je konstrukčně řešen a vyráběn v souladu s mezinárodními normami a předpisy, platnými pro výrobu takovýchto strojů. Elektrické prvky odpovídají mezinárodním předpisům o ochraně před nebezpečným dotykovým napětím. Všechny elektrické elementy buď mají příslušné krytí, předepsané normou, nebo se nacházejí v uzavřených prostorech, které svým krytím splňuje nařízení těchto norem.

Pokud je tento stroj používán řádně a v souladu s návodem, je **velmi bezpečný**.

2.1 BEZPEČNOSTNÍ POKYNY

Používejte tento stroj vždy s rozumem a s vědomím zodpovědnosti. Pamatujte na to, že za svou osobní bezpečnost, bezpečnost jiných osob nebo za škody na majetku při obsluze tohoto žacího stroje je odpovědný především jeho uživatel.

Výrobce stroje nenese odpovědnost za zranění osob nebo poškození stroje a ekologické škody způsobené tím, že žací stroj není používán a obsluhován v souladu se všemi bezpečnostními pokyny, uvedenými v tomto návodu.

! **VAROVÁNÍ!**

V případě nedodržení bezpečnosti práce a nerespektování všech upozornění, uvedených v tomto návodu, je tento samojízdný žací stroj schopen useknout ruce, nohy či vymrštit předměty a může tak dojít k vážnému úrazu nebo usmrcení osob, poškození nebo zničení stroje nebo některé jeho části nebo příslušenství.

2.1.1 OBECNÉ BEZPEČNOSTNÍ POKYNY

Požadavky na uživatele/obsluhu

! Tento žací stroj smí řídit pouze osoba starší 18 let seznámená s tímto návodem k použití.

! Jako majitel, uživatel nebo provozovatel stroje nikdy nenechejte tento stroj obsluhovat nebo na něm provádět údržbu nebo servisní práci osobám, které nejsou kompetentní k této činnosti. Zajistěte, aby byl obsluhující pracovník fyzicky, smyslově a mentálně schopný se strojem pracovat a obsluhovat jej.

! Každý obsluhující pracovník musí znát všechny ovládací a signalizační prvky stroje a především způsob, jak rychle zastavit žací ústrojí a motor stroje.

! Uživatel stroje je odpovědný za bezpečnost osob, které se nachází v pracovním prostoru stroje.

! Údržbu, opravy a seřizování tohoto stroje smí provádět pouze osoba znalá, tj. osoba s odpovídajícím technickým vzděláním, odbornou přípravou a/nebo zkušenostmi, umožňující rozeznat rizika a vyhnout se nebezpečím, která se mohou vyskytnout při údržbě tohoto typu zařízení.

Ustrojení uživatele/obsluhy a ochranné pomůcky

! Při obsluze stroje vždy používejte vhodný pracovní oblek. Nikdy nenoste volné oblečení a krátké kalhoty.

! Při obsluze stroje vždy používejte pevnou, uzavřenou obuv, nejlépe protiskluznou. Stroj nikdy neprovozujte v sandálech nebo naboso.

! Při údržbě a seřizování prvků žacího ústrojí používejte ochranné rukavice.

! Hodnoty hluku a vibrací na místě obsluhy uvedené v tomto návodu mají úzký vztah k požadavkům směrnic EU 2003/10/ES (expozice hlukem) a 2002/44/ES (expozice vibracemi), které řeší podmínky používání osobních ochranných prostředků proti hluku a vibracím a také snižování doby expozice obsluhy volbou vhodných přestávek v práci. **Výrobce stroje doporučuje při obsluze stroje vždy používat chrániče sluchu. Při nedodržování těchto pokynů může dojít k trvalému poškození zdraví!**

Závady a technické změny stroje

! Obsluha nesmí vyřazovat žádné ochranné prvky tohoto stroje z činnosti.

! Provozuje-li stroj firma, obsluha musí závady, vzniklé při provozu stroje ihned nahlásit nadřízenému pracovníku a nesmí pokračovat v práci, dokud nejsou obnoveny bezpečné podmínky práce.

! Provozuje-li stroj soukromý uživatel, musí závady, vzniklé při provozu stroje co nejdříve odstranit (svépomocí nebo s pomocí autorizovaných servisních techniků) a nesmí pokračovat v práci, dokud nejsou obnoveny bezpečné podmínky práce.

! Uživatel/obsluha nesmí samovolně provádět žádné zásahy do konstrukce stroje, nesmí jej svévolně upravovat a nesmí provádět neodborné opravy.

! Na stroji a jeho příslušenství nesmí být prováděny žádné technické změny bez písemného souhlasu jeho výrobce. Neoprávněné změny mohou vést k hazardním podmínkám bezpečnosti práce a ke zrušení záruky. Zejména je zakázána jakákoliv úprava stroje, která by vedla ke změně výkonu, otáček spalovacího motoru nebo jízdní rychlosti. Stroj je vybaven elektronickým systémem, který není dovoleno pozměňovat nebo odstraňovat. Software stroje nesmí být nikdy měněn ani upravován.

! Neodstraňujte ze stroje bezpečnostní štítky nebo nálepky.

2.1.2 BEZPEČNÝ PROVOZ STROJE

Před použitím stroje

! Před uvedením stroje do provozu se důkladně seznamte se všemi jeho ovládacími prvky a zvládněte manipulaci s nimi tak, abyste v případě nutnosti mohli stroj okamžitě zastavit nebo vypnout jeho motor.

! Nepracujte se strojem po požití alkoholu, drog či léků ovlivňujících vnímání.

! Nepracujte se strojem, trpíte-li závratěmi, mdlobami nebo jste-li jinak oslabeni či nesoustředěni.

! Před uvedením stroje do provozu vždy zkontrolujte jeho celkový stav a všechny jeho funkce. Především zkontrolujte, zda jsou všechny bezpečnostní prvky, ochranné kryty apod. na svém místě a plně funkční.

! Nepoužívejte žací stroj, je-li poškozen nebo chybí-li některé z jeho ochranných zařízení. Neodstraňujte nebo nevyřazujte žádné ochranné zařízení stroje z činnosti.

! Před použitím odstraňte všechny případné závady. Překontrolujte důkladně zejména napnutí řemenů, nabroušení nožů a čistotu uvnitř žacího ústrojí.

! Než začnete práci se strojem, prohlédněte plochu, kterou se chystáte sekat.

! Stroj startujte vždy jen na rovině, nikdy ne ve svahu.

! Motor startujte jen v dobře větraném prostoru. Startujete-li stroj v garáži, dbejte na dostatečné větrání.

! Motor se v žádném případě nepokoušejte startovat krátkým spojením svorek startéru. Při každém jiném, než normálním elektrickém zapojení startéru se může stroj náhle rozjet.

! Motor nikdy nestartujte, cítíte-li zápach paliva – hrozí nebezpečí výbuchu!

! Nestartujte motor bez výfuku.

! Než začnete práci se strojem, odstraňte z plochy, kterou se chystáte sekat, veškeré kameny, kousky dřeva, dráty, kosti, padlé větve a jiné cizí předměty, které by mohly být při sečení odmrštěny. Vždy přitom používejte ochranné rukavice.

Během provozu stroje

! Stroj nesmí být použit k práci na svazích se sklonem větším než **22°** (**40 %**).

! Přeprava dalších osob, zvířat a břemen přímo na stroji je zakázána. Přeprava břemen je povolena pouze na přívěsu, jehož typ je schválen výrobcem stroje.

! I při krátkodobém opuštění stroje vždy vyjměte klíček ze zapalování.

! Pohybujete-li se strojem mimo pracovní prostor, v němž sekáte, vždy vypněte žací ústrojí a zvedněte jej do transportní polohy.

! Při jízdě držte volant vždy pevně (nikoli však křečovitě) oběma rukama. Zvláštní pozornost věnujte přejíždění travnatých ploch a jiných nerovných míst – volant se může vlivem děr, vyvýšenin, nárazů atd. samovolně otočit.

! Vždy pozorně sledujte prostor před strojem. Dávejte především pozor na překážky, abyste se jim mohli včas vyhnout. Pozorně sledujte prohloubeniny (díry) v terénu a jiná skrytá nebezpečná místa. Překážky lze ve vysoké trávě snadno přehlédnout. Jezděte vždy přiměřenou rychlostí.

! Zvláštní pozornost věnujte nepřehledným místům, jako jsou křoví, stromy a podobné překážky, za nimiž se mohou nacházet další osoby, zejména děti, nebo zvířata.

! Jakmile někdo nepovolaný vstoupí do prostoru sečení, okamžitě stroj zastavte a vypněte žací ústrojí.

! Nesekejte poblíž výsypky, jámy nebo břehů. Žací stroj se může náhle převrhnout, jestliže se kolo dostane přes okraj jámy, příkopu, nebo hrany, která se může utrhnout.

! Při práci se vyhýbejte krtčím hromádkám, betonovým podstavcům, pařezům, obrubníkům záhonů a chodníků, které nesmí přijít do kontaktu s noži a tím poškodit žací ústrojí a mechanismus stroje.

! Skryté předměty, jako jsou zavlažovače trávníku, kolíky, vodní ventily, základy, elektrické kabely apod., zapuštěné do travního drnu, se vždy snažte objíždět. Nikdy nejezděte přes tyto předměty.

! V případě nárazu na pevný předmět zastavte, vypněte žací ústrojí i motor a zkontrolujte celý stroj, zejména mechanismus řízení. Je-li to potřeba, proveďte před novým nastartováním opravu.

! Kde je to možné, vyhněte se práci se strojem v mokré trávě. Snížená přilnavost může být příčinou smyku.

! Vyhýbejte se překážkám (např. náhlá změna sklonu svahu, příkopy atd.), na kterých by se stroj mohl převrátit.

! Nezkoušejte udržet stabilitu stroje šlápnutím na zem.

! Se strojem pracujte pouze za denního světla nebo při dobrém umělém osvětlení.

! Nepracujte se strojem při dešti, bouřce a zejména ne při nebezpečí úderu blesku. Blesk může být příčinou vážného zranění nebo smrti. Nepoužívejte stroj, pokud se blíží bouřka a jsou vidět blesky nebo slyšet hromy; vyhledejte bezpečný úkryt.

! Se strojem se nesmí jezdit po veřejných komunikacích.

! Nenechávejte běžet motor v uzavřených prostorách. Výfukové plyny obsahují látky, které jsou bez zápachu, a přitom jsou smrtelně jedovaté.

! Nedávejte ruce ani nohy pod kryt žacího ústrojí. Nikdy se nepřibližujte žádnou částí svého těla k rotujícím nebo pohybujícím se součástem stroje. Nepokoušejte se rukama nebo nějakým provizorním prostředkem brzdit nebo zpomalovat pohybující se žací nože!

! Pokud během provozu zjistíte závadu na palivové nádrži, uzávěru nádrže nebo na některém dílu přívodu paliva (např. palivového potrubí), okamžitě vypněte motor.

! Věnujte vždy plnou pozornost řízení a ostatním činnostem, prováděných se strojem. Mezi nejčastější příčiny ztráty kontroly nad strojem patří například:

- Prokluzování kol.
- Příliš rychlá jízda; nepřizpůsobení rychlosti jízdy a podmínkám a vlastnostem povrchu.
- Prudké brzdění, při kterém dochází k zablokování kol.
- Použití žacího stroje k jiným než určeným účelům.

! Vypněte žací ústrojí i motor a vyjměte klíček ze zapalování vždy, když:

- čistíte stroj
- odstraňujete zanesení žacího ústrojí travou
- jste najeli na cizí předmět a je třeba zjistit, nedošlo-li k poškození stroje, popř. poškození odstranit
- stroj nepřirozeně silně vibruje a je třeba zjistit příčinu vibrací
- opravujete motor, nebo jiné pohyblivé části (odpojte i kabely od zapalovacích svíček)

Po skončení práce se strojem

! Stroj odstavujte vždy jen na rovné ploše. Předtím, než ze stroje sestoupíte, se ujistěte, zda je úplně zastaven. Pamatujte na to, že po vypnutí motoru trvá několik sekund, než se přestanou žací nože otáčet.

! Nepohybujte se v blízkosti stroje nebo pod ním, je-li zvednut a není ve zvednuté poloze dostatečně zajištěn proti spadnutí nebo převrhnutí.

! Rotační nože jsou ostré a mohou způsobit zranění. Při jakékoliv manipulaci s noži používejte ochranné rukavice nebo nože obalte.

! Udržujte stroj a jeho příslušenství vždy v čistotě a dobrém technickém stavu.

! Odstraňujte zbytky trávy a suchých nečistot z prostoru motoru a výfuku, hrozí vzplanutí od horkých částí.

! Kontrolujte pravidelně šrouby a matice upevňující nože a dbejte, aby byly dotaženy správným utahovacím momentem.

! Věnujte zvýšenou pozornost samojistícím maticím. Po druhém povolení matice je snížena její samojistící schopnost, proto je nutné matici nahradit novou.

! Kontrolujte komponenty pravidelně a dle potřeby nahraďte ty, které je dle doporučení výrobce nutné vyměnit.

2.2 BEZPEČNOSTNÍ POKYNY PRO PRÁCI NA SVAHU

! Svahy jsou hlavní příčinou nehod, ztráty kontroly nad strojem či následného převrhnutí, které může vést k vážnému zranění i smrti.

Sečení na svahu vyžaduje vždy zvýšenou pozornost. Jestliže si nejste jisti, nebo je to nad vaše možnosti, na svahu nesekejte.

! Tento žací stroj lze používat na svazích s max. sklonem do 22° (40 %).

! Při změně směru je nutná zvýšená opatrnost. Neotáčejte se ve svahu, pokud to není nezbytně nutné.

! Dávejte pozor na díry, kořeny, terénní nerovnosti. Nerovný terén může zapříčinit převrácení stroje. Vysoká tráva může zakrýt skryté překážky. Odstraňte proto předem veškeré překážející předměty z plochy, na které budete sečení provádět.

! Zvolte takovou rychlost, abyste nemuseli zastavit v kopci.

! Všechny pohyby na svahu provádějte pomalu a plynule. Neprovádějte náhlé změny rychlosti či směru.

! Vyhněte se startování nebo zastavení ve svahu. V případě, že kola ztratí přilnavost, vypněte pohon nožů a sjeďte pomalu dolů.

! Ve svahu se rozjíždějte velmi opatrně a pomalu, aby nedošlo k poskočení stroje. Před svahem vždy snižte rychlost pojezdu stroje, zvláště při sjíždění dolů snižte rychlost pojezdu na minimum pro využití brzdného efektu převodovky.

2.3 BEZPEČNOST DĚTÍ

! Pokud obsluha žacího stroje není připravena na přítomnost dětí, může se přihodit tragická nehoda.

Pohyb žacího stroje přitahuje pozornost dětí. Nikdy nespoléhejte na to, že děti zůstanou tam, kde jste je viděli stát naposledy.

! Nenechte děti bez dozoru v místech, kde sekáte trávu.

! Buďte pohotoví a v případě přiblížení dětí vždy ihned vypněte stroj.

! Před a při couvání se dívejte za sebe a na zem.

! Nikdy nepřeválejte děti, mohou spadnout a vážně se zranit, nebo by mohly zasahovat nebezpečně do ovládání žacího stroje. Nikdy nedovolte dětem stroj obsluhovat.

! Dbejte zvýšené opatrnosti v místech s omezenou viditelností (v blízkosti stromů, keřů, zdiva atd.).

2.4 POŽÁRNÍ BEZPEČNOST



Při používání tohoto žacího stroje je nutno dodržovat zásady a předpisy pro bezpečnost práce a požární ochranu vztahující se na práci s tímto druhem strojů.



Seznamte se také s bezpečnostními pokyny, uvedenými v návodech jiných výrobců (akumulátor, motor). Návody jsou součástí dodávky tohoto stroje.

! Pravidelně odstraňujte hořlavé látky (suchou trávu, listí atp.) z prostoru výfuku, motoru, akumulátoru a všude tam, kde by mohly přijít do styku s benzínem nebo olejem, následně se vznítit a tím způsobit požár stroje.

! Nechte motor žacího stroje vychladnout dříve, než jej odstavíte do uzavřeného prostoru.

! Věnujte zvýšenou opatrnost při práci s palivem, olejem a jinými hořlavinami. Jedná se o vysoce hořlavé látky, jejichž výpary jsou výbušné. Při této práci nekuřte.

! Nikdy neodšroubovávejte víčko nádrže a nedoplňujte palivo za chodu motoru, je-li motor teplý anebo je-li stroj v uzavřených prostorách.

! Zkontrolujte přívod paliva před použitím, nedolévejte benzin až k hrdlu nádrže. Teplota motoru, slunce a roztažnost paliva může vést k přetečení a následnému požáru.

! Palivo uchovávejte jen v nádobách (kanystrech) k tomu určených a schválených. Palivo nenechávejte v blízkosti zdrojů jiskření, otevřeného ohně, stálých plamenů, tepelných zdrojů a jiných zdrojů vznícení. Nikdy neskladujte palivo nebo stroj uvnitř budovy v blízkosti jakéhokoliv zdroje tepla.

! Věnujte zvýšenou opatrnost při obsluze akumulátoru. Plyn v akumulátoru je vysoce explozivní, proto v blízkosti akumulátoru nekuřte a nepoužívejte otevřený oheň, aby nedošlo k vážnému zranění.

2.5 NEBEZPEČNÉ OBLASTI STROJE – ZBYTKOVÁ RIZIKA

Žací stroj je konstruován tak, aby při jeho správné obsluze za bezvadného technického stavu neohrožoval obsluhujícího pracovníka a okolí. Přesto mohou během provozu, údržby a seřizování nastat situace, které jsou pro pracovníky zdrojem nebezpečí, pokud si jich nebudou vědomi a nebudou dodržovat bezpečnostní pokyny zde uvedené. Tato nebezpečí jsou tak zvaná zbytková rizika – jsou to rizika, která zůstávají, i když byla uvážena a zavedena všechna preventivní a ochranná opatření.

Zbytková rizika vyvstávají při obsluze, údržbě a opravách stroje. Proto musí každá osoba, která přijde pracovně do styku se strojem, tato rizika znát a musí dodržovat všechna doporučení k jejich minimalizaci.

ŽACÍ NOŽE

! Rotující žací nože jsou velmi ostré a při kontaktu s nimi hrozí nebezpečí vážného poranění končetin. Nepřibližujte proto ruce ani nohy pod kryt žacího ústrojí. Nikdy se nepřibližujte žádnou částí svého těla k rotujícím nebo pohybujícím se nožům. Nepokoušejte se rukama nebo nějakým provizorním prostředkem brzdit nebo zpomalovat pohybující se žací nože!

POHYBLIVÉ A HORKÉ ČÁSTI

! Při nastartovaném motoru jsou v činnosti části, které rotují a mohou způsobit vážná poranění částí těla. Při údržbě a seřizování částí stroje pod kapotou nebo pod zvednutým strojem proto dbejte zvýšené opatrnosti a nikdy se nepřibližujte žádnou částí těla k pohybujícím se částem. Údržbu a servis těchto částí navíc smí provádět pouze osoba, která dokonale zná principy pohybů těchto částí. Během provozu dochází k zahřívání částí stroje pod kapotou a při dotyku nechráněnou částí těla mohou způsobit vážné popáleniny. Před otevřením kapoty z důvodu údržby nebo servisu proto vždy nechejte stroj vychladnout a pro jistotu používejte ochranné rukavice.

MÍSTO OBSLUHY

! V místě obsluhy hrozí nebezpečí pádu z plošiny nebo uklouznutí vlivem nepozornosti. Při nastupování nebo vystupování ze stroje proto vždy buďte obezřetní. Dalším rizikem pro obsluhu je únava, stres nebo chybné jednání v důsledku pracovního přetížení, nedostatečného osvětlení sekané plochy nebo hluku při provozu. Během obsluhy stroje proto vždy používejte ochranu sluchu, nepřetěžujte se a dělejte přestávky.

PALIVOVÁ NÁDRŽ

! Palivo v nádrži je vysoce hořlavá látka, jejíž výpary jsou výbušné. Při práci s palivem nebo v blízkosti palivové nádrže (i zavřené) nikdy nekuřte, nepřibližujte se k ní s otevřeným ohněm ani s předměty, které produkují vysoké teploty.

3 PŘÍPRAVA PRO UVEDENÍ DO PROVOZU

Tato kapitola slouží především pro servisní pracovníky prodejce, kteří připravují stroj pro uživatele v rámci předprodejního servisu.

Pokud jste váš stroj obdrželi již sestavený a připravený k provozu, přejděte rovnou na kapitolu 4.

Pokud jste stroj vybalovali svépomocí, je nutno jej připravit k provozu dle pokynů této kapitoly. V případě, že si nejste jistí postupem nebo nemáte dostatečné vybavení, nářadí či zkušenosti, neváhejte kontaktovat prodejce stroje a požádejte jej o pomoc.

Všechny montážní práce doporučujeme provádět nejméně ve dvou osobách.

3.1 VYBALENÍ A KONTROLA DODÁVKY

Žací stroj je dodáván na dřevěné paletě v obalu z dřevěných desek. Stroj je zabalen v plastové folii. Části stroje, které bylo nutno z přepravních důvodů demontovat, jsou zabaleny v samostatném obalu.

Po dodání ihned zkontrolujte, zda není žací stroj poškozen. V případě poškození přizvěte dopravce. Nebude-li reklamace uplatněna včas, nelze případné nároky uplatnit.

Zkontrolujte, zda souhlasí Vámi objednaný typ stroje. V případě neshody stroj nevybalujte a rozpor ihned nahlaste dodavateli.

3.2 MANIPULACE S DODÁVKOU

Se zabalenou dodávkou manipulujte výhradně pomocí vysokozdvižného nebo paletového vozíku. Ližiny vozíku zasuňte do otvorů v paletě a stroj přesuňte na Vámi zvolené místo sestavení nebo skladování. Přepravujte vždy pouze dvě balení.

Minimální nosnost manipulačního zařízení: **450 kg**

Dřevěné latění není určeno ke zvedání pomocí jeřábu.

Používat manipulační zařízení mohou pouze osoby, které k tomu mají patřičné oprávnění a mají zkušenosti s jeho manipulací.

Vzhledem k velké hmotnosti zabaleného stroje doporučujeme provádět manipulaci nejméně ve dvou osobách.

3.3 SKLADOVÁNÍ PŘED VYBALENÍM

Nebudete-li stroj vybalovat a instalovat ihned po dodání, uskladněte jej za následujících podmínek:

- Stroj skladujte v originálním obalu v suchých prostorách, zabezpečených proti povětrnostním vlivům, které by mohly způsobit poničení obalů a zhoršení stavu.
- Dřevěný obal nepřevracejte na bok nebo dokonce spodní stranou vzhůru. Na obal nepokládejte předměty, ze kterých by mohlo docházet k úniku kapalin.
- Stroj nedemontujte z palety a nepřevracejte jej na bok nebo neopírejte v šikmé poloze.
- Na zabalený stroj nepodkládejte žádné jiné předměty nebo materiály.
- Pokud skladujete více zabalených strojů, smí být maximálně čtyři balení na sobě.

Doporučené vlastnosti místa skladování:

Teplota ..... od -10 °C do +35 °C

Vlhkost vzduchu ..... <80 % při 21 °C

Čistota vzduchu ..... Bezprašné prostředí

Ostatní ..... Suché skladovací prostory

3.4 VYBALENÍ

- Z obalu nejprve odstraňte zpevňující pásky a vyjměte všechny samostatně balené celky.
- Vhodným nástrojem (páčidlo, kladivo apod.) rozeberte dřevěná prkna a odstraňte všechny zpevňovací prvky a obalové materiály. Dbejte na to, abyste žádnou část stroje nebo celků nepoškodili.
- Odstraňte pásky zajišťující stroj k paletě.
- Vizuálně zkontrolujte stroj a samostatné celky, zda nedošlo během přepravy k jejich poškození. V případě jakéhokoliv poškození ihned kontaktujte dodavatele a nepokračujte v sestavení stroje.
- Dejte bokem všechny samostatně balené celky a vybalte je.

LIKVIDACE OBALOVÝCH MATERIÁLŮ

Po celkovém vybalení dbejte na správnou likvidaci obalových materiálů. Likvidaci provádějte dle příslušného zákona o odpadech platného ve vaší zemi.

Pokud si postupem likvidace nejste jistí, svěřte jej specializované firmě.

3.5 DOKUMENTACE KE STROJI

Ke stroji je dodána následující dokumentace:

- Balící list
- Návod k obsluze
- Návod k obsluze motoru
- Návod k akumulátoru
- Servisní knížka

3.6 PŘÍPRAVA PRO PROVOZ

3.6.1 MONTÁŽ DEMONTOVANÝCH A SAMOSTATNĚ BALENÝCH CELKŮ

Pružiny sedadla

Namontujte pružiny sedadla následovně:

3.6.1	■ Odklopte sedadlo. ■ Vyšroubujte šrouby, které přidržují dosedací pružiny pod konzolou. Pružiny pak namontujte tak, aby byly nad konzolou.

Nesedejte na sedadlo, pokud nejsou pružiny namontovány zpět do funkčního stavu! Hrozí kolize s částmi kapoty a jejich poničení.

Volant

Namontujte volant následovně:

3.6.2	■ Volantová tyč (1) je opatřena dvěma otvory, umožňující nastavit volant do dvou výškových poloh. Zajištění volantu v poloze je provedeno pomocí kolíku (2). ■ Z výroby je kolík připraven v otvoru volantu (3). Vyberte otvor na volantové tyči a naťukejte kolík skrz volant. K snazšímu naklepnutí kolíku lze využít vhodnou kovovou tyčinku (průměr 6 mm). ■ Nacvakněte krytku (4) volantu.

3.6.3 NASTAVENÍ SKLOPNÉHO RÁMU

Sklopný rám lze nastavit do libovolné polohy pomocí rychloupínacích páček. Sklopný rám nastavte následovně:


3.6.3

- Uvolněte rychloupínací páčky na obou stranách rámu (o 180°).
- Nastavte rám do požadované polohy a upnutím páček rám v této poloze zajistěte.

SKLOPNÝ RÁM NESLOUŽÍ JAKO OCHRANA OBSLUHY PŘED PŘEVRÁCENÍM STROJE!

Sklopný rám je vhodné mít při práci ve vzpřímené poloze jako ochranu před větvemi a keři.

3.6.4 ZAPOJENÍ AKUMULÁTORU

Zapojte akumulátor:


3.6.4

- Uvolněte čtvrt-otáčkový zácvak (1) přední kapoty a odklopte kryt akumulátoru (2).
- Uvolněte šrouby na pólových vývodech akumulátoru. Potom:
  - **Červený** vodič připojte na kladný (+) pól akumulátoru a zajistěte šroubem.
  - **Hnědý** vodič připojte na záporný (–) pól akumulátoru a zajistěte šroubem.

Opačné připojení vodičů, než je uvedeno výše, má za následek poškození stroje.
Při odpojování akumulátoru vždy jako první odpojte záporný (–) pól akumulátoru.

Po zapojení zkontrolujte kompletní stav akumulátoru podle návodu, který vypracoval jeho výrobce a který je součástí dokumentace stroje. Respektujte všechny pokyny v něm uvedené, především při nabíjení akumulátoru.

3.6.5 KONTROLA A DOPLNĚNÍ OLEJE MOTORU

Před kontrolou a doplněním oleje musí být stroj ustaven na vodorovném povrchu.

- Otevřete zadní kapotu (postup ➡ 4.2 (16) SYSTÉM OTEVÍRÁNÍ ZADNÍ KAPOTY a podle typu motoru najděte měrku oleje (umístění měrky ➡ návod výrobce motoru).
- Vyšroubujte měrku oleje, otřete ji dočista suchým hadrem, vložte zpět a zašroubujte. Potom ji znovu vyšroubujte a zkontrolujte hladinu oleje. Hladina oleje musí být mezi oběma značkami na měrce. Pokud není, doplňte motorový olej tak, aby dosahoval až k horní značce.
- Typ oleje je uveden ➡ 1.4 TECHNICKÉ PARAMETRY tohoto návodu nebo v návodu výrobce motoru.

3.6.6 KONTROLA HYDRAULICKÉHO OKRUHU

Kontrola hladiny oleje v hydraulickém okruhu

Před kontrolou a doplněním oleje musí být stroj ustaven na vodorovném povrchu.

Hydraulický obvod stroje je naplněn předepsaným olejem a odvzdušněn ve výrobním závodě. Při transportu stroje však může dojít k poklesu hladiny oleje v nádržce a před uvedením stroje do provozu je vhodné zkontrolovat hladinu oleje. Nádržka je umístěna v zadní části stroje, pod zadní kapotou.

 3.6.6	▪ Otevřete zadní kapotu (postup ➡ 4.2 (16) SYSTÉM OTEVÍRÁNÍ ZADNÍ KAPOTY. ▪ Zkontrolujte, zda je hladina oleje mezi ryskami (3) na těle nádržky (1). ▪ V případě potřeby vyšroubujte uzávěr (2) a doplňte potřebné množství předepsaného oleje (➡ 1.4 TECHNICKÉ PARAMETRY). ▪ Po kontrole nebo doplnění vždy otřete okolí uzávěru nádrže i uzávěr do sucha.

Odvzdušnění hydraulického okruhu

Úplného odvzdušnění hydraulického systému je dosaženo jízdou stroje během prvních hodin provozu. Doporučujeme stroj zaběhnout mírným zatížením po dobu 1–2 hod. V případě, že se během prvotního záběhu změní charakter zvuku hydropohonu, může být zavzdušněna přední náprava. V takovém případě kontaktujte nejbližší servis.

Odvzdušnění přední nápravy se provádí za běhu stroje a rotaci kol a vyžaduje speciální zařízení, které není pro běžné uživatele dostupné. Vzhledem k náročnosti a nebezpečnosti musí odvzdušnění provést servis.

Kontrola těsnosti hydraulického okruhu

Vizuálně zkontrolujte hydraulické rozvody, zejména v místě připojení armatur k nápravám, zda nedochází k úniku oleje. Při zjištění netěsností informujte vašeho prodejce nebo servis.

3.6.7 KONTROLA TLAKU VZDUCHU PNEUMATIK

Pneumatiky jsou bezdušové a vybavené automobilovým ventilkem. Dohustit je lze kompresorem nebo běžnou ruční pumpičkou.

Tlak pneumatik ➡ 1.4 TECHNICKÉ PARAMETRY.

Změna tlaku v pneumatikách muže zapříčinit horší ovladatelnost a trakci stroje. Mění se také výška sečení, proto tlak pneumatik kontrolujte pravidelně.

Nepřekračujte maximální tlak uvedený na aktuálně použitých pneumatikách.

3.6.8 NAPLNĚNÍ NÁDRŽE PALIVEM

Žací stroj je z bezpečnostních důvodů transportován bez paliva a před prvním nastartováním je nutno palivo doplnit.

Palivová nádrž je umístěna pod přední kapotou. Uzávěr nádrže je vysunut z kapoty ven a pro kontrolu a plnění paliva tak není potřeba přední kapotu otevírat.

Používejte jen palivo, předepsané v návodu k obsluze motoru. Závady způsobené nesprávným palivem nejsou kryté zárukou.

Palivo doplňujte pouze při zastaveném a studeném motoru. Plňte nádrž v dobře větraném prostoru.

Při manipulaci s palivem nejezte, nekuřte a nepoužívejte otevřený oheň.

Pro plnění používejte nálevku určenou pro doplňování paliva.

Respektujte maximální povolené naplnění nádrže, tj. hladina paliva je ve spodní úrovni nalévacího hrdla. Nikdy neplňte nádrž nad tuto maximální hladinu.

Dbejte na to, aby při plnění nedocházelo k rozlévání paliva. Rozlité palivo se může velice snadno vznítit.

Pokud se palivo rozlije, řádně jej utřete až do sucha.

Palivo vždy skladujte mimo dosah dětí.

Stroj nikdy nestartujte bez zašroubovaného uzávěru nádrže.

Při delší odstávce stroje použijte 100oktanový benzín pro zajištění delší životnosti palivového systému.

Postup plnění:

- Otevřete uzávěr nádrže. Otvírejte jej pomalu, protože v nádrži může být přetlak benzinových výparů.
- Do plnícího otvoru vložte nálevku a začněte doplňovat palivo z kanystru. Hladina paliva v žádném případě nesmí přesáhnout spodní úroveň nalévacího hrdla.
- Po naplnění nádrže vždy otřete okolí uzávěru i samotný uzávěr do sucha.

3.6.9 MONTÁŽ OLEJOVÉHO CHLADIČE (VOLITELNÉ VYBAVENÍ)

! Olejový chladič je nutno namontovat odborně, proto doporučujeme vyhledat autorizovaný servis nebo nejbližšího prodejce.

- Demontujte deflektor na zadní převodovce.
- Otevřete kapotu motoru.
- Na vnější levý kryt motoru namontujte chladič pomocí přidaných šroubů a matic.
- Odmontujte hadici by-passu na levé straně převodovky. Otvory zacpěte proti oleji a nečistotám.
- Prostrčte hadice chladiče skrz komoru motoru.
- Připojte hadice místo hadice by-passu. Přední hadice přímo nahoru, zadní hadice jde pod hydraulickou trubkou. Dbejte na správné vyvázání hadic od pohyblivých částí.
- Přimontujte hadice na chladič pomoc redukcí, těsnících podložek a průtokových šroubů.
- Rozpojte elektrický svazek od motoru a vložte do něj svazek chladiče. Ukostřete černý kabel chladiče k motoru.
- Elektroinstalaci chladiče upevněte k hadicím.
- Nastartujte stroj a doplňujte hydraulický olej do nádržky.
- Vraťte všechny kryty na původní místo.

4 OVLÁDACÍ A SIGNALIZAČNÍ PRVKY STROJE

4.1 OVLÁDACÍ A SIGNALIZAČNÍ PRVKY – PŘEHLED

Před zahájením provozu stroje je nutné se seznámit se všemi prvky a pochopit jejich funkci nebo význam.



4.1

(1) Informační displej
(2) Spínač žacího ústrojí
(3) Brzdový pedál
(4) Parkovací brzda
(5) Pedál uzávěrky diferenciálu
(6) Sytič
(7) Páka nastavení výšky žacího ústrojí
(8) Koule na volantu
(9) Rychloupínací páčky sklopného rámu
(10) Spínací skříňka na klíček
(11) Pedál pojezdu vpřed
(12) Páka ovládání otáček motoru
(13) Tempomat
(14) Páka pojezdu vpřed/vzad
(15) Spínač chodu žacího ústroji při couvání
(16) Systém zajištění zadní kapoty
(17) Páka By-passu

4.2 OVLÁDACÍ A SIGNALIZAČNÍ PRVKY – POPIS A FUNKCE

(1) INFORMAČNÍ DISPLEJ

Informační displej obsahuje kontrolky, které slouží k signalizaci stavu hlavních funkcí stroje a k zobrazení základních informací:



	**VÝSTRAŽNÝ TROJÚHELNÍK** Svítí v případě nesplnění podmínek startu současně se symbolem nesplněné podmínky.
	**PARKOVACÍ A PROVOZNÍ BRZDA** Svítí: Při sešlápnutí pedálu brzdy nebo při zajištění parkovací brzdy Bliká a současně svítí výstražný trojúhelník: nesplnění podmínky startu (sešlápněte pedál brzdy) Bliká a současně svítí výstražný trojúhelník za jízdy: POZOR: Sešlápnutí brzdy za jízdy dlouhodobě nepoužívejte, hrozí přehřátí pohonného ústrojí.
	**KONTROLKA NEUTRÁLU** Bliká a současně svítí výstražný trojúhelník: Není splněna podmínka startu (uvolněte pedál pojezdu)
	**PŘÍTOMNOST OBSLUHY** Svítí: Není přítomna obsluha Bliká a současně svítí výstražný trojúhelník: Není splněna podmínka startu (posaďte se na sedadlo)
	**ŽACÍ ÚSTROJÍ** Svítí: žací ústrojí je spuštěno Bliká a současně svítí výstražný trojúhelník: Nesplnění podmínky startu (vypněte žací ústrojí) Bliká po vypnutí žacího ústrojí: doběh žacího ústrojí
	**DOBÍJENÍ AKUMULÁTORU*** Číselná hodnota zobrazuje aktuální napětí na akumulátoru. Prázdný piktogram: Akumulátor je OK (12,6-14 V) a je správně dobíjen Modrá barva: Napětí akumulátoru je nad 14 V, pokud svítí dlouhodobě při práci stroje, zkontrolujte dobíjecí soustavu motoru Červená barva: Nízké napětí akumulátoru (do 12,6 V), zkontrolujte dobíjecí soustavu motoru
	**POČÍTADLO MOTOHODIN**** Zobrazuje celkový počet motohodin.
	**OTÁČKY MOTORU** [ot/min]*** Po nastartování stroje se otáčky motoru zobrazují po dobu cca 10 sec
	**SERVIS / NOUZOVÝ REŽIM** Stroj vyžaduje servisní zásah
	**KONTROLKA OSVĚTLENÍ** Rozsvítí se, pokud zapnete osvětlení stroje.

	**TLAK OLEJE MOTORU** Rozsvítí se červeně, pokud poklesne tlak oleje motoru. Zkontrolujte stav naplnění motorového oleje a v případě potřeby olej doplňte.

* = V případě, že po nastartování motoru a chodu stroje v maximálních otáčkách bez spuštěného žacího ústrojí a rozsvícených světel nedojde po cca 1 minutě provozu ke zhasnutí červené kontrolky, případně rozsvícení modré, jedná se o poruchu v obvodu dobíjení a je nutné vyhledat odborný servis.

** = Manipulace s počítadlem motohodin (snímacím kabelem na svíčce) znamená ztrátu záruky



POZOR:
V případě, že z jakéhokoliv důvodu není připojen kabel snímání otáček motoru (na svíčce motoru), motor po 30 sekundách zhasne a celý display začne přerušovaně blikat. V tomto případě je možné využít funkci nouzového dojezdu.

(2) SPÍNAČ ŽACÍHO ÚSTROJÍ

Slouží k zapnutí nebo vypnutí žacího ústrojí.



Stlačením části spínače se symbolem se spustí žací ústrojí.
Stlačením části spínače bez symbolu se žací ústrojí vypne.



POZOR: Pokud je žací ústrojí zapnuto, nelze startovat motor.



POZOR: Nože žacího ústrojí se po vypnutí nezastaví ihned, ale setrvačností se ještě chvíli dotáčejí.

(3) BRZDOVÝ PEDÁL

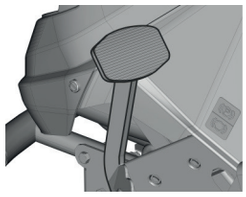

Brzdový pedál je umístěn na levé straně podlahy.

Pedál slouží k rychlému zabrzdění, aktivaci/deaktivaci parkovací brzdy nebo vypnutí tempomatu.

Pedál se také používá při startování stroje – nastartovat je možné pouze při sešlápnutém pedálu brzdy.

(4) PARKOVACÍ BRZDA

Parkovací brzda slouží k zajištění stroje proti pohybu během parkování.

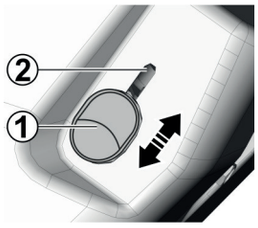

Zabrzdění:

Sešlápněte brzdový pedál, přesuňte parkovací brzdu nahoru do polohy (2) a pedál uvolněte.

Odbrzdění:

Sešlápněte brzdový pedál. Brzda se automaticky uvolní a sjede dolů do polohy (1).

(5) PEDÁL UZÁVĚRKY DIFERENCIÁLU

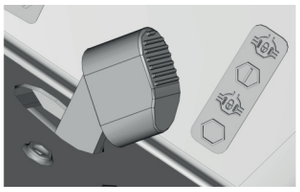

Sešlápnutím pedálu dolů dojde k zařazení uzávěrky.

Uvolněním pedálu se uzávěrka automaticky vyřadí z činnosti.

! Uzávěrku používejte pouze při jízdě přímo vpřed a pouze v nutnosti (prokluz). Nikdy nepoužívejte uzávěrku diferenciálu při změně směru jízdy. V opačném případě hrozí vážná porucha převodovky!

Při sešlápnutí pedálu dojde k aktivaci uzávěrky až po okamžiku, kdy se pootočí poloosy (zmenší se síla na pedál).

(6) SYTIČ

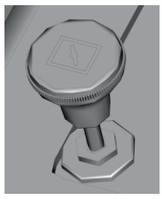

Sytič pomáhá při startu studeného motoru.

Aktivuje se vytažením nahoru a deaktivuje stlačením dolů.

i Motory Kawasaki vyžadují vytažení sytiče při každém startu motoru.

(7) PÁKA NASTAVENÍ VÝŠKY ŽACÍHO ÚSTROJÍ

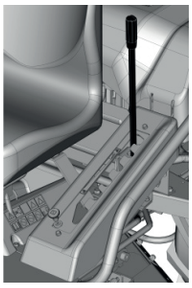

Páka slouží k nastavení výšky žacího ústrojí od země.

Páka má 5 pracovních poloh (50–100 mm).

Dále má 1 transportní polohu, která je 120 mm nad zemí.

POZOR: Při nastavení páky do transportní polohy nelze spustit pohon žacího ústrojí, v této poloze je zabudován bezpečnostní spínač.

(8) KOULE NA VOLANTU



Slouží pro lepší manipulaci s volantem a tím umožňuje bezpečnější ovládání stroje nejen v členitém terénu.

(9) RYCHLOUPÍNACÍ PÁČKY SKLOPNÉHO RÁMU



Rychloupínací páčky slouží k snadnému a rychlému nastavení sklopného rámu do požadované polohy (➡ 3.6.3 NASTAVENÍ SKLOPNÉHO RÁMU).

(10) SPÍNACÍ SKŘÍNKA NA KLÍČEK

	Symbol	Funkce	Zkratka *
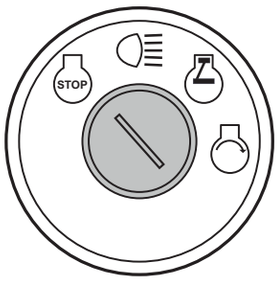		Zapalování je vypnuto, motor neběží. Pokud motor běží, otočením zapalovacího klíče do této polohy dojde k vypnutí motoru.	STOP
		Zapnutí světel vpředu na kapotě. Přepnutím do této polohy se rozsvítí osvětlení.	SVĚTLA
		Zapalování je zapnuto. Světla jsou vypnutá.	ON
		Nastartování motoru. Jakmile motor nastartuje, klíček uvolněte. Klíček se vrátí automaticky do polohy ON.	START

* Tyto zkratky jsou používány jako náhrada symbolů v tomto návodu.

(11) PEDÁL POJEZDU VPŘED



Pedál je umístěn na pravé straně podlahy. Sešlápnutím se stroj rozjede vpřed Čím více sešlápnete pedál směrem k podlaze, tím vyšší je rychlost stroje a naopak. Po uvolnění se pedál automaticky vrátí do neutrální polohy a stroj se zastaví.

POZOR: Je zakázáno používat pojezdový pedál při sešlápnuté brzdě.

(12) PÁKA OVLÁDÁNÍ OTÁČEK MOTORU

Pomocí této páky ovládáte otáčky motoru. Páka má následující polohy:

	Symbol	Funkce	Zkratka *
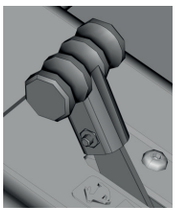		Maximální otáčky motoru	MAX
		Minimální otáčky motoru (volnoběh)	MIN

* Tyto zkratky jsou používány jako náhrada symbolů v tomto návodu.

POZOR: Při práci musí být vždy otáčky motoru na MAX.

(13) TEMPOMAT

Tempomat udržuje nastavenou rychlost po uvolnění pedálu pojezdu při dlouhých a přímých jízdách.

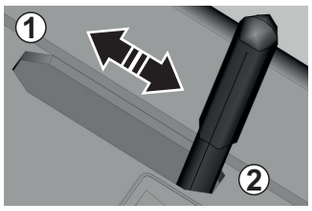

Zapnutí tempomatu:

- nastavte rychlost jízdy sešlápnutím pedálu pojezdu vpřed nebo pákou pojezdu vpřed
- přesuňte páku tempomatu vpřed z polohy (1) do polohy (2)
- uvolněte nohu z pedálu pojezdu nebo ruku z páky pojezdu

Vypnutí tempomatu je možné čtyřmi způsoby:

- přesunutím páky tempomatu vzad do polohy (1)
- sešlápnutím pedálu pojezdu
- posunem páky pojezdu vpřed
- sešlápnutím brzdového pedálu

Nevypínejte tempomat ve vysoké rychlosti!

(14) PÁKA POJEZDU VPŘED/VZAD

Ovládá pohon kol a reguluje rychlost stroje ve směru jízdy vpřed a vzad.

	Symbol	Funkce	Zkratka *
	**F**	Větší posun páky směrem vpřed odpovídá vyšší rychlosti a naopak.	F
	N	Neutrál – stroj stojí	N
	R	Větší posun páky směrem vzad odpovídá vyšší rychlosti a naopak.	R

* Tyto zkratky jsou používány jako náhrada symbolů v tomto návodu.

(15) ODBLOKOVÁNÍ ŽACÍHO ÚSTROJI PŘI COUVÁNÍ

Funkce slouží k běhu žacího ústrojí při couvání.

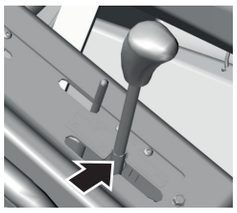

Jakmile se rozjedete se strojem vzad (couvání), automaticky se odpojí žací ústrojí a nože přestanou sekat trávu. Stisknutím tohoto spínače pomocí páky pojezdu žací ústrojí opět spustíte a můžete pokračovat v sekání i během couvání.

Spínač musíte stisknout:

- při spuštěném žacím ústrojí bezprostředně před přesunutím páky pojezdu vzad do polohy R (asi 5 s)
- ihned po automatickém odpojení žacího ústrojí, než se zastaví otáčení nožů (asi 5 s)

Jakmile změníte směr jízdy z pojezdu vzad R do polohy N nebo F, funkce automatického odpojení žacího ústrojí se opět aktivuje.

! POZOR: Časté odpojování žacího ústrojí vede k rychlému opotřebení elektromagnetické spojky a snížení její životnosti.

(16) SYSTÉM OTEVÍRÁNÍ ZADNÍ KAPOTY

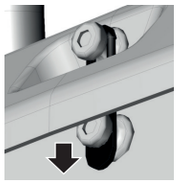

Otevírání zadní kapoty je velice snadné – stačí zatáhnout za spodní jazýček gumové spony, převléknout ji z čepu na rámu a otevřít zadní kapotu.

(17) PÁKA BY-PASSU

Páka by-passu slouží k vyřazení převodu pro pohon zadních kol pro tlačení nebo tažení stroje bez použití motoru. Páka je umístěna na zadní desce stroje. Má tyto polohy:

	Poloha	**Pohon zadních kol**	**Použití**
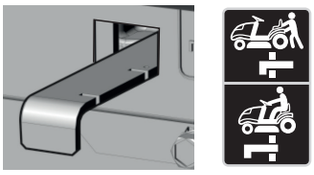	0 (zasunuto)	VYPNUT	Při tlačení stroje, motor je v klidu
	1 (vysunuto)	ZAPNUT	Za jízdy, motor je v chodu

POZOR:

Žací stroj tlačte jen na vodorovných plochách – při tlačení stroje na šikmých plochách hrozí vážné nebezpečí nekontrolovaného sjetí dolů!

Žací stroj netlačte velkou rychlostí, u pohonu 4x4 stále dochází k přenosu energie do pojezdového mechanismu!

4.3 PRVKY PRO OSOBNÍ POTŘEBU OBSLUHY

4.3.1 ÚLOŽNÝ PROSTOR

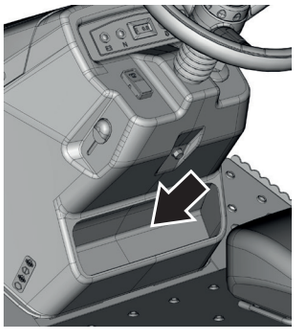

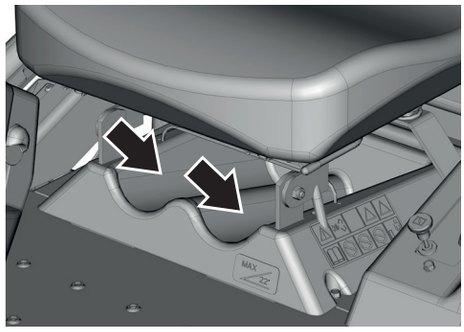

Pracovní prostor obsluhy je vybaven prvky, které přispívají k pohodlné obsluze:

- Přihrádka na osobní věci (doklady, klíče, mobil atd.) pod volantem
- Držáky PET lahví pod sedadlem

4.3.2 NASTAVENÍ SEDADLA

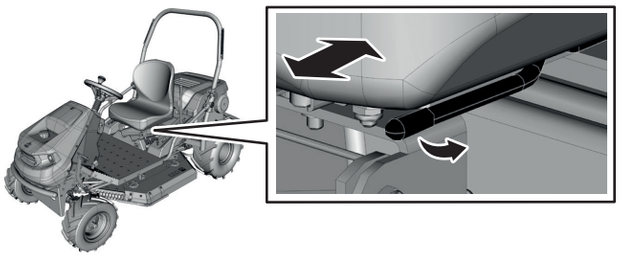

K pohodlí obsluhy při ovládání stroje lze upravit polohu sedadla jeho posunutím vpřed nebo vzad. K nastavení slouží páčka na levé dolní straně sedadla.

- sedněte si na sedadlo
- zatáhněte za páčku směrem vlevo a držte ji v této poloze
- posuňte sedadlo vpřed nebo vzad a uvolněte páčku

4.3.3 NASTAVENÍ VOLANTU

K pohodlí obsluhy při ovládání stroje lze upravit výškovou polohu volantu. Postup je popsán v ➡ 3.6.1 MONTÁŽ DEMONTOVANÝCH A SAMOSTATNĚ BALENÝCH CELKŮ.

5 OBSLUHA STROJE

5.1 KONTROLY PŘED JÍZDOU

Před první i před každou další jízdou vždy zkontrolujte následující:

MOTOROVÝ OLEJ

Zkontrolujte hladinu oleje v motoru a v případě potřeby jej doplňte (➡ 3.6.4 KONTROLA A DOPLNĚNÍ OLEJE MOTORU)

HYDRAULICKÝ OKRUH

Zkontrolujte stav a těsnost hydraulických rozvodů, hladinu oleje v okruhu (➡ 3.6.5 KONTROLA HYDRAULICKÉHO OKRUHU)

PNEUMATIKY

Zkontrolujte stav a nahuštění pneumatik (➡ 3.6.6 KONTROLA TLAKU VZDUCHU PNEUMATIK)

PALIVO

Zkontrolujte hladinu paliva (➡ 3.6.7 NAPLNĚNÍ NÁDRŽE PALIVEM)

BY-PASS

Zkontrolujte, zda je páka by-passu v poloze 1 (➡ 4.2 (17))

ELEKTRICKÉ KABELY

Vizuálně zkontrolujte stav elektrických kabelů, zejména přívodních elektrických kabelů akumulátoru. Poškozené kabely nechte vyměnit odborníkem.

ŠROUBOVÉ SPOJE

Ručně kontrolujte pevné dotažení všech matic, čepů a šroubů, zejména upevňovacích šroubů žacích nožů, aby se stroj nacházel vždy v bezpečném provozním stavu. Opotřebované nebo poškozené díly z bezpečnostních důvodů vždy okamžitě vyměňte.

SPÍNAČ POD SEDADLEM

Pokud otočíte klíčkem do polohy ON a přitom nesedíte na sedadle, MUSÍ se zobrazit příslušný symbol (➡ 4.2 (1) INFORMAČNÍ DISPLEJ).

BRZDY

Zkontrolujte správnou funkci brzd:

- Aktivujte parkovací brzdu.
- Páku By-passu přesuňte do polohy 0.
- Pokuste se ručně posunout stroj dopředu. Pokud se zadní kola protáčejí, je nutný servis brzd. Dotáhněte napínací šroub na bowdenu brzdy, nebo vyhledejte autorizovaný servis, který je seřídí.

FILTRY

Zkontrolujte stav vzduchového filtru (➡ návod výrobce motoru)

5.2 NASTARTOVÁNÍ MOTORU

5.2.1 PODMÍNKY PRO NASTARTOVÁNÍ

Motor žacího stroje lze nastartovat pouze za splnění těchto podmínek:

- Obsluha musí sedět na sedadle.
- Spínač žacího ústrojí je v poloze vypnuto.
- Musí být sešlápnut pedál brzdy nebo aktivována parkovací brzda
- Páka pojezdu musí být v poloze N.

5.2.2 NASTARTOVÁNÍ

Po splnění podmínek nastartujte motor následovně:

- Páku plynu nastavte do polohy MAX.
- Vytáhněte sytič.
- Otočte klíčkem do polohy SVĚTLA a vyčkejte **minimálně 1 sekundu**. Po tuto dobu probíhá diagnostika elektronického systému stroje.
- Nastartujte otočením klíčku do polohy START. Jakmile motor nastartuje, pusťte klíček zapalování. Ten se automaticky vrátí do polohy ON.

Doba startování nesmí překročit 5 sekund, jinak hrozí poškození spínače. Pokud se vám nepodaří nastartovat, před dalším pokusem o nastartování 10 sekund počkejte.

Nikdy nepoužívejte ke startování vnější pevné startovací zdroje. Může dojít k poškození elektroinstalace. Připojení akumulátoru 12 V s vyšší kapacitou je možné.

- Zasuňte sytič.
- Páku plynu pomalu přesuňte do polohy MIN.

Před zapnutím žacího ústrojí nechejte motor pár minut běžet.

Nikdy nenechávejte nastartovaný motor v uzavřeném nebo špatně větraném prostoru. Výfukové plyny obsahují zdraví škodlivé látky.

Ruce, nohy a volný oděv držte z dosahu pohyblivých součástí a výfuku.

5.2.3 OPUŠTĚNÍ STROJE PŘI SPUŠTĚNÉM MOTORU

Pokud si přejete nebo potřebujete na nějakou chvíli opustit stroj (např. za účelem odstranění překážek apod.) a máte v úmyslu následně pokračovat v práci, je možné sesednout a ponechat motor nastartovaný. Šetří se tím baterie stroje.

Podmínky pro sesednutí ze stroje se spuštěným motorem:

- Žací ústrojí je vypnuto.
- Páka pojezdu je v poloze N a parkovací brzda je zajištěna.

5.2.4 SYSTÉM NOUZOVÉHO DOJEZDU

Stroj je vybaven speciálním systémem nouzového dojezdu, který umožňuje nouzové nastartování a dojezd stroje v případě, že stroj z důvodu nějaké poruchy v elektroinstalaci stroje není možné nastartovat normálním způsobem.

Aktivace systému nouzového dojezdu:

- Sedněte na sedačku.
- Sešlápněte pedál brzdy.
- Klíček ve spínací skříňce nastavte do polohy ON.
- 5× přitlačte pojezdovou páku v poloze N k sobě na senzor couvání se sečením.

Následně je možné nastartovat stroj a nouzově dojet na místo odvozu do servisní dílny.

POZOR: Ve stavu nouzového dojezdu není možné spustit žací ústrojí.

5.3 VYPNUTÍ MOTORU

- Páku plynu přesuňte do polohy MIN.
- Pokud je zapnuto žací ústrojí, vypněte jej.
- Vypněte motor otočením klíčku do polohy STOP a vyjměte klíček ze spínače.

Nikdy nezastavujte motor pouhým sesednutím ze sedadla. Ponechání klíčku ve spínači v poloze ON může způsobit závadu na elektroinstalaci stroje.

Před vypnutím motoru vždy snižte otáčky na pomalý chod pro případ samozápalu. Nedodržení může mít za následek poškození motoru a výfuku.

Po vypnutí motoru vždy vyjměte klíček ze spínače. Předejdete tím nežádoucímu nastartování stroje nepověřenou osobou nebo dětmi.

Nikdy neodpojujte kabely akumulátoru za chodu motoru. Může dojít k poruše regulátoru motoru.

Je-li motor přehřátý, nechte jej chvíli běžet při minimálních otáčkách.

5.4 POJEZD SE STROJEM

5.4.1 POJEZD VPŘED/VZAD

Pravidla pro pojezd se strojem

- Parkovací brzda musí být odbrzděna, tj. musí být v dolní poloze. Pokud aktivujete pojezd a parkovací brzda je zabrzděná, nebo pokud je aktivován pojezd a současně sešlápnete i pedál brzdy, zobrazí se výstražný trojúhelník a symbol brzdy na displeji. Tato signalizace slouží jako ochrana hydraulického pojezdu a brzd před poškozením.
- Páka by-passu musí být nastavena do polohy pro pojezd.
- Při přejíždění na místo sečení musí být žací ústrojí vypnuto a zvednuto do nejvyšší (transportní) polohy. V této poloze lze se strojem pojíždět bez rizika nárazu žacího ústrojí do vyšší překážky.

POZOR: Při přejíždění překážek s výškou větší než 10 cm (obrubníky apod.) musíte používat nájezdy, aby nedošlo k poškození žacího ústrojí a jiných částí stroje.

- Vyvarujte se tvrdým nárazům předních kol do pevných překážek, může dojít k poškození přední nápravy, zejména při vysoké rychlosti stroje.

ROZJETÍ

- Páku plynu nastavte na požadované otáčky.
- Pomalu sešlapujte pedál pojezdu vpřed dle požadované rychlosti.

  NEBO
- Pomalu posunujte páku pojezdu do požadovaného směru jízdy, tj. při jízdě vpřed do polohy F, při jízdě vzad do polohy R.

ZPOMALENÍ / ZRYCHLENÍ

- Chcete-li zpomalit rychlost pojezdu, přesuňte pojezdovou páku opačným směrem, než je směr jízdy. Při pojezdu vpřed lze zpomalit i uvolňováním pedálu pojezdu.
- Pro zvýšení rychlosti pojezdu přesuňte páku pojezdu ve směru jízdy. Při pojezdu vpřed lze zrychlit i plynulým sešlápnutím pedálu pojezdu.



POZOR: Při rychlém sešlápnutí pedálu/posunutí páky pojezdu hrozí nebezpečí úrazu!

ZMĚNA SMĚRU JÍZDY VPŘED/VZAD

- Před změnou směru jízdy **vždy nejprve zcela zastavte stroj** uvolněním pedálu pojezdu nebo přesunutím páky pojezdu do polohy N.



Pokud před změnou směru nejprve nezastavíte stroj, hrozí porucha pojezdového ústrojí.
Nikdy nepoužívejte pedál/páku pojezdu a pedál brzdy současně – hrozí porucha převodovky.

- Pro změnu jízdy ze směru vpřed na směr vzad přesuňte páku pojezdu do polohy R
- Pro změnu jízdy ze směru vzad na směr vpřed přesuňte páku pojezdu do polohy F



Jízda vzad se zapnutým žacím ústrojím ➡ 4.2 (15) nebo ➡ 5.5.4 SEKÁNÍ TRÁVY PŘI JÍZDĚ VZAD.

5.4.2 ZASTAVENÍ POJEZDU

Pojezd stroje vpřed/vzad zastavíte pozvolným přesunutím páky pojezdu do polohy N nebo uvolněním pedálu pojezdu (pouze při jízdě vpřed) a následným sešlápnutím pedálu brzdy.



Pokud máte aktivní tempomat a sešlápnete pedál brzdy, páka pojezdu se automaticky přesune do polohy N.

Zabrzdění

- Sešlápněte brzdový pedál a přesuňte parkovací brzdu nahoru. Uvolněte pedál brzdy.

ODBRZDĚNÍ

- Sešlápněte brzdový pedál. Parkovací brzda se automaticky uvolní a přesune dolů.



Chcete-li zastavit stroj, ale nevypínat chod motoru ➡ 5.2.3 OPUŠTĚNÍ STROJE PŘI SPUŠTĚNÉM MOTORU.

5.4.3 TEMPOMAT

Při sečení rozsáhlých travnatých ploch, které vyžadují dlouhou a přímou jízdu vpřed vám může značně usnadnit a zpříjemnit práci funkce tempomatu. Tempomat udržuje nastavenou rychlost jízdy bez nutnosti používání páky/pedálu pojezdu.

ZAPNUTÍ TEMPOMATU

- Nastavte rychlost pojezdu sešlápnutím pedálu pojezdu vpřed.
- Páku tempomatu přesuňte vpřed.
- Uvolněte nohu z pedálu pojezdu.

VYPNUTÍ TEMPOMATU

- Přesuňte páku tempomatu vzad

NEBO

- Sešlápněte pedál pojezdu

NEBO

- Sešlápněte brzdový pedál

NEBO

- Přesuňte páku pojezdu dopředu.

! Tempomat nereaguje na překážky nebo na změněné vlastnosti půdy. Pokud se blíží překážka, kterou nelze s nastavenou rychlostí jízdy objet, je nutné tempomat vypnout.

5.4.4 JÍZDA NA SVAHU

Tento žací stroj smí pracovat na svazích do sklonu až **22° (40 %)**. Při jízdě na jakémkoliv svahu do uvedených hodnot sklonu je vždy potřeba zvláštní opatrnosti a soustředění. Pamatujte si, že neexistuje žádný bezpečný svah.

Při práci ve svahu dodržujte následující zásady:

- Ve svahu se vždy rozjíždějte plynule a používejte nižší rychlost pojezdu. Zrychlujte a zpomalujte plynule a klidně. Stejně tak i řiďte.
- Brzděte plynule.
- Nejezděte napříč svahu. Jezděte pouze kolmo na vrstevnice, tj. nahoru a dolů.
- Ve směru vrstevnice je povoleno jet pouze při otáčení stroje. Při otáčení vždy snižte rychlost pojezdu a dbejte na to, abyste výše položeným kolem nenajížděli na vyvýšenou překážku (kámen, kořen stromu a podobně).
- Ze svahu a přes překážky jezděte pomaleji. Zvláštní opatrnost věnujte při zatáčení.
- Při zastavení stroje ve svahu vždy používejte parkovací brzdu.

5.4.5 TLAČENÍ / TAŽENÍ STROJE

- Chcete-li nenastartovaný stroj tlačit nebo táhnout, zasuňte páku By-passu (➡ 4.2 (17) PÁKA BY-PASSU) dovnitř (poloha 0).

! POZOR: Žací stroj tlačte jen na vodorovných plochách – při tlačení stroje na šikmých plochách hrozí vážné nebezpečí nekontrolovaného sjetí dolů!

Táhněte nebo tlačte stroj vždy pomalou rychlostí abyste nepoškodili pojezdový mechanismus.

- Po odtlačení/odtažení stroje vysuňte páku By-passu ven (poloha 1). Nyní lze se strojem pojíždět obvyklým způsobem.

5.5 ZAPNUTÍ A VYPNUTÍ ŽACÍHO ÚSTROJÍ

5.5.1 NASTAVENÍ VÝŠKY ŽACÍHO ÚSTROJÍ PRO SEČENÍ

Páka nastavení výšky žacího ústrojí má 5 pracovních poloh. Každá poloha posune žací ústrojí o cca 12,5 mm výše nebo níže. Polohu lze zvolit před zahájením sečení i během sečení.

- Chcete-li nastavit žací ústrojí výš od země (tráva zůstane vyšší), přesuňte páku do vyšších poloh.
- Chcete-li nastavit žací ústrojí blíže zemi (tráva zůstane nižší), přesuňte páku do nižších poloh.

5.5.2 ZAPNUTÍ ŽACÍHO ÚSTROJÍ

Podmínky pro zapnutí žacího ústrojí

- Obsluha sedí na sedadle.
- Páka zvedání žacího ústrojí není v transportní poloze.

Zapnutí

- Páku plynu přesuňte do střední polohy.
- Nastavte výšku žacího ústrojí.
- Stlačte část spínače žacího ústrojí se symbolem. Spustí se žací ústrojí. Na informačním panelu se rozsvítí kontrolka žacího ústrojí.
- Páku plynu přesuňte do polohy MAX.

Vypnutí

- Páku plynu přesuňte do polohy MIN.
- Stlačte část spínače bez symbolu. Žací ústrojí se vypne.

! Pokud sesednete ze sedadla, zastaví se automaticky motor a tím také otáčení žacích nožů.
Nikdy ale nevypínejte žací ústrojí jen sesednutím ze sedadla. Pokud nepřepnete klíček zapalování z polohy ON do polohy STOP, je část elektroinstalace stále pod napětím a může dojít k její závadě.
POZOR: Nože se pár sekund otáčejí i po vypnutí žacího ustrojí.

5.5.3 RYCHLOST POJEZDU A SEČENÍ TRÁVY

Aby byl výsledek sečení co nejlepší, je nutno přizpůsobit rychlost jízdy podmínkám sečené plochy:

- Obecně platí, že čím vlhčí, vyšší a hustší je tráva, tím nižší rychlost pojezdu by měla být použita. Při příliš velké rychlosti stroje nebo při velkém zatížení klesají otáčky nožů, zhoršuje se kvalita sečení. Vždy nastavte maximální otáčky motoru.
- Jestliže je tráva velmi vysoká, je nutno sekat dvakrát i vícekrát. Poprvé sekejte se žacím ústrojím v nejvyšší poloze, u druhého sečení nastavte žací ústrojí na požadovanou výšku.
- Způsob jízdy zvolte podle tvaru pozemku a vlastní zkušenosti.

Doporučené rychlosti pojezdu stroje dle podmínek

Stav porostu	Doporučená rychlost
Vysoký, hustý a mokrý	2 km/hod
Průměrné podmínky	3 – 5 km/hod
Nízký, suchý porost	< 5 km/hod
Přejíždění bez zapnutého žacího ústrojí	< 8 km/hod

5.5.4 SEKÁNÍ TRÁVY PŘI JÍZDĚ VZAD

Jakmile se rozjedete se strojem vzad (couvání), automaticky se odpojí žací ústrojí a nože přestanou sekat trávu. Nejedná se o závadu, ale o bezpečnostní funkci.

V případě úmyslné a kontrolované jízdy vzad se spuštěným žacím ústrojím je možné tuto bezpečnostní funkci vyřadit stlačením spínače pro couvání se sečením (➡ 4.2 (15)). Stisknutím tohoto spínače pomocí páky pojezdu připojíte žací ústrojí a můžete pokračovat v sekání i během couvání.

Spínač musíte stisknout:

- při spuštěném žacím ústrojí bezprostředně před přesunutím páky pojezdu vzad do polohy R (asi 5 s)
- ihned po automatickém odpojení žacího ústrojí, než se zastaví otáčení nožů (asi 5 s)

Jakmile změníte směr jízdy z pojezdu vzad do polohy N nebo F, funkce automatického odpojení žacího ústrojí se opět aktivuje.

! Při využití funkce tlačítka pro couvání se sečením věnujte při jízdě vzad mimořádnou pozornost prostoru za strojem!

5.6 UKONČENÍ PRÁCE

Po ukončení práce zajeďte se strojem na vámi zvolené nebo provozovatelem určené parkovací místo. Potom:

- Aktivujte parkovací brzdu.
- Vyjměte klíč zapalování ze spínací skříňky.
- Nechejte vychladnout motor a stroj pak očistěte dle pokynů v ➡ 6 ÚDRŽBA A SEŘÍZENÍ.

6 ÚDRŽBA A SEŘÍZENÍ

Správně prováděná pravidelná údržba a kontrola žacího stroje pomáhá k prodloužení doby jeho bezproblémového provozu. Opotřebené nebo poškozené součásti musí být včas vyměněny. Při výměně součástí používejte zásadně originální náhradní díly; použití neoriginálních dílů může způsobit poškození stroje, ohrozit zdraví obsluhy nebo jiných osob a v době záruční lhůty ztrácíte nárok na záruku. Pro objednání náhradních dílů vždy kontaktujte výrobce stroje nebo autorizované servisy.

! Nesprávně prováděná nebo zcela opomenutá údržba může vést nejen k problémovému provozu žacího stroje, ale může také způsobit poranění obsluhujícího pracovníka.

Veškeré bezpečnostní a ochranné prvky, demontované během údržby, vždy namontujte zpět na své místo a vyzkoušejte jejich funkčnost.

PŘÍPRAVA STROJE NA ÚDRŽBU

Před jakoukoliv kontrolou nebo údržbou odstavte stroj na pevné a rovné ploše. Potom:

- aktivujte parkovací brzdu a pro větší bezpečnost zajistěte stroj proti pohybu (např. vhodným klínem apod.).
- vypněte motor
- vyjměte klíč zapalování ze spínací skříňky
- pokud byl stroj v chodu, nechejte jej zcela vychladnout

DŮLEŽITÁ UPOZORNĚNÍ PRO ÚDRŽBU

Osobní bezpečnost

- Před začátkem jakékoliv údržbářské nebo servisní práce se znovu důkladně přečtěte všechny instrukce, zákazy a doporučení, uvedené v ➡ 2 OCHRANA A BEZPEČNOST ZDRAVÍ PŘI PRÁCI.
- Při práci používejte vhodný pracovní oděv a pracovní obuv. Při manipulaci se žacími noži nebo při činnostech s rizikem pořezání používejte vhodné pracovní rukavice.
- Neprovádějte žádné větší opravy, pokud nemáte potřebné nářadí a příslušné znalosti nebo kvalifikaci.

Motor

- Před zahájením kontroly nebo údržby v prostoru motoru, výfukového potrubí a tlumiče výfuku nechte stroj vychladnout. Motor může mít teplotu až 115 °C a vyšší. Hrozí nebezpečí úrazu popálením!

Elektrické části

- Předtím, než začnete pracovat na elektrických dílech nebo v jejich blízkosti, odpojte minusový kabel (–) akumulátoru.

Palivo a oleje

- Vyvarujte se rozlití paliva, oleje nebo jiných škodlivých látek.
- Použitý olej, palivo či jiné nebezpečné látky a materiály likvidujte v souladu s právními předpisy o ochraně životního prostředí, které jsou platné ve vaší zemi.
- Během práce s palivem nebo olejem nikdy nekuřte, nemanipulujte s otevřeným ohněm nebo světlem a neprovádějte činnosti, při nichž vznikají jiskry.

6.1 PŘEHLED KONTROLY A ÚDRŽBY

Vysvětlivky k tabulce:

○ = Kontrola / seřízení / doplnění

● = Výměna

x = Čištění

@ = Dle návodu výrobce

1 = Interval zkraťte, pokud žací stroj pracuje při venkovních teplotách okolo 35 °C nebo vyšších

2 = Interval zkraťte, pokud stroj pracuje v prašném prostředí

	INTERVAL / MOTOHODINY					
CELEK	**Před** použitím	**Po** použití	Každých **50** nebo 1× ročně	Každých **100** nebo 1× ročně	Každých 300	Dle potřeby
AKUMULÁTOR						x / @
MOTOR						
- palivo	○					
- palivový obvod			○			
- olej a filtr	○		●			@
- vzduchový filtr		x				●
- palivový filtr				●		@
- chlazení, žebrování		x				
- zapalovací svíčka						@
HYDRAULICKÝ OKRUH						
- těsnost	○					
- olej hydrostatické převodovky	○				●	
STROJ						
- komplet		x				
- elektroinstalace			○			
- šroubové spoje			○			
- pneumatiky	○					
- řemen pojezdu	○					●
- spínače				○		
- páky				○		
- pedály				○		
- bowdeny táhla				○		
ŽACÍ ÚSTROJÍ						
- kryty		x				
- žací nože a nosník	○	x				
- sklon žacího ústrojí				○		
- řemen pohonu žacího ústrojí	○					●
- řemenice			○			○
- ložiska				○		
PŘEDNÍ NÁPRAVA A ŘÍZENÍ			○			

S výměnou všech dílů nebo oprav, které vyžadují demontáž a které nejsou v tomto návodu uvedeny, obracejte se na Vašeho prodejce, popřípadě na autorizovaný servis. Obracejte se na něho i s následujícími seřízeními a údržbou:

- seřízení sklonu žacího ústrojí
- seřízení brzdy
- seřízení motoru
- výměna klínových řemenů

- odvzdušnění hydraulického okruhu (NC 92 4x4)
- seřízení přední hnané nápravy (NC 92 4x4)
- další problémy s hydraulickým okruhem (NC 92 4x4)
- v případě dalších potíží

6.2 KONTROLY A ÚDRŽBA PŘED A PO POUŽITÍ

6.2.1 PŘED ZAHÁJENÍM PRÁCE

Před zahájením práce vždy proveďte kontroly, uvedené v ➡ 5.1 KONTROLY PŘED JÍZDOU.

6.2.2 PO UKONČENÍ PRÁCE

Před zahájením kontroly nebo údržby v prostoru motoru nechejte stroj vždy vychladnout. Motor může mít teplotu až 115 °C a vyšší. Hrozí nebezpečí popálení!

ČIŠTĚNÍ

Stroj

- Odstraňte všechny nečistoty a zbytky trávy z povrchu stroje. K čištění použijte špachtli, smetáček, mýdlovou vodu a měkkou čistící houbu. Dbejte na to, aby se voda nedostala do kontaktu s elektrickými částmi stroje, zejména s přístroji na hlavním panelu a akumulátorem.

K čištění povrchů stroje nepoužívejte ředidla, agresivní čisticí prostředky způsobující otěr apod. Takové prostředky mohou poškodit plasty i kovy stroje.

- Otevřete zadní kapotu a odstraňte jakékoliv zbytky listí nebo nečistoty z vnitřního prostoru. K čištění použijte jemný smetáček nebo vhodný hadr. K čištění motoru nikdy nepoužívejte vodu pod tlakem. Samotný motor a jeho části očistěte dle pokynů, uvedených v návodu výrobce motoru.

ŽACÍ ÚSTROJÍ

- Zvedněte žací ústrojí do transportní polohy.
- Očistěte vnější části žacího ústrojí.
- Nadzvedněte (odklopte) ochranný ocelový kryt na levé nebo pravé straně krytu žacího ústrojí. Vyčistěte celý prostor žacího ústrojí.
- Usazené zbytky trávy ve vnitřní části žacího ústrojí uvolněte špachtlí.

Při čištění vnitřních částí žacího ústrojí se žacími noži vždy používejte ochranné rukavice.

Do žacích nožů nebo jiných částí ústrojí nikdy nebouchejte kladivem nebo podobným nástrojem ve snaze uvolnit nečistoty.

- V případě většího znečištění, které nelze odstranit ručně, je možné žací ústrojí omýt tekoucí vodou nebo proudem vody. Před mytím zaparkujte stroj na vhodné a rovné ploše.

Při ručním mytí vodou nebo proudem vody z hadice dbejte na to, aby se voda nedostala do elektrických částí stroje, zejména do přístrojů na hlavním panelu a v elektroinstalaci. Nikdy nesměřujte proud vody na kuličková ložiska (ložiska držáku nožů, kola), na části v nichž se nachází olej (olejový filtr, nalévací hrdlo, atd.).

Části stroje pod přední nebo zadní kapotou nikdy neomývejte proudem vody!

Při čištění stroje nikdy nestoupejte na žádnou část žacího ústrojí.

Kontroly

Po ukončení sečení vždy kontrolujte:

- Stav ochranných trubek na žacím ústrojí. Trubky slouží k ochraně částí žacího ústrojí i jako ochrana obsluhy. Pokud jsou příliš deformované, je nutné je vyměnit.

6.3 PRAVIDELNÁ KONTROLA, ÚDRŽBA A SEŘÍZENÍ

6.3.1 NADZVEDNUTÍ STROJE

Pro některé úkony údržby a seřízení je nutný přístup ke spodním částem stroje. Pokud nemáte k dispozici montážní jámu nebo zvedací plošinu, je nutné nadzvednout stroj pomocí běžně dostupných zvedacích zařízení, jako je automobilový hever, podpěry, nájezdové rampy nebo kolébkový zvedák.

! Ujistěte se, že zvolené zvedací zařízení unese hmotnost stroje (➡ 1.4 TECHNICKÉ PARAMETRY).

Stroj nikdy nezvedejte za plastové díly ani jej o ně neopírejte.

Vzhledem k vysoké hmotnosti stroje vyžadují práce s naklopeným nebo nadzvednutým strojem zvýšenou opatrnost. Pokud si nejste jisti postupem nadzvedání stroje, kontaktujte prodejce nebo autorizovaný servis.

Stroj nadzvedněte následovně:

- Umístěte zvedák pod rám převodovky na zadní nápravě a zvedněte zadní část stroje.
- Vložte dvě podpěry pod konce náprav uvnitř strany zadních kol.
- Zvedněte přední část stroje a vložte dvě podpěry pod oba konce čepů předních kol.

! Nenaklánějte nikdy stroj na stranu, kde je umístěn karburátor motoru. Může dojít ke vniknutí oleje do čističe vzduchu!

6.3.2 ŽACÍ NOŽE

Kontrola stavu nožů

Žací nože musí být ostré, vyvážené, rovné, nepoškozené a nedeformované. Tupé, nesprávně naostřené, poškozené nebo deformované žací nože způsobují zvýšenou zátěž pro žací ústrojí. Opotřebený nebo poškozený žací nůž se může zlomit, odmrštit a způsobit těžká zranění. Z tohoto důvodu je důležitá pravidelná kontrola stavu žacích nožů.

! Intenzita opotřebení žacích nožů závisí na místě a době použití. Pokud stroj používáte na písčité nebo kamenité půdě nebo jej často využíváte za suchého počasí, dochází k vyššímu namáhání žacích nožů a k jejich nadměrnému opotřebení. V takovém případě kontrolujte stav nožů častěji.

Nejčastější opotřebení:

- Tupé nože – způsobují špatné střižení porostu, zvyšují namáhání celého ústrojí.
- Zaoblené špičky – způsobují nedokonalé sečení.
- Ohnutý nůž – způsobuje různou výšku sečeného porostu, může i vytrhávat drny.

Jak kontrolovat:

- Stav nožů kontrolujte vizuálně. Ideální je využit montážní jámu nebo zdvižnou plošinu a zkontrolovat nože přímo na žacím ústrojí bez jejich demontáže.
- Další možností je vizuální kontrola od země následovně:
  - Nastavte žací ústrojí do transportní polohy.
  - Odklopte levý nebo pravý boční kryt žacího ústrojí směrem nahoru.
  - Vizuálně zkontrolujte stav obou nožů.

Žací nože nikdy nekontrolujte za chodu žacího ústrojí!
Stav nožů vždy kontrolujte po jejich zastavení po vypnutí stroje.

Demontáž nožů

Při jakékoliv manipulace se žacími noži vždy používejte pevné pracovní rukavice.
Pokud nemáte nezbytné znalosti nebo pomůcky, obraťte se vždy na prodejce nebo autorizovaný servis.

6.3.2

- Zvedněte žací ústrojí do transportní polohy.
- Odklopte ocelový kryt (1) na levé nebo pravé straně žacího ústrojí směrem nahoru.
- Vyšroubujte samojistící matici M16 (3). Následně vysuňte osazený šroub M16 (5) a odeberte nůž (6) a podložku (4). Stejný postup použijte i u druhého nože.
- Zkontrolujte stav střižných šroubů (8). V případě poškození je vyměňte.
- Pro demontáž nosníku nožů (2) narovnejte hrany jistícího plechu (10) a povolte matici M20 (7) s jistící podložkou (9). Nosník s unášečem stáhněte z hřídele.

Ostření nožů

- Nože demontujte dle předchozí kapitoly. Před broušením oba demontované nože vždy očistěte.
- Nože mají na sobě dvě řezné hrany, při ztupení stačí nůž otočit.
- Naostřete nože nejprve pomocí brusky, potom pilníkem. Žací nůž ostřete rovnoměrně. V případě potřeby můžete nůž během ostření chladit vodou.

Žací nože nikdy neostřete přímo na žacím ústrojí.

- Po naostření musí být dvojice nožů vyvážena. Postupujte dle následující kapitoly.

Vyvážení nožů po ostření

Velkou péči věnujte vyrovnání a vyvážení nožů. Nevyrovnané a nevyvážené nože mohou vibrovat a způsobit tak poruchu motoru nebo žacího ústrojí.

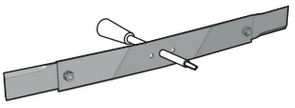

- Zasuňte šroubovák do středícího otvoru držáku nožů a ustavte nůž do horizontální polohy.
- Pokud nůž zůstane v této poloze, je vyvážený. Jestliže jeden z konců nože převažuje, tuto stranu přebruste a znovu zkontrolujte vyvážení.

POZOR: Při vyvažování přibrušováním nezkracujte délku nože! Přípustná statická nevyváženost může být maximálně 2 g.

Pokud si nejste jisti postupem, kontaktujte autorizované servisní středisko, kde vám ochotně poradí.

Výměna nožů

Pokud jsou nože častým používáním opotřebené nebo poškozené, nelze je vyvážit nebo řádně naostřit, je nutno je ihned vyměnit.

Vyměňujte vždy oba dva nože současně.
Vždy používejte pouze nože, doporučené výrobcem nebo dodavatelem žacího stroje. Použití nedoporučených nožů a/nebo upevňovacích částí může způsobit nesprávnou funkci sečení, poškození stroje a v případě mechanického uvolnění během provozu i poranění osob.

Zpětná montáž nožů

- Naostřené, vyvážené nebo nové nože upevněte k nosníku nožů pomocí osazených šroubů M16, podložek a matic M16 (➡ popis u obr. 6.3.2 výše). Před montáží zkontrolujte stav podložek a v případě potřeby je vyměňte za nové. Matice M16 dotáhněte pomocí momentového klíče. Utahovací moment ➡ 1.4 TECHNICKÉ PARAMETRY.
- Nosník s oběma noži přichyťte k hřídeli přes unašeč, jistící plech, podložku a matici M20. Matici M20 dotáhněte pomocí momentového klíče. Utahovací moment ➡ 1.4 TECHNICKÉ PARAMETRY.
- Po utažení ohněte hrany jistícího plechu kolem matic a šroubů.

! Nikdy nepoužívejte matice M16, které jste odšroubovali při demontáži nožů. Vždy použijte nové, ještě nepoužité matice. Pouze nové matice zajistí bezpečné upnutí držáku s noži.

6.3.3 ŽACÍ ÚSTROJÍ

Kontrola a vyrovnání žacího ústrojí

Pro docílení nejlepších výsledků sečení musí být žací ústrojí nastaveno ve správném sklonu od země, přední strana žacího ústrojí zhruba o 5-15 mm níže než zadní strana.

Pro dobrou životnost řemene žacího ústrojí pravidelně kontrolujte směr řemenic C (ve spodní poloze), viz text níže.

6.3.3	▪ Stroj umístěte na rovnou plochu. ▪ Vypněte motor, vytáhněte klíč ze zapalování, aktivujte parkovací brzdu a celý stroj zajistěte vůči pohybu (např. vhodným klínem apod.). ▪ Zkontrolujte tlak pneumatik a v případě potřeby je nahustěte na předepsanou hodnotu (➡ 1.4 TECHNICKÉ PARAMETRY). ▪ Žací ústrojí nastavte do nejnižší polohy. ▪ Změřte rozdíl výšek C mezi horní rovinou řemenice (2) pohonu žacích nožů a spodní hranou hnací řemenice (3) elektromagnetické spojky. Tento rozměr musí být v toleranci 0 – 10 mm. ▪ Pokud je rozměr jiný, seřiďte žací ústrojí tak, že povolíte matice na předních ramenech (1) a posunete žací ústrojí dle potřeby nahoru nebo dolů. POZOR: Hodnota posunu musí být shodná na obou stranách žacího ústrojí!

Kontrola řemenice pohonu žacího ústrojí

Pravidelně kontrolujte dotažení šroubu M12x30, připevňujícího řemenici pohonu žacího ústrojí.

6.3.3a	▪ Žací ústrojí nastavte do nejnižší polohy. ▪ Řemenice i řemen pohonu žacího ústrojí jsou zakrytovány plastovým ochranným krytem (1). Ten lze pro potřeby čištění, kontroly a seřizování demontovat odšroubováním dvou šroubů (2) na stranách krytu a vyháknutím krytu v zadní části (3). Uvolněný kryt lze vytáhnout ze stroje pravou stranou mezi rameny závěsu. ▪ Zkontrolujte stav a dotažení šroubu (4) pomocí momentového klíče. Utahovací moment ➡ 1.4 TECHNICKÉ PARAMETRY.

Kontrola řemene pohonu žacího ústrojí a jeho napnutí

 6.3.3b	Žací nože jsou poháněny řemenem (1), nasazeným na řemenici elektromagnetické spojky (2) a řemenici žacího ústrojí (3). V důsledku sedání a opotřebení se napnutí řemenu po čase uvolní a je nutno jej napnout. Postupujte následovně: ■ Žací ústrojí nastavte do nejnižší polohy. ■ Řemen napněte pomocí napínacího šroubu s maticí (4) tak, aby pružina (5) měla přes závity správnou délku (➡ 1.4 TECHNICKÉ PARAMETRY).

Výměna řemene pohonu žacího ústrojí

Pro specifikaci řemene pohonu žacího ústrojí kontaktuje nejbližší autorizované servisní středisko nebo vašeho dodavatele stroje.

Pravidelně kontrolujte stav opotřebení řemene pohonu žacího ústrojí. V případě jakéhokoliv poškození jej co nejdříve vyměňte za nový. Postupujte následovně:

Následující postup využívá obrázky 6.3.3a a 6.3.3b.

- Stroj umístěte na rovnou plochu.
- Žací ústrojí nastavte do nejnižší polohy.
- Demontujte plastový kryt řemene pohonu žacího ústrojí.
- Zatlačte na napínací kladku a vyhákněte z ní řemen.
- Uvolněte zarážky řemene u řemenice i elektromagnetické spojky. Sejměte řemen pohonu žacího ústrojí.
- Nový řemen nasaďte na řemenice pohonu žacího ústrojí a řemenici elektromagnetické spojky. Zatlačte na napínací kladku a nasaďte na ní řemen.
- Ustavte zarážky řemene kolem řemenice a u elektromagnetické spojky tak, aby byli od řemene vzdáleny 2-4 mm.

Vyjmutí žacího ústrojí ze stroje

V případě potřeby vyjmutí kompletního žacího ústrojí ze stroje postupujte následovně:

- Stroj umístěte na rovnou plochu.
- Žací ústrojí nastavte do nejnižší polohy.
- Demontujte plastový kryt řemene pohonu žacího ústrojí.
- Vyhákněte řemen žacího ústrojí z napínací kladky (➡ 6.3.3b, pozice 4 a 5).
- Uvolněte zarážky řemene u řemenice i elektromagnetické spojky. Sejměte řemen.
- Vysuňte závlačky z čepů a poté čepy vyjměte ze závěsu žacího ústrojí.
- Vysuňte žací ústrojí do pravé strany ven ze stroje.

Zpětná montáž žacího ústrojí na stroj

Postupujte v opačném pořadí jako u demontáže.

6.3.4 ŘEMEN POHONU POJEZDU

Kontrola a napnutí řemene pohonu pojezdu

 6.3.4	Pravidelně kontrolujte stav napnutí řemenu pohonu pojezdu (1). Řemen je uchycený na výstupní řemenici motoru (2) a vstupní řemenici převodovky (3). Postupujte následovně: ■ Žací ústrojí nastavte do nejnižší polohy. ■ Zkontrolujte napnutí řemene. Řemen je správně napnutý, když při působení silou 4 kP na řemen v polovině vzdálenosti mezi řemenicemi (2) a (3) dojde k prohnutí řemenu přibližně o 1,5 cm. ■ Řemen napněte pomocí napínacího šroubu s maticí (4) tak, aby pružina (5) měla přes závity správnou délku (➡ 1.4 TECHNICKÉ PARAMETRY).

Výměna řemene pohonu pojezdu

Výměna řemene pojezdu je poměrně náročná operace a je vhodnější ji svěřit autorizovanému servisu.

- Stroj umístěte na rovnou plochu.
- Žací ústrojí nastavte do nejnižší polohy.
- Demontujte plastový kryt řemene pohonu žacího ústrojí.
- Sejměte řemen z elektromagnetické spojky (➡ postup v předchozích kapitolách).
- Demontujte zarážku elektromagnetické spojky nebo elektromagnetickou spojku.
- Povolte napínací kladku pojezdového řemene a sejměte řemen.
- Nasaďte nový řemen a napněte napínací kladku.
- Namontujte zarážku elektromagnetické spojky nebo elektromagnetickou spojku.
- Nasaďte řemen žacího ústrojí a seřiďte zarážku řemene.
- Nasaďte kryt řemene žacího ústrojí.



Po záběhu nového řemene je nutné častěji kontrolovat jeho napnutí.

6.3.5 AKUMULÁTOR



Před jakoukoliv činností s akumulátorem vždy vyjměte klíček ze spínací skříňky.

Během prací na akumulátoru nekuřte, nemanipulujte s otevřeným ohněm nebo světlem a neprovádějte činnosti, při nichž vznikají jiskry.

Nikdy nepoužívejte poškozený akumulátor.

Nepropojujte navzájem póly akumulátoru, může vzniknout zkrat.



Tato kapitola uvádí pouze základní pokyny pro údržbu akumulátoru. Bližší podrobnosti o kontrole, údržbě a nabíjení akumulátoru jsou uvedeny v samostatném návodu, dodaným jeho výrobcem.

Čištění

- Správná a pravidelná údržba akumulátoru zvyšuje jeho životnost. K dosažení dlouhé životnosti akumulátoru udržujte jeho povrch čistý a suchý.
- V případě potřeby svorky odpojte (zápornou jako první) a vývody i svorky očistěte a zapojte svorky zpět (kladnou jako první).
- Další případné čištění provádějte dle návodu výrobce akumulátoru.

Kontrola

Stav akumulátoru kontrolujte dle návodu jeho výrobce.

Nabíjení

Poklesne-li napětí akumulátoru pod určitou mez, nebude možné stroj nastartovat nebo se dokonce nerozsvítí displej na panelu a nenaběhne elektronický systém stroje. V takovém případě se pokuste akumulátor dobít. Vybitý akumulátor je nutné dobít co nejdříve, jinak může dojít k nevratnému poškození jeho článků.



Před nabíjením si přečtěte návody výrobce akumulátoru i výrobce nabíječky a postupujte dle jejich pokynů.



Akumulátor nikdy nenabíjejte za chodu motoru.

Akumulátor pravidelně nabíjejte také v případě delší odstávky stroje z provozu. Před uvedením stroje do provozu po delší odstávce musí být akumulátor plně nabitý.

Výměna

Pokud už není možné akumulátor dobít, je nutno jej vyměnit za nový. Vždy použijte akumulátor stejné velikosti a typu.

Stroj umožňuje zapojení a použití akumulátoru 12 V s vyšší kapacitou, než kterou má dodaný akumulátor.

- Uvolněte šrouby na svorkách, upevněných na pólových vývodech a akumulátoru.

POZOR: Jako první odpojte záporný kabel (–) a poté kladný kabel (+).

- Odšroubujte matice z držáku akumulátoru a akumulátor odeberte z jeho úložného prostoru.
- Nový akumulátor připevněte a připojte opačným způsobem odpojení a demontáže (➡ 3.6.4 ZAPOJENÍ AKUMULÁTORU)

POZOR: Při připojování nového akumulátoru je nutno vždy jako první připojit kladný kabel (+). Umístění pólů se může lišit dle výrobce akumulátoru, proto si vždy nejprve ověřte, na které straně je který pól umístěn.

6.3.6 VÝMĚNA PŘEDNÍHO OSVĚTLENÍ

LED osvětlení je osazeno uvnitř přední kapoty a je přístupné po její demontáži. Osvětlení je kompaktní celek, který se mění kus za kus.

- Uvolněte plastový šroub krytu akumulátoru.
- Demontujte plastové čtvrt-otáčkové zácvaky na bocích přední kapoty a kapotu odeberte.
- Odšroubujte víčko nádrže a odpojte konektor ke svazku osvětlení
- Rozpojte elektrické konektory obou světlometů.
- Jednou rukou přidržte světlo z vnější strany kapoty (aby nevypadlo na zem) a druhou rukou rozevřete objímku. Nakonec vyjměte osvětlení skrz kapotu ven. Při instalaci postupujte opačným způsobem.

  Typ žárovky ➡ 1.4 TECHNICKÉ PARAMETRY.

6.3.7 VÝMĚNA POJISTEK

V případě poškození pojistky dojde k okamžitému vypnutí motoru, zastavení žacího ústrojí a zhasnou všechny kontrolky na přístrojové desce. V tomto případě je nutné vyhledat nefunkční pojistku a vyměnit ji za novou.

V žádném případě nenahrazujte vadnou pojistku pojistkou s vyšší proudovou hodnotou!
Pojistky v žádném případě nepřemosťujte.

Pojistky jsou přístupné po odklopení krytu akumulátoru v přední kapotě.

- Vyjměte pojistku a vložte novou pojistku o stejné hodnotě, jakou měla původní pojistka. Jestliže i po výměně pojistky nejde nastartovat motor nebo spustit žací ústrojí, kontaktujte autorizovaný servis.

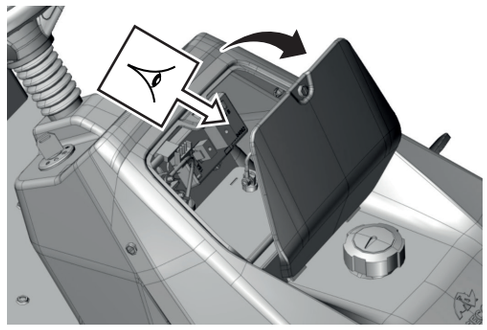

6.3.8 MOTOR

Tato kapitola uvádí pouze základní pokyny pro údržbu motoru. Bližší podrobnosti o kontrole, údržbě a výměnách jsou uvedeny v samostatném návodu, dodaným jeho výrobcem.

Z důvodů bezpečného provozu stroje pravidelně kontrolujte motor a jeho části:

- zda neobsahuje poškozené nebo viditelně opotřebované díly
- zda nedochází ke stárnutí materiálu (praskliny)
- správné upevnění a těsnost všech dílů palivového systému, jako je palivového potrubí, palivová nádrž, uzávěr nádrže a přípojek.

V případě potřeby nechejte vadné díly odborně vyměnit v autorizovaném servisu.

Kontrola a výměna motorového oleje

- Pravidelně kontrolujte a doplňujte motorový olej dle postupu v ➡ 3.6.5 KONTROLA A DOPLNĚNÍ OLEJE MOTORU.
- Olej vyměňujte v intervalech dle doporučení a postupu v návodu výrobce. Před výměnou oleje si připravte nádobu o objemu alespoň 5 litrů. Vypouštějte zahřátý olej.

Typ a množství nového oleje je uvedeno v návodu výrobce motoru nebo v ➡ 1.4 TECHNICKÉ PARAMETRY.

Pokud dojde ke kontaktu vaší kůže s olejem, doporučujeme místo důkladně umýt vodou a mýdlem.

Použitý olej zlikvidujte dle pravidel ochrany životního prostředí. Vhodné je dopravit olej v uzavřené nádobě do sběrny použitých olejů. Použitý olej v žádném případě nevyhazujte mezi odpadky a nelijte do kanalizace, odpadu nebo na zem.

Údržba vzduchového filtru

Údržbu vzduchového filtru provádějte dle návodu jeho výrobce.

Nenechávejte nikdy motor v chodu s poškozeným nebo chybějícím vzduchovým filtrem. Dochází k rychlému opotřebení motoru.

Výměna palivového filtru

Výměnu palivového filtru provádějte dle návodu jeho výrobce.

Údržba zapalovací svíčky

Pro dosažení dokonalého chodu motoru musí být zapalovací svíčka správně nastavena a očištěna od usazenin.

Vždy používejte jen svíčku, specifikovanou výrobcem motoru!

Pokud byl motor krátce před kontrolou nebo výměnou v provozu, je svíčka velmi horká. Proto dávejte velký pozor abyste se nepopálili.

Níže uvedený postup je pouze orientační. Před údržbou svíčky vždy nahlédněte do návodu výrobce motoru, kterým je váš stroj vybaven.

- Sejměte kabel svíčky a svíčku demontujte pomocí klíče na svíčky.
- Vizuálně překontrolujte vnější vzhled svíčky. Jestliže je svíčka viditelně značně opotřebována nebo má prasklý izolátor nebo dochází k jeho odlupování, je nutno ji vyměnit.
- Pokud je svíčka zanesena nečistotami nebo je jen mírně opotřebena, stačí ji opatrně očistit vhodným drátěným kartáčem.
- Pomocí měrky změřte a nastavte vzdálenost elektrod – obecně používaná míra je 0,7-0,8 mm, ale přesnou hodnotu najdete v návodě k obsluze motoru. Po údržbě nebo výměně řádně svíčku dotáhněte. Nesprávně dotažená svíčka se silně zahřívá a může způsobit vážné poškození motoru.

Pokud je svíčku nutno vyměnit, postupujte dle návodu výrobce motoru.

Údržba chlazení motoru

- Pravidelně kontrolujte větrací mřížky zadní kapoty, zda nejsou zaneseny nečistotami, zbytky trávy apod. V případě potřeby mřížku vyčistěte.
- Po otevření zadní kapoty zkontrolujte čistotu větracích mřížek motoru (krytu ventilátoru) a žebrování motoru. V případě potřeby vše vyčistěte, předejdete tím přehřátí nebo poškození motoru.

Další údržbu motoru provádějte dle samostatného návodu, dodaným výrobcem příslušného motoru.

6.3.9 VÝMĚNA KOLA

Při poškození kol (díra, trhliny, řezy atd.) demontujte poškozené kolo a kontaktujte prodejce pro zajištění náhradního kola. Před demontáží kola:

- Umístěte stroj na rovnou plochu.
- Vypněte motor, vytáhněte klíč ze spínací skříňky a aktivujte parkovací brzdu.

Demontáž kola

Kolo přední nápravy:

6.3.9a	■ Nadzdvihněte stroj vhodným zvedákem na straně, na které budete provádět výměnu. Zvedák umístěte pod pevnou část rámu stroje. Pojistěte stroj proti sjetí vhodným dřevěným hranolem. ■ Sejměte z kola ochrannou krytku (1). ■ Vhodným šroubovákem demontujte pojistný třmenový kroužek (2) a sejměte vymezovací podložku (3). ■ Stáhněte kolo z hřídele. U stroje NC 92 4×4 sejměte z drážky hřídele i pero (4).

Kolo zadní nápravy:

Při demontáži kol zadní nápravy vždy použijte klíny k zajištění stroje.

6.3.9b	■ Nadzdvihněte stroj vhodným zvedákem na straně, na které budete provádět výměnu. Zvedák umístěte pod pevnou část rámu stroje. POZOR: Zvedák nikdy neopírejte o převodovku, hrozí její poškození! Pojistěte stroj proti sjetí vhodným dřevěným hranolem. ■ Sejměte z kola ochrannou krytku (1). ■ Vhodným šroubovákem demontujte pojistný třmenový kroužek (2) a sejměte vymezovací podložku (3). ■ Sejměte z drážky hřídele i pero (4).

Montáž kola

Při zpětné montáži kola použijte opačný postup než při jeho demontáži. Před nasazením kola očistěte všechny části a hřídel namažte lehce plastickým mazivem. Zejména u kol zadní nápravy je toto promazání nezbytné pro následnou demontáž kola. V případě nepromazání může být následná montáž velmi obtížná.

Při nasazování kol dbejte na správnou vzájemnou polohu pera na hřídeli a drážky v kole.

6.3.10 OPRAVA DEFEKTU PNEUMATIKY

Stroj je vybaven bezdušovými pneumatikami. V případě defektu svěřte opravu odbornému pneuservisu nebo autorizovanému prodejci.

6.3.11 ÚDRŽBA ŘÍZENÍ

Pravidelně kontrolujte, zda mezi ozubeným segmentem řízení a pastorkem volantu nevznikla nepřípustná vůle. V případě zjištění větší vůle je potřeba ji vymezit. Postup vymezení (seřízení) vůle:

 6.3.11	▪ Povolte dvě matice M14 (1) na šroubu výstředníku. ▪ Na výstředník (2) nasaďte vhodný klíč a otáčejte jím, až vůli vymezíte na minimum. ▪ Dotáhněte obě matice M14 (1) na předepsanou hodnotu (➡1.4 TECHNICKÉ PARAMETRY).



Zanedbání této údržby může způsobit poškození dílů řízení.

6.3.12 ÚDRŽBA HYDRAULICKÝCH ČÁSTÍ STROJE

Kontrola těsnosti hydraulického okruhu

- Zkontrolujte vizuálně hydraulické rozvody, zejména v místě připojení armatur k hydraulickým prvkům, zda nedochází k úniku oleje. Pokud olej uniká i po dotažení šroubení informujte vašeho prodejce nebo servis.

Kontrola hladiny oleje hydrostatické převodovky

Pro spolehlivou funkci hydrostatické převodovky je nutné udržovat hladinu oleje ve správné výši. Při problémech s převodovkou vyhledejte okamžitě pomoc autorizovaného servisu, hrozí nebezpečí vážného poškození převodovky.



Postup kontroly a doplnění oleje ➡ 3.6.5 KONTROLA HYDRAULICKÉHO OKRUHU.



Při problémech s převodovkou vyhledejte okamžitě pomoc autorizovaného servisu, hrozí nebezpečí vážného poškození.

6.3.13 ÚDRŽBA OLEJOVÉHO CHLADIČE (VOLITELNÉ VYBAVENÍ)

Čištění a kontroly

Pro správnou funkci olejového chladiče je nutné udržovat chladič a jeho žebra čisté, proto pravidelně kontrolujte jeho stav a v případě potřeby jej očistěte.

Pravidelně kontrolujte olejový chladič a jeho části, zda nedochází k uniku oleje.

Kontrola funkce ventilátoru

Olejový chladič je vybaven elektrickým ventilátorem, který zabezpečuje přísun čerstvého vzduchu do chladiče. Ventilátor je zapínán přibližně 1 minutu po nastartování stroje. Navíc je elektroinstalace olejového chladiče vybavena mikrospínačem, který slouží pro kontrolu chodu ventilátoru. Stisknutím mikrospínače se musí chod ventilátoru na 10 sekund spustit.

Pokud se ventilátor nespustí, proveďte následující:

- Zkontrolujte napětí akumulátoru – pokud je napětí nižší, než 12 V, ventilátor se nespustí.
- Zkontrolujte 10 A pojistku u elektroinstalace ventilátoru a v případě potřeby ji vyměňte.

Pokud se ventilátor ani potom nerozběhne, kontaktujte nejbližší servisní středisko.

6.4 MAZÁNÍ

Mazání částí stroje provádějte dle intervalu v hodinách na obrázcích níže. V případě, že se strojem pracujete ve velmi prašných nebo písčitých provozních podmínkách, mažte častěji.

Před začátkem mazání musí být vždy vypnutý motor a všechny pohyblivé části stroje musí být v klidu. Ložiska napínacích kladek, vodících pouzder a ložiska žacího ústrojí jsou samomazná.

Vysvětlivky:

10 / 50 .....Interval v hodinách


.....Plastické mazivo A00


.....Olej SAE 30

 **6.4a**	Přední náprava ■ Hřídele předních kol přes mazničku na ráfku kola. ■ Rejdové čepy namažte přes mazničku na nápravě.

Čep nápravy je samomazný.

 **6.4b**	Pedály: ■ Otočné body pedálů. ■ Otočný bod páky pojezdu. ■ Otočný čep pedálu uzávěrky diferenciálu. ■ Otočný čep parkovací zarážky.

 **6.4c**	Segment řízení: ■ Ozubený segment řízení ■ Excenter a úhlový kloub spojovacího táhla řízení

 **6.4d**	Mechanismus zvedání žacího ústrojí: ■ Horní a dolní čepy ramen. ■ Kulisa zdvihu a svislá táhla.

 **6.4e**	Zadní náprava (pro namazání je nutno sundat kola): ■ Hřídele zadních kol.

7 ODSTRAŇOVÁNÍ PORUCH

Tato kapitola uvádí postupy pro odstraňování nejčastějších poruch nebo závad, které můžete jako uživatel vykonat sám. Jiné, zde neuvedené servisní operace, ruší platnost záruky.

! Neprovádějte servisní operace, pokud nemáte odpovídající technické vybavení a kvalifikaci. Výrobce neodpovídá za škody vzniklé v důsledku nekvalitního provedení nepovolených servisních operací uživatelem.

POTÍŽE S MOTOREM		
PROBLÉM	**MOŽNÉ PŘÍČINY**	**ODSTRANĚNÍ**
MOTOR SE NETOČÍ	Nesprávný postup při startu motoru	■ Zkontrolujte postup startování.
	Spálená pojistka	■ Vyměňte pojistku.
	Vybitý nebo vadný akumulátor	■ Zkontrolujte napětí akumulátoru, které musí být 11,6 až 12,8 V. Pokud je napětí nižší, akumulátor nabijte nebo vyměňte za nový.
	Vadná nebo zanesená svíčka nebo nesprávná velikost mezery mezi elektrodami	■ Vyčistěte zapalovací svíčku, upravte mezeru mezi elektrodami.
	Uvolněné nebo poškození elektrické vodiče, vadné spínače elektrického systému	■ Zkontrolujte dotažení všech vodičů a případně je dotáhněte. Poškozené vodiče nebo vadné vodiče vyměňte.
	Porucha motoru nebo elektrického systému stroje	■ Přezkoušejte motor dle pokynů návodu k obsluze motoru od jeho výrobce. ■ Nechte přezkoušet elektrický systém stroje v odborné dílně.
MOTOR SE TOČÍ, ALE NECHCE NASKOČIT	Málo nebo žádné palivo v nádrži	■ Zkontrolujte hladinu paliva.
	Ucpaný palivový filtr	■ Zkontrolujte palivový filtr a případně jej vyměňte.
	Nebyl vytažen sytič	■ Vytáhněte páku sytiče.
	Porucha motoru nebo elektrického systému stroje	■ Přezkoušejte motor dle pokynů návodu k obsluze motoru od jeho výrobce. ■ Nechte přezkoušet elektrický systém stroje v odborné dílně.
MOTOR BĚŽÍ, ALE PŘI PŘESUNUTÍ PÁKY POJEZDU NEBO SEŠLÁPNUTÍ PEDÁLU POJEZDU STROJ NEJEDE	Povolený řemen pojezdu	■ Zkontrolujte napnutí řemene a v případě potřeby jej napněte.
	Málo oleje v hydraulickém okruhu, nebo zavzdušněný okruh	■ Zkontrolujte hladinu oleje v nádržce, odvzdušněte hydraulický okruh.
	Je aktivována parkovací brzda	■ Deaktivujte parkovací brzdu sešlápnutím pedálu brzdy.
	Je aktivován bypass pro tlačení stroje.	■ Přesuňte páku By-passu do polohy pro jízdu.
MOTOR RACHOTÍ NEBO KLEPE	Nedostatečné množství oleje nebo nesprávný druh oleje	■ Zkontrolujte hladinu oleje v motoru.

POTÍŽE PŘI POJEZDU		
PROBLÉM	**MOŽNÉ PŘÍČINY**	**ODSTRANĚNÍ**
PŘI POJEZDU SE OZÝVÁ PÍSKÁNÍ	Opotřebený nebo poškozený řemen pojezdu	■ Zkontrolujte stav řemene a napínací kladky, v případě potřeby řemen dopněte. Přetrvávají-li problémy, vyhledejte okamžitě autorizovaný servis.
PŘI POJEZDU VZNIKAJÍ EXTRÉMNÍ KMITY	Poškozené nebo zdeformované řemenice	■ Zkontrolujte stav řemenic motoru a žacího ústrojí. Dle potřeby je vyměňte.
	Příliš velká vůle mezi segmentem a pastorkem	■ Zkontrolujte, zda mezi segmentem a pastorkem není příliš velká vůle. Pokud ano, proveďte seřízení ozubeného segmentu.
	Řemen pojezdu je poškozený	■ Zkontrolujte, zda nemá řemen pojezdu spálená místa či jiné nepravidelnosti. Dle potřeby jej vyměňte.
	Povolený řemen pojezdu	■ Zkontrolujte napnutí řemenu. V případě potřeby jej napněte.
	Nevyvážené žací nože	■ Zkontrolujte vyváženost žacích nožů. Dle potřeby je vyvažte nebo vyměňte.
ŘEMEN POJEZDU STROJE PROKLUZUJE	Řemen pojezdu je málo napnutý	■ Zkontrolujte napnutí řemene a v případě potřeby jej napněte.
	Řemen pojezdu je poškozený nebo opotřebovaný	■ Zkontrolujte stav řemene a v případě potřeby jej vyměňte.
	Řemenice motoru je poškozená	■ Zkontrolujte stav a v případě potřeby je vyměňte.
ŘEMEN POJEZDU STROJE SKŘÍPE	Řemen pojezdu je málo napnutý	■ Zkontrolujte napnutí řemene a v případě potřeby jej napněte.
ŘEMEN POJEZDU STROJE PŘI PROVOZU VYSKAKUJE	Řemen pojezdu je málo napnutý	■ Zkontrolujte napnutí řemene a v případě potřeby jej napněte.
	Řemen pojezdu je nesprávně veden	■ Zkontrolujte vedení řemenu. V případě potřeby proveďte seřízení.
	Poškozené řemenice a kladky	■ Zkontrolujte, zda nejsou poškozeny řemenice. V případě potřeby je vyměňte. ■ Zkontrolujte ložiska kladek.

POTÍŽE SE ŽACÍM ÚSTROJÍM		
PROBLÉM	**MOŽNÉ PŘÍČINY**	**ODSTRANĚNÍ**
ŽACÍ ÚSTROJÍ SEČE NEROVNOMĚRNĚ	Nahromaděné nečistoty a tráva v žacím ústrojí	▪ Odstraňte nečistoty ze spodní strany žacího ústrojí.
	Tupé nebo deformované nože	▪ Zkontrolujte stav nožů a dle potřeby je naostřete nebo vyměňte. ▪ Zkontrolujte upevnění držáku nožů.
	Poškozená nebo opotřebená hřídel nožů.	▪ Zkontrolujte hřídele a uložení ložiska. Při poškození nebo nadměrném opotřebení je vyměňte.
	Řemen pohonu žacího ústrojí je málo napnutý	▪ Zkontrolujte napnutí řemene pohonu žacího ústrojí.
	Nevyvážené žací nože	▪ Zkontrolujte vyváženost žacích nožů. Dle potřeby je vyvažte nebo vyměňte
	Špatně seřízené žací ústrojí	▪ Zkontrolujte a popřípadě seřiďte sklon žacího ústrojí.
PŘI SEČENÍ ZŮSTÁVÁ ČÁST POROSTU NEPOSEČENÁ	Tupé nebo zakulacené nože	▪ Zkontrolujte stav nožů a dle potřeby je naostřete nebo vyměňte. ▪ Neposečený pruh může zůstávat při sečení husté trávy nebo trávy s nadměrně mokrým povrchem. V takovém případě upravte pojezdovou rychlost. Motor by měl běžet na maximální otáčky. ▪ Zkontrolujte napnutí řemene pohonu žacího ústrojí.
	Velká pojezdová rychlost	▪ Zpomalte a držte motor v maximálních otáčkách.
ŽACÍ ÚSTROJÍ TRHÁ DRNY	Ohnuté nože	▪ Zkontrolujte stav nožů a dle potřeby je vyměňte.
	Nože jsou povoleny	▪ Dotáhněte šroub nožů.
	Nevhodná výška sečení	▪ Zkontrolujte výšku sečení a případně ji upravte. K trhání drnů dochází častěji na nerovných plochách.
ŽACÍ ÚSTROJÍ VIBRUJE	Poškozené nebo prasklé nože	▪ Zkontrolujte stav nožů a dle potřeby je naostřete nebo vyměňte.
	Uvolněné čepy žacího ústrojí	▪ Zkontrolujte upevnění žacího ústrojí
ŘEMEN POHONU ŽACÍHO ÚSTROJÍ SE PŘI PROVOZU ZASTAVUJE	Řemen je poškozený	▪ Zkontrolujte stav řemene. Řemen možná vyskočil z řemenice a došlo k jeho poškození. V případě potřeby jej vyměňte.
	Řemen pohonu žacího ústrojí je málo napnutý	▪ Zkontrolujte napnutí řemene a v případě potřeby jej napněte.
	Nevhodná výška sečení	▪ Zkontrolujte nastavení výšky sečení, v případě potřeby ji seřiďte.
	Velká pojezdová rychlost	▪ Zpomalte a držte motor v maximálních otáčkách
	Pohybu řemene brání cizí těleso	▪ Zkontrolujte pohyb řemene a v případě potřeby odstraňte všechna cizí tělesa nebo nečistoty.
	Poškozené řemenice	▪ Překontrolujte všechny řemenice. Vyhnuté nebo prasklé řemenice mohou způsobit problémy. Podle potřeby je vyměňte.
	Opotřebené díly napínacího mechanismu	▪ Zkontrolujte opotřebení dílů napínacího mechanismu a v případě potřeby je vyměňte.

POTÍŽE SE ŽACÍM ÚSTROJÍM (pokračování)		
PROBLÉM	**MOŽNÉ PŘÍČINY**	**ODSTRANĚNÍ**
ŽACÍ ÚSTROJÍ VIBRUJE	Poškozené nebo prasklé nože	■ Zkontrolujte stav nožů a dle potřeby je naostřete nebo vyměňte.
	Uvolněné čepy žacího ústrojí	■ Zkontrolujte upevnění žacího ústrojí
ŘEMEN POHONU ŽACÍHO ÚSTROJÍ SE PŘI PROVOZU ZASTAVUJE	Řemen je poškozený	■ Zkontrolujte stav řemene. Řemen možná vyskočil z řemenice a došlo k jeho poškození. V případě potřeby jej vyměňte.
	Řemen pohonu žacího ústrojí je málo napnutý	■ Zkontrolujte napnutí řemene a v případě potřeby jej napněte.
	Nevhodná výška sečení	■ Zkontrolujte nastavení výšky sečení, v případě potřeby ji seřiďte.
	Pohybu řemene brání cizí těleso	■ Zkontrolujte pohyb řemene a v případě potřeby odstraňte všechna cizí tělesa nebo nečistoty.
	Poškozené řemenice	■ Překontrolujte všechny řemenice. Vyhnuté nebo prasklé řemenice mohou způsobit problémy. Podle potřeby je vyměňte.
	Opotřebené díly napínacího mechanismu	■ Zkontrolujte opotřebení dílů napínacího mechanismu a v případě potřeby je vyměňte.
ŘEMEN POHONU ŽACÍHO ÚSTROJÍ PROKLUZUJE	Příliš vysoká nebo mokrá tráva	■ Je-li tráva příliš vysoká nebo mokrá, můžou řemeny žacího ústrojí prokluzovat.
	Řemen je málo napnutý	■ Zkontrolujte napnutí řemene a v případě potřeby jej napněte.
	Opotřebovaná nebo poškozená pružina napínacího mechanismu řemene sečení	■ Zkontrolujte napínací pružinu mechanismu napínání řemene žacího ústrojí. Vytaženou nebo poškozenou pružinu vyměňte.
ŘEMEN POHONU ŽACÍHO ÚSTROJÍ SE NADMĚRNĚ OPOTŘEBOVÁVÁ	Řemenu brání v pohybu cizí těleso	■ Zkontrolujte všechna místa vedení řemenů. Zjistěte, zda pohybu řemenů nebrání cizí těleso. Jestli ano, těleso odstraňte.
	Poškozené řemenice	■ Zkontrolujte řemenice, jsou-li poškozené, vyměňte je.
	Nevhodný úhel žacího ústrojí	■ Zkontrolujte nastavení sklonu žacího ústrojí, v případě potřeby jej seřiďte.
	Řemen je málo napnutý	■ Zkontrolujte napnutí řemene a v případě potřeby je napněte.
NOŽE NELZE UVÉST DO POHYBU	Řemen pohonu nožů je opotřebovaný nebo poškozený	■ Zkontrolujte stav řemene a v případě potřeby jej vyměňte. Pokud je volný, napněte jej.
	Poškozená pružina napínacího mechanismu	■ Zkontrolujte stav pružiny napínacího mechanismu a v případě potřeby ji vyměňte.
	Nožům brání v pohybu cizí těleso	■ Zjistěte, zda pohybu nožů nebrání cizí těleso. Jestli ano, těleso odstraňte.
	Elektromagnetická spojka nespíná	■ Zkontrolujte spojku a opotřebení. ■ Zkontrolujte elektroinstalaci.

POTÍŽE SE ŽACÍM ÚSTROJÍM (pokračování)		
PROBLÉM	**MOŽNÉ PŘÍČINY**	**ODSTRANĚNÍ**
NOŽE SE ZASTAVUJÍ SE ZPOŽDĚNÍM	Hnací řemen je málo napnutý	■ Zkontrolujte napnutí řemene a v případě potřeby je napněte.
	Nesprávná funkce elektromagnetické spojky	■ Zkontrolujte funkci elektromagnetické spojky, zda správně vypíná. V případě špatné funkce nechte spojku vyměnit nebo opravit v autorizovaném servisu.
PŘI ZAPNUTÍ POHONU ŽACÍHO ÚSTROJÍ VZNIKÁ EXTRÉMNÍ KMITÁNÍ	Poškozené nože	■ Zkontrolujte nože, nejsou-li nerovné, zkroucené nebo nevyvážené. V případě deformací je vyměňte.
	Poškozený řemen pohonu nožů	■ Zkontrolujte, nemá-li řemen spálené plošky nebo nepravidelnosti, které mohou vést ke kmitání. Poškozený řemen vyměňte.
	Nesprávná funkce elektromagnetické spojky	■ Zkontrolujte funkci elektromagnetické spojky, zda správně zapíná. V případě špatné funkce nechte spojku vyměnit nebo opravit v autorizovaném servisu.
	Poškozená řemenice motoru	■ Zkontrolujte vnitřní plochu řemenice na motoru. Pokud je drsná nebo má trhlinky, je třeba řemenici vyměnit.
	Nános trávy na spodní straně žacího ústrojí	■ Zkontrolujte, není-li na spodní straně žacího ústrojí nános trávy. Nános je nutné odstranit.
	Závada v uchycení motoru	■ Zkontrolujte dotažení šroubů pro uchycení motoru. Dle potřeby šrouby dotáhněte nebo je vyměňte.
	Hnací řemen je málo napnutý	■ Zkontrolujte napnutí řemenu. V případě potřeby jej napněte.

OSTATNÍ POTÍŽE		
PROBLÉM	**MOŽNÉ PŘÍČINY**	**ODSTRANĚNÍ**
STROJ NEJDE TLAČIT, NEBO JEN OBTÍŽNĚ	Páka by-passu v nesprávné poloze	■ Zkontrolujte polohu páky by-passu.
STROJ SE OBTÍŽNĚ ŘÍDÍ NEBO OVLÁDÁ	Nesprávný tlak v pneumatikách	■ Zkontrolujte tlak pneumatik.
	Porucha řízení	■ Zkontrolujte zubovou vůli na segmentu. ■ Zkontrolujte řídící tyče.
STROJ NELZE OBVYKLÝM ZPŮSOBEM NASTARTOVAT	Porucha elektroinstalace	■ Zkontrolujte chybové hlášky na displeji. ■ Využijte systém nouzového dojezdu a dojeďte se strojem na místo, odkud jej lze opravit.

7.1 OBJEDNÁVÁNÍ NÁHRADNÍCH DÍLŮ

Doporučujeme používat výhradně originální náhradní díly, které zabezpečují bezpečnost a životnost stroje. Náhradní díly objednávejte vždy jen u autorizovaného prodejce nebo servisní organizace, která je informována o aktuálních technických změnách prováděných na výrobcích v průběhu výroby.

Pro snadnou, rychlou a přesnou identifikaci potřebného náhradního dílu uveďte na objednávce vždy sériové číslo, které najdete na typovém štítku stroje pod sedadlem. Uveďte rovněž rok výroby stroje, který je uveden na výrobním štítku pod sedadlem.

ČASTO OPOTŘEBITELNÉ DÍLY

Některé díly žacího stroje podléhají běžnému provoznímu opotřebení i při používání stroje v souladu s tímto návodem. Tyto díly se proto musí v závislosti na způsobu a době použití vždy včas vyměnit.

Mezi tyto součásti patří mj. také:

- žací nože
- řemen pohonu pojezdu
- řemen pohonu žacích nožů
- pojistky
- akumulátor
- pneumatiky
- zapalovací svíčka

7.2 ZÁRUKA

Záruční podmínky jsou uvedeny na záručním listu, který je vždy předáván s výrobkem u prodejce.

8 POSEZÓNNÍ ÚDRŽBA, ODSTAVENÍ STROJE

Po skončení sezony, nebo pokud nebudete používat žací stroj více jak 30 dní, je vhodné ho co nejdříve připravit na uskladnění. Zůstane-li palivo bez pohybu v nádrži více jak 30 dní, může vzniknout lepkavá usazenina, která může mít nepříznivý vliv na karburátor a zapříčiní špatnou funkci motoru. Proto nádrž vyprázdněte.

! Nikdy neskladujte žací stroj s plnou nádrží uvnitř budov nebo ve špatně větraných prostorech, kde jsou palivové výpary, otevřený oheň, jiskření nebo zapalovací plamínky, topeniště, ústřední topení, suché hadry apod.

S palivy a mazivy zacházejte opatrně, jsou vysoce hořlavé a neopatrné zacházení Vám může způsobit vážné popáleniny nebo škodu na majetku.

Vyprazdňování nádrže provádějte jen do schválené nádoby ve venkovních prostorách bez otevřeného ohně.

8.1 DOPORUČENÝ POSTUP PŘÍPRAVY PRO SKLADOVÁNÍ ŽACÍHO STROJE

- Celý stroj důkladně očistěte, obzvláště vnitřní části žacího ústrojí (➡ 6 ÚDRŽBA A SEŘÍZENÍ).

! K čištění nikdy nepoužívejte benzín. Použijte odmašťovací prostředky a teplou vodu.

- Abyste předešli vzniku koroze, opravte a natřete potlučená místa barvou.
- Vyměňte vadné nebo opotřebené dílce a utáhněte všechny uvolněné šrouby a matice.
- Propláchněte palivovou soustavu benzínem s oktanovým číslem 100.
- Připravte motor pro skladování dle návodu k obsluze a údržbě motoru.
- Promažte všechna mazací místa dle mazacího plánu (➡ 6.4 MAZÁNÍ).
- Vyjměte akumulátor (➡ 6.3.5 AKUMULÁTOR), očistěte jej a plně nabijte. Nenabitý akumulátor může zamrznout a prasknout. Dle potřeby uložte akumulátor v chladném a suchém prostředí. Akumulátor nabíjejte každých 30 dní a pravidelně kontrolujte jeho napětí.
- Skladujte žací stroj přikrytý v čistém a suchém prostředí.

! Nejlepší způsob, jak zajistit maximální provozuschopnost žacího stroje pro příští sezónu, je jeho každoroční prohlídka a seřízení autorizovaným servisem.

9 LIKVIDACE STROJE PO SKONČENÍ ŽIVOTNOSTI

9.1 LIKVIDACE

Po skončení životnosti stroje je nutno provést jeho správnou likvidaci. Stroj lze zlikvidovat dvěma způsoby:

a) Předáním stroje oprávněné společnosti jako je kovošrot, autovrakoviště, sběrny druhotných odpadů apod. O předání stroje k likvidaci obdržíte řádný doklad.

b) Likvidace stroje vlastními silami. V tomto případě, doporučujeme postupovat následujícím způsobem:

- Likvidaci provádějte s využitím druhotných surovin dle příslušného zákona o odpadech.
- Celý stroj demontujte na co nejmenší části.
- Díly, které se dají ještě dále využít, očistěte, nakonzervujte a uložte k dalšímu využití.
- Ostatní díly rozdělte na součásti ekologicky nezávadné a součásti ohrožující životní prostředí, např. pryžové součásti (těsnící kroužky), zbytky mazadel v ložiskách nebo převodech. S ekologicky závadnými komponenty je nutné nakládat podle příslušného zákona o odpadech, platného v zemi uživatele stroje, např. v České republice je to Zákon o odpadech č. 185/2001 Sb.
- Dělení likvidovaného odpadu provádějte podle Katalogu odpadů v souladu s příslušnou vyhláškou.
- S ekologicky nezávadnými součástmi zacházejte jako s využitelným odpadem.

9.2 ZPĚTNÝ ODBĚR PNEUMATIK (POUZE PRO ČESKOU REPUBLIKU)

V ceně výrobku jsou zahrnuty náklady na zpětný odběr a likvidaci použitých pneu. Konečný uživatel je povinen odevzdávat použité pneu do sběrných míst ELTMA s.r.o.

Sběrná místa jsou uvedena na www.ELTMA.cz.

10 ES PROHLÁŠENÍ O SHODĚ (originál)

dle: **Směrnice EP a Rady č. 2006/42/EC (nařízení vlády NV 176/2008 Sb.)**
Směrnice EP a Rady č. 2014/30/EC (nařízení vlády NV 117/2016 Sb.)
Směrnice EP a Rady č. 2000/14/EC (nařízení vlády NV 9/2002 Sb.)

A. My: Seco Industries, s.r.o., Jungmannova 11, Valdické Předměstí, 506 01 Jičín
IČO: 05391423

vydáváme na vlastní zodpovědnost toto prohlášení:

B. Strojní zařízení
- název: Samojízdný žací stroj
- typ: **AC 92, AC 92 4x4**
- výrobní číslo: **NC000001-NC999999**

Popis:
AC 92 je čtyřkolový samojízdný žací stroj s motorem Briggs & Stratton Vanguard 23, Briggs & Stratton 7220 Pxi, Loncin LC2P77F a Kawasaki FS651V. Pohon od motoru je přenášen klínovým řemenem k pojezdové převodovce s plynule měnitelným převodem a přes elektromagnetickou spojku k sečení. Sečení je jednotorotorové s vertikální osou rotace a šířkou zaberu 92 cm. Má dva otočné nože na jednom nosiči. Posečená hmota je rozprostřena na zem.

C. Předpisy, s nimiž byla posouzena shoda:
ČSN EN ISO 12100, ČSN EN ISO 5395-1,3, ČSN EN ISO 14982:2009

D. Posouzení shody bylo provedeno postupem stanoveným v:
- Směrnice EP a Rady č. 2006/42/EC, příloha VIII (eqv.příloha č. 8, NV č. 176/2008 Sb.)
- Směrnice EP a Rady č. 2014/30/EC, příloha II, (eqv.příloha č. 2, NV č. 117/2016 Sb.)
- Směrnice EP a Rady č. 2000/14/EC, příloha VI,(eqv.příloha č. 5, NV č. 9/2002 Sb.)

Státní zkušebna strojů a.s. (SZS, a.s.), NB 1016
Třanovského 622/11
163 04 Praha 6 Řepy, ČR

E. Posouzení shody provedl:
Státní zkušebna strojů a.s. (SZS, a.s.)
Třanovského 622/11, 163 04 Praha 6 Řepy, ČR

F. Potvrzujeme, že:
- toto strojní zařízení splňuje všechna příslušná ustanovení výše uvedených směrnic (NV)
- jsou přijata opatření k zabezpečení shody všech výrobků uváděných na trh s technickou dokumentací a požadavky technických předpisů.
- garantovaná hladina akustického výkonu LwA je 100 dB(A)

Naměřené průměrné hodnoty akustického výkonu dle použitých motorů:

MOTOR	**Otáčky (min^{-1})**	**Naměřená hodnota akustického výkonu [dB(A)]**
Briggs & Stratton Vanguard 23	3000	98
Briggs & Stratton 7220 Pxi	3000	98
Loncin LC2P77F	3000	98
Kawasaki FS651 V	3000	98

Technická dokumentace v rozsahu dle přílohy VII ke směrnici 2006/42/EC a dle přílohy V ke směrnici 2000/14/EC je uložena u výrobce na adrese:

Seco Industries, s.r.o.Jungmannova 11
Valdické Předměstí
506 01 Jičín

V Jičíně dne 17.4.2024

Ing. Aleš Housa
ředitel divize strojíren

O NÁVODE

ÚČEL NÁVODU

Návod by vás mal čo najjednoduchšie naviesť k bezpečnej inštalácii, prevádzke a údržbe vášho stroja a informovať vás o jeho možnostiach a schopnostiach. Je preto určený všetkým osobám, ktoré so strojom prídu do styku počas jeho inštalácie, obsluhy a údržby.

Návod si pozorne preštudujte ešte pred začiatkom akejkoľvek činnosti so strojom. Postupujte presne podľa pokynov v ňom uvedených, aby ste si uľahčili nielen používanie zakúpeného stroja, ale tiež zaistili jeho optimálne využívanie a dlhú životnosť.

PLATNOSŤ NÁVODU

Návod je platný pre tieto varianty strojov:

- CROSSJET NC 92 4×2
- CROSSJET NC 92 4×4

Odlišnosti typov sú uvedené v technických dátach.

SYMBOLY POUŽITÉ V NÁVODE

V návode nájdete symboly s nasledujúcim významom:

SYMBOL	VÝZNAM
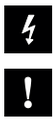	Tieto symboly majú význam „UPOZORNENIE“ a „VAROVANIE“ a upozorňujú na skutočnosti, ktoré môžu spôsobiť poškodenie stroja a/alebo vážne poranenie používateľa.
	Symbol upozorňuje na dôležitú inštrukciu, vlastnosť, postup alebo záležitosť, ktorú je nutné počas inštalácie, používania a údržby stroja mať na vedomí alebo dodržať.
	Symbol upozorňuje na užitočnú informáciu, vzťahujúcu sa k stroju alebo príslušenstvu.
	Symbol je odkazom na obrázok v prednej časti návodu. Je vždy sprevádzaný číslom obrázka.
	Symbol je odkazom na inú kapitolu tohto alebo iného návodu a väčšinou je sprevádzaný číslom kapitoly, na ktorú sa vzťahuje.

DÔLEŽITÉ UPOZORNENIA

Pred prvým uvedením žacieho stroja do prevádzky si pozorne prečítajte celý návod na použitie. Návod je nutné považovať za súčasť stroja, ktorá sa od neho nesmie oddeliť. Preto ho uschovajte na budúce použitie.

Neuvádzajte stroj do prevádzky, kým nie ste dôkladne oboznámení so všetkými inštrukciami, zákazmi a odporúčaniami, ktoré sú v tomto návode uvedené, obzvlášť potom v kapitole 2 tohto návodu.

Dodržujte aj pokyny, ktoré sú uvedené v ďalších návodoch, dodaných k tomuto stroju.

Vyobrazenia použité v tomto návode nemusia vždy súhlasiť so skutočnosťou; ich cieľom je opis hlavných princípov zariadenia. Texty, kresby, fotografie a iné prvky tu uvedené sú však chránené autorským právom. Každé ich zneužitie alebo nepovolené kopírovanie je trestné.

SÚVISIACA DOKUMENTÁCIA

Okrem tohto návodu je k stroju k dispozícii ešte ďalšia dokumentácia, ktorú vypracoval výrobca stroja a výrobcovia niektorých častí stroja. Plný zoznam dokumentácie je uvedený v kapitole DOKUMENTÁCIA K STROJU.

KEĎ SI NIE STE ISTÍ

V praxi sa často vyskytujú nepredvídateľné situácie, ktoré nemohli byť do tohto návodu zahrnuté a popísané. Preto vždy, keď si nie ste istí postupom a tiež v prípade akýchkoľvek otázok alebo nejasností neváhajte kontaktovať výrobcu alebo niektorý z našich viac ako 100 autorizovaných, kvalitne vybavených servisov po celej Európe, v ktorých sú vám k dispozícii servisní odborníci, ktorí boli vyškolení a preskúšaní vo výrobnom podniku.

VERZIA NÁVODU

Revízia A

1 TECHNICKÉ INFORMÁCIE

1.1 POUŽITIE

SPRÁVNE POUŽITIE

Tento dvojnápravový terénny žací stroj je určený na kosenie udržiavaných aj neudržiavaných trávnatých plôch na rovinách a svahoch do sklonu 22° (40 %), na ktorých nie sú cudzie predmety (kamene, padnuté vetvy, kosti, pevné predmety atď.).

Stroj umožňuje kosiť aj viacročné porasty, prerastené malináčom, černičím a rôznymi burinami.

NESPRÁVNE POUŽITIE

Každé použitie tohto samohybného žacieho stroja, ktoré nie je uvedené v tomto návode a ktoré presahuje tu uvedenú oblasť použitia, sa považuje za použitie nezodpovedajúce účelu. Za škody z toho vyplývajúce neručí výrobca stroja, riziko nesie iba jeho používateľ.

Tento stroj nie je schválený na verejnú cestnú prevádzku.

K nesprávnemu použitiu stroja patrí aj jeho prevádzkovanie, údržba a opravy nezaškolenou alebo neautorizovanou osobou, používanie neschváleného príslušenstva, prevádzkovanie stroja s poruchou alebo poruchou a prevádzkovanie s demontovanými, upravenými alebo nefunkčnými bezpečnostnými prvkami. Použitie neschváleného príslušenstva navyše znamená okamžitú stratu záruky.

1.2 HLAVNÉ ČASTI A OPIS

Žací stroj sa skladá z týchto základných skupín:



1.2

(1) PREDNÁ KAPOTA

Predná kapota je kombináciou plastových výliskov a kovových krytov, ktoré zakrývajú úložný priestor pre akumulátor, palivovú nádrž, elektrické aj mechanické súčasti stroja, a zároveň poskytujú vynikajúci výhľad obsluhe. Kapota obsahuje aj priehradku na predmety osobnej potreby.

(2) RÁM S NÁRAZNÍKOM

Rám s nárazníkom slúži ako nosný prvok pre väčšinu hlavných častí stroja.

(3) PREDNÁ NÁPRAVA S KOLESAMI VRÁTANE RIADENIA

Predná náprava umožňuje natáčanie kolies pomocou volantu s guľou cez ozubený segment a pastorok s plne nastaviteľnými vôľami.
Stroj NC 92 4×4 je vybavený hnanou prednou nápravou. Pohon všetkých kolies je stály, s rozdelením výkonu na nápravy podľa smerových požiadaviek (jazda priamo/zatáčanie).

(4) ŽACIE ÚSTROJENSTVO

Žacie ústrojenstvo pod strojom zaisťuje kosenie trávy. Skladá sa z krytov, hlavnej dosky a žacích nožov. Ústrojenstvo je poháňané motorom stroja cez elektromagnetickú spojku a klinový remeň.

(5) MOTOR, HNACIA NÁPRAVA S HYDROSTATICKÝM POHONOM A BY-PASS

Hydrostatická prevodovka prenáša výkon na zadné kolesá a slúži na zmeny rýchlosti pri jazde. Páka by-passu je umiestnená na zadnej doske stroja a slúži na vypnutie a zapnutie pohonu na zadné kolesá.

(6) ZADNÁ KAPOTÁŽ

Otvárateľná zadná kapotáž z plastových výliskov zakrýva motor a olejovú nádrž.

(7) SKLOPNÝ RÁM

Sklopný rám je dizajnový prvok, určený ako prípadná ochrana obsluhy pred vetvami stromov a kríkov.

(8) MIESTO OBSLUHY

Pohodlné sedadlo umožňuje jednoduchú dostupnosť všetkých ovládacích prvkov stroja. Podlaha je plechová, s protišmykovými prvkami. Miesto je vybavené úložným priestorom na PET fľaše (pod sedadlom) a na predmety osobnej potreby.

Bližší opis stroja je uvedený v ➡ 4 OVLÁDACIE A SIGNALIZAČNÉ PRVKY STROJA

1.3 ŠTÍTKY NA STROJI

Je prísne **zakázané odstraňovať alebo poškodzovať štítky a symboly** pripevnené na žacom stroji. V prípade poškodenia alebo nečitateľnosti štítku kontaktujte dodávateľa alebo výrobcu stroja, a požiadajte ich o náhradu.

Umiestnenie štítkov na stroji je uvedené v obrázku 1.3.

TYPOVÝ ŠTÍTOK

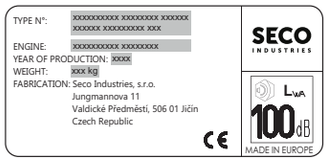

Typový štítok je umiestnený na ráme za sedadlom vodiča a obsahuje základné identifikačné a technické údaje o stroji.

VÝROBNÝ ŠTÍTOK



Výrobný štítok je umiestnený na ráme za sedadlom vodiča a obsahuje výrobné číslo stroja.

VÝSTRAŽNÉ ŠTÍTKY

				
Nebezpečenstvo	Pozor, odletujúce predmety!	Pri jazde neopúšťajte stroj	Pozor! Horúci povrch!	Nedotýkajte sa

	
Počas prevádzky nesiahajte!	Rotačné nástroje! Nebezpečenstvo zranenia končatín!

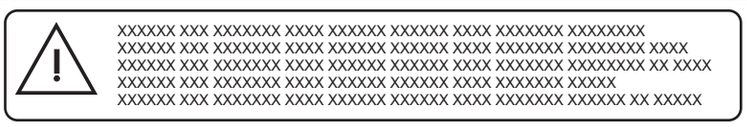

Varovanie čo sa týka sklopného rámu

ZÁKAZOVÉ ŠTÍTKY

			
Nekoste v blízkosti osôb	Nevozte ďalšie osoby	Nejazdite naprieč svahu	Nestúpajte

PRÍKAZOVÉ ŠTÍTKY

	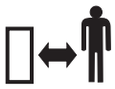
Pri oprave postupujte podľa návodu	Držte nepovolané osoby v bezpečnej vzdialenosti

INFORMAČNÉ ŠTÍTKY

				
Čítajte návod na obsluhu a dodržujte pokyny	Maximálny pracovný sklon	Garantovaná hladina akustického výkonu podľa smernice 2000/14/ EC	Parkovacia brzda Zaistená / pedál zošliapnutý	By-pass

F	R			
Pojazd vpred	Pojazd vzad	Tempomat	Rýchlo	Pomaly

	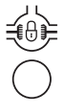			
Zaradenie uzávierky diferenciálu	Vyradenie uzávierky diferenciálu	Sýtič	Výška kosenia	Transportná poloha žacieho ústrojenstva

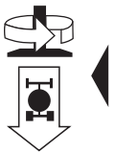
Cúvanie so spusteným žacím ústrojenstvom

1.4 TECHNICKÉ PARAMETRE

PARAMETER	NC 92 4×2	NC 92 4×4
STROJ		
Rozmery stroja (dĺžka × šírka × výška)	2210 × 1027 × 1455 mm	2210 × 1027 × 1455 mm
Hmotnosť stroja (bez náplní a obsluhy)	317 kg	342 kg
Rázvor kolies	1 477 mm	1 489 mm
Rozchod kolies (predný/zadný)	83/79 mm	83/79 mm
Rozmery kolies (predný/zadný)	16×6,50-8 4PLY / 20×10,00-8 4PLY	16×6,50-8 4PLY / 20×10,00-8 4PLY
Rýchlosť pojazdu vpred/vzad	8/5 km/h	8/5 km/h
Tlak pneumatík (predný aj zadný)	1,5 ± 0,1 bar	1,5 ± 0,1 bar
Objem palivovej nádrže	19 l	19 l
Druh pohonnej látky	Benzín bezolovnatý Natural 95	

ŽACIE ÚSTROJENSTVO		
Výška kosenia (prepravná poloha)	50 – 100 (120) mm	50 – 100 (120) mm
Šírka kosenia (záber)	920 mm	920 mm

ELEKTRICKÝ SYSTÉM		
Typ akumulátora (kapacita/napätie)	12 V 32 Ah	12 V 32 Ah
Žiarovky svetlometov	2× LED 5 W / LED 1 W	
Poistky pod prednou kapotou	Žacie ústrojenstvo – 10 A	
	Motor – 20 A	

OLEJOVÉ NÁPLNE		
Hydraulický okruh	SAE 10W-40, API CD	SAE 5W-50 syntetický olej
Motorový olej	SAE 15W-40, SJ	SAE 15W-40, SJ

UŤAHOVACIE MOMENTY SKRUTKOVÝCH SPOJOV	NC 92 4×2	NC 92 4×4
RIADENIE		
Matica M14 segmentu riadenia	92 – 132 Nm	92 – 132 Nm
Matica M14 uhlových čapov na riadení	60 – 83 Nm	60 – 83 Nm
Zaistenie čapov na prednej náprave	40 – 50 Nm	-
MOTOR		
Skrutka elektromagnetickej spojky	60 – 70 Nm	60 – 70 Nm
ŽACIE ÚSTROJENSTVO		
Matica M20 nosníka noža	250 – 300 Nm	250 – 300 Nm
Matica M16 na zaistenie noža s nosníkom noža	150 – 200 Nm	150 – 200 Nm
Skrutka M12×30 na remenici kosenia	60 – 80 Nm	60 – 80 Nm
Skrutka M12×30 nosníka kosenia	60 – 80 Nm	60 – 80 Nm

Pri demontáži a opätovnej montáži samoistiacich matíc je nutná ich výmena za nové.

NAPÍNACIE PRUŽINY	NC 92 4×2	NC 92 4×4
Pružina remeňov pohonu žacích nožov	78±3 mm (cez závity)	78±3 mm (cez závity)
Pružina remeňa pohonu pojazdu	73 ± 2 mm (cez závity)	73 ± 2 mm (cez závity)

HLUČNOSŤ A VIBRÁCIE

NC 92 4×2 / NC 92 4×4					
Motor	**Otáčky (min^{-1})**	**Deklarovaná emisná hladina akustického tlaku v mieste obsluhy L_{pAd} (dB) EN ISO 5395-1**	**Garantovaná hladina akustického výkonu L_{WAG} (dB) 2000/14/EC**	**Deklarovaná úroveň vibrácií ($m.s^{-2}$) EN ISO 5395-1**	
				celkových vibrácií a_{wd}	**prenášaných na ruku a_{hvd}**
B&S 23 Vanguard	3000	87 + 4	100	1,5 + 0,6	< 2,5
BS 7220 Pxi	3000	85 + 4	100	1,3 + 0,5	< 2,5
Loncin LC2P77F	3000	85 + 2	100	1,0 + 0,4	2,9 + 1,5
Kawasaki FS651V	3000	84 + 4	100	< 0,5	< 2,5

2 OCHRANA A BEZPEČNOSŤ ZDRAVIA PRI PRÁCI

Tento žací stroj je konštrukčne riešený a vyrábaný v súlade s medzinárodnými normami a predpismi, platnými pre výrobu takýchto strojov. Elektrické prvky zodpovedajú medzinárodným predpisom o ochrane pred nebezpečným dotykovým napätím. Všetky elektrické elementy buď majú príslušné krytie, predpísané normou, alebo sa nachádzajú v uzatvorených priestoroch, ktoré svojím krytím spĺňa nariadenia týchto noriem.

Ak sa tento stroj používa riadne a v súlade s návodom, je **veľmi bezpečný**.

2.1 BEZPEČNOSTNÉ POKYNY

Používajte tento stroj vždy s rozumom a s vedomím zodpovednosti. Pamätajte na to, že za svoju osobnú bezpečnosť, bezpečnosť iných osôb alebo za škody na majetku pri obsluhe tohto žacieho stroja je zodpovedný predovšetkým jeho používateľ.

Výrobca stroja nenesie zodpovednosť za zranenie osôb alebo poškodenie stroja a ekologické škody spôsobené tým, že sa žací stroj nepoužíva a neobsluhuje v súlade so všetkými bezpečnostnými pokynmi, uvedenými v tomto návode.

! **VAROVANIE!**

V prípade nedodržania bezpečnosti práce a nerešpektovania všetkých upozornení, uvedených v tomto návode, je tento samohybný žací stroj schopný odseknúť ruky, nohy či vymrštiť predmety a môže tak dôjsť k vážnemu úrazu alebo usmrteniu osôb, poškodeniu alebo zničeniu stroja alebo niektorej jeho časti alebo príslušenstva.

2.1.1 VŠEOBECNÉ BEZPEČNOSTNÉ POKYNY

Požiadavky na používateľa/obsluhu

! Tento žací stroj smie riadiť iba osoba staršia ako 18 rokov oboznámená s týmto návodom na použitie.

! Ako majiteľ, používateľ alebo prevádzkovateľ stroja nikdy nenechajte tento stroj obsluhovať alebo na ňom vykonávať údržbu alebo servisnú prácu osobám, ktoré nie sú kompetentné na túto činnosť. Zaistite, aby bol obsluhujúci pracovník fyzicky, zmyslovo a mentálne schopný so strojom pracovať a obsluhovať ho.

! Každý obsluhujúci pracovník musí poznať všetky ovládacie a signalizačné prvky stroja a predovšetkým spôsob, ako rýchlo zastaviť žacie ústrojenstvo a motor stroja.

! Používateľ stroja je zodpovedný za bezpečnosť osôb, ktoré sa nachádzajú v pracovnom priestore stroja.

! Údržbu, opravy a nastavovanie tohto stroja smie vykonávať iba osoba znalá, t. j. osoba so zodpovedajúcim technickým vzdelaním, odbornou prípravou a/alebo skúsenosťami, umožňujúcou rozoznať riziká a vyhnúť sa nebezpečenstvám, ktoré sa môžu vyskytnúť pri údržbe tohto typu zariadenia.

Oblečenie používateľa/obsluhy a ochranné pomôcky

! Pri obsluhe stroja vždy používajte vhodný pracovný oblek. Nikdy nenoste voľné oblečenie a krátke nohavice.

! Pri obsluhe stroja vždy používajte pevnú, uzatvorenú obuv, najlepšie protišmykovú. Stroj nikdy neprevádzkujte v sandáloch alebo naboso.

! Pri údržbe a nastavovaní prvkov žacieho ústrojenstva používajte ochranné rukavice.

! Hodnoty hluku a vibrácií na mieste obsluhy uvedenej v tomto návode majú úzky vzťah k požiadavkám smerníc EÚ 2003/10/ES (expozícia hlukom) a 2002/44/ES (expozícia vibráciami), ktoré riešia podmienky používania osobných ochranných prostriedkov proti hluku a vibráciám a tiež znižovanie času expozície obsluhy voľbou vhodných prestávok v práci. **Výrobca stroja odporúča pri obsluhe stroja vždy používať chrániče sluchu. Pri nedodržiavaní týchto pokynov môže dôjsť k trvalému poškodeniu zdravia!**

Poruchy a technické zmeny stroja

! Obsluha nesmie vyraďovať žiadne ochranné prvky tohto stroja z činnosti.

! Ak prevádzkuje stroj firma, obsluha musí poruchy, vzniknuté pri prevádzke stroja ihneď nahlásiť nadriadenému pracovníkovi a nesmie pokračovať v práci, kým nie sú obnovené bezpečné podmienky práce.

! Ak prevádzkuje stroj súkromný používateľ, musí poruchy, vzniknuté pri prevádzke stroja čo najskôr odstrániť (svojpomocne alebo s pomocou autorizovaných servisných technikov) a nesmie pokračovať v práci, kým nie sú obnovené bezpečné podmienky práce.

! Používateľ/obsluha nesmie samovoľne vykonávať žiadne zásahy do konštrukcie stroja, nesmie ho svojvoľne upravovať a nesmie vykonávať neodborné opravy.

! Na stroji a jeho príslušenstve sa nesmú vykonávať žiadne technické zmeny bez písomného súhlasu jeho výrobcu. Neoprávnené zmeny môžu viesť k hazardným podmienkam bezpečnosti práce a k zrušeniu záruky. Hlavne je zakázaná akákoľvek úprava stroja, ktorá by viedla k zmene výkonu, otáčok spaľovacieho motora alebo jazdnej rýchlosti. Stroj je vybavený elektronickým systémom, ktorý nie je dovolené pozmeňovať alebo odstraňovať. Softvér stroja sa nesmie nikdy meniť ani upravovať.

! Neodstraňujte zo stroja bezpečnostné štítky alebo nálepky.

2.1.2 BEZPEČNÁ PREVÁDZKA STROJA

Pred použitím stroja

! Pred uvedením stroja do prevádzky sa dôkladne oboznámte so všetkými jeho ovládacími prvkami a zvládnite manipuláciu s nimi tak, aby ste v prípade nutnosti mohli stroj okamžite zastaviť alebo vypnúť jeho motor.

! Nepracujte so strojom po požití alkoholu, drog či liekov ovplyvňujúcich vnímanie. **!** Nepracujtesostrojom, ak trpíte závratmi, mdlobami alebo ak ste inak oslabení či nesústredení.

! Pred uvedením stroja do prevádzky vždy skontrolujte jeho celkový stav a všetky jeho funkcie. Predovšetkým skontrolujte, či sú všetky bezpečnostné prvky, ochranné kryty a pod. na svojom mieste a plne funkčné.

! Nepoužívajte žací stroj, ak je poškodený alebo ak chýba niektoré z jeho ochranných zariadení. Neodstraňujte alebo nevyraďujte žiadne ochranné zariadenie stroja z činnosti.

! Pred použitím odstráňte všetky prípadné poruchy. Prekontrolujte dôkladne najmä napnutie remeňov, nabrúsenie nožov a čistotu vnútri žacieho ústrojenstva.

! Skôr ako začnete prácu so strojom, prezrite plochu, ktorú sa chystáte kosiť.

! Stroj štartujte vždy len na rovine, nikdy nie na svahu.

! Motor štartujte len v dobre vetranom priestore. Ak štartujete stroj v garáži, dbajte na dostatočné vetranie.

! Motor sa v žiadnom prípade nepokúšajte štartovať krátkym spojením svoriek štartéra. Pri každom inom, než normálnom elektrickom zapojení štartéra sa môže stroj náhle rozbehnúť.

! Motor nikdy neštartujte, ak cítite zápach paliva – hrozí nebezpečenstvo výbuchu!

! Neštartujte motor bez výfuku.

! Skôr ako začnete prácu so strojom, odstráňte z plochy, ktorú sa chystáte kosiť, všetky kamene, kúsky dreva, drôty, kosti, padnuté vetvy a iné cudzie predmety, ktoré by mohli byť pri kosení vymrštené. Vždy pritom používajte ochranné rukavice.

Počas prevádzky stroja

! Stroj sa nesmie použiť na prácu na svahoch so sklonom väčším než **22°** (**40 %**).

! Preprava ďalších osôb, zvierat a bremien priamo na stroji je zakázaná. Preprava bremien je povolená iba na prívese, ktorého typ je schválený výrobcom stroja.

! Aj pri krátkodobom opustení stroja vždy vyberte kľúčik zo zapaľovania.

! Ak pohybujete so strojom mimo pracovného priestoru, v ktorom kosíte, vždy vypnite žacie ústrojenstvo a zdvihnite ho do transportnej polohy.

! Pri jazde držte volant vždy pevne (nie však kŕčovito) oboma rukami. Zvláštnu pozornosť venujte prechádzaniu trávnatých plôch a iných nerovných miest – volant sa môže vplyvom dier, vyvýšenín, nárazov atď. samovoľne otočiť.

! Vždy pozorne sledujte priestor pred strojom. Dávajte predovšetkým pozor na prekážky, aby ste sa im mohli včas vyhnúť. Pozorne sledujte priehlbiny (diery) v teréne a iné skryté nebezpečné miesta. Prekážky je možné vo vysokej tráve ľahko prehliadnuť. Jazdite vždy primeranou rýchlosťou.

! Zvláštnu pozornosť venujte neprehľadným miestam, ako sú krovia, stromy a podobné prekážky, za ktorými sa môžu nachádzať ďalšie osoby, najmä deti alebo zvieratá.

! Hneď ako niekto nepovolaný vstúpi do priestoru kosenia, okamžite stroj zastavte a vypnite žacie ústrojenstvo.

! Nekoste blízko výsypky, jamy alebo brehov. Žací stroj sa môže náhle prevrhnúť, ak sa koleso dostane cez okraj jamy, priekopy alebo hrany, ktorá sa môže odtrhnúť.

! Pri práci sa vyhýbajte krtím hromádkam, betónovým podstavcom, pňom, obrubníkom záhonov a chodníkov, ktoré nesmú prísť do kontaktu s nožmi a tým poškodiť žacie ústrojenstvo a mechanizmus stroja.

! Skryté predmety, ako sú zavlažovače trávnika, kolíky, vodné ventily, základy, elektrické káble a pod., zapustené do trávnej mačiny, sa vždy snažte obchádzať. Nikdy nejazdite cez tieto predmety.

! V prípade nárazu na pevný predmet zastavte, vypnite žacie ústrojenstvo aj motor a skontrolujte celý stroj, najmä mechanizmus riadenia. Ak je to potrebné, vykonajte pred novým naštartovaním opravu.

! Kde je to možné, vyhnite sa práci so strojom v mokrej tráve. Znížená priľnavosť môže byť príčinou šmyku.

! Vyhýbajte sa prekážkam (napr. náhla zmena sklonu svahu, priekopy atď.), na ktorých by sa stroj mohol prevrátiť.

! Neskúšajte udržať stabilitu stroja šliapnutím na zem.

! So strojom pracujte iba za denného svetla alebo pri dobrom umelom osvetlení.

! Nepracujte so strojom pri daždi, búrke a najmä nie pri nebezpečenstve úderu blesku. Blesk môže byť príčinou vážneho zranenia alebo smrti. Nepoužívajte stroj, ak sa blíži búrka a sú viditeľné blesky alebo počuť hromy; vyhľadajte bezpečný úkryt.

! So strojom sa nesmie jazdiť po verejných komunikáciách.

! Nenechávajte bežať motor v uzatvorených priestoroch. Výfukové plyny obsahujú látky, ktoré sú bez zápachu, a pritom sú smrteľne jedovaté.

! Nedávajte ruky ani nohy pod kryt žacieho ústrojenstva. Nikdy sa nepribližujte žiadnou časťou svojho tela k rotujúcim alebo pohybujúcim sa súčastiam stroja. Nepokúšajte sa rukami alebo nejakým provizórnym prostriedkom brzdiť alebo spomaľovať pohybujúce sa žacie nože!

! Ak počas prevádzky zistíte poruchu na palivovej nádrži, uzávere nádrže alebo na niektorom diele prívodu paliva (napr. palivového potrubia), okamžite vypnite motor.

! Venujte vždy plnú pozornosť riadeniu a ostatným činnostiam, vykonávaným so strojom. Medzi najčastejšie príčiny straty kontroly nad strojom patrí napríklad:
- Preklzávanie kolies.
- Príliš rýchla jazda; neprispôsobenie rýchlosti jazdy a podmienkam a vlastnostiam povrchu.
- Prudké brzdenie, pri ktorom dochádza k zablokovaniu kolies.
- Použitie žacieho stroja na iné než určené účely.

! Vypnite žacie ústrojenstvo aj motor a vyberte kľúčik zo zapaľovania vždy, keď:
- čistíte stroj
- odstraňujete zanesenie žacieho ústrojenstva trávou
- ste nabehli na cudzí predmet a je potrebné zistiť, či nedošlo k poškodeniu stroja, príp. poškodenie odstrániť
- stroj neprirodzene silne vibruje a je potrebné zistiť príčinu vibrácií
- opravujete motor, alebo iné pohyblivé časti (odpojte aj káble od zapaľovacích sviečok)

Po skončení práce so strojom

! Stroj odstavujte vždy len na rovnej ploche. Pred tým, než zo stroja zostúpite, sa uistite, či je úplne zastavený. Pamätajte na to, že po vypnutí motora trvá niekoľko sekúnd, než sa prestanú žacie nože otáčať.

! Nepohybujte sa v blízkosti stroja alebo pod ním, ak je zdvihnutý a nie je vo zdvihnutej polohe dostatočne zaistený proti spadnutiu alebo prevrhnutiu.

! Rotačné nože sú ostré a môžu spôsobiť zranenie. Pri akejkoľvek manipulácii s nožmi používajte ochranné rukavice alebo nože obaľte.

! Udržujte stroj a jeho príslušenstvo vždy v čistote a dobrom technickom stave.

! Odstraňujte zvyšky trávy a suchých nečistôt z priestoru motora a výfuku, hrozí vznietenie od horúcich častí.

! Kontrolujte pravidelne skrutky a matice upevňujúce nože a dbajte na to, aby boli dotiahnuté správnym uťahovacím momentom.

! Venujte zvýšenú pozornosť samoistiacim maticiam. Po druhom povolení matice je znížená jej samoistiaca schopnosť, preto je nutné maticu nahradiť novou.

! Kontrolujte komponenty pravidelne a podľa potreby nahraďte tie, ktoré je podľa odporúčania výrobcu nutné vymeniť.

2.2 BEZPEČNOSTNÉ POKYNY PRE PRÁCU NA SVAHU

! Svahy sú hlavnou príčinou nehôd, straty kontroly nad strojom či následného prevrhnutia, ktoré môže viesť k vážnemu zraneniu i smrti.

Kosenie na svahu vyžaduje vždy zvýšenú pozornosť. Ak si nie ste istí, alebo je to nad vaše možnosti, na svahu nekoste.

! Tento žací stroj je možné používať na svahoch s max. sklonom do 22° (40 %).

! Pri zmene smeru je nutná zvýšená opatrnosť. Neotáčajte sa na svahu, pokiaľ to nie je nevyhnutné.

! Dávajte pozor na diery, korene, terénne nerovnosti. Nerovný terén môže zapríčiniť prevrátenie stroja. Vysoká tráva môže zakryť skryté prekážky. Odstráňte preto vopred všetky prekážajúce predmety z plochy, na ktorej budete kosiť.

! Zvoľte takú rýchlosť, aby ste nemuseli zastaviť v kopci.

! Všetky pohyby na svahu vykonávajte pomaly a plynulo. Nevykonávajte náhle zmeny rýchlosti či smeru.

! Vyhnite sa štartovaniu alebo zastaveniu na svahu. V prípade, že kolesá stratia priľnavosť, vypnite pohon nožov a zíďte pomaly dole.

! Na svahu sa rozbiehajte veľmi opatrne a pomaly, aby nedošlo k poskočeniu stroja. Pred svahom vždy znížte rýchlosť pojazdu stroja, obzvlášť pri schádzaní dole znížte rýchlosť pojazdu na minimum na využitie brzdného efektu prevodovky.

2.3 BEZPEČNOSŤ DETÍ

! Ak obsluha žacieho stroja nie je pripravená na prítomnosť detí, môže sa prihodiť tragická nehoda.

Pohyb žacieho stroja priťahuje pozornosť detí. Nikdy sa nespoliehajte na to, že deti zostanú tam, kde ste ich videli stáť naposledy.

! Nenechajte deti bez dozoru v miestach, kde kosíte trávu.

! Buďte pohotoví a v prípade priblíženia detí vždy ihneď vypnite stroj.

! Pred a pri cúvaní sa pozerajte za seba a na zem.

! Nikdy neprevážajte deti, môžu spadnúť a vážne sa zraniť, alebo by mohli zasahovať nebezpečne do ovládania žacieho stroja. Nikdy nedovoľte deťom stroj obsluhovať.

! Dbajte na zvýšenú opatrnosť v miestach s obmedzenou viditeľnosťou (v blízkosti stromov, kríkov, muriva atď.).

2.4 POŽIARNA BEZPEČNOSŤ



Pri používaní tohto žacieho stroja je nutné dodržiavať zásady a predpisy pre bezpečnosť práce a požiarnu ochranu vzťahujúcu sa na prácu s týmto druhom strojov.



Oboznámte sa tiež s bezpečnostnými pokynmi, uvedenými v návodoch iných výrobcov (akumulátor, motor). Návody sú súčasťou dodávky tohto stroja.

! Pravidelne odstraňujte horľavé látky (suchú trávu, lístie a pod.) z priestoru výfuku, motora, akumulátora a všade tam, kde by mohli prísť do styku s benzínom alebo olejom, následne sa vznietiť a tým spôsobiť požiar stroja.

! Nechajte motor žacieho stroja vychladnúť skôr, ako ho odstavíte do uzatvoreného priestoru.

! Venujte zvýšenú opatrnosť pri práci s palivom, olejom a inými horľavinami. Ide o vysokohorľavé látky, ktorých výpary sú výbušné. Pri tejto práci nefajčite.

! Nikdy neodskrutkovávajte viečko nádrže a nedoplňujte palivo za chodu motora, ak je motor teplý alebo ak je stroj v uzatvorených priestoroch.

! Skontrolujte prívod paliva pred použitím, nedolievajte benzín až k hrdlu nádrže. Teplota motora, slnko a rozťažnosť paliva môže viesť k pretečeniu a následnému požiaru.

! Palivo uchovávajte len v nádobách (kanistroch) na to určených a schválených. Palivo nenechávajte v blízkosti zdrojov iskrenia, otvoreného ohňa, stálych plameňov, tepelných zdrojov a iných zdrojov vznietenia. Nikdy neskladujte palivo alebo stroj vnútri budovy v blízkosti akéhokoľvek zdroja tepla.

! Venujte zvýšenú opatrnosť pri obsluhe akumulátora. Plyn v akumulátore je vysoko explozívny, preto v blízkosti akumulátora nefajčite a nepoužívajte otvorený oheň, aby nedošlo k vážnemu zraneniu.

2.5 NEBEZPEČNÉ OBLASTI STROJA – ZVYŠKOVÉ RIZIKÁ

Žací stroj je konštruovaný tak, aby pri jeho správnej obsluhe za bezchybného technického stavu neohrozoval obsluhujúceho pracovníka a okolie. Napriek tomu môžu počas prevádzky, údržby a nastavovania nastať situácie, ktoré sú pre pracovníkov zdrojom nebezpečenstva, ak si ich nebudú vedomí a nebudú dodržiavať bezpečnostné pokyny tu uvedené. Tieto nebezpečenstvá sú takzvané zvyškové riziká – sú to riziká, ktoré zostávajú, aj keď boli uvážené a zavedené všetky preventívne a ochranné opatrenia.

Zvyškové riziká sa vyskytujú pri obsluhe, údržbe a opravách stroja. Preto musí každá osoba, ktorá príde pracovne do styku so strojom, tieto riziká poznať a musí dodržiavať všetky odporúčania na ich minimalizáciu.

ŽACIE NOŽE

! Rotujúce žacie nože sú veľmi ostré a pri kontakte s nimi hrozí nebezpečenstvo vážneho poranenia končatín. Nepribližujte preto ruky ani nohy pod kryt žacieho ústrojenstva. Nikdy sa nepribližujte žiadnou časťou svojho tela k rotujúcim alebo pohybujúcim sa nožom. Nepokúšajte sa rukami alebo nejakým provizórnym prostriedkom brzdiť alebo spomaľovať pohybujúce sa žacie nože!

POHYBLIVÉ A HORÚCE ČASTI

! Pri naštartovanom motore sú v činnosti časti, ktoré rotujú a môžu spôsobiť vážne poranenia častí tela. Pri údržbe a nastavovaní častí stroja pod kapotou alebo pod zdvihnutým strojom preto dbajte na zvýšenú opatrnosť a nikdy sa nepribližujte žiadnou časťou tela k pohybujúcim sa častiam. Údržbu a servis týchto častí navyše smie vykonávať iba osoba, ktorá dokonale pozná princípy pohybov týchto častí. Počas prevádzky dochádza k zahrievaniu častí stroja pod kapotou a pri dotyku nechránenou časťou tela môžu spôsobiť vážne popáleniny. Pred otvorením kapoty z dôvodu údržby alebo servisu preto vždy nechajte stroj vychladnúť a pre istotu používajte ochranné rukavice.

MIESTO OBSLUHY

! V mieste obsluhy hrozí nebezpečenstvo pádu z plošiny alebo pošmyknutia vplyvom nepozornosti. Pri nastupovaní alebo vystupovaní zo stroja preto vždy buďte obozretní. Ďalším rizikom pre obsluhu je únava, stres alebo chybné konanie v dôsledku pracovného preťaženia, nedostatočného osvetlenia kosenej plochy alebo hluku pri prevádzke. Počas obsluhy stroja preto vždy používajte ochranu sluchu, nepreťažujte sa a robte prestávky.

PALIVOVÁ NÁDRŽ

! Palivo v nádrži je vysokohorľavá látka, ktorej výpary sú výbušné. Pri práci s palivom alebo v blízkosti palivovej nádrže (aj zatvorenej) nikdy nefajčite, nepribližujte sa k nej s otvoreným ohňom ani s predmetmi, ktoré produkujú vysoké teploty.

3 PRÍPRAVA NA UVEDENIE DO PREVÁDZKY

Táto kapitola slúži predovšetkým pre servisných pracovníkov predajcu, ktorí pripravujú stroj pre používateľov v rámci predpredajného servisu.

Ak ste váš stroj dostali už zostavený a pripravený na prevádzku, prejdite rovno na kapitolu 4.

Ak ste stroj vybaľovali svojpomocne, je nutné ho pripraviť na prevádzku podľa pokynov tejto kapitoly. V prípade, že si nie ste istí postupom alebo nemáte dostatočné vybavenie, náradie či skúsenosti, neváhajte kontaktovať predajcu stroja a požiadajte ho o pomoc.

Všetky montážne práce odporúčame vykonávať najmenej vo dvojici.

3.1 VYBALENIE A KONTROLA DODÁVKY

Žací stroj sa dodáva na drevenej palete v obale z drevených dosiek. Stroj je zabalený v plastovej fólii. Časti stroja, ktoré bolo nutné z prepravných dôvodov demontovať, sú zabalené v samostatnom obale.

Po dodaní ihneď skontrolujte, či nie je žací stroj poškodený. V prípade poškodenia prizvite dopravcu. Ak nebude reklamácia uplatnená včas, nie je možné prípadné nároky uplatniť.

Skontrolujte, či súhlasí vami objednaný typ stroja. V prípade nezhody stroj nevybaľujte a rozpor ihneď nahláste dodávateľovi.

3.2 MANIPULÁCIA S DODÁVKOU

So zabalenou dodávkou manipulujte výhradne pomocou vysokozdvižného alebo paletového vozíka. Lyžiny vozíka zasuňte do otvorov v palete a stroj presuňte na vami zvolené miesto zostavenia alebo skladovania. Prepravujte vždy iba dve balenia.

Minimálna nosnosť manipulačného zariadenia: **450 kg**

Drevené latovanie nie je určené na zdvíhanie pomocou žeriava.

Používať manipulačné zariadenie môžu iba osoby, ktoré na to majú patričné oprávnenie a majú skúsenosti s jeho manipuláciou.

Vzhľadom na veľkú hmotnosť zabaleného stroja odporúčame manipuláciu najmenej vo dvojici.

3.3 SKLADOVANIE PRED VYBALENÍM

Ak nebudete stroj vybaľovať a inštalovať ihneď po dodaní, uskladnite ho za nasledujúcich podmienok:

- Stroj skladujte v originálnom obale v suchých priestoroch, zabezpečených proti poveternostným vplyvom, ktoré by mohli spôsobiť poničenie obalov a zhoršenie stavu.
- Drevený obal neprevracajte na bok alebo dokonca spodnou stranou nahor. Na obal neklaďte predmety, z ktorých by mohlo dochádzať k úniku kvapalín.
- Stroj nedemontujte z palety a neprevracajte ho na bok alebo neopierajte v šikmej polohe.
- Na zabalený stroj neukladajte žiadne iné predmety alebo materiály.
- Ak skladujete viac zabalených strojov, smú byť maximálne štyri balenia na sebe.

Odporúčané vlastnosti miesta skladovania:

Teplota ..... od -10 °C do +35 °C

Vlhkosť vzduchu ..... < 80 % pri 21 °C

Čistota vzduchu ..... Bezprašné prostredie

Ostatné ..... Suché skladovacie priestory

3.4 VYBALENIE

- Z obalu najprv odstráňte spevňujúce pásky a vyberte všetky samostatne balené celky.
- Vhodným nástrojom (páčidlo, kladivo a pod.) rozoberte drevené dosky a odstráňte všetky spevňovacie prvky a obalové materiály. Dbajte na to, aby ste žiadnu časť stroja alebo celkov nepoškodili.
- Odstráňte pásky zaisťujúce stroj k palete.
- Vizuálne skontrolujte stroj a samostatné celky, či nedošlo počas prepravy k ich poškodeniu. V prípade akéhokoľvek poškodenia ihneď kontaktujte dodávateľa a nepokračujte v zostavení stroja.
- Dajte bokom všetky samostatne balené celky a vybaľte ich.

LIKVIDÁCIA OBALOVÝCH MATERIÁLOV

Po celkovom vybalení dbajte na správnu likvidáciu obalových materiálov. Likvidáciu vykonávajte podľa príslušného zákona o odpadoch platného vo vašej krajine.

Ak si postupom likvidácie nie ste istí, zverte ho špecializovanej firme.

3.5 DOKUMENTÁCIA K STROJU

K stroju je dodaná nasledujúca dokumentácia:

- Baliaci list
- Návod na obsluhu
- Návod na obsluhu motora
- Návod k akumulátoru
- Servisná knižka

3.6 PRÍPRAVA NA PREVÁDZKU

3.6.1 MONTÁŽ DEMONTOVANÝCH A SAMOSTATNE BALENÝCH CELKOV

Pružiny sedadla

Namontujte pružiny sedadla nasledovne:

3.6.1	■ Odklopte sedadlo. ■ Vyskrutkujte skrutky, ktoré pridržiavajú dosadacie pružiny pod konzolou. Pružiny potom namontujte tak, aby boli nad konzolou.

Nesadajte na sedadlo, ak nie sú pružiny namontované späť do funkčného stavu! Hrozí kolízia s časťami kapoty a ich poničenie.

Volant

Namontujte volant nasledovne:

3.6.2	■ Volantová tyč (1) je opatrená dvoma otvormi umožňujúcimi nastaviť volant do dvoch výškových polôh. Volant je v polohe zaistený pomocou kolíka (2). ■ Z výroby je kolík pripravený v otvore volantu (3). Vyberte otvor na volantovej tyči a naťukajte kolík cez volant. Na jednoduchšie naklepnutie kolíka je možné využiť vhodnú kovovú tyčinku (priemer 6 mm). ■ Nacvaknite krytku (4) volantu.

3.6.3 NASTAVENIE SKLOPNÉHO RÁMU

Sklopný rám je možné nastaviť do ľubovoľnej polohy pomocou rýchloupínacích páčok. Sklopný rám nastavte nasledovne:


3.6.3

- Uvoľnite rýchloupínacie páčky na oboch stranách rámu (o 180°).
- Nastavte rám do požadovanej polohy a upnutím páčok rám v tejto polohe zaistite.

SKLOPNÝ RÁM NESLÚŽI AKO OCHRANA OBSLUHY PRED PREVRÁTENÍM STROJA!

Sklopný rám je vhodné mať pri práci vo vzpriamenej polohe ako ochranu pred vetvami a kríkmi.

3.6.4 ZAPOJENIE AKUMULÁTORA

Zapojte akumulátor:


3.6.4

- Uvoľnite štvrťotáčkový zácvak (1) prednej kapoty a odklopte kryt akumulátora (2).
- Uvoľnite skrutky na pólových vývodoch akumulátora. Potom:
  - **Červený** vodič pripojte na kladný (+) pól akumulátora a zaistite skrutkou.
  - **Hnedý** vodič pripojte na záporný (–) pól akumulátora a zaistite skrutkou.

Opačné pripojenie vodičov, než je uvedené vyššie, má za následok poškodenie stroja.
Pri odpájaní akumulátora vždy ako prvý odpojte záporný (–) pól akumulátora.

Po zapojení skontrolujte kompletný stav akumulátora podľa návodu, ktorý vypracoval jeho výrobca a ktorý je súčasťou dokumentácie stroja. Rešpektujte všetky pokyny v ňom uvedené, predovšetkým pri nabíjaní akumulátora.

3.6.5 KONTROLA A DOPLNENIE OLEJA MOTORA

Pred kontrolou a doplnením oleja musí byť stroj postavený na vodorovnom povrchu.

- Otvorte zadnú kapotu (postup ➡ 4.2 (16) SYSTÉM OTVÁRANIA ZADNEJ KAPOTY a podľa typu motora nájdite mierku oleja (umiestnenie mierky ➡ návod výrobcu motora).
- Vyskrutkujte mierku oleja, utrite ju dočista suchou handrou, vložte späť a zaskrutkujte. Potom ju znovu vyskrutkujte a skontrolujte hladinu oleja. Hladina oleja musí byť medzi oboma značkami na mierke. Ak nie je, doplňte motorový olej tak, aby dosahoval až k hornej značke.
- Typ oleja je uvedený ➡ 1.4 TECHNICKÉ PARAMETRE tohto návodu alebo v návode výrobcu motora.

3.6.6 KONTROLA HYDRAULICKÉHO OKRUHU

Kontrola hladiny oleja v hydraulickom okruhu

Pred kontrolou a doplnením oleja musí byť stroj postavený na vodorovnom povrchu.

Hydraulický obvod stroja je naplnený predpísaným olejom a odvzdušnený vo výrobnom závode. Pri transporte stroja však môže dôjsť k poklesu hladiny oleja v nádržke a pred uvedením stroja do prevádzky je vhodné skontrolovať hladinu oleja. Nádržka je umiestnená v zadnej časti stroja, pod zadnou kapotou.

 3.6.6	▪ Otvorte zadnú kapotu (postup ➡ 4.2 (16) SYSTÉM OTVÁRANIA ZADNEJ KAPOTY. ▪ Skontrolujte, či je hladina oleja medzi ryskami (3) na tele nádržky (1 ▪ V prípade potreby vyskrutkujte uzáver (2) a doplňte potrebné množstvo predpísaného oleja (➡ 1.4 TECHNICKÉ PARAMETRE). ▪ Po kontrole alebo doplnení vždy utrite okolie uzáveru nádrže aj uzáver do sucha.

Odvzdušnenie hydraulického okruhu

Úplné odvzdušnenie hydraulického systému sa dosiahne jazdou stroja počas prvých hodín prevádzky. Odporúčame stroj zabehnúť miernym zaťažením počas 1 – 2 hod. V prípade, že sa počas prvotného zábehu zmení charakter zvuku hydropohonu, môže byť zavzdušnená predná náprava. V takom prípade kontaktujte najbližší servis.

Odvzdušnenie prednej nápravy sa vykonáva za behu stroja a rotácie kolies a vyžaduje špeciálne zariadenie, ktoré nie je pre bežných používateľov dostupné. Vzhľadom na náročnosť a nebezpečnosť musí odvzdušnenie vykonať servis.

Kontrola tesnosti hydraulického okruhu

Vizuálne skontrolujte hydraulické rozvody, najmä v mieste pripojenia armatúr k nápravám, či nedochádza k úniku oleja. Pri zistení netesností informujte vášho predajcu alebo servis.

3.6.7 KONTROLA TLAKU VZDUCHU PNEUMATÍK

Pneumatiky sú bezdušové a vybavené automobilovým ventilčekom. Dohustiť ich je možné kompresorom alebo bežnou ručnou pumpičkou.

Tlak pneumatík ➡ 1.4 TECHNICKÉ PARAMETRE.

Zmena tlaku v pneumatikách môže zapríčiniť horšiu ovládateľnosť a trakciu stroja. Mení sa tiež výška kosenia, preto tlak pneumatík kontrolujte pravidelne.

Neprekračujte maximálny tlak uvedený na aktuálne použitých pneumatikách.

3.6.8 NAPLNENIE NÁDRŽE PALIVOM

Žací stroj sa z bezpečnostných dôvodov transportuje bez paliva a pred prvým naštartovaním je nutné palivo doplniť.

Palivová nádrž je umiestnená pod prednou kapotou. Uzáver nádrže je vysunutý z kapoty von a na kontrolu a plnenie paliva tak nie je potrebné prednú kapotu otvárať.

Používajte len palivo predpísané v návode na obsluhu motora. Poruchy spôsobené nesprávnym palivom nie sú kryté zárukou.

Palivo doplňujte iba pri zastavenom a studenom motore. Plňte nádrž v dobre vetranom priestore.

Pri manipulácii s palivom nejedzte, nefajčite a nepoužívajte otvorený oheň.

Na plnenie používajte lievik určený na doplňovanie paliva.

Rešpektujte maximálne povolené naplnenie nádrže, t. j. hladina paliva je v spodnej úrovni nalievacieho hrdla. Nikdy neplňte nádrž nad túto maximálnu hladinu.

Dbajte na to, aby pri plnení nedochádzalo k rozlievaniu paliva. Rozliate palivo sa môže veľmi ľahko vznietiť.

Ak sa palivo rozleje, riadne ho utrite až do sucha.

Palivo vždy skladujte mimo dosahu detí.

Stroj nikdy neštartujte bez zaskrutkovaného uzáveru nádrže.

Pri dlhšej odstávke stroja použite 100-oktánový benzín na zaistenie dlhšej životnosti palivového systému.

Postup plnenia:

- Otvorte uzáver nádrže. Otvárajte ho pomaly, pretože v nádrži môže byť pretlak benzínových výparov.
- Do plniaceho otvoru vložte nálievku a začnite doplňovať palivo z kanistra. Hladina paliva v žiadnom prípade nesmie presiahnuť spodnú úroveň nalievacieho hrdla.
- Po naplnení nádrže vždy utrite okolie uzáveru aj samotný uzáver do sucha.

3.6.9 MONTÁŽ OLEJOVÉHO CHLADIČA (VOLITEĽNÉ VYBAVENIE)

! Olejový chladič je nutné namontovať odborne, preto odporúčame vyhľadať autorizovaný servis alebo najbližšieho predajcu.

- Demontujte deflektor na zadnej prevodovke.
- Otvorte kapotu motora.
- Na vonkajší ľavý kryt motora namontujte chladič pomocou pridaných skrutiek a matíc.
- Odmontujte hadicu by-passu na ľavej strane prevodovky. Otvory zapchajte proti oleju a nečistotám.
- Prestrčte hadice chladiča cez komoru motora.
- Pripojte hadice namiesto hadice by-passu. Predná hadica priamo nahor, zadná hadica ide pod hydraulickou rúrkou. Dbajte na správne vyviazanie hadíc od pohyblivých častí.
- Primontujte hadice na chladič pomocou redukcií aj tesniacich podložiek a prietokových skrutiek.
- Rozpojte elektrický zväzok od motora a vložte doň zväzok chladiča. Ukostrite čierny kábel chladiča k motoru.
- Elektroinštaláciu chladiča upevnite k hadiciam.
- Naštartujte stroj a doplňujte hydraulický olej do nádržky.
- Vráťte všetky kryty na pôvodné miesto.

4 OVLÁDACIE A SIGNALIZAČNÉ PRVKY STROJA

4.1 OVLÁDACIE A SIGNALIZAČNÉ PRVKY – PREHĽAD

Pred začatím prevádzky stroja je nutné sa oboznámiť so všetkými prvkami a pochopiť ich funkciu alebo význam.



4.1

(1) Informačný displej
(2) Spínač žacieho ústrojenstva
(3) Brzdový pedál
(4) Parkovacia brzda
(5) Pedál uzávierky diferenciálu
(6) Sýtič
(7) Páka nastavenia výšky žacieho ústrojenstva
(8) Guľa na volante
(9) Rýchloupínacie páčky sklopného rámu
(10) Spínacia skrinka na kľúčik
(11) Pedál pojazdu vpred
(12) Páka ovládania otáčok motora
(13) Tempomat
(14) Páka pojazdu vpred/vzad
(15) Spínač chodu žacieho ústrojenstva pri cúvaní
(16) Systém zaistenia zadnej kapoty
(17) Páka by-passu

4.2 OVLÁDACIE A SIGNALIZAČNÉ PRVKY – OPIS A FUNKCIE

(1) INFORMAČNÝ DISPLEJ

Informačný displej obsahuje kontrolky, ktoré slúžia na signalizáciu stavu hlavných funkcií stroja a na zobrazenie základných informácií:



	**VÝSTRAŽNÝ TROJUHOLNÍK** Svieti v prípade nesplnenia podmienok štartu súčasne so symbolom nesplnenej podmienky.
	**PARKOVACIA A PREVÁDZKOVÁ BRZDA** Svieti: Pri zošliapnutí pedála brzdy alebo pri zaistení parkovacej brzdy Bliká a súčasne svieti výstražný trojuholník: nesplnenie podmienky štartu (zošliapnite pedál brzdy) Bliká a súčasne svieti výstražný trojuholník za jazdy: POZOR: Zošliapnutie brzdy za jazdy dlhodobo nepoužívajte, hrozí prehriatie pohonného ústrojenstva.
	**KONTROLKA NEUTRÁLU** Bliká a súčasne svieti výstražný trojuholník: Nie je splnená podmienka štartu (uvoľnite pedál pojazdu)
	**PRÍTOMNOSŤ OBSLUHY** Svieti: Nie je prítomná obsluha Bliká a súčasne svieti výstražný trojuholník: Nie je splnená podmienka štartu (posaďte sa na sedadlo)
	**ŽACIE ÚSTROJENSTVO** Svieti: žacie ústrojenstvo je spustené Bliká a súčasne svieti výstražný trojuholník: Nesplnenie podmienky štartu (vypnite žacie ústrojenstvo) Bliká po vypnutí žacieho ústrojenstva: dobeh žacieho ústrojenstva
	**DOBÍJANIE AKUMULÁTORA*** Číselná hodnota zobrazuje aktuálne napätie na akumulátore. Prázdny piktogram: Akumulátor je OK (12,6-14 V) a správne sa dobíja Modrá farba: Napätie akumulátora je nad 14 V, ak svieti dlhodobo pri práci stroja, skontrolujte dobíjaciu sústavu motora Červená farba: Nízke napätie akumulátora (do 12,6 V), skontrolujte dobíjaciu sústavu motora
	**POČÍTADLO MOTOHODÍN**** Zobrazuje celkový počet motohodín.
	**OTÁČKY MOTORA** [ot/min]*** Po naštartovaní stroja sa otáčky motora zobrazujú počas cca 10 s
	**SERVIS/NÚDZOVÝ REŽIM** Stroj vyžaduje servisný zásah
	**KONTROLKA OSVETLENIA** Rozsvieti sa, ak zapnete osvetlenie stroja.

	**TLAK OLEJA MOTORA** Rozsvieti sa na červeno, ak poklesne tlak oleja motora. Skontrolujte stav naplnenia motorového oleja a v prípade potreby olej doplňte.

* = V prípade, že po naštartovaní motora a chodu stroja v maximálnych otáčkach bez spusteného žacieho ústrojenstva a rozsvietených svetiel nedôjde po cca 1 minúte prevádzky k zhasnutiu červenej kontrolky, prípadne rozsvieteniu modrej, ide o poruchu v obvode dobíjania a je nutné vyhľadať odborný servis.

** = Manipulácia s počítadlom motohodín (snímacím káblom na sviečke) znamená stratu záruky



POZOR:
V prípade, že z akéhokoľvek dôvodu nie je pripojený kábel snímania otáčok motora (na sviečke motora), motor po 30 sekundách zhasne a celý displej začne prerušovane blikať. V tomto prípade je možné využiť funkciu núdzového dojazdu.

(2) SPÍNAČ ŽACIEHO ÚSTROJENSTVA

Slúži na zapnutie alebo vypnutie žacieho ústrojenstva.



Stlačením časti spínača so symbolom sa spustí žacie ústrojenstvo.
Stlačením časti spínača bez symbolu sa žacie ústrojenstvo vypne.



POZOR: Ak je žacie ústrojenstvo zapnuté, nie je možné štartovať motor.



POZOR: Nože žacieho ústrojenstva sa po vypnutí nezastavia ihneď, ale zotrvačnosťou sa ešte chvíľu dotáčajú.

(3) BRZDOVÝ PEDÁL

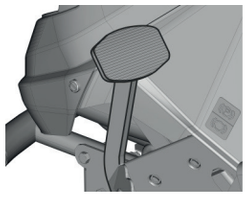

Brzdový pedál je umiestnený na ľavej strane podlahy.

Pedál slúži na rýchle zabrzdenie, aktiváciu/deaktiváciu parkovacej brzdy alebo vypnutie tempomatu.

Pedál sa tiež používa pri štartovaní stroja – naštartovať je možné iba pri zošliapnutom pedáli brzdy.

(4) PARKOVACIA BRZDA

Parkovacia brzda slúži na zaistenie stroja proti pohybu počas parkovania.

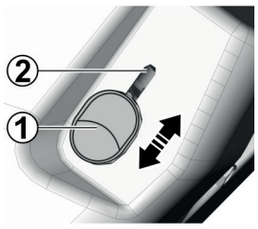

Zabrzdenie:

Zošliapnite brzdový pedál, presuňte parkovaciu brzdu nahor do polohy (2) a pedál uvoľnite.

Odbrzdenie:

Zošliapnite brzdový pedál. Brzda sa automaticky uvoľní a zíde dole do polohy (1).

(5) PEDÁL UZÁVIERKY DIFERENCIÁLU

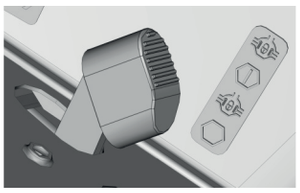

Zošliapnutím pedála dole dôjde k zaradeniu uzávierky.

Uvoľnením pedála sa uzávierka automaticky vyradí z činnosti.

! Uzávierku používajte iba pri jazde priamo vpred a iba v nutnosti (preklz). Nikdy nepoužívajte uzávierku diferenciálu pri zmene smeru jazdy. V opačnom prípade hrozí vážna porucha prevodovky!

Pri zošliapnutí pedála dôjde k aktivácii uzávierky až do okamihu, keď sa pootočia polosi (zmenší sa sila na pedál).

(6) SÝTIČ



Sýtič pomáha pri štarte studeného motora.

Aktivuje sa vytiahnutím nahor a deaktivuje stlačením nadol.

i Motory Kawasaki vyžadujú vytiahnutie sýtiča pri každom štarte motora.

(7) PÁKA NASTAVENIA VÝŠKY ŽACIEHO ÚSTROJENSTVA

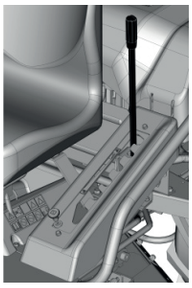

Páka slúži na nastavenie výšky žacieho ústrojenstva od zeme.

Páka má 5 pracovných polôh (50 – 100 mm).

Ďalej má 1 transportnú polohu, ktorá je 120 mm nad zemou.

POZOR: Pri nastavení páky do transportnej polohy nie je možné spustiť pohon ústrojenstva na kosenie, v tejto polohe je zabudovaný bezpečnostný spínač.

(8) GUĽA NA VOLANTE



Slúži na lepšiu manipuláciu s volantom a tým umožňuje bezpečnejšie ovládanie stroja nielen v členitom teréne.

(9) RÝCHLOUPÍNACIE PÁČKY SKLOPNÉHO RÁMU



Rýchloupínacie páčky slúžia na jednoduché a rýchle nastavenie sklopného rámu do požadovanej polohy (➡ 3.6.3 NASTAVENIE SKLOPNÉHO RÁMU).

(10) SPÍNACIA SKRINKA NA KĽÚČIK

	Symbol	Funkcie	Skratka *
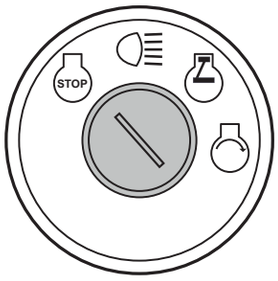		Zapaľovanie je vypnuté, motor nebeží. Ak motor beží, otočením zapaľovacieho kľúča do tejto polohy dôjde k vypnutiu motora.	STOP
		Zapnutie svetiel vpredu na kapote. Prepnutím do tejto polohy sa rozsvieti osvetlenie.	SVETLÁ
		Zapaľovanie je zapnuté. Svetlá sú vypnuté.	ON
		Naštartovanie motora. Hneď ako motor naštartuje, kľúčik uvoľnite. Kľúčik sa vráti automaticky do polohy ON.	ŠTART

* Tieto skratky sa používajú ako náhrada symbolov v tomto návode.

(11) PEDÁL POHYBU VPRED



Pedál je umiestnený na pravej strane podlahy. Zošliapnutím sa stroj rozbehne vpred

Čím viac zošliapnete pedál smerom k podlahe, tým vyššia je rýchlosť stroja a naopak. Po uvoľnení sa pedál automaticky vráti do neutrálnej polohy a stroj sa zastaví.

POZOR: Je zakázané používať pojazdový pedál pri zošliapnutej brzde.

(12) PÁKA OVLÁDANIA OTÁČOK MOTORA

Pomocou tejto páky ovládate otáčky motora. Páka má nasledujúce polohy:

	Symbol	Funkcie	Skratka *
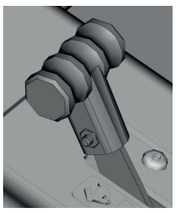		Maximálne otáčky motora	MAX
		Minimálne otáčky motora (voľnobeh)	MIN

* Tieto skratky sa používajú ako náhrada symbolov v tomto návode.

POZOR: Pri práci musia byť vždy otáčky motora na MAX.

(13) TEMPOMAT

Tempomat udržuje nastavenú rýchlosť po uvoľnení pedála pojazdu pri dlhých a priamych jazdách.

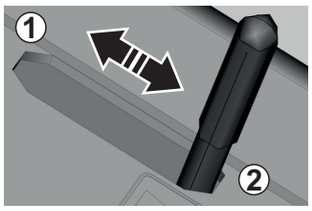

Zapnutie tempomatu:

- nastavte rýchlosť jazdy zošliapnutím pedála pojazdu vpred alebo pákou pojazdu vpred
- presuňte páku tempomatu vpred z polohy (1) do polohy (2)
- uvoľnite nohu z pedála pojazdu alebo ruku z páky pojazdu

Vypnutie tempomatu je možné štyrmi spôsobmi:

- presunutím páky tempomatu vzad do polohy (1)
- zošliapnutím pedála pojazdu
- posunom páky pojazdu vpred
- zošliapnutím brzdového pedála

Nevypínajte tempomat vo vysokej rýchlosti!

(14) PÁKA POJAZDU VPRED/VZAD

Ovláda pohon kolies a reguluje rýchlosť stroja v smere jazdy vpred a vzad.

	Symbol	Funkcie	Skratka *
	**F**	Väčší posun páky smerom vpred zodpovedá vyššej rýchlosti a naopak.	F
	N	Neutrál – stroj stojí	N
	R	Väčší posun páky smerom vzad zodpovedá vyššej rýchlosti a naopak.	R

* Tieto skratky sa používajú ako náhrada symbolov v tomto návode.

(15) ODBLOKOVANIE ŽACIEHO ÚSTROJENSTVA PRI CÚVANÍ

Funkcia slúži na beh žacieho ústrojenstva pri cúvaní.

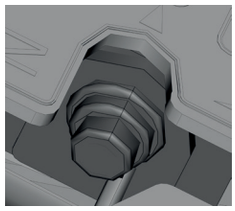

Hneď ako sa rozbehnete so strojom vzad (cúvanie), automaticky sa odpojí žacie ústrojenstvo a nože prestanú kosiť trávu. Stlačením tohto spínača pomocou páky pojazdu žacie ústrojenstvo opäť spustíte a môžete pokračovať v kosení aj počas cúvania.

Spínač musíte stlačiť:

- pri spustenom žacom ústrojenstve bezprostredne pred presunutím páky pojazdu vzad do polohy R (asi 5 s)
- ihneď po automatickom odpojení žacieho ústrojenstva, než sa zastaví otáčanie nožov (asi 5 s)

Hneď ako zmeníte smer jazdy z pojazdu vzad R do polohy N alebo F, funkcia automatického odpojenia žacieho ústrojenstva sa opäť aktivuje.

POZOR: Časté odpojovanie žacieho ústrojenstva vedie k rýchlemu opotrebeniu elektromagnetickej spojky a zníženiu jej životnosti.

(16) SYSTÉM OTVÁRANIA ZADNEJ KAPOTY

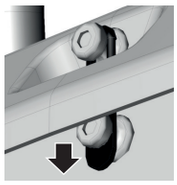

Otváranie zadnej kapoty je veľmi jednoduché – stačí zatiahnuť za spodný jazýček gumovej spony, prevliecť ju z čapu na ráme a otvoriť zadnú kapotu.

(17) PÁKA BY-PASSU

Páka by-passu slúži na vyradenie prevodu na pohon zadných kolies na tlačenie alebo ťahanie stroja bez použitia motora. Páka je umiestnená na zadnej doske stroja. Má tieto polohy:

	Poloha	Pohon zadných kolies	Použitie
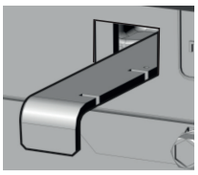 	0 (zasunuté)	VYPNUTÝ	Pri tlačení stroja, motor je v po-koji
	1 (vysunuté)	ZAPNUTÝ	Za jazdy, motor je v chode

POZOR:

Žací stroj tlačte len na vodorovných plochách – pri tlačení stroja na šikmých plochách hrozí vážne nebezpečenstvo nekontrolovaného zídenia nadol!

Žací stroj netlačte veľkou rýchlosťou, pri pohone 4×4 stále dochádza k prenosu energie do pojazdového mechanizmu!

4.3 PRVKY NA OSOBNÚ POTREBU OBSLUHY

4.3.1 ÚLOŽNÝ PRIESTOR

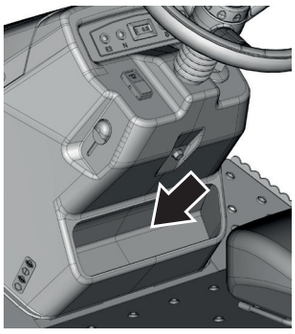

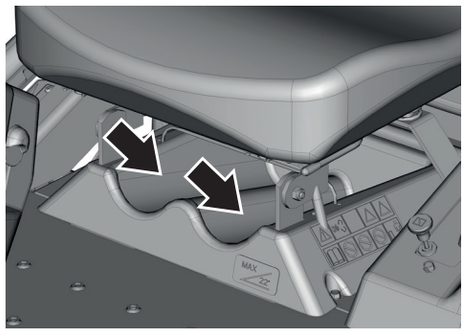

Pracovný priestor obsluhy je vybavený prvkami, ktoré prispievajú k pohodlnej obsluhe:

- Priehradka na osobné veci (doklady, kľúče, mobil atď.) pod volantom
- Držiaky PET fliaš pod sedadlom

4.3.2 NASTAVENIE SEDADLA

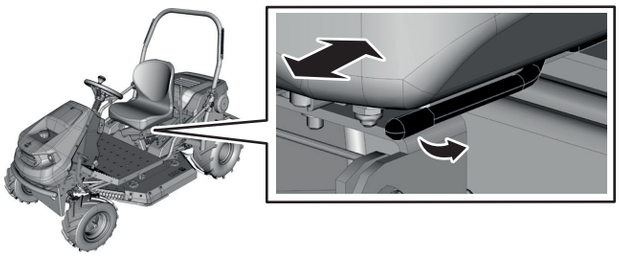

Pre pohodlie obsluhy pri ovládaní stroja je možné upraviť polohu sedadla jeho posunutím vpred alebo vzad. Na nastavenie slúži páčka na ľavej dolnej strane sedadla.

- sadnite si na sedadlo
- zatiahnite za páčku smerom vľavo a držte ju v tejto polohe
- posuňte sedadlo vpred alebo vzad a uvoľnite páčku

4.3.3 NASTAVENIE VOLANTU

Pre pohodlie obsluhy pri ovládaní stroja je možné upraviť výškovú polohu volantu. Postup je opísaný v ➡ 3.6.1 MONTÁŽ DEMONTOVANÝCH A SAMOSTATNE BALENÝCH CELKOV.

5 OBSLUHA STROJA

5.1 KONTROLY PRED JAZDOU

Pred prvou aj pred každou ďalšou jazdou vždy skontrolujte nasledujúce:

MOTOROVÝ OLEJ

Skontrolujte hladinu oleja v motore a v prípade potreby ho doplňte (➡ 3.6.4 KONTROLA A DOPLNENIE OLEJA MOTORA)

HYDRAULICKÝ OKRUH

Skontrolujte stav a tesnosť hydraulických rozvodov, hladinu oleja v okruhu (➡ 3.6.5 KONTROLA HYDRAULICKÉHO OKRUHU)

PNEUMATIKY

Skontrolujte stav a nahustenie pneumatík (➡ 3.6.6 KONTROLA TLAKU VZDUCHU PNEUMATÍK)

PALIVO

Skontrolujte hladinu paliva (➡ 3.6.7 NAPLNENIE NÁDRŽE PALIVOM)

BY-PASS

Skontrolujte, či je páka by-passu v polohe 1 (➡ 4.2 (17))

ELEKTRICKÉ KÁBLE

Vizuálne skontrolujte stav elektrických káblov, najmä prívodných elektrických káblov akumulátora. Poškodené káble nechajte vymeniť odborníkom.

SKRUTKOVÉ SPOJE

Ručne kontrolujte pevné dotiahnutie všetkých matíc, čapov a skrutiek, najmä upevňovacích skrutiek žacích nožov, aby sa stroj nachádzal vždy v bezpečnom prevádzkovom stave. Opotrebované alebo poškodené diely z bezpečnostných dôvodov vždy okamžite vymeňte.

SPÍNAČ POD SEDADLOM

Ak otočíte kľúčikom do polohy ON a pritom nesedíte na sedadle, MUSÍ sa zobraziť príslušný symbol (➡ 4.2 (1) INFORMAČNÝ DISPLEJ).

BRZDY

Skontrolujte správnu funkciu bŕzd:

- Aktivujte parkovaciu brzdu.
- Páku by-passu presuňte do polohy 0.
- Pokúste sa ručne posunúť stroj dopredu. Ak sa zadné kolesá pretáčajú, je nutný servis bŕzd. Dotiahnite napínaciu skrutku na bovdene brzdy, alebo vyhľadajte autorizovaný servis, ktorý ich nastaví.

FILTRE

Skontrolujte stav vzduchového filtra (➡ návod výrobcu motora)

5.2 NAŠTARTOVANIE MOTORA

5.2.1 PODMIENKY PRE NAŠTARTOVANIE

Motor žacieho stroja je možné naštartovať iba pri splnení týchto podmienok:

- Obsluha musí sedieť na sedadle.
- Spínač žacieho ústrojenstva je v polohe „vypnuté“.
- Musí byť zošliapnutý pedál brzdy alebo aktivovaná parkovacia brzda
- Páka pojazdu musí byť v polohe N.

5.2.2 NAŠTARTOVANIE

Po splnení podmienok naštartujte motor nasledovne:

- Páku plynu nastavte do polohy MAX.
- Vytiahnite sýtič.
- Otočte kľúčikom do polohy SVETLA a vyčkajte **minimálne 1 sekundu**. V tomto čase prebieha diagnostika elektronického systému stroja.
- Naštartujte otočením kľúčika do polohy START. Hneď ako motor naštartuje, pustite kľúčik zapaľovania. Ten sa automaticky vráti do polohy ON.

Dĺžka štartovania nesmie prekročiť 5 sekúnd, inak hrozí poškodenie spínača. Ak sa vám nepodarí naštartovať, pred ďalším pokusom o naštartovanie 10 sekúnd počkajte.

Nikdy nepoužívajte na štartovanie vonkajšie pevné štartovacie zdroje. Môže dôjsť k poškodeniu elektroinštalácie. Pripojenie akumulátora 12 V s vyššou kapacitou je možné.

- Zasuňte sýtič.
- Páku plynu pomaly presuňte do polohy MIN.

Pred zapnutím žacieho ústrojenstva nechajte motor pár minút bežať.

Nikdy nenechávajte naštartovaný motor v uzatvorenom alebo zle vetranom priestore. Výfukové plyny obsahujú zdraviu škodlivé látky.

Ruky, nohy a voľný odev držte z dosahu pohyblivých súčastí a výfuku.

5.2.3 OPUSTENIE STROJA PRI SPUSTENOM MOTORE

Ak si prajete alebo potrebujete na nejakú chvíľu opustiť stroj (napr. s cieľom odstránenia prekážok a pod.) a máte v úmysle následne pokračovať v práci, je možné zosadnúť a ponechať motor naštartovaný. Šetrí sa tým batéria stroja.

Podmienky pre zosadnutie zo stroja so spusteným motorom:

- Žacie ústrojenstvo je vypnuté.
- Páka pojazdu je v polohe N a parkovacia brzda je zaistená.

5.2.4 SYSTÉM NÚDZOVÉHO DOJAZDU

Stroj je vybavený špeciálnym systémom núdzového dojazdu, ktorý umožňuje núdzové naštartovanie a dojazd stroja v prípade, že stroj z dôvodu nejakej poruchy v elektroinštalácii stroja nie je možné naštartovať normálnym spôsobom.

Aktivácia systému núdzového dojazdu:

- Sadnite na sedačku.
- Zošliapnite pedál brzdy.
- Kľúčik v spínacej skrinke nastavte do polohy ON.
- 5× pritlačte pojazdovú páku v polohe N k sebe na senzor cúvania s kosením.

Následne je možné naštartovať stroj a núdzovo dôjsť na miesto odvozu do servisnej dielne.

POZOR: V stave núdzového dojazdu nie je možné spustiť žacie ústrojenstvo.

5.3 VYPNUTIE MOTORA

- Páku plynu presuňte do polohy MIN.
- Ak je zapnuté žacie ústrojenstvo, vypnite ho.
- Vypnite motor otočením kľúčika do polohy STOP a vyberte kľúčik zo spínača.

Nikdy nezastavujte motor iba zosadnutím zo sedadla. Ponechanie kľúčika v spínači v polohe ON môže spôsobiť poruchu na elektroinštalácii stroja.

Pred vypnutím motora vždy znížte otáčky na pomalý chod pre prípad samozápalu. Nedodržanie môže mať za následok poškodenie motora a výfuku.

Po vypnutí motora vždy vyberte kľúčik zo spínača. Predídete tým nežiaducemu naštartovaniu stroja nepoverenou osobou alebo deťmi.

Nikdy neodpájajte káble akumulátora za chodu motora. Môže dôjsť k poruche regulátora motora.

Ak je motor prehriaty, nechajte ho chvíľu bežať pri minimálnych otáčkach.

5.4 POJAZD SO STROJOM

5.4.1 POJAZD VPRED/VZAD

Pravidlá pre pojazd so strojom

- Parkovacia brzda musí byť odbrzdená, t. j. musí byť v dolnej polohe. Ak aktivujete pojazd a parkovacia brzda je zabrzdená, alebo ak je aktivovaný pojazd a súčasne zošliapnete aj pedál brzdy, zobrazí sa výstražný trojuholník a symbol brzdy na displeji. Táto signalizácia slúži ako ochrana hydraulického pojazdu a bŕzd pred poškodením.
- Páka by-passu musí byť nastavená do polohy pre pojazd.
- Pri prechádzaní na miesto kosenia musí byť žacie ústrojenstvo vypnuté a zdvihnuté do najvyššej (transportnej) polohy. V tejto polohe je možné sa so strojom hýbať bez rizika nárazu žacieho ústrojenstva do vyššej prekážky.

POZOR: Pri prechádzaní prekážok s výškou väčšou než 10 cm (obrubníky a pod.) musíte používať nájazdy, aby nedošlo k poškodeniu žacieho ústrojenstva a iných častí stroja.

- Vyvarujte sa tvrdým nárazom predných kolies do pevných prekážok, môže dôjsť k poškodeniu prednej nápravy, najmä pri vysokej rýchlosti stroja.

ROZBEHNUTIE

- Páku plynu nastavte na požadované otáčky.
- Pomaly zošľapujte pedál pojazdu vpred podľa požadovanej rýchlosti.

  ALEBO
- Pomaly posúvajte páku pojazdu do požadovaného smeru jazdy, t. j. pri jazde vpred do polohy F, pri jazde vzad do polohy R.

SPOMALENIE/ZRÝCHLENIE

- Ak chcete spomaliť rýchlosť pojazdu, presuňte pojazdovú páku opačným smerom, než je smer jazdy. Pri pojazde vpred je možné spomaliť aj uvoľňovaním pedála pojazdu.
- Na zvýšenie rýchlosti pojazdu presuňte páku pojazdu v smere jazdy. Pri pojazde vpred je možné zrýchliť aj plynulým zošliapnutím pedála pojazdu.

POZOR: Pri rýchlom zošliapnutí pedála/posunutí páky pojazdu hrozí nebezpečenstvo úrazu!

ZMENA SMERU JAZDY VPRED/VZAD

- Pred zmenou smeru jazdy **vždy najprv úplne zastavte stroj** uvoľnením pedála pojazdu alebo presunutím páky pojazdu do polohy N.

Ak pred zmenou smeru najprv nezastavíte stroj, hrozí porucha pojazdového ústrojenstva.
Nikdy nepoužívajte pedál/páku pojazdu a pedál brzdy súčasne – hrozí porucha prevodovky.

- Pre zmenu jazdy zo smeru vpred na smer vzad presuňte páku pojazdu do polohy R
- Pre zmenu jazdy zo smeru vzad na smer vpred presuňte páku pojazdu do polohy F

Jazda vzad so zapnutým žacím ústrojenstvom ➡ 4.2 (15) alebo ➡ 5.5.4 KOSENIE TRÁVY PRI JAZDE VZAD.

5.4.2 ZASTAVENIE POJAZDU

Pojazd stroja vpred/vzad zastavíte pozvoľným presunutím páky pojazdu do polohy N alebo uvoľnením pedála pojazdu (iba pri jazde vpred) a následným zošliapnutím pedála brzdy.

Ak máte aktívny tempomat a zošliapnete pedál brzdy, páka pojazdu sa automaticky presunie do polohy N.

Zabrzdenie

- Zošliapnite brzdový pedál a presuňte parkovaciu brzdu nahor. Uvoľnite pedál brzdy.

ODBRZDENIE

- Zošliapnite brzdový pedál. Parkovacia brzda sa automaticky uvoľní a presunie dole.

Ak chcete zastaviť stroj, ale nevypínať chod motora ➡ 5.2.3 OPUSTENIE STROJA PRI SPUSTENOM MOTORE.

5.4.3 TEMPOMAT

Pri kosení rozsiahlych trávnatých plôch, ktoré vyžadujú dlhú a priamu jazdu vpred vám môže značne uľahčiť a spríjemniť prácu funkcia tempomatu. Tempomat udržuje nastavenú rýchlosť jazdy bez nutnosti používania páky/pedála pojazdu.

ZAPNUTIE TEMPOMATU

- Nastavte rýchlosť pojazdu zošliapnutím pedála pojazdu vpred.
- Páku tempomatu presuňte vpred.
- Uvoľnite nohu z pedála pojazdu.

VYPNUTIE TEMPOMATU

- Presuňte páku tempomatu vzad

ALEBO

- Zošliapnite pedál pojazdu

ALEBO

- Zošliapnite brzdový pedál

ALEBO

- Presuňte páku pojazdu dopredu.

! Tempomat nereaguje na prekážky alebo na zmenené vlastnosti pôdy. Ak sa blíži prekážka, ktorú nie je možné s nastavenou rýchlosťou jazdy obísť, je nutné tempomat vypnúť.

5.4.4 JAZDA NA SVAHU

Tento žací stroj smie pracovať na svahoch do sklonu až **22° (40 %)**. Pri jazde na akomkoľvek svahu do uvedených hodnôt sklonu je vždy potrebná zvláštna opatrnosť a sústredenie. Pamätajte si, že neexistuje žiadny bezpečný svah.

Pri práci na svahu dodržujte nasledujúce zásady:

- Na svahu sa vždy rozbiehajte plynulo a používajte nižšiu rýchlosť pojazdu. Zrýchľujte a spomaľujte plynulo a pokojne. Rovnako tak aj veďte.
- Brzdite plynulo.
- Nejazdite naprieč svahu. Jazdite iba kolmo na vrstevnice, t. j. hore a dole.
- V smere vrstevnice je povolené ísť iba pri otáčaní stroja. Pri otáčaní vždy znížte rýchlosť pojazdu a dbajte na to, aby ste vyššie položeným kolesom nenabiehali na vyvýšenú prekážku (kameň, koreň stromu a podobne).
- Zo svahu a cez prekážky jazdite pomalšie. Zvláštnu opatrnosť venujte pri zatáčaní.
- Pri zastavení stroja na svahu vždy používajte parkovaciu brzdu.

5.4.5 TLAČENIE/ŤAHANIE STROJA

- Ak chcete nenaštartovaný stroj tlačiť alebo ťahať, zasuňte páku by-passu (➡ 4.2 (17) PÁKA BY-PASSU) dovnútra (poloha 0).

! POZOR: Žací stroj tlačte len na vodorovných plochách – pri tlačení stroja na šikmých plochách hrozí vážne nebezpečenstvo nekontrolovaného zídenia dole!

Ťahajte alebo tlačte stroj vždy pomalou rýchlosťou, aby ste nepoškodili pojazdový mechanizmus.

- Po odtlačení/odtiahnutí stroja vysuňte páku by-passu von (poloha 1). Teraz je možné so strojom ísť obvyklým spôsobom.

5.5 ZAPNUTIE A VYPNUTIE ŽACIEHO ÚSTROJENSTVA

5.5.1 NASTAVENIE VÝŠKY ŽACIEHO ÚSTROJENSTVA

Páka nastavenia výšky žacieho ústrojenstva má 5 pracovných polôh. Každá poloha posunie žacie ústrojenstvo o cca 12,5 mm vyššie alebo nižšie. Polohu je možné zvoliť pred začatím kosenia aj počas kosenia.

- Ak chcete nastaviť žacie ústrojenstvo vyššie od zeme (tráva zostane vyššia), presuňte páku do vyšších polôh.
- Ak chcete nastaviť žacie ústrojenstvo bližšie k zemi (tráva zostane nižšia), presuňte páku do nižších polôh.

5.5.2 ZAPNUTIE ŽACIEHO ÚSTROJENSTVA

Podmienky na zapnutie žacieho ústrojenstva

- Obsluha sedí na sedadle.
- Páka zdvíhania žacieho ústrojenstva nie je v transportnej polohe.

Zapnutie

- Páku plynu presuňte do strednej polohy.
- Nastavte výšku žacieho ústrojenstva.
- Stlačte časť spínača žacieho ústrojenstva so symbolom. Spustí sa žacie ústrojenstvo. Na informačnom paneli sa rozsvieti kontrolka žacieho ústrojenstva.
- Páku plynu presuňte do polohy MAX.

Vypnutie

- Páku plynu presuňte do polohy MIN.
- Stlačte časť spínača bez symbolu. Žacie ústrojenstvo sa vypne.

! Ak zosadnete zo sedadla, zastaví sa automaticky motor a tým aj otáčanie žacích nožov.

Nikdy však nevypínajte žacie ústrojenstvo len zosadnutím zo sedadla. Ak neprepnete kľúčik zapaľovania z polohy ON do polohy STOP, je časť elektroinštalácie stále pod napätím a môže dôjsť k jej poruche. POZOR: Nože sa pár sekúnd otáčajú aj po vypnutí žacieho ústrojenstva.

5.5.3 RÝCHLOSŤ POHYBU A KOSENIE TRÁVY

Aby bol výsledok kosenia čo najlepší, je nutné prispôsobiť rýchlosť jazdy podmienkam kosenej plochy:

- Všeobecne platí, že čím vlhkejšia, vyššia a hustejšia je tráva, tým nižšia rýchlosť pojazdu by sa mala použiť. Pri príliš veľkej rýchlosti stroja alebo pri veľkom zaťažení klesajú otáčky nožov, zhoršuje sa kvalita kosenia. Vždy nastavte maximálne otáčky motora.
- Ak je tráva veľmi vysoká, je nutné kosiť dvakrát aj viackrát. Prvýkrát koste so žacím ústrojenstvom v najvyššej polohe, pri druhom kosení nastavte žacie ústrojenstvo na požadovanú výšku.
- Spôsob jazdy zvoľte podľa tvaru pozemku a vlastnej skúsenosti.

Odporúčané rýchlosti pojazdu stroja podľa podmienok

Stav porastu	Odporúčaná rýchlosť
Vysoký, hustý a mokrý	2 km/hod.
Priemerné podmienky	3 – 5 km/hod.
Nízky, suchý porast	< 5 km/hod.
Prechádzanie bez zapnutého žacieho ústrojenstva	< 8 km/hod.

5.5.4 KOSENIE TRÁVY PRI JAZDE VZAD

Hneď ako sa pohnete so strojom vzad (cúvanie), automaticky sa odpojí žacie ústrojenstvo a nože prestanú kosiť trávu. Nejde o poruchu, ale o bezpečnostnú funkciu.

V prípade úmyselnej a kontrolovanej jazdy vzad so spusteným žacím ústrojenstvom je možné túto bezpečnostnú funkciu vyradiť stlačením spínača pre cúvanie s kosením (➡ 4.2 (15)). Stlačením tohto spínača pomocou páky pojazdu pripojíte žacie ústrojenstvo a môžete pokračovať v kosení aj počas cúvania.

Spínač musíte stlačiť:

- pri spustenom žacom ústrojenstve bezprostredne pred presunutím páky pojazdu vzad do polohy R (asi 5 s)
- ihneď po automatickom odpojení žacieho ústrojenstva, než sa zastaví otáčanie nožov (asi 5 s)

Hneď ako zmeníte smer jazdy z pojazdu vzad do polohy N alebo F, funkcia automatického odpojenia žacieho ústrojenstva sa opäť aktivuje.

! Pri využití funkcie tlačidla pre cúvanie s kosením venujte pri jazde vzad mimoriadnu pozornosť priestoru za strojom!

5.6 UKONČENIE PRÁCE

Po ukončení práce zájdite so strojom na vami zvolené alebo prevádzkovateľom určené parkovacie miesto. Potom:

- Aktivujte parkovaciu brzdu.
- Vyberte kľúč zapaľovania zo spínacej skrinky.
- Nechajte vychladnúť motor a stroj potom očistite podľa pokynov v ➡ 6 ÚDRŽBA A NASTAVENIE.

6 ÚDRŽBA A NASTAVENIE

Správne vykonávaná pravidelná údržba a kontrola žacieho stroja pomáha k predĺženiu času jeho bezproblémovej prevádzky. Opotrebované alebo poškodené súčasti sa musia včas vymeniť. Pri výmene súčastí používajte zásadne originálne náhradné diely; použitie neoriginálnych dielov môže spôsobiť poškodenie stroja, ohroziť zdravie obsluhy alebo iných osôb a v čase záručnej lehoty strácate nárok na záruku. Pre objednanie náhradných dielov vždy kontaktujte výrobcu stroja alebo autorizované servisy.

! Nesprávne vykonávaná alebo úplne zanedbaná údržba môže viesť nielen k problémovej prevádzke žacieho stroja, ale môže tiež spôsobiť poranenie obsluhujúceho pracovníka.

Všetky bezpečnostné a ochranné prvky, demontované počas údržby, vždy namontujte späť na svoje miesto a vyskúšajte ich funkčnosť.

PRÍPRAVA STROJA NA ÚDRŽBU

Pred akoukoľvek kontrolou alebo údržbou odstavte stroj na pevnej a rovnej ploche. Potom:

- aktivujte parkovaciu brzdu a pre väčšiu bezpečnosť zaistite stroj proti pohybu (napr. vhodným klinom a pod.).
- vypnite motor
- vyberte kľúč zapaľovania zo spínacej skrinky
- ak bol stroj v chode, nechajte ho úplne vychladnúť

DÔLEŽITÉ UPOZORNENIA PRE ÚDRŽBU

Osobná bezpečnosť

- Pred začiatkom akejkoľvek údržbárskej alebo servisnej práce si znovu dôkladne prečítajte všetky inštrukcie, zákazy a odporúčania, uvedené v ➡ 2 OCHRANA A BEZPEČNOSŤ ZDRAVIA PRI PRÁCI.
- Pri práci používajte vhodný pracovný odev a pracovnú obuv. Pri manipulácii so žacími nožmi alebo pri činnostiach s rizikom porezania používajte vhodné pracovné rukavice.
- Nevykonávajte žiadne väčšie opravy, ak nemáte potrebné náradie a príslušné znalosti alebo kvalifikáciu.

Motor

- Pred začatím kontroly alebo údržby v priestore motora, výfukového potrubia a tlmiča výfuku nechajte stroj vychladnúť. Motor môže mať teplotu až 115 °C a vyššiu. Hrozí nebezpečenstvo úrazu popálením!

Elektrické časti

- Pred tým, než začnete pracovať na elektrických dieloch alebo v ich blízkosti, odpojte mínusový kábel (–) akumulátora.

Palivo a oleje

- Vyhnite sa rozliatiu paliva, oleja alebo iných škodlivých látok.
- Použitý olej, palivo či iné nebezpečné látky a materiály likvidujte v súlade s právnymi predpismi o ochrane životného prostredia, ktoré sú platné vo vašej krajine.
- Počas práce s palivom alebo olejom nikdy nefajčite, nemanipulujte s otvoreným ohňom alebo svetlom a nevykonávajte činnosti, pri ktorých vznikajú iskry.

6.1 PREHĽAD KONTROLY A ÚDRŽBY

Vysvetlivky k tabuľke:

○ = Kontrola / nastavenie / doplnenie

● = Výmena

x = Čistenie

@ = Podľa návodu výrobcu

1 = Interval skráťte, ak žací stroj pracuje pri vonkajších teplotách okolo 35 °C alebo vyšších

2 = Interval skráťte, ak stroj pracuje v prašnom prostredí

	INTERVAL / MOTOHODINY					
CELOK	**Pred** použitím	**Po** použití	Každých **50** alebo 1× ročne	Každých **100** alebo 1× ročne	Každých 300	Podľa potreby
AKUMULÁTOR						x / @
MOTOR						
- palivo	○					
- palivový obvod			○			
- olej a filter	○		●			@
- vzduchový filter		x				●
- palivový filter				●		@
- chladenie, rebrovanie		x				
- zapaľovacia sviečka						@
HYDRAULICKÝ OKRUH						
- tesnosť	○					
- olej hydrostatickej prevodovky	○				●	
STROJ						
- komplet		x				
- elektroinštalácia			○			
- skrutkové spoje			○			
- pneumatiky	○					
- remeň pojazdu	○					●
- spínače				○		
- páky				○		
- pedále				○		
- bovdeny ťahadlá				○		
ŽACIE ÚSTROJENSTVO						
- kryty		x				
- žacie nože a nosník	○	x				
- sklon žacieho ústrojenstva				○		
- remeň pohonu žacieho ústrojenstva	○					●
- remenice			○			○
- ložiská				○		
PREDNÁ NÁPRAVA A RIADENIE			○			

S výmenou všetkých dielov alebo opráv, ktoré vyžadujú demontáž a ktoré nie sú v tomto návode uvedené, obracajte sa na svojho predajcu, prípadne na autorizovaný servis. Obracajte sa naň aj s nasledujúcimi nastaveniami a údržbou:

- nastavenie sklonu žacieho ústrojenstva
- nastavenie brzdy

- nastavenie motora
- výmena klinových remeňov
- odvzdušnenie hydraulického okruhu (NC 92 4x4)
- nastavenie prednej hnanej nápravy (NC 92 4x4)
- ďalšie problémy s hydraulickým okruhom (NC 92 4x4)
- v prípade ďalších problémov

6.2 KONTROLY A ÚDRŽBA PRED A PO POUŽITÍ

6.2.1 PRED ZAČATÍM PRÁCE

Pred začatím práce vždy vykonajte kontroly, uvedené v ➡ 5.1 KONTROLY PRED JAZDOU.

6.2.2 PO UKONČENÍ PRÁCE



Pred začatím kontroly alebo údržby v priestore motora nechajte stroj vždy vychladnúť. Motor môže mať teplotu až 115 °C a vyššiu. Hrozí nebezpečenstvo popálenia!

ČISTENIE

Stroj

- Odstráňte všetky nečistoty a zvyšky trávy z povrchu stroja. Na čistenie použite špachtľu, zmeták, mydlovú vodu a mäkkú čistiacu hubu. Dbajte na to, aby sa voda nedostala do kontaktu s elektrickými časťami stroja, najmä s prístrojmi na hlavnom paneli a akumulátorom.



Na čistenie povrchov stroja nepoužívajte riedidlá, agresívne čistiace prostriedky spôsobujúce oter a pod. Takéto prostriedky môžu poškodiť plasty aj kovy stroja.

- Otvorte zadnú kapotu a odstráňte akékoľvek zvyšky lístia alebo nečistoty z vnútorného priestoru. Na čistenie použite jemný zmeták alebo vhodnú handru. Na čistenie motora nikdy nepoužívajte vodu pod tlakom. Samotný motor a jeho časti očistite podľa pokynov, uvedených v návode výrobcu motora.

ŽACIE ÚSTROJENSTVO

- Zdvihnite žacie ústrojenstvo do transportnej polohy.
- Očistite vonkajšie časti žacieho ústrojenstva.
- Nadvihnite (odklopte) ochranný oceľový kryt na ľavej alebo pravej strane krytu žacieho ústrojenstva. Vyčistite celý priestor ústrojenstva na kosenie.
- Usadené zvyšky trávy vo vnútornej časti žacieho ústrojenstva uvoľnite špachtľou.



Pri čistení vnútorných častí žacieho ústrojenstva so žacími nožmi vždy používajte ochranné rukavice.

Do žacích nožov alebo iných častí ústrojenstva nikdy nebúchajte kladivom alebo podobným nástrojom v snahe uvoľniť nečistoty.

- V prípade väčšieho znečistenia, ktoré nie je možné odstrániť ručne, je možné žacie ústrojenstvo umyť tečúcou vodou alebo prúdom vody. Pred umývaním zaparkujte stroj na vhodnej a rovnej ploche.



Pri ručnom umývaní vodou alebo prúdom vody z hadice dbajte na to, aby sa voda nedostala do elektrických častí stroja, najmä do prístrojov na hlavnom paneli a v elektroinštalácii. Nikdy nesmerujte prúd vody na guľkové ložiská (ložiská držiaka nožov, kolesá), na časti v ktorých sa nachádza olej (olejový filter, nalievacie hrdlo atď.).

Časti stroja pod prednou alebo zadnou kapotou nikdy neumývajte prúdom vody!

Pri čistení stroja nikdy nestúpajte na žiadnu časť žacieho ústrojenstva.

Kontroly

Po ukončení kosenia vždy kontrolujte:

- Stav ochranných rúrok na žacom ústrojenstve. Rúrky slúžia na ochranu častí žacieho ústrojenstva aj ako ochrana obsluhy. Ak sú príliš deformované, je nutné ich vymeniť.

6.3 PRAVIDELNÁ KONTROLA, ÚDRŽBA A NASTAVENIE

6.3.1 NADVIHNUTIE STROJA

Pre niektoré úkony údržby a nastavenia je nutný prístup k spodným častiam stroja. Ak nemáte k dispozícii montážnu jamu alebo zdvíhaciu plošinu, je nutné naddvihnúť stroj pomocou bežne dostupných zdvíhacích zariadení, ako je automobilový hever, podpery, nájazdové rampy alebo kolískový zdvihák.

! Uistite sa, že zvolené zdvíhacie zariadenie unesie hmotnosť stroja (➡ 1.4 TECHNICKÉ PARAMETRE).

Stroj nikdy nezdvíhajte za plastové diely ani ho o ne neopierajte.

Vzhľadom na vysokú hmotnosť stroja vyžadujú práce s naklopeným alebo nadvihnutým strojom zvýšenú opatrnosť. Ak si nie ste istí postupom nadvihovania stroja, kontaktujte predajcu alebo autorizovaný servis.

Stroj nadvihnite nasledovne:

- Umiestnite zdvihák pod rám prevodovky na zadnej náprave a zdvihnite zadnú časť stroja.
- Vložte dve podpery pod konce náprav vnútri strany zadných kolies.
- Zdvihnite prednú časť stroja a vložte dve podpery pod oba konce čapov predných kolies.

! Nenakláňajte nikdy stroj na stranu, kde je umiestnený karburátor motora. Môže dôjsť k vniknutiu oleja do čističa vzduchu!

6.3.2 ŽACIE NOŽE

Kontrola stavu nožov

Žacie nože musia byť ostré, vyvážené, rovné, nepoškodené a nedeformované. Tupé, nesprávne naostrené, poškodené alebo deformované žacie nože spôsobujú zvýšenú záťaž pre žacie ústrojenstvo. Opotrebený alebo poškodený žací nôž sa môže zlomiť, vymrštiť a spôsobiť ťažké zranenia. Z tohto dôvodu je dôležitá pravidelná kontrola stavu žacích nožov.

! Intenzita opotrebenia žacích nožov závisí od miesta a času použitia. Ak stroj používate na piesčitej alebo kamenitej pôde alebo ho často využívate za suchého počasia, dochádza k vyššiemu namáhaniu žacích nožov a k ich nadmernému opotrebeniu. V takom prípade kontrolujte stav nožov častejšie.

Najčastejšie opotrebenie:

- Tupé nože – spôsobujú zlé strihanie porastu, zvyšujú namáhanie celého ústrojenstva.
- Zaoblené špičky – spôsobujú nedokonalé kosenie.
- Ohnutý nôž – spôsobuje rôznu výšku koseného porastu, môže aj vytrhávať mačinu.

Ako kontrolovať:

- Stav nožov kontrolujte vizuálne. Ideálne je využiť montážnu jamu alebo zdvižnú plošinu a skontrolovať nože priamo na žacom ústrojenstve bez ich demontáže.
- Ďalšou možnosťou je vizuálna kontrola od zeme nasledovne:
  - Nastavte žacie ústrojenstvo do transportnej polohy.
  - Odklopte ľavý alebo pravý bočný kryt žacieho ústrojenstva smerom hore.
  - Vizuálne skontrolujte stav oboch nožov.

Žacie nože nikdy nekontrolujte za chodu žacieho ústrojenstva!
Stav nožov vždy kontrolujte po ich zastavení po vypnutí stroja.

Demontáž nožov

Pri akejkoľvek manipulácii so žacími nožmi vždy používajte pevné pracovné rukavice.
Ak nemáte nevyhnutné znalosti alebo pomôcky, obráťte sa vždy na predajcu alebo autorizovaný servis.

6.3.2

- Zdvihnite žacie ústrojenstvo do transportnej polohy.
- Odklopte oceľový kryt (1) na ľavej alebo pravej strane žacieho ústrojenstva smerom hore.
- Vyskrutkujte samoistiacu maticu M16 (3). Následne vysuňte osadenú skrutku M16 (5) a odoberte nôž (6) a podložku (4). Rovnaký postup použite aj pri druhom noži.
- Skontrolujte stav strižných skrutiek (8). V prípade poškodenia ich vymeňte.
- Pre demontáž nosníka nožov (2) narovnajte hrany istiaceho plechu (10) a povoľte maticu M20 (7) s istiacou podložkou (9). Nosník s unášačom stiahnite z hriadeľa.

Ostrenie nožov

- Nože demontujte podľa predchádzajúcej kapitoly. Pred brúsením oba demontované nože vždy očistite.
- Nože majú na sebe dve rezné hrany, pri otupení stačí nôž otočiť.
- Naostrite nože najprv pomocou brúsky, potom pilníkom. Žací nôž ostrite rovnomerne. V prípade potreby môžete nôž počas ostrenia chladiť vodou.

Žacie nože nikdy neostrite priamo na žacom ústrojenstve.

- Po naostrení sa musí dvojica nožov vyvážiť. Postupujte podľa nasledujúcej kapitoly.

Vyváženie nožov po ostrení

Veľkú pozornosť venujte vyrovnaniu a vyváženiu nožov. Nevyrovnané a nevyvážené nože môžu vibrovať a spôsobiť tak poruchu motora alebo žacieho ústrojenstva.

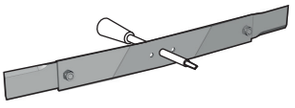

- Zasuňte skrutkovač do centrovacieho otvoru držiaka nožov a uložte nôž do horizontálnej polohy.
- Ak nôž zostane v tejto polohe, je vyvážený. Ak jeden z koncov noža prevažuje, túto stranu prebrúste a znovu skontrolujte vyváženie.

POZOR: Pri vyvažovaní pribrusovaním neskracujte dĺžku noža! Prípustná statická nevyváženosť môže byť maximálne 2 g.

Pokiaľ si nie ste istí postupom, kontaktujte autorizované servisné stredisko, kde vám ochotne poradia.

Výmena nožov

Pokiaľ sú nože častým používaním opotrebované alebo poškodené, nie je možné ich vyvážiť alebo riadne naostriť, je nutné ich ihneď vymeniť.

Vymieňajte vždy oba dva nože súčasne.
Vždy používajte iba nože, odporúčané výrobcom alebo dodávateľom stroja na kosenie. Použitie neodporúčaných nožov a/alebo upevňovacích častí môže spôsobiť nesprávnu funkciu kosenia, poškodenie stroja a v prípade mechanického uvoľnenia počas prevádzky aj poranenie osôb.

Spätná montáž nožov

- Naostrené, vyvážené alebo nové nože upevnite k nosníku nožov pomocou osadených skrutiek M16, podložiek a matíc M16 (➡ opis pri obr. 6.3.2 vyššie). Pred montážou skontrolujte stav podložiek a v prípade potreby ich vymeňte za nové. Matice M16 dotiahnite pomocou momentového kľúča. Uťahovací moment ➡ 1.4 TECHNICKÉ PARAMETRE.
- Nosník s oboma nožmi prichyťte k hriadeľu cez unášač, istiaci plech, podložku a maticu M20. Maticu M20 dotiahnite pomocou momentového kľúča. Uťahovací moment ➡ 1.4 TECHNICKÉ PARAMETRE.
- Po utiahnutí ohnite hrany istiaceho plechu okolo matíc a skrutiek.

! Nikdy nepoužívajte matice M16, ktoré ste odskrutkovali pri demontáži nožov. Vždy použite nové, ešte nepoužité matice. Iba nové matice zaistia bezpečné upnutie držiaka s nožmi.

6.3.3 ŽACIE ÚSTROJENSTVO

Kontrola a vyrovnanie žacieho ústrojenstva

Na docielenie najlepších výsledkov kosenia musí byť žacie ústrojenstvo nastavené v správnom sklone od zeme, predná strana žacieho ústrojenstva zhruba o 5 – 15 mm nižšie než zadná strana.

Pre dobrú životnosť remeňa žacieho ústrojenstva pravidelne kontrolujte smer remeníc C (v spodnej polohe), pozrite text nižšie.

6.3.3	■ Stroj umiestnite na rovnú plochu. ■ Vypnite motor, vytiahnite kľúč zo zapaľovania, aktivujte parkovaciu brzdu a celý stroj zaistite voči pohybu (napr. vhodným klinom a pod.). ■ Skontrolujte tlak pneumatík a v prípade potreby ich nahustite na predpísanú hodnotu (➡ 1.4 TECHNICKÉ PARAMETRE). ■ Žacie ústrojenstvo nastavte do najnižšej polohy. ■ Zmerajte rozdiel výšok C medzi hornou rovinou remenice (2) pohonu žacích nožov a spodnou hranou hnacej remenice (3) elektromagnetickej spojky. Tento rozmer musí byť v tolerancii 0 – 10 mm. ■ Ak je rozmer iný, nastavte žacie ústrojenstvo tak, že povolíte matice na predných ramenách (1) a posuniete žacie ústrojenstvo podľa potreby nahor alebo dole. POZOR: Hodnota posunu musí byť zhodná na oboch stranách žacieho ústrojenstva!

Kontrola remenice pohonu žacieho ústrojenstva

Pravidelne kontrolujte dotiahnutie skrutky M12×30 pripevňujúcej remenicu pohonu žacieho ústrojenstva.

6.3.3a	■ Žacie ústrojenstvo nastavte do najnižšej polohy. ■ Remenica aj remeň pohonu žacieho ústrojenstva sú zakrytované plastovým ochranným krytom (1). Ten je možné pre potreby čistenia, kontroly a nastavovania demontovať odskrutkovaním dvoch skrutiek (2) na stranách krytu a vyháknutím krytu v zadnej časti (3). Uvoľnený kryt je možné vytiahnuť zo stroja pravou stranou medzi ramenami závesu. ■ Skontrolujte stav a dotiahnutie skrutky (4) pomocou momentového kľúča. Uťahovací moment ➡ 1.4 TECHNICKÉ PARAMETRE.

Kontrola remeňa pohonu žacieho ústrojenstva a jeho napnutie

 6.3.3b	Žacie nože sú poháňané remeňom (1), nasadeným na remenici elektromagnetickej spojky (2) a remenici žacieho ústrojenstva (3). V dôsledku sadania a opotrebenia sa napnutie remeňa po čase uvoľní a je nutné ho napnúť. Postupujte nasledovne: ■ Žacie ústrojenstvo nastavte do najnižšej polohy. ■ Remeň napnite pomocou napínacej skrutky s maticou (4) tak, aby pružina (5) mala cez závity správnu dĺžku (➡ 1.4 TECHNICKÉ PARAMETRE).

Výmena remeňa pohonu žacieho ústrojenstva

Pre špecifikáciu remeňa pohonu žacieho ústrojenstva kontaktuje najbližšie autorizované servisné stredisko alebo vášho dodávateľa stroja.

Pravidelne kontrolujte stav opotrebenia remeňa pohonu žacieho ústrojenstva. V prípade akéhokoľvek poškodenia ho čo najskôr vymeňte za nový. Postupujte nasledovne:

Nasledujúci postup využíva obrázky 6.3.3a a 6.3.3b.

- Stroj umiestnite na rovnú plochu.
- Žacie ústrojenstvo nastavte do najnižšej polohy.
- Demontujte plastový kryt remeňa pohonu žacieho ústrojenstva.
- Zatlačte na napínaciu kladku a vyháknite z nej remeň.
- Uvoľnite zarážky remeňa pri remenici aj elektromagnetickej spojke. Odoberte remeň pohonu žacieho ústrojenstva.
- Nový remeň nasaďte na remenice pohonu žacieho ústrojenstva a remenicu elektromagnetickej spojky. Zatlačte na napínaciu kladku a nasaďte na ňu remeň.
- Nastavte zarážky remeňa okolo remenice a pri elektromagnetickej spojke tak, aby boli od remeňa vzdialené 2 – 4 mm.

Vybratie žacieho ústrojenstva zo stroja

V prípade potreby vybratia kompletného žacieho ústrojenstva zo stroja postupujte nasledovne:

- Stroj umiestnite na rovnú plochu.
- Žacie ústrojenstvo nastavte do najnižšej polohy.
- Demontujte plastový kryt remeňa pohonu žacieho ústrojenstva.
- Vyháknite remeň žacieho ústrojenstva z napínacej kladky (➡ 6.3.3b, pozícia 4 a 5).
- Uvoľnite zarážky remeňa pri remenici aj elektromagnetickej spojke. Odoberte remeň.
- Vysuňte závlačky z čapov a potom čapy vyberte zo závesu žacieho ústrojenstva.
- Vysuňte žacie ústrojenstvo do pravej strany von zo stroja.

Spätná montáž žacieho ústrojenstva na stroj

Postupujte v opačnom poradí ako pri demontáži.

6.3.4 REMEŇ POHONU POJAZDU

Kontrola a napnutie remeňa pohonu pojazdu

 6.3.4	Pravidelne kontrolujte stav napnutia remeňa pohonu pojazdu (1). Remeň je uchytený na výstupnej remenici motora (2) a vstupnej remenici prevodovky (3). Postupujte nasledovne: ■ Žacie ústrojenstvo nastavte do najnižšej polohy. ■ Skontrolujte napnutie remeňa. Remeň je správne napnutý, keď pri pôsobení silou 4 kP na remeň v polovici vzdialenosti medzi remenicami (2) a (3) dôjde k prehnutiu remeňa približne o 1,5 cm. ■ Remeň napnite pomocou napínacej skrutky s maticou (4) tak, aby pružina (5) mala cez závity správnu dĺžku (➡ 1.4 TECHNICKÉ PARAMETRE).

Výmena remeňa pohonu pojazdu

Výmena remeňa pojazdu je pomerne náročná operácia a je vhodnejšie ju zveriť autorizovanému servisu.

- Stroj umiestnite na rovnú plochu.
- Žacie ústrojenstvo nastavte do najnižšej polohy.
- Demontujte plastový kryt remeňa pohonu žacieho ústrojenstva.
- Odoberte remeň z elektromagnetickej spojky (➡ postup v predchádzajúcich kapitolách).
- Demontujte zarážku elektromagnetickej spojky alebo elektromagnetickú spojku.
- Povoľte napínaciu kladku pojazdového remeňa a odoberte remeň.
- Nasaďte nový remeň a napnite napínaciu kladku.
- Namontujte zarážku elektromagnetickej spojky alebo elektromagnetickú spojku.
- Nasaďte remeň žacieho ústrojenstva a nastavte zarážku remeňa.
- Nasaďte kryt remeňa žacieho ústrojenstva.

Po zábehu nového remeňa je nutné častejšie kontrolovať jeho napnutie.

6.3.5 AKUMULÁTOR

Pred akoukoľvek činnosťou s akumulátorom vždy vyberte kľúčik zo spínacej skrinky.

Počas prác na akumulátore nefajčite, nemanipulujte s otvoreným ohňom alebo svetlom a nevykonávajte činnosti, pri ktorých vznikajú iskry.

Nikdy nepoužívajte poškodený akumulátor.

Neprepájajte navzájom póly akumulátora, môže vzniknúť skrat.

Táto kapitola uvádza iba základné pokyny pre údržbu akumulátora. Bližšie podrobnosti o kontrole, údržbe a nabíjaní akumulátora sú uvedené v samostatnom návode, dodanom jeho výrobcom.

Čistenie

- Správna a pravidelná údržba akumulátora zvyšuje jeho životnosť. Na dosiahnutie dlhej životnosti akumulátora udržujte jeho povrch čistý a suchý.
- V prípade potreby svorky odpojte (zápornú ako prvú) a vývody aj svorky očistite a zapojte svorky späť (kladnú ako prvú).
- Ďalšie prípadné čistenie vykonávajte podľa návodu výrobcu akumulátora.

Kontrola

Stav akumulátora kontrolujte podľa návodu jeho výrobcu.

Nabíjanie

Ak poklesne napätie akumulátora pod určitú medzu, nebude možné stroj naštartovať alebo sa dokonca nerozsvieti displej na paneli a nenabehne elektronický systém stroja. V takom prípade sa pokúste akumulátor dobiť. Vybitý akumulátor je nutné dobiť čo najskôr, inak môže dôjsť k nevratnému poškodeniu jeho článkov.

Pred nabíjaním si prečítajte návody výrobcu akumulátora aj výrobcu nabíjačky a postupujte podľa ich pokynov.

Akumulátor nikdy nenabíjajte za chodu motora.

Akumulátor pravidelne nabíjajte aj v prípade dlhšej odstávky stroja z prevádzky. Pred uvedením stroja do prevádzky po dlhšej odstávke sa musí akumulátor plne nabiť.

Výmena

Ak už nie je možné akumulátor dobiť, je nutné ho vymeniť za nový. Vždy použite akumulátor rovnakej veľkosti a typu.

Stroj umožňuje zapojenie a použitie akumulátora 12 V s vyššou kapacitou, než ktorú má dodaný akumulátor.

- Uvoľnite skrutky na svorkách, upevnených na pólových vývodoch a akumulátore.

POZOR: Ako prvý odpojte záporný kábel (–) a potom kladný kábel (+).

- Odskrutkujte matice z držiaka akumulátora a akumulátor odoberte z jeho úložného priestoru.
- Nový akumulátor pripevnite a pripojte opačným spôsobom odpojenia a demontáže (➡ 3.6.4 ZAPOJENIE AKUMULÁTORA)

POZOR: Pri pripájaní nového akumulátora je nutné vždy ako prvý pripojiť kladný kábel (+). Umiestnenie pólov sa môže líšiť podľa výrobcu akumulátora, preto si vždy najprv overte, na ktorej strane je ktorý pól umiestnený.

6.3.6 VÝMENA PREDNÉHO OSVETLENIA

LED osvetlenie je osadené vnútri prednej kapoty a je prístupné po jej demontáži. Osvetlenie je kompaktný celok, ktorý sa mení kus za kus.

- Uvoľnite plastovú skrutku krytu akumulátora.
- Demontujte plastové štvrťotáčkové zácvaky na bokoch prednej kapoty a kapotu odoberte.
- Odskrutkujte viečko nádrže a odpojte konektor k zväzku osvetlenia
- Rozpojte elektrické konektory oboch svetlometov.
- Jednou rukou pridržte svetlo z vonkajšej strany kapoty (aby nevypadlo na zem) a druhou rukou roztvorte objímku. Nakoniec vyberte osvetlenie cez kapotu von. Pri inštalácii postupujte opačným spôsobom.

  Typ žiarovky ➡ 1.4 TECHNICKÉ PARAMETRE.

6.3.7 VÝMENA POISTIEK

V prípade poškodenia poistky dôjde k okamžitému vypnutiu motora, zastaveniu žacieho ústrojenstva a zhasnú všetky kontrolky na prístrojovej doske. V tomto prípade je nutné vyhľadať nefunkčnú poistku a vymeniť ju za novú.

V žiadnom prípade nenahradzujte chybnú poistku poistkou s vyššou prúdovou hodnotou!
Poistky v žiadnom prípade nepremosťujte.

Poistky sú prístupné po odklopení krytu akumulátora v prednej kapote.

- Vyberte poistku a vložte novú poistku s rovnakou hodnotou, akú mala pôvodná poistka. Ak sa aj po výmene poistky nedá naštartovať motor alebo spustiť žacie ústrojenstvo, kontaktujte autorizovaný servis.

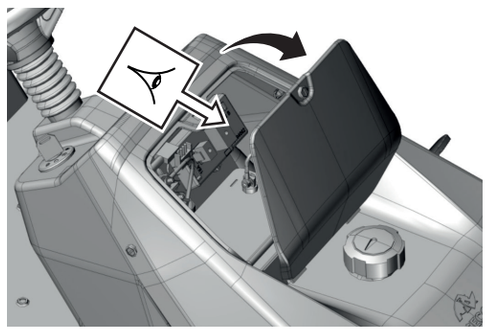

6.3.8 MOTOR

Táto kapitola uvádza iba základné pokyny pre údržbu motora. Bližšie podrobnosti o kontrole, údržbe a výmenách sú uvedené v samostatnom návode, dodanom jeho výrobcom.

Z dôvodov bezpečnej prevádzky stroja pravidelne kontrolujte motor a jeho časti:

- či neobsahuje poškodené alebo viditeľne opotrebované diely
- či nedochádza k starnutiu materiálu (praskliny)
- správne upevnenie a tesnosť všetkých dielov palivového systému, ako je palivové potrubie, palivová nádrž, uzáver nádrže a prípojky.

V prípade potreby nechajte chybné diely odborne vymeniť v autorizovanom servise.

Kontrola a výmena motorového oleja

- Pravidelne kontrolujte a doplňujte motorový olej podľa postupu v ➡ 3.6.5 KONTROLA A DOPLNENIE OLEJA MOTORA.
- Olej vymieňajte v intervaloch podľa odporúčaní a postupu v návode výrobcu. Pred výmenou oleja si pripravte nádobu s objemom aspoň 5 litrov. Vypúšťajte zahriaty olej.

Typ a množstvo nového oleja je uvedené v návode výrobcu motora alebo v ➡ 1.4 TECHNICKÉ PARAMETRE.

Ak dôjde ku kontaktu vašej kože s olejom, odporúčame miesto dôkladne umyť vodou a mydlom.

Použitý olej zlikvidujte podľa pravidiel ochrany životného prostredia. Vhodné je dopraviť olej v uzatvorenej nádobe do zberne použitých olejov. Použitý olej v žiadnom prípade nevyhadzujte medzi odpadky a nelejte do kanalizácie, odpadu alebo na zem.

Údržba vzduchového filtra

Údržbu vzduchového filtra vykonávajte podľa návodu jeho výrobcu.

Nenechávajte nikdy motor v chode s poškodeným alebo chýbajúcim vzduchovým filtrom. Dochádza k rýchlemu opotrebovaniu motora.

Výmena palivového filtra

Výmenu palivového filtra vykonávajte podľa návodu jeho výrobcu.

Údržba zapaľovacej sviečky

Na dosiahnutie dokonalého chodu motora musí byť zapaľovacia sviečka správne nastavená a očistená od usadenín.

Vždy používajte len sviečku, špecifikovanú výrobcom motora!

Pokiaľ bol motor krátko pred kontrolou alebo výmenou v prevádzke, je sviečka veľmi horúca. Preto dávajte veľký pozor aby ste sa nepopálili.

Nižšie uvedený postup je iba orientačný. Pred údržbou sviečky vždy nahliadnite do návodu výrobcu motora, ktorým je váš stroj vybavený.

- Odoberte kábel sviečky a sviečku demontujte pomocou kľúča na sviečky.
- Vizuálne prekontrolujte vonkajší vzhľad sviečky. Ak je sviečka viditeľne značne opotrebovaná alebo má prasknutý izolátor alebo dochádza k jeho odlupovaniu, je nutné ju vymeniť.
- Ak je sviečka zanesená nečistotami alebo je len mierne opotrebená, stačí ju opatrne očistiť vhodnou drôtenou kefou.
- Pomocou mierky zmerajte a nastavte vzdialenosť elektród – všeobecne používaná miera je 0,7 – 0,8 mm, ale presnú hodnotu nájdete v návode na obsluhu motora. Po údržbe alebo výmene riadne sviečku dotiahnite. Nesprávne dotiahnutá sviečka sa silno zahrieva a môže spôsobiť vážne poškodenie motora.

Ak je sviečku nutné vymeniť, postupujte podľa návodu výrobcu motora.

Údržba chladenia motora

- Pravidelne kontrolujte vetracie mriežky zadnej kapoty, či nie sú zanesené nečistotami, zvyškami trávy a pod. V prípade potreby mriežku vyčistite.
- Po otvorení zadnej kapoty skontrolujte čistotu vetracích mriežok motora (krytu ventilátora) a rebrovania motora. V prípade potreby všetko vyčistite, predídete tým prehriatiu alebo poškodeniu motora.

Ďalšiu údržbu motora vykonávajte podľa samostatného návodu, dodaného výrobcom príslušného motora.

6.3.9 VÝMENA KOLESA

Pri poškodení kolies (diera, trhliny, rezy atď.) demontujte poškodené koleso a kontaktujte predajcu na zaistenie náhradného kolesa. Pred demontážou kolesa:

- Umiestnite stroj na rovnú plochu.
- Vypnite motor, vytiahnite kľúč zo spínacej skrinky a aktivujte parkovaciu brzdu.

Demontáž kolesa

Koleso prednej nápravy:

6.3.9a	■ Nadvihnite stroj vhodným zdvihákom na strane, na ktorej budete vymieňať. Zdvihák umiestnite pod pevnú časť rámu stroja. Poistite stroj proti zídeniu vhodným dreveným hranolom. ■ Odoberte z kolesa ochrannú krytku (1). ■ Vhodným skrutkovačom demontujte poistný strmeňový krúžok (2) a odoberte vymedzovaciu podložku (3). ■ Stiahnite koleso z hriadeľa. Pri stroji NC 92 4×4 odoberte z drážky hriadeľa aj pero (4)..

Koleso zadnej nápravy:

Pri demontáži kolies zadnej nápravy vždy použite kliny na zaistenie stroja.

6.3.9b	■ Nadvihnite stroj vhodným zdvihákom na strane, na ktorej budete vymieňať. Zdvihák umiestnite pod pevnú časť rámu stroja. POZOR: Zdvihák nikdy neopierajte o prevodovku, hrozí jej poškodenie! Poistite stroj proti zídeniu vhodným dreveným hranolom. ■ Odoberte z kolesa ochrannú krytku (1). ■ Vhodným skrutkovačom demontujte poistný strmeňový krúžok (2) a odoberte vymedzovaciu podložku (3). ■ Odoberte z drážky hriadeľa aj pero (4).

Montáž kolesa

Pri spätnej montáži kolesa použite opačný postup ako pri jeho demontáži. Pred nasadením kolesa očistite všetky časti a hriadeľ namažte zľahka plastickým mazivom. Najmä pri kolesách zadnej nápravy je toto premazanie nevyhnutné pre následnú demontáž kolesa. V prípade nepremazania môže byť následná montáž veľmi náročná.

Pri nasadzovaní kolies dbajte na správnu vzájomnú polohu pera na hriadeli a drážky v kolese.

6.3.10 OPRAVA DEFEKTU PNEUMATIKY

Stroj je vybavený bezdušovými pneumatikami. V prípade defektu zverte opravu odbornému pneuservisu alebo autorizovanému predajcovi.

6.3.11 ÚDRŽBA RIADENIA

Pravidelne kontrolujte, či medzi ozubeným segmentom riadenia a pastorkom volantu nevznikla neprípustná vôľa. V prípade zistenia väčšej vôle je potrebné ju vymedziť. Postup vymedzenia (nastavenia) vôle:



6.3.11

- Povoľte dve matice M12 (1) na skrutke výstredníka.
- Na výstredník (2) nasaďte vhodný kľúč a otáčajte ním, až vôľu vymedzíte na minimum.
- Dotiahnite obe matice M12 (1) na predpísanú hodnotu (➡1.4 TECHNICKÉ PARAMETRE).

Zanedbanie tejto údržby môže spôsobiť poškodenie dielov riadenia.

6.3.12 ÚDRŽBA HYDRAULICKÝCH ČASTÍ STROJA

Kontrola tesnosti hydraulického okruhu

- Skontrolujte vizuálne hydraulické rozvody, najmä v mieste pripojenia armatúr k hydraulickým prvkom, či nedochádza k úniku oleja. Ak olej uniká aj po dotiahnutí závitového spoja, informujte vášho predajcu alebo servis.

Kontrola hladiny oleja hydrostatickej prevodovky

Pre spoľahlivú funkciu hydrostatickej prevodovky je nutné udržiavať hladinu oleja v správnej výške. Pri problémoch s prevodovkou vyhľadajte okamžite pomoc autorizovaného servisu, hrozí nebezpečenstvo vážneho poškodenia prevodovky.

Postup kontroly a doplnenia oleja ➡ 3.6.5 KONTROLA HYDRAULICKÉHO OKRUHU.

Pri problémoch s prevodovkou vyhľadajte okamžite pomoc autorizovaného servisu, hrozí nebezpečenstvo vážneho poškodenia.

6.3.13 ÚDRŽBA OLEJOVÉHO CHLADIČA (VOLITEĽNÉ VYBAVENIE)

Čistenie a kontroly

Pre správnu funkciu olejového chladiča je nutné udržiavať chladič a jeho rebrá čisté, preto pravidelne kontrolujte jeho stav a v prípade potreby ho očistite.

Pravidelne kontrolujte olejový chladič a jeho časti, či nedochádza k uniku oleja.

Kontrola funkcie ventilátora

Olejový chladič je vybavený elektrickým ventilátorom, ktorý zabezpečuje prísun čerstvého vzduchu do chladiča. Ventilátor sa zapína približne 1 minútu po naštartovaní stroja. Navyše je elektroinštalácia olejového chladiča vybavená mikrospínačom, ktorý slúži na kontrolu chodu ventilátora. Stlačením mikrospínača sa musí chod ventilátora na 10 sekúnd spustiť.

Ak sa ventilátor nespustí, vykonajte nasledujúce:

- Skontrolujte napätie akumulátora – ak je napätie nižšie, než 12 V, ventilátor sa nespustí.
- Skontrolujte 10 A poistku pri elektroinštalácii ventilátora a v prípade potreby ju vymeňte.

Ak sa ventilátor ani potom nerozbehne, kontaktujte najbližšie servisné stredisko.

6.4 MAZANIE

Mazanie častí stroja vykonávajte podľa intervalu v hodinách na obrázkoch nižšie. V prípade, že so strojom pracujete vo veľmi prašných alebo piesčitých prevádzkových podmienkach, mažte častejšie.

Pred začiatkom mazania musí byť vždy vypnutý motor a všetky pohyblivé časti stroja musia byť v pokoji.
Ložiská napínacích kladiek, vodiacich puzdier a ložiská žacieho ústrojenstva sú samomazné.

Vysvetlivky:

10 / 50 .....Interval v hodinách


.....Plastické mazivo A00


.....Olej SAE 30

 **6.4a**	Predná náprava ▪ Hriadele predných kolies cez mazničku na ráfiku kolesa. ▪ Rejdové čapy namažte cez mazničku na náprave.

Čap nápravy je samomazný.

 **6.4b**	Pedále: ▪ Otočné body pedálov. ▪ Otočný bod páky pojazdu. ▪ Otočný čap pedálu uzávierky diferenciálu. ▪ Čap parkovacieho dorazu.

 **6.4c**	Segment riadenia: ▪ Ozubený segment riadenia ▪ Excenter a uhlový kĺb spojovacieho ťahadla riadenia

 **6.4d**	Mechanizmus zdvíhania žacieho ústrojenstva: ▪ Horné a dolné čapy ramien. ▪ Kulisa zdvihu a zvislé ťahadlá.

 **6.4e**	Zadná náprava (na namazanie je nutné odobrať kolesá): ▪ Hriadele zadných kolies.

7 ODSTRAŇOVANIE PORÚCH

Táto kapitola uvádza postupy pre odstraňovanie najčastejších porúch alebo porúch, ktoré môžete ako používateľ vykonať sám. Iné, tu neuvedené servisné operácie, rušia platnosť záruky.

! Nevykonávajte servisné operácie, pokiaľ nemáte zodpovedajúce technické vybavenie a kvalifikáciu.
Výrobca nezodpovedá za škody vzniknuté v dôsledku nekvalitného vykonania nepovolených servisných
operácií používateľom.

ŤAŽKOSTI S MOTOROM		
PROBLÉM	**MOŽNÉ PRÍČINY**	**ODSTRÁNENIE**
MOTOR SA NETOČÍ	Nesprávny postup pri štarte motora	■ Skontrolujte postup štartovania.
	Spálená poistka	■ Vymeňte poistku.
	Vybitý alebo chybný akumulátor	■ Skontrolujte napätie akumulátora, ktoré musí byť 11,6 až 12,8 V. Ak je napätie nižšie, akumulátor nabite alebo vymeňte za nový.
	Chybná alebo zanesená sviečka alebo nesprávna veľkosť medzery medzi elektródami	■ Vyčistite zapaľovaciu sviečku, upravte medzeru medzi elektródami.
	Uvoľnené alebo poškodené elektrické vodiče, chybné spínače elektrického systému	■ Skontrolujte dotiahnutie všetkých vodičov a prípadne ich dotiahnite. Poškodené vodiče alebo chybné vodiče vymeňte.
	Porucha motora alebo elektrického systému stroja	■ Preskúšajte motor podľa pokynov návodu na obsluhu motora od jeho výrobcu. ■ Nechajte preskúšať elektrický systém stroja v odbornej dielni.
MOTOR SA TOČÍ, ALE NECHCE NASKOČIŤ	Málo alebo žiadne palivo v nádrži	■ Skontrolujte hladinu paliva.
	Upchaný palivový filter	■ Skontrolujte palivový filter a prípadne ho vymeňte.
	Nebol vytiahnutý sýtič	■ Vytiahnite páku sýtiča.
	Porucha motora alebo elektrického systému stroja	■ Preskúšajte motor podľa pokynov návodu na obsluhu motora od jeho výrobcu. ■ Nechajte preskúšať elektrický systém stroja v odbornej dielni.
MOTOR BEŽÍ, ALE PRI PRESUNUTÍ PÁKY POJAZDU ALEBO ZOŠLIAPNUTÍ PEDÁLA POJAZDU STROJ NEJDE	Povolený remeň pojazdu	■ Skontrolujte napnutie remeňa a v prípade potreby ho napnite.
	Málo oleja v hydraulickom okruhu alebo zavzdušnený okruh	■ Skontrolujte hladinu oleja v nádržke, odvzdušnite hydraulický okruh.
	Je aktivovaná parkovacia brzda	■ Deaktivujte parkovaciu brzdu zošliapnutím pedála brzdy.
	Je aktivovaný by-pass pre tlačenie stroja.	■ Presuňte páku by-passu do polohy pre jazdu.
MOTOR RACHOTÍ ALEBO KLEPE	Nedostatočné množstvo oleja alebo nesprávny druh oleja	■ Skontrolujte hladinu oleja v motore.

ŤAŽKOSTI PRI POJAZDE		
PROBLÉM	**MOŽNÉ PRÍČINY**	**ODSTRÁNENIE**
PRI POJAZDE SA OZÝVA PÍSKANIE	Opotrebený alebo poškodený remeň pojazdu	■ Skontrolujte stav remeňa a napínacej kladky, v prípade potreby remeň dopnite. Ak pretrvávajú problémy, vyhľadajte okamžite autorizovaný servis.
PRI JAZDE VZNIKAJÚ EXTRÉMNE KMITY	Poškodené alebo zdeformované remenice	■ Skontrolujte stav remeníc motora a žacieho ústrojenstva. Podľa potreby ich vymeňte.
	Príliš veľká vôľa medzi segmentom a pastorkom	■ Skontrolujte, či medzi segmentom a pastorkom nie je príliš veľká vôľa. Ak áno, nastavte ozubený segment.
	Remeň pojazdu je poškodený	■ Skontrolujte, či nemá remeň pojazdu spálené miesta či iné nepravidelnosti. Podľa potreby ho vymeňte.
	Povolený remeň pojazdu	■ Skontrolujte napnutie remeňa. V prípade potreby ho napnite.
	Nevyvážené žacie nože	■ Skontrolujte vyváženosť žacích nožov. Podľa potreby ich vyvážte alebo vymeňte.
REMEŇ POJAZDU STROJA PREKLZÁVA	Remeň pojazdu je málo napnutý	■ Skontrolujte napnutie remeňa a v prípade potreby ho napnite.
	Remeň pojazdu je poškodený alebo opotrebovaný	■ Skontrolujte stav remeňa a v prípade potreby ho vymeňte.
	Remenica motora je poškodená	■ Skontrolujte stav a v prípade potreby ich vymeňte.
REMEŇ POJAZDU STROJA ŠKRÍPE	Remeň pojazdu je málo napnutý	■ Skontrolujte napnutie remeňa a v prípade potreby ho napnite.
REMEŇ POJAZDU STROJA PRI PREVÁDZKE VYSKAKUJE	Remeň pojazdu je málo napnutý	■ Skontrolujte napnutie remeňa a v prípade potreby ho napnite.
	Remeň pojazdu je nesprávne vedený	■ Skontrolujte vedenie remeňa. V prípade potreby nastavte.
	Poškodené remenice a kladky	■ Skontrolujte, či nie sú poškodené remenice. V prípade potreby ich vymeňte. ■ Skontrolujte ložiská kladiek.

PROBLÉMY SO ŽACÍM ÚSTROJENSTVOM		
PROBLÉM	**MOŽNÉ PRÍČINY**	**ODSTRÁNENIE**
ŽACIE ÚSTROJENSTVO KOSÍ NEROVNOMERNE	Nahromadené nečistoty a tráva v žacom ústrojenstve	■ Odstráňte nečistoty zo spodnej strany žacieho ústrojenstva.
	Tupé alebo deformované nože	■ Skontrolujte stav nožov a podľa potreby ich naostrite alebo vymeňte. ■ Skontrolujte upevnenie držiaka nožov.
	Poškodený alebo opotrebený hriadeľ nožov.	■ Skontrolujte hriadele a uloženie ložiska. Pri poškodení alebo nadmernom opotrebovaní ich vymeňte.
	Remeň pohonu žacieho ústrojenstva je málo napnutý	■ Skontrolujte napnutie remeňa pohonu žacieho ústrojenstva.
	Nevyvážené žacie nože	■ Skontrolujte vyváženosť žacích nožov. Podľa potreby ich vyvážte alebo vymeňte
	Zle nastavené žacie ústrojenstvo	■ Skontrolujte a prípadne nastavte sklon žacieho ústrojenstva.
PRI KOSENÍ ZOSTÁVA ČASŤ PORASTU NEPOKOSENÁ	Tupé alebo zaguľatené nože	■ Skontrolujte stav nožov a podľa potreby ich naostrite alebo vymeňte. ■ Nepokosený pruh môže zostávať pri kosení hustej trávy alebo trávy s nadmerne mokrým povrchom. V takom prípade upravte pojazdovú rýchlosť. Motor by mal bežať na maximálne otáčky. ■ Skontrolujte napnutie remeňa pohonu žacieho ústrojenstva.
	Veľká pojazdová rýchlosť	■ Spomaľte a držte motor v maximálnych otáčkach.
ÚSTROJENSTVO NA KOSENIE TRHÁ TRSY	Ohnuté nože	■ Skontrolujte stav nožov a podľa potreby ich vymeňte.
	Nože sú povolené	■ Dotiahnite skrutku nožov.
	Nevhodná výška kosenia	■ Skontrolujte výšku kosenia a prípadne ju upravte. K trhaniu mačiny dochádza častejšie na nerovných plochách.
ŽACIE ÚSTROJENSTVO VIBRUJE	Poškodené alebo prasknuté nože	■ Skontrolujte stav nožov a podľa potreby ich naostrite alebo vymeňte.
	Uvoľnené čapy žacieho ústrojenstva	■ Skontrolujte upevnenie žacieho ústrojenstva
REMEŇ POHONU ŽACIEHO ÚSTROJENSTVA SA PRI PREVÁDZKE ZASTAVUJE	Remeň je poškodený	■ Skontrolujte stav remeňa. Remeň možno vyskočil z remenice a došlo k jeho poškodeniu. V prípade potreby ho vymeňte.
	Remeň pohonu žacieho ústrojenstva je málo napnutý	■ Skontrolujte napnutie remeňa a v prípade potreby ho napnite.
	Nevhodná výška kosenia	■ Skontrolujte nastavenie výšky kosenia, v prípade potreby ju nastavte.
	Veľká pojazdová rýchlosť	■ Spomaľte a držte motor v maximálnych otáčkach
	Pohybu remeňa bráni cudzie teleso	■ Skontrolujte pohyb remeňa a v prípade potreby odstráňte všetky cudzie telesá alebo nečistoty.
	Poškodené remenice	■ Prekontrolujte všetky remenice. Vyhnuté alebo prasknuté remenice môžu spôsobiť problémy. Podľa potreby ich vymeňte.
	Opotrebované diely napínacieho mechanizmu	■ Skontrolujte opotrebenie dielov napínacieho mechanizmu a v prípade potreby ich vymeňte.

PROBLÉMY SO ŽACÍM ÚSTROJENSTVOM (pokračovanie)		
PROBLÉM	**MOŽNÉ PRÍČINY**	**ODSTRÁNENIE**
ŽACIE ÚSTROJENSTVO VIBRUJE	Poškodené alebo prasknuté nože	▪ Skontrolujte stav nožov a podľa potreby ich naostrite alebo vymeňte.
	Uvoľnené čapy žacieho ústrojenstva	▪ Skontrolujte upevnenie žacieho ústrojenstva
REMEŇ POHONU ŽACIEHO ÚSTROJENSTVA SA PRI PREVÁDZKE ZASTAVUJE	Remeň je poškodený	▪ Skontrolujte stav remeňa. Remeň možno vyskočil z remenice a došlo k jeho poškodeniu. V prípade potreby ho vymeňte.
	Remeň pohonu žacieho ústrojenstva je málo napnutý	▪ Skontrolujte napnutie remeňa a v prípade potreby ho napnite.
	Nevhodná výška kosenia	▪ Skontrolujte nastavenie výšky kosenia, v prípade potreby ju nastavte.
	Pohybu remeňa bráni cudzie teleso	▪ Skontrolujte pohyb remeňa a v prípade potreby odstráňte všetky cudzie telesá alebo nečistoty.
	Poškodené remenice	▪ Prekontrolujte všetky remenice. Vyhnuté alebo prasknuté remenice môžu spôsobiť problémy. Podľa potreby ich vymeňte.
	Opotrebované diely napínacieho mechanizmu	▪ Skontrolujte opotrebenie dielov napínacieho mechanizmu a v prípade potreby ich vymeňte.
REMEŇ POHONU ŽACIEHO ÚSTROJENSTVA PREKLZÁVA	Príliš vysoká alebo mokrá tráva	▪ Ak je tráva príliš vysoká alebo mokrá, môžu remene žacieho ústrojenstva preklzávať.
	Remeň je málo napnutý	▪ Skontrolujte napnutie remeňa a v prípade potreby ho napnite.
	Opotrebovaná alebo poškodená pružina napínacieho mechanizmu remeňa kosenia	▪ Skontrolujte napínaciu pružinu mechanizmu napínania remeňa žacieho ústrojenstva. Vytiahnutú alebo poškodenú pružinu vymeňte.
REMEŇ POHONU ŽACIEHO ÚSTROJENSTVA SA NADMERNE OPOTREBOVÁVA	Remeňu bráni v pohybe cudzie teleso	▪ Skontrolujte všetky miesta vedenia remeňov. Zistite, či pohybu remeňov nebráni cudzie teleso. Ak áno, teleso odstráňte.
	Poškodené remenice	▪ Skontrolujte remenice, ak sú poškodené, vymeňte ich.
	Nevhodný uhol žacieho ústrojenstva	▪ Skontrolujte nastavenie sklonu žacieho ústrojenstva, v prípade potreby ho nastavte.
	Remeň je málo napnutý	▪ Skontrolujte napnutie remeňa a v prípade potreby ho napnite.
NOŽE NIE JE MOŽNÉ UVIESŤ DO POHYBU	Remeň pohonu nožov je opotrebovaný alebo poškodený	▪ Skontrolujte stav remeňa a v prípade potreby ho vymeňte. Ak je voľný, napnite ho.
	Poškodená pružina napínacieho mechanizmu	▪ Skontrolujte stav pružiny napínacieho mechanizmu a v prípade potreby ju vymeňte.
	Nožom bráni v pohybe cudzie teleso	▪ Zistite, či pohybu nožov nebráni cudzie teleso. Ak áno, teleso odstráňte.
	Elektromagnetická spojka nespína	▪ Skontrolujte spojku a opotrebenie. ▪ Skontrolujte elektroinštaláciu.

PROBLÉMY SO ŽACÍM ÚSTROJENSTVOM (pokračovanie)		
PROBLÉM	**MOŽNÉ PRÍČINY**	**ODSTRÁNENIE**
NOŽE SA ZASTAVUJÚ S ONESKORENÍM	Hnací remeň je málo napnutý	■ Skontrolujte napnutie remeňa a v prípade potreby ho napnite.
	Nesprávna funkcia elektromagnetickej spojky	■ Skontrolujte funkciu elektromagnetickej spojky, či správne vypína. V prípade nesprávnej funkcie nechajte spojku vymeniť alebo opraviť v autorizovanom servise.
PRI ZAPNUTÍ POHONU ŽACIEHO ÚSTROJENSTVA VZNIKÁ EXTRÉMNE KMITANIE	Poškodené nože	■ Skontrolujte nože, či nie sú nerovné, skrútené alebo nevyvážené. V prípade deformácií ich vymeňte.
	Poškodený remeň pohonu nožov	■ Skontrolujte, či nemá remeň spálené plôšky alebo nepravidelnosti, ktoré môžu viesť ku kmitaniu. Poškodený remeň vymeňte.
	Nesprávna funkcia elektromagnetickej spojky	■ Skontrolujte funkciu elektromagnetickej spojky, či správne zapína. V prípade nesprávnej funkcie nechajte spojku vymeniť alebo opraviť v autorizovanom servise.
	Poškodená remenica motora	■ Skontrolujte vnútornú plochu remenice na motore. Ak je drsná alebo má trhlinky, je potrebné remenicu vymeniť.
	Nános trávy na spodnej strane žacieho ústrojenstva	■ Skontrolujte, či nie je na spodnej strane žacieho ústrojenstva nános trávy. Nános je nutné odstrániť.
	Porucha v uchytení motora	■ Skontrolujte dotiahnutie skrutiek pre uchytenie motora. Podľa potreby skrutky dotiahnite alebo ich vymeňte.
	Hnací remeň je málo napnutý	■ Skontrolujte napnutie remeňa. V prípade potreby ho napnite.

OSTATNÉ ŤAŽKOSTI		
PROBLÉM	**MOŽNÉ PRÍČINY**	**ODSTRÁNENIE**
STROJ SA NEDÁ TLAČIŤ, ALEBO LEN ŤAŽKO	Páka bypassu v nesprávnej polohe	■ Skontrolujte polohu páky by-passu.
STROJ SA ŤAŽKO RIADI ALEBO OVLÁDA	Nesprávny tlak v pneumatikách	■ Skontrolujte tlak pneumatík.
	Porucha riadenia	■ Skontrolujte zubovú vôľu na segmente. ■ Skontrolujte riadiace tyče.
STROJ NIE JE MOŽNÉ OBVYKLÝM SPÔSOBOM NAŠTARTOVAŤ	Porucha elektroinštalácie	■ Skontrolujte chybové hlásenia na displeji. ■ Využite systém núdzového dojazdu a dôjdite so strojom na miesto, odkiaľ ho je možné opraviť.

7.1 OBJEDNÁVANIE NÁHRADNÝCH DIELOV

Odporúčame používať výhradne originálne náhradné diely, ktoré zabezpečujú bezpečnosť a životnosť stroja. Náhradné diely objednávajte vždy len u autorizovaného predajcu alebo v servisnej organizácii, ktorá je informovaná o aktuálnych technických zmenách vykonávaných na výrobkoch v priebehu výroby.

Pre jednoduchú, rýchlu a presnú identifikáciu potrebného náhradného dielu uveďte na objednávke vždy sériové číslo, ktoré nájdete na typovom štítku stroja pod sedadlom. Uveďte takisto rok výroby stroja, ktorý je uvedený na výrobnom štítku pod sedadlom.

ČASTO OPOTREBITEĽNÉ DIELY

Niektoré diely žacieho stroja podliehajú bežnému prevádzkovému opotrebeniu aj pri používaní stroja v súlade s týmto návodom. Tieto diely sa preto musia v závislosti od spôsobu a času použitia vždy včas vymeniť.

Medzi tieto súčasti patria okrem iného aj:

- žacie nože
- remeň pohonu pojazdu
- remeň pohonu žacích nožov
- poistky
- akumulátor
- pneumatiky
- zapaľovacia sviečka

7.2 ZÁRUKA

Záručné podmienky sú uvedené v záručnom liste, ktorý sa vždy odovzdáva s výrobkom u predajcu.

8 POSEZÓNNA ÚDRŽBA, ODSTAVENIE STROJA

Po skončení sezóny, alebo ak nebudete používať žací stroj viac ako 30 dní, je vhodné ho čo najskôr pripraviť na uskladnenie. Ak zostane palivo bez pohybu v nádrži viac ako 30 dní, môže vzniknúť lepkavá usadenina, ktorá môže mať nepriaznivý vplyv na karburátor a zapríčiní zlú funkciu motora. Preto nádrž vyprázdnite.

! Nikdy neskladujte žací stroj s plnou nádržou vnútri budov alebo v zle vetraných priestoroch, kde sú palivové výpary, otvorený oheň, iskrenie alebo zapaľovacie plamienky, kúrenisko, ústredné kúrenie, suché handry a pod.

S palivami a mazivami zaobchádzajte opatrne, sú vysokohorľavé a neopatrné zaobchádzanie vám môže spôsobiť vážne popáleniny alebo škodu na majetku.

Vyprázdňovanie nádrže vykonávajte len do schválenej nádoby vo vonkajších priestoroch bez otvoreného ohňa.

8.1 ODPORÚČANÝ POSTUP PRÍPRAVY PRE SKLADOVANIE ŽACIEHO STROJA

- Celý stroj dôkladne očistite, obzvlášť vnútorné časti žacieho ústrojenstva (➡ 6 ÚDRŽBA A NASTAVENIE).

! Na čistenie nikdy nepoužívajte benzín. Použite odmasťovacie prostriedky a teplú vodu.

- Aby ste predišli vzniku korózie, opravte a natrite potlčené miesta farbou.
- Vymeňte chybné alebo opotrebené dielce a utiahnite všetky uvoľnené skrutky a matice.
- Prepláchnite palivovú sústavu benzínom s oktánovým číslom 100.
- Pripravte motor na skladovanie podľa návodu na obsluhu a údržbu motora.
- Premažte všetky mazacie miesta podľa mazacieho plánu (➡ 6.4 MAZANIE).
- Vyberte akumulátor (➡ 6.3.5 AKUMULÁTOR), očistite ho a plne nabite. Nenabitý akumulátor môže zamrznúť a prasknúť. Podľa potreby uložte akumulátor v chladnom a suchom prostredí. Akumulátor nabíjajte každých 30 dní a pravidelne kontrolujte jeho napätie.
- Skladujte žací stroj prikrytý v čistom a suchom prostredí.

! Najlepší spôsob, ako zaistiť maximálnu prevádzkyschopnosť žacieho stroja pre budúcu sezónu, je jeho každoročná prehliadka a nastavenie autorizovaným servisom.

9 LIKVIDÁCIA STROJA PO SKONČENÍ ŽIVOTNOSTI

9.1 LIKVIDÁCIA

Po skončení životnosti stroja je nutné vykonať jeho správnu likvidáciu. Stroj je možné zlikvidovať dvoma spôsobmi:

a) Odovzdaním stroja oprávnenej spoločnosti, ako je kovošrot, autovrakovisko, zberne druhotných odpadov a pod. O odovzdaní stroja na likvidáciu dostanete riadny doklad.

b) Likvidácia stroja vlastnými silami. V tomto prípade odporúčame postupovať nasledujúcim spôsobom:

- Likvidáciu vykonávajte s využitím druhotných surovín podľa príslušného zákona o odpadoch.
- Celý stroj demontujte na čo najmenšie časti.
- Diely, ktoré sa dajú ešte ďalej využiť, očistite, nakonzervujte a uložte na ďalšie využitie.
- Ostatné diely rozdeľte na súčasti ekologicky neškodné a súčasti ohrozujúce životné prostredie, napr. gumové súčasti (tesniace krúžky), zvyšky mazadiel v ložiskách alebo prevodoch. S ekologicky škodlivými komponentmi je nutné nakladať podľa príslušného zákona o odpadoch, platného v krajine používateľa stroja, napr. v Českej republike je to zákon o odpadoch č. 185/2001 Zb.
- Delenie likvidovaného odpadu vykonávajte podľa Katalógu odpadov v súlade s príslušnou vyhláškou.
- S ekologicky neškodnými súčasťami zaobchádzajte ako s využiteľným odpadom.

9.2 SPÄTNÝ ODBER PNEUMATÍK (IBA PRE ČESKÚ REPUBLIKU)

V cene výrobku sú zahrnuté náklady na spätný odber a likvidáciu použitých pneu. Konečný používateľ je povinný odovzdávať použité pneu do zberných miest ELTMA s.r.o.

Zberné miesta sú uvedené na www.ELTMA.cz.

10 ES VYHLÁSENIE O ZHODE (originál)

podľa: **Smernica EP a Rady č. 2006/42/EC (nariadenie vlády NV 176/2008 Zb.)**
Smernica EP a Rady č. 2014/30/EC (nariadenie vlády NV 117/2016 Zb.)
Smernica EP a Rady č. 2000/14/EC (nariadenie vlády NV 9/2002 Zb.)

A. My: Seco Industries, s.r.o., Jungmannova 11, Valdické Předměstí, 506 01 Jičín
IČO: 05391423

vydávame na vlastnú zodpovednosť toto vyhlásenie:

B. Strojové zariadenie
- názov: Samohybný žací stroj
- typ: **AC 92, AC 92 4×4**
- výrobné číslo: **NC000001-NC999999**

Popis:

AC 92 je štvorkolesový samohybný žací stroj s motorom Briggs & Stratton Vanguard 23, Briggs & Stratton 7220 Pxi, Loncin LC2P77F a Kawasaki FS651V. Pohon od motora sa prenáša klinovým remeňom k pojazdovej prevodovke s plynulo meniteľným prevodom a cez elektromagnetickú spojku ku koseniu. Kosenie je jednorotorové s vertikálnou osou rotácie a šírkou záberu 92 cm. Má dva otočné nože na jednom nosiči. Pokosená hmota je rozprestretá na zem.

C. Predpisy, s ktorými bola posúdená zhoda:
ČSN EN ISO 12100, ČSN EN ISO 5395-1,3, ČSN EN ISO 14982:2009

D. Posúdenie zhody bolo vykonané postupom stanoveným v:
- Smernica EP a Rady č. 2006/42/EC, príloha VIII (eqv. príloha č. 8, NV č. 176/2008 Zb.)
- Smernica EP a Rady č. 2014/30/EC, príloha II, (eqv. príloha č. 2, NV č. 117/2016 Zb.)
- Smernica EP a Rady č. 2000/14/EC, príloha VI, (eqv. príloha č. 5, NV č. 9/2002 Zb.)

Státní zkušebna strojů a.s. (SZS, a.s.), NB 1016
Třanovského 622/11
163 04 Praha 6 Řepy, ČR

E. Posúdenie zhody vykonal:
Státní zkušebna strojů a.s. (SZS, a.s.)
Třanovského 622/11, 163 04 Praha 6 Řepy, ČR

F. Potvrdzujeme, že:
- toto strojové zariadenie spĺňa všetky príslušné ustanovenia vyššie uvedených smerníc (NV)
- sú prijaté opatrenia na zabezpečenie zhody všetkých výrobkov uvádzaných na trh s technickou dokumentáciou a požiadavkami technických predpisov.
- garantovaná hladina akustického výkonu LwA je 100 dB(A)

Namerané priemerné hodnoty akustického výkonu podľa použitých motorov:

MOTOR	Otáčky (min^{-1})	Nameraná hodnota akustického výkonu [dB(A)]
Briggs & Stratton Vanguard 23	3000	98
Briggs & Stratton 7220 Pxi	3000	98
Loncin LC2P77F	3000	98
Kawasaki FS651 V	3000	98

Technická dokumentácia v rozsahu podľa prílohy VII k smernici 2006/42/EC a podľa prílohy V k smernici 2000/14/EC je uložená u výrobcu na adrese:

Seco Industries, s.r.o.Jungmannova 11
Valdické Předměstí
506 01 Jičín

V Jičíne dne 17.4.2024

Ing. Aleš Housa
riaditeľ divízie strojární

ABOUT THIS MANUAL

PURPOSE OF THE MANUAL

This manual should guide you through, in the most simple way possible, the safe installation, operation and maintenance of your mower and provide information about its options and capabilities. It is therefore intended for all persons that will come into contact with the mower during its installation, operation and maintenance.

Please carefully study the manual before doing anything with the mower. Follow the instructions contained in this user's manual precisely so that operating the mower is easier and that it is used optimally and has a long lifetime.

VALIDITY OF THE MANUAL

The manual is valid for the following mower models:

- CROSSJET NC 92 4×2
- CROSSJET NC 92 4×4

The differences between the models are provided in the technical specifications.

SYMBOLS USED IN THIS MANUAL

In this manual, you will find symbols with the following meanings:

SYMBOL	MEANING
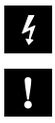	These symbols mean "ATTENTION" and "WARNING", they inform you about things that may damage your mower and/or cause serious injury to the user.
	This symbol indicates an important instruction, property, procedure or issue, which you need to be aware of and adhere to during assembly, operation and maintenance of the mower.
	This symbol indicates useful information relating to the mower or to its accessories.
	This symbol is a reference to an image in the front part of the user's manual. It is always accompanied by the number of the image.
	This symbol is a reference to another chapter in this or another user's manual and most often it is shown together with the number of the chapter to which it refers.

IMPORTANT NOTICES

Before putting the mower into operation for the first time, carefully read the user's manual. It is essential that the manual is considered as a part of the riding mower, which must not be separated from it. Therefore, keep it for future use.

Do not put the riding mower into operation until you have thoroughly read all the instructions, restrictions and recommendations contained in this user's manual, paying particular attention to chapter 2 of this user's manual.

Also adhere to the instructions provided in the other user's manuals supplied with this mower.

The illustrations and pictures contained in this user's manual may not always correspond to reality, their purpose is the description of the main principles of the device. Texts, drawings, photographs and other elements here provided are protected by copyright. Each misuse or non-permitted copying is a criminal offence.

RELATED DOCUMENTATION

In addition to this manual, the mower comes with further documentation drawn up by the manufacturer of the mower and the manufacturers of certain mower parts. The full list of documentation is provided in chapter MOWER DOCUMENTATION.

WHEN IN DOUBT

In practice, unforeseeable situations frequently arise that cannot be included and described in this user's manual. Therefore, if you are ever unsure about a procedure or if anything is unclear or you have questions, do not hesitate to contact one of our more that 100 authorised, professionally-equipped service centres located all over Europe, where trained and tested experts will be ready to assist you.

VERSION OF MANUAL

Revision A

1 TECHNICAL INFORMATION

1.1 USE

CORRECT USE

This dual-axle terrain riding mower is designed for mowing both kempt and unkempt grass areas on planes and slopes with an inclination up to 22° (40%) free of foreign objects (stones, fallen branches, bones, hard items etc.).

The mower can be used to mow multi-year vegetation, intertwined with raspberries, blackberries and various other weeds.

IMPROPER USE

Any use of this riding mower, which is not described in this user's manual and which goes beyond the use here described is considered to be in contradiction to its intended purpose or use. The manufacturer of the mower is not responsible for damages arising from such use; the risk is borne by its user.

This mower is not approved for travel on public roads.

Incorrect use of the mower also includes its operation, maintenance and repairs by untrained or unauthorised persons, the use of unapproved accessories, operation of the mower with a malfunction or fault, and operating it with removed, modified or non-functioning safety elements. The use of unauthorised accessories will, furthermore, result in the warranty becoming immediately null and void.

1.2 MAIN PARTS AND DESCRIPTION

The riding mower consists of the following basic sections:

(1) FRONT HOOD

The front hood is a combination of plastic moulded parts and metal covers that cover the battery compartment, the fuel tank, the electrical and mechanical components of the mower, whilst concurrently providing outstanding visibility for the driver. The front hood also includes a personal items tray.

(2) FRAME WITH A BUMPER

The frame with bumpers serves as a bearing element for most of the main parts of the mower.

(3) FRONT AXLE WITH WHEELS INCLUDING STEERING

The front axle enables the wheels to be turned using the steering wheel via a cogged segment and a pinion with fully adjustable tolerances.
The NC 92 4×4 riding mower is equipped with front-wheel drive. The all-wheel drive is constant with power distributed across the axles based on the directional requirements (straight line travel / turning).

(4) MOWING DECK



1.2

The mowing deck beneath the mower mows the grass. It consists of covers, a main plate and mowing blades. The deck is powered by the mower's engine through an electromagnetic clutch and a V-belt.

(5) ENGINE, DRIVE AXLE WITH HYDROSTATIC DRIVE AND A BY-PASS

The hydrostatic transmission transfers power to the rear wheels and serves to change travel speed. The lever is located on the rear plate of the mower and serves to engage and disengage the drive to the rear wheels.

(6) REAR FAIRING

Openable rear fairing from plastic moulded parts covers the engine and the oil tank.

(7) TILTING FRAME

The tilting frame is a design element that is intended as possible protection for the driver against tree and bush branches.

(8) DRIVER'S LOCATION

The comfortable seat enables easy access to all control elements on the mower. The floor comprises of a metal sheet with anti-slip elements. The location has a storage location for plastic PET bottles (underneath the seat) and for other personal items.



A more detailed description of the mower is provided in ➡ 4 CONTROL AND SIGNALLING ELEMENTS OF THE MOWER

1.3 LABELS ON THE MOWER

It is strictly **forbidden to remove or damage labels and symbols** attached to the mower. In the event of damage or illegibility of the label, please contact the supplier or mower manufacturer and request a replacement.

The locations of the labels on the mower are shown in figure 1.3.

TYPE PLATE

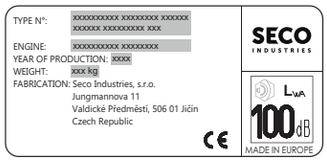

The type plate is located on the frame behind the driver's seat and contains basic identification details and technical specifications for the mower.

MODEL IDENTIFICATION PLATE



The model identification plate is located on the frame behind the driver's seat and contains the serial number of the mower.

WARNING LABELS

				
Danger	Caution, deflected objects!	Do not leave the mower while driving it	Attention! Hot surface!	Do not touch

	
Do not touch during operation!	Rotary tools! Limb injury hazard!

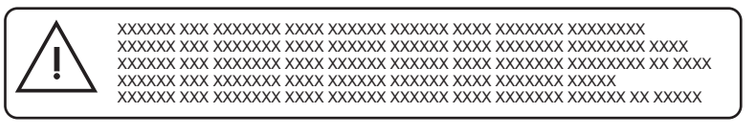

Warning relating to the tilting frame

PROHIBITORY LABELS

			
Do not mow near other people	Do not take on passengers	Do not ride perpendicular to the slope	Do not step on

COMMAND LABELS

	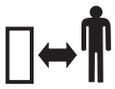
Follow the manual when repairing	Keep unauthorised persons at a safe distance

INFORMATION LABELS

				
Read the user's manual and follow the instructions	Maximum working incline	Guaranteed acoustic power level according to directive 2000/14/EC	Parking brake Engaged / pedal pushed down	By-pass

F	**R**			
Travel forward	Travel reverse	Cruise control	Fast	Slow

	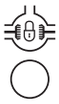			
Differential lock engaged	Differential lock disengaged	Choke	Mowing height	Transport position of the mowing deck


Reversing with the mowing deck engaged

1.4 TECHNICAL PARAMETERS

PARAMETER	NC 92 4×2	NC 92 4×4
MOWER		
Dimensions of the mower (length × width × height)	2210 × 1027 × 1455 mm	2210 × 1027 × 1455 mm
Weight of the mower (without fuel, oil and driver)	317 kg	342 kg
Wheelbase	1,477 mm	1,489 mm
Wheel gauge (front / rear)	83 / 79 mm	83 / 79 mm
Wheel dimensions (front / rear)	16×6.50-8 4PLY / 20×10.00-8 4PLY	16×6.50-8 4PLY / 20×10.00-8 4PLY
Travel speed forward / reverse	8 / 5 km/h	8 / 5 km/h
Tyre pressure (front and rear)	1.5 ± 0.1 bar	1.5 ± 0.1 bar
Fuel tank capacity	19 l	19 l
Fuel type	Lead-free petrol Natural 95	

MOWING DECK		
Mowing height (transport position)	50-100 (120) mm	50-100 (120) mm
Mowing width (coverage)	920 mm	920 mm

ELECTRICAL SYSTEM		
Type of battery (capacity / voltage)	12 V 32 Ah	12 V 32 Ah
Headlight bulbs	2× LED 5 W / LED 1 W	
Fuses under the front hood	The mowing deck – 10 A	
	Engine – 20 A	

OIL FLUIDS		
Hydraulic circuit	SAE 10W-40, API CD	SAE 5W-50 synthetic oil
Motor oil	SAE 15W-40, SJ	SAE 15W-40, SJ

TIGHTENING TORQUE OF BOLT CONNECTIONS	NC 92 4×2	NC 92 4×4
STEERING		
M14 nut of steering segment	92 – 132 Nm	92 – 132 Nm
M14 nuts of the angle pins on the steering	60 – 83 Nm	60 – 83 Nm
Securing pins on the front axle	40 – 50 Nm	-
ENGINE		
Bolt of the electromagnetic clutch	60 – 70 Nm	60 – 70 Nm
MOWING DECK		
M20 nut of the blade holder	250 – 300 Nm	250 – 300 Nm
M16 nut securing the blades to the blade holder	150 – 200 Nm	150 – 200 Nm
M12x30 bolt on the mowing pulley	60 – 80 Nm	60 – 80 Nm
Bolt M12×30 of the mowing deck beam	60 – 80 Nm	60 – 80 Nm

When lock nuts are removed and then returned they need to be replaced with new ones.

TENSIONING SPRINGS	NC 92 4×2	NC 92 4×4
Mowing blade drive belt spring	78±3 mm (across threads)	78±3 mm (across threads)
Travel drive belt spring	73±2 mm (across threads)	73±2 mm (across threads)

NOISE AND VIBRATION LEVEL

NC 92 4×2 / NC 92 4×4					
Engine	Speed (min^{-1})	Declared emission level of acoustic pressure at the place of operation L_{pAd} (dB) EN ISO 5395-1	Guaranteed acoustic power level L_{WAG} (dB) according to directive 2000/14/EC	Declared vibration level ($m.s^{-2}$) EN ISO 5395- 1	
				total vibrations a_{wd}	transferred to the hand – arm a_{hvd}
B&S 23 Vanguard	3000	87 + 4	100	1.5 + 0.6	< 2.5
BS 7220 Pxi	3000	85 + 4	100	1.3 + 0.5	< 2.5
Loncin LC2P77F	3000	85 + 2	100	1.0 + 0.4	2.9 + 1.5
Kawasaki FS651V	3000	84 + 4	100	<0.5	<2.5

2 WORK SAFETY AND HEALTH

This riding mower is designed and built in accordance with international norms and regulations that are valid for the production of such machines. Electrical elements conform to international regulations for protection against dangerous contact voltage. All electrical elements either have the respective protection class prescribed by norms or are located in enclosed areas that by their cover meet the directives of these norms.

If this mower is used properly and according to the user's manual, it is **very safe**.

2.1 SAFETY INSTRUCTIONS

Always use this mower with reason and a sense of responsibility. Remember that the person primarily responsible for their own safety, the safety of others and damage to property during the operation of the riding mower is its user.

The manufacturer takes no responsibility for the injury of persons or damage to the mower and ecological damage resulting from the mower not being used and operated in accordance with all safety instructions included in this user's manual.

! **WARNING!**

In the event that work safety is not adhered to and all warnings in this manual are not respected, this riding mower may cut off hands, legs or deflect objects and so may cause serious injury or death to persons, damage or destructions of the mower or one of its parts or accessories.

2.1.1 GENERAL SAFETY INSTRUCTIONS

Requirements pertaining to the user/driver

! This riding mower may only be driven by a person over 18 years of age that has read this user's manual.

! As the owner, user or operator of the mower, never allow this mower to be operated or serviced or maintained by persons that are not competent for the respective activity. Ensure that the worker operating the mower is physically, sense-wise and mentally able to work with the mower and to service it.

! Every driver must know all the control and signal elements (indicators) on the mower, and most importantly how to quickly stop the mowing deck and engine of the mower.

! The user/driver of the mower is responsible for the safety of persons in the vicinity of the working area of the mower.

! The maintenance, repair and adjustment of this mower may only be performed by a knowledgeable person, i.e. a person with corresponding technical education, professional training and/or experience enabling the identification of risks and avoidance of hazards that may arise during the maintenance of this type of equipment.

Outfitting of the user/driver and protective equipment

! when operating the mower, always use appropriate work attire. Never wear loose clothing and short pants.

! When operating the mower, always wear firm, closed footwear, ideally with non-slip soles. Never operate the mower when wearing sandals or barefoot.

! When performing maintenance and adjustment of the mowing deck elements, use work gloves.

Noise and vibration values at the location of the operator provided in this manual are closely related to the requirements of directives EU 2003/10/ES (exposure to noise) and 2002/44/ES (exposure to vibrations), that regulate the conditions for use of personal protective aids against noise and vibrations and also the reduction of exposure time of the operator by means of appropriate work breaks. **The mower manufacturer recommends always using hearing protection when operating the mower. Not adhering to these instructions may result in permanent health damage!**

Malfunctions and technical changes to the mower

! The driver must not disable any protective elements of the mower.

! In the event that the mower is operated by a company, faults arising during the operation of the mower must be immediately reported by the driver to his manager and he must not continue working until safe conditions for work are restored.

! In the event that the mower is operated by a private user, faults arising during the operation of the mower must be remedied as soon as possible (by the user himself or with the assistance of authorised service technicians) and he must not continue working with the mower until safe conditions for work are restored.

! The user/driver must not independently perform any work on the construction of the mower, must not independently modify it and must not perform any unprofessional repairs.

! It is not permitted to perform any technical modifications to the mower and its accessories without the manufacturer's written consent. Unauthorised modifications may lead to hazardous work safety conditions and void the warranty. It is strictly forbidden to make any modifications to the mower that could lead to a change in the power output, speed of the combustion engine or travel speed. The mower is equipped with an electronic system that it is not permitted to modify or disengage. The software on the mower must never be replaced or modified.

! Do not remove safety labels or stickers from the mower.

2.1.2 SAFE OPERATION OF THE MOWER

Before using the mower

! Before putting the mower into operation, thoroughly learn about all the control elements and ensure that you can control them in such a way that if necessary you can immediately stop or turn off the engine.

! Do not work with the mower after consuming alcohol, drugs or medication affecting your perception.

! Do not work with the mower if you suffer from dizziness, fainting or if you are weakened or distracted in any other way.

! Prior to putting the mower into operation, always inspect its overall condition and all its functions. Primarily, check that all the safety elements, protective covers and the like are in their place and in full working order.

! Do not use the riding mower if it is damaged or if any of its protective elements are missing. Do not remove or put out of operation any of the mower's protective elements.

! Remove all potential defects before using. Thoroughly check that the belts are tensioned, the blades are sharp and that the area inside the mowing deck is clear.

! Prior to starting work with the mower, inspect the area that you intend to mow.

! Always start the mower on level ground, and never on a slope.

! Start the engine only in a well-ventilated area. If starting the mower in a garage, ensure sufficient ventilation.

! Under no circumstances should you attempt to start the engine by short-connecting the starter terminals. Whenever the starter is engaged in a way other than by means of the normal electrical start up, the mower may start travelling.

! Never start the engine if you sense the smell of fuel – explosion hazard!

! Do not start the engine without an exhaust pipe.

! Before you start working with the mower, remove from the area that you intend to mow, all stones, pieces of wood, wire, bones, fallen branches and other items, which could be deflected during the mowing process. Always use protective gloves during this.

During operation of the mower

! The mower must not be used for work on slopes that have an incline greater than **22°** (**40%**).

! Transport of other passengers, animals or loads directly on the mower is forbidden. Transport of loads is only permitted on trailers approved by the mower's manufacturer.

! Even when leaving the mower for a short time, always remove the key from the ignition.

! If you are driving the mower away from the work area where you are mowing, always disengage the mowing deck and lift it to the transport position.

! When travelling, firmly hold the steering wheel with both hands (however, not too stiffly). Pay particular attention when travelling over grass areas and other uneven locations – the steering wheel may spontaneously turn as a result of impacts with holes, bumps, impacts, etc.

! Always attentively watch the area in front of the mower. Be especially careful of obstacles so that you can avoid them in time. Carefully watch out for recesses (holes) in the terrain and other hidden hazardous locations. It is easy to overlook obstacles in tall grass. Always travel at an appropriate speed.

! Pay special attention in broken terrain such as bushes, trees and similar obstacles behind which there could be other people, in particular children or animals.

! When an unauthorised person enters the area being mowed, immediately stop the the mower and turn off the mowing deck.

! Do not mow near piles of material, holes or banks. The riding mower may suddenly roll over if the wheel goes over the edge of a hole, trench or an edge that may collapse.

! When working, avoid mole mounds, concrete supports, tree stumps, garden beds and footpath kerbs, which must not come into contact with the blades and so cause damage to the mowing deck and the mower's mechanism

! Always try to drive around hidden objects such as lawn sprinklers, stakes, water valves, foundations, electrical cables, etc. that are buried in the grass turf. Never ride over these objects.

! In the event of an impact into a rigid object, stop and turn off the mowing deck and engine and inspect the entire mower, particularly the steering mechanism. If necessary perform repairs before starting up the engine again.

! Whenever possible avoid using the mower in wet grass. Reduced traction may lead to skidding.

! Avoid obstacles (e.g. sudden change in the incline of a slope, trenches, etc.) on which the mower could roll over.

! Do not attempt to maintain the stability of the mower by stepping on the ground.

! Only use the mower in daylight hours or with good artificial lighting.

! Do not work with the mower during rain, during a storm and especially when there is a risk of a lightning strike. Lightning can cause serious injury or death. Do not use the mower when a storm is approaching and lightning flashes can be seen or thunder can be heard, find safe shelter.

! Driving the mower on public roads is not permitted.

! Do not leave the engine running in closed areas. The exhaust fumes contain substances that are odourless but are fatally poisonous.

! Do not put your hands or legs underneath the mowing deck cover. Never put any part of your body near the rotating or moving parts of the mower. Do not attempt to use your hands or other temporary items to stop or slow down moving mowing blades!

! In the event that during operation you identify a fault on the fuel tank, fuel tank cap or on any part of the fuel supply (e.g. fuel lines), immediately turn off the engine.

! Always pay full attention to driving and other activities performed with the mower. The most common causes of loss of control over the mower are for example:
- Loss of wheel traction.
- Excessive speed, not adjusting speed to current conditions and terrain properties.
- Sudden breaking where the wheels lock up.
- Using the mower for purposes for which is was not designed.

! Always turn off the mowing deck and engine and take the key out of the ignition, when:
- you are cleaning the mower
- you are removing accumulated grass from the mowing deck
- you have driven over a foreign object and it is necessary to check whether the mower has been damaged or it is necessary to remedy the damage
- the mower is vibrating with unusual force and it is necessary to identify the cause of the vibrations
- you are repairing the engine or other moving parts (also disconnect cables from the spark plugs)

After finishing work with the mower

! Always park the mower on a level surface. Before getting off the mower, ensure that it has come to a complete stop. Keep in mind that the mowing blades will continue rotating several seconds after the engine is turned off before coming to a stop.

! Do not stay in the vicinity of the mower or under it, if it is lifted and is not sufficiently secured against falling or tipping over in the lifted position.

! The rotating blades are sharp and may cause injuries. Whenever handing the blades always use protective gloves or wrap the blades.

! Always maintain the mower and its accessories clean and in good technical condition.

! Remove any accumulated grass and dried material remains from the area of the engine or exhaust pipe, there exists a risk of these catching on fire from the hot parts.

! Regularly check the nuts and bolts securing the blades so that they are tightened with the appropriate amount of torque.

! Pay special attention to lock nuts. After the nut is loosened a second time its locking capability is reduced and therefore it needs to be replaced with a new one.

! Regularly inspect all components and if necessary replace those that need to be replaced based on the manufacturer's recommendations.

2.2 SAFETY INSTRUCTIONS FOR WORK ON SLOPES

! Slopes are the main cause of accidents, loss of control over the mower or subsequent roll-overs, which may lead to serious injuries or death.

Mowing on slopes always requires an increased level of attention. If you are not sure, or it exceeds your ability, do not mow on slopes.

! This riding mower can be used on slopes with a maximum incline of up to 22° (40%).

! When changing direction increased care is needed. Do not turn on a slope unless it is absolutely necessary.

! Watch out for holes, roots, uneven terrain. Uneven terrain may cause the mower to turn over. High grass may conceal hidden obstacles. Therefore, remove all foreign objects from the area where you wish to mow in advance.

! Select such a speed so that you do not need to stop when on a hill.

! Perform all movements on a slope slowly and smoothly. Do not make sudden changes to speed or direction.

! Avoid starting up or stopping on a slope. In the event that the wheels lose traction, turn off the power to the blades and drive slowly down the hill.

! Start driving very carefully and slowly when on a slope so that the mower does not "skip". Always reduce the mower's driving speed before a slope, and especially when driving down a hill lower the driving speed to minimum to take advantage of the braking effect of the gearbox.

2.3 CHILD SAFETY

! If the riding mower operator is not prepared for the presence of children then a tragic accident may happen.

The movement of a riding mower attracts the attention of children. Never assume that children will remain in the location where you last saw them.

! Do not allow children without supervision in areas where you are mowing grass.

! Always be prepared - if children approach then always immediately turn off the mower.

! Before and while reversing look behind you and at the ground.

! Never transport children, they may fall and seriously injure themselves, or they may dangerously interfere with the riding mower controls. Never allow children to operate the mower.

! Pay increased attention in places with limited visibility (near trees, bushes, walls, etc.).

2.4 FIRE SAFETY



When reversing this riding mower it is necessary to adhere to fundamentals and regulations for work safety and fire protection relating to work with this type of mower.



Also acquaint yourself with the safety instructions provided in the user's manuals of the other manufacturers (battery, engine). These manuals are included with the mower.

! Regularly remove flammable substances (dry grass, leaves, etc.) from the area around the exhaust, engine, battery and anywhere, where they could come into contact with petrol or oil and subsequently catch on fire and so result in a fire on the mower.

! Allow the riding mower engine to cool down before parking it in an enclosed location.

! Pay increased attention when working with fuel, oil and other flammable substances. These are very flammable substances, the vapours of which are explosive. Do not smoke during this work.

! Never unscrew the fuel tank cap and refill with fuel while the engine is running, if the engine is hot or if the mower is in an enclosed location.

! Check the fuel lines before using and do not fill the petrol all the way up to the bottleneck of the tank. The heat generated by the engine, sun and the expansion of the fuel may lead to the fuel overflowing and a subsequent fire.

! Keep fuel in containers (canisters) intended and authorised for this purpose. Do not leave fuel in the vicinity of sources of sparks, an open fire, constant flames, heat sources and other sources of ignition. Never store fuel or the mower inside a building near any source of heat.

! Pay increased attention when working with the battery. The gas inside the battery is highly explosive, therefore do not smoke in the vicinity of the battery and do not use an open flame so as to avoid serious injuries.

2.5 DANGEROUS PARTS OF THE MOWER – RESIDUAL HAZARDS

The riding mower is designed so that when properly operated in perfect technical condition, it poses no danger to the driver and his/her surroundings. Nevertheless, there may arise situations during operation, maintenance and adjustment that pose a danger to workers if they are not aware of them and do not adhere to the safety instruction here provided. These hazards represent so-called residual hazards – they are hazards that remain even after all preventive and protective measures have been considered and implemented.

Residual hazards are present during use, maintenance and adjustment of the mower. Therefore, every person that comes into work contact with the mower must know these hazards and must adhere to all recommendations for their mitigation.

MOWING BLADES

! Rotating mowing blades are very sharp and coming into contact with them creates a serious risk of injury to limbs. Therefore, do not put your hands or legs underneath the mowing deck cover. Never put any part of your body near the rotating or moving blades. Do not attempt to use your hands or other temporary items to stop or slow down moving mowing blades!

MOVING AND HOT PARTS

! When the engine is running, there are parts that are rotating and may cause serious injury to various parts of the body. When performing maintenance or adjustment of mower parts located underneath the hood or underneath the raised mower, it is thus necessary to pay increased attention and never to bring any part of the body in the vicinity of moving parts. Only a person with perfect knowledge of the principles of motion of these parts may perform their maintenance and adjustment. During operation, parts located under the hood heated up and when touched with an unprotected part of the body may result in serious burns. Therefore, before opening the hood for the purpose of performing maintenance or servicing tasks, always allow the mower to cool down and use safety gloves for protection.

DRIVER’S LOCATION

! In the driver's location, there is a risk of falling from the platform or slipping as a result of inattentiveness. Therefore, always be careful when getting on or getting off the mower. Another hazard for the driver is fatigue, stress or erroneous behaviour caused by work overload, insufficient illumination of the mowed area or noise during operation. It is, therefore, necessary to always use hearing protection while using the mower, do not overload yourself and take breaks.

FUEL TANK

! The fuel in the fuel tank is a highly flammable substance the vapours of which are explosive. When working with fuel or in the vicinity of the fuel tank (even when closed), never smoke, never come close with an open flame or with items that generate high temperatures.

3 PREPARATION FOR PUTTING INTO OPERATION

This chapter primarily serves the needs of the vendor's mechanics that prepare the mower for the user within the scope of pre-sale service.

In the event that you have received your mower already assembled and ready for operation, please skip directly to chapter 4.

In the event that you have unpacked the mower yourself, then it is necessary to prepare it for operation according to the instructions contained in this chapter. In the event that you are unsure about the procedure or you have insufficient equipment, tools or experience, please do not hesitate to contact the vendor of the mower for assistance.

We recommend performing all assembly works in a team of at least two people.

3.1 UNPACKING AND INSPECTING THE CONTENTS

The riding mower is supplied on a wooden pallet in a package made from wooden boards. The mower is wrapped in plastic foil. Parts of the mower that had to be removed for transportation reasons are packaged in individual packages.

Inspect immediately after delivery that the riding mower has not been damaged. In the event of damage inform the carrier. If the complaint is not lodged in time, no potential demands can be claimed.

Check that the mower model is the same as you ordered. In the event of an irregularity do not unpack the mower and immediately report this discrepancy to the supplier.

3.2 HANDLING THE DELIVERY

The package must only be handled by means of a forklift truck or pallet mover. Slide the forks into the hole in the pallet and move the mower to your selected location for its assembly or storage. Always transport only two package.

The minimum load bearing capacity of the handling equipment is: **450 kg**

The wooden crate is not intended to be lifted by means of a crane.

Only persons with relevant authorisation and experience with the operation of the handling equipment may use it.

Due to the considerable weight of the packaged mower, we recommend at least two people for its handling.

3.3 STORAGE BEFORE UNPACKING

In the event that the mower will not be unpacked and assembled immediately upon deliver, store it under the following conditions:

- Store the mower in its original packaging in a dry area protected against the effects of weather, which could result in the damage of the packaging and deterioration of condition.
- Do not tilt the wooden package on its side or, worse still, turn it upside down. Do not place any items on to the package from which liquids could potentially leak.
- Do not disassemble the mower from the pallet and do not turn it on its side and do not lean it in a diagonal position.
- Do not place any other items or materials on to the packed mower.
- When storing multiple packaged mowers then no more than four packages may be stacked on top of each other.

Recommended storage location specifications:

Temperature ..... from -10 °C to +35 °C

Air humidity..... <80 % at 21 °C

Air cleanliness ..... Dust-free environment

Other..... Dry storage location

3.4 UNPACKING

- First remove the reinforcing straps from the packaging and remove all the individually packed assemblies.
- Using a suitable tool (crowbar, hammer, etc.) disassemble the wooden boards and remove all the remove all reinforcing elements and packaging. Ensure that no part of the mower or its assemblies are damaged.
- Remove the straps securing the mower on the pallet.
- Visually inspect the mower and the separate assemblies for damage that may have occurred during transport. In the event of any type of damage, immediately contact the supplier and do not continue with the assembly of the mower.
- Put all the individually packed assemblies to the side and unpack them.

DISPOSAL OF PACKAGING MATERIALS

After unpacking everything, ensure that the packaging material is properly disposed of. The disposal must conform to relevant waste disposal laws valid in your country.

In the event that you are unsure about the disposal procedure, have this performed by a specialised company.

3.5 MOWER DOCUMENTATION

The mower is supplied with the following documentation:

- Packaging note
- User's manual
- User's manual for the engine
- User's manual for the battery
- Service log book

3.6 PREPARING FOR OPERATION

3.6.1 ASSEMBLY OF THE REMOVED AND SEPARATELY PACKED ASSEMBLIES

Seat springs

Install the seat springs as follows:

3.6.1	■ Tilt out the seat. ■ Unscrew the bolts holding down the seating spring under the bracket. Then install the springs so that they are above the bracket.

Do not sit on the seat unless the springs are installed back in functional condition! Risk of collision with parts of the hood and its damage.

Steering wheel

Install the steering wheel as follows:

3.6.2	■ Steering wheel rod (1) has two holes enabling the steering wheel to be set to two heights. The steering wheel is secured in position using pins (2). ■ From the factory, the pin is ready inside the steering wheel hole (3). Select a hole on the steering wheel rod and tap the pin through the steering wheel. To make the tapping in of the pin easier, a suitable metal rod can be used (diameter 6mm). ■ Snap on the steering wheel cap (4).

3.6.3 TILTING FRAME ADJUSTMENT

The tilting frame can be set to any position using the quick coupling levers. Set the tilting frame as follows:


3.6.3

- Release the quick coupling levers on both sides of the frame (by 180°).
- Set the frame to the desired position and use the levers to clamp the frame in this position.

THE TILTING FRAME DOES NOT SERVE AS MOWER ROLL-OVER PROTECTION FOR THE USER!

It is appropriate to have the tilting frame in the upright position during work so that it provides protection against branches and bushes.

3.6.4 CONNECTING THE BATTERY

Connect the battery:


3.6.4

- Release the quarter-turn clip (1) on the front hood and tilt open the battery cover (2).
- Loosen the bolts on the pole terminals of the battery. Then:
  - Connect the **red** wire to the positive (+) terminal of the battery and secure in place with the bolt.
  - Connect the **brown** wire to the negative (–) terminal of the battery and secure in place with the bolt.

Connecting the wires in opposite to that described above will damage the mower.
When disconnecting the battery, always disconnect the negative (–) terminal of the battery first.

After connecting the battery, check its condition according to the user's manual drawn up by its manufacturer and which forms part of the mower's documentation. Respect all the instructions provided therein, especially when charging the battery.

3.6.5 CHECKING AND FILLING UP THE MOTOR OIL

Prior to checking and filling up the oil, the mower must be standing on a horizontal surface.

- Open the rear hood (procedure ➡ 4.2 (16) REAR HOOD OPENING SYSTEM and, based on the type of engine, find the oil dipstick (dipstick location ➡ user's manual of the engine manufacturer).
- Screw out the oil dipstick, wipe it clean using a dry cloth, reinsert it and screw in. Then again screw it out and check the oil level. The oil level must be between the two marks on the dipstick. If it is not, fill up with motor oil so that it reaches the top mark.
- The motor oil type is indicated in ➡ 1.4 TECHNICAL PARAMETERS of this user's manual or in the user's manual of the engine's manufacturer.

3.6.6 INSPECTING THE HYDRAULIC CIRCUIT

Checking the oil level in the hydraulic circuit

Prior to checking and filling up the oil, the mower mush be standing on a horizontal surface.

The mower's hydraulic circuit is filled with the prescribed oil and bled of air at the factory. During the transportation of the mower, however, the oil level in the tank may decline and prior to putting the mower into operation it is appropriate to check the oil level. The tank is located in the rear part of the mower under the rear hood.



3.6.6

- Open the rear hood (procedure ➡ 4.2 (16) REAR HOOD OPENING SYSTEM.
- Check that the oil level is between the marks (3) on the body of the tank (1).
- If necessary, unscrew the cap (2) and fill up the necessary amount of the prescribed oil (➡ 1.4 TECHNICAL PARAMETERS).
- After checking and filling up, always wipe dry the area around the tank cap and the tank cap itself.

Bleeding air from the hydraulic circuit

The hydraulic circuit is completely bled during the first hours of operation of the mower. We recommend to "run in" the mower under light load for 1–2 hours. In the event that during the initial "run in" the character of the hydrophone sound changes, then the front axle may be aerated. In such an event please contact the nearest service centre.

Bleeding air from the front axle is performed while the mower is running and the wheels are rotating and requires special equipment that is not available for ordinary users. Due the the difficulty and dangerous nature of the task, the air bleeding procedure must be performed by a service centre.

Performing a leak test on the hydraulic circuit

Visually inspect the hydraulic circuits for oil leaks, namely the locations where fittings are connected to the axles. If you discover any leaks, inform your vendor or service centre.

3.6.7 CHECKING THE AIR PRESSURE IN THE TYRES

The tyres are tubeless and fitted with standard car tyre valves. They can be inflated using a compressor or a standard hand pump.

Tyre pressure ➡ 1.4 TECHNICAL PARAMETERS.

A change in the tyre pressure may cause worse control and traction of the mower. This also changes the mowing height, therefore, regularly check the tyre pressure.

Do not exceed the maximum pressure marked on the tyres that are being used.

3.6.8 FILLING THE FUEL TANK WITH FUEL

For safety reasons the riding mower is transported without fuel and before the first start up it is necessary to fill up the fuel.

The fuel tank is located under the front hood. The fuel tank cap slides out of the hood and thus for checking and refilling fuel it is not necessary to open the front hood.

Use only the fuel specified in the user's manual of the engine. Defects caused by the use of incorrect fuel are not covered by the warranty.

Only add fuel with the engine turned off and when the engine is cold. Fill up the fuel tank in a well ventilated location.

When handling fuel, do not eat, smoke or use an open flame.

For filling, use a funnel designed for refilling fuel.

Respect the maximum permitted fuel tank level, i.e. the fuel level is in the lower level of the filler neck. Never fill up the fuel tank above this maximum level.

Ensure that fuel is not spilled when refilling. Spilled fuel can very easily catch on fire.

If fuel does spill, thoroughly wipe dry.

Always store the fuel out of the reach of children.

Never start up the mower without the fuel tank cap screwed on.

After being out of operation for an extended period of time, use 100-octane petrol to extend the lifetime of the fuel system.

Procedure for filling up:

- Open the fuel tank lid. Open it slowly because there may be overpressure in the fuel tank caused by petrol vapours.
- Insert a funnel into the fuel tank opening and start to pour the fuel from the canister. The fuel level must under no condition be above the bottom level of the filler.
- After filling up the fuel tank always wipe dry the area around the fuel tank opening as well as the fuel tank opening itself.

3.6.9 INSTALLING THE OIL-FILLED RADIATOR (OPTIONAL EQUIPMENT)



It is necessary to have the oil radiator professionally installed and therefore we recommend seeking out an authorised service centre or the nearest vendor.

- Remove the deflector on the rear gearbox.
- Open the hood of the engine.
- Mount the radiator on the external left cover of the engine using the supplied nuts and bolts.
- Remove the by-pass hose on the left hand side of the gearbox. Plug the holes against oil and dirty material.
- Poke the radiator hoses through the engine chamber.
- Connect the hoses instead of the by-pass hoses. Front hose directly upwards, rear hose goes underneath the hydraulic pipe. Ensure that hoses are properly unbound from moving parts.
- Mount the hoses on to the radiator using a reduction adapter, sealing washers and flow-through bolts.
- Disconnect the electrical bundle from the engine and insert the radiator bundle into it. Ground the black cable of the radiator to the engine.
- Connect the electrical wiring of the radiator to the hoses.
- Start up the mower and add hydraulic oil into the tank.
- Return all the covers to their original location.

4 CONTROL AND SIGNALLING ELEMENTS OF THE MOWER

4.1 CONTROL AND SIGNALLING ELEMENTS – OVERVIEW

Prior to using the mower for the first time, it is necessary to acquaint one's self with all the elements and to understand their function and meaning.



4.1

(1) Information display
(2) Mowing deck engagement switch
(3) Brake pedal
(4) Parking brake
(5) Differential lock pedal
(6) Choke
(7) Mowing deck elevation adjustment lever
(8) Steering wheel ball
(9) Tilting frame quick coupling levers
(10) Switch box with key
(11) Forward travel pedal
(12) Engine speed control lever
(13) Cruise control
(14) Travel lever forward / reverse
(15) Mowing deck engagement switch for reversing
(16) Rear hood locking system
(17) By-pass lever

4.2 CONTROL AND SIGNALLING ELEMENTS – DESCRIPTION AND FUNCTIONS

(1) INFORMATION DISPLAY

The information display comprises of indicator lights that serve to signal the status of the mower's main functions and to display basic information.



	**WARNING TRIANGLE** Lit when starting-up conditions are not met together with the symbol of the unfulfilled condition.
	**PARK BRAKE AND DRIVING BRAKE** It is lit: When the brake pedal is stepped on or when the parking It is flashing while the warning triangle is lit: a starting-up condition has not been met (push down the brake pedal) It is flashing while the warning triangle is lit during travel: ATTENTION: Do no push down the brake during travel over the long term, risk of overheating of the drive mechanism.
	**NEUTRAL INDICATOR LIGHT** It is flashing while the warning triangle is lit: A starting-up condition has not been met (take your foot off the travel pedal)
	**PRESENCE OF THE DRIVER** It is lit: The driver is not present It is flashing while the warning triangle is lit: A starting-up condition is not met (sit down on the seat)
	**MOWING DECK** It is lit: the mowing deck is engaged It is flashing while the warning triangle is lit: A starting-up condition has not been met (turn off the mowing deck) It flashes after the mowing deck is turned off: run down of the mowing deck
	**CHARGING THE BATTERY*** The numerical value shows the current battery voltage. Empty pictogram: The battery is OK (12.6 - 14 V) and is recharging correctly Blue colour: The battery voltage is over 14V, if it remains lit for a long time while the mower is in operation, check the engine's recharging system. Red colour: The battery has a low voltage (up to 12.6 V), check the engines 's recharging system
	**COUNTER OF MOTOR HOURS**** Displays the number of motor hours.
	**ENGINE SPEED** [rpm]*** When the mower is started up, the engine speed is shown for about 10 seconds.
	**SERVICE / EMERGENCY MODE** Mower requires a servicing task
	**HEADLIGHT INDICATOR LIGHT** It is lit when the mower's headlights are lit.

	**MOTOR OIL PRESSURE** It lights up red when the motor oil pressure drops. Check the motor oil level and fill it up if necessary.

* = In the event that after starting the engine and running the mower at maximum rpm without the mowing deck engaged and without the lights turned on, when after approximately 1 minute of operation the red indicator light does not turn off or possibly a blue indicator does not turn on, then this indicates a malfunction of the recharging circuit and it is necessary to seek out a professional service centre.

** = Tampering with the motor hours counter (sensing cable on the spark plug) results in loss of warranty.



ATTENTION:
In the event that for any reason the engine speed sensing cable is not connected (on the engine's spark plug), the engine will shut off after 30 seconds and the entire display will start to flash intermittently. In this case, it is possible to utilise the emergency travel function.

(2) MOWING DECK ENGAGEMENT SWITCH

It is used to turn the mowing deck on or off.



Pushing the part of the switch with the symbol engages (turns on) the mowing deck.

Pushing the part of the switch without the symbol disengages (turns off) the mowing deck.



ATTENTION: If the mowing deck is engaged, it is not possible to start the engine.



ATTENTION: The mowing deck blades will not stop immediately when the mower is turned off but will continue to rotate for some time with inertia.

(3) BRAKE PEDAL

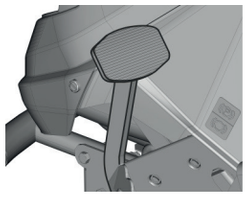

The brake pedal is located on the left side of the floor.

The pedal serves to quickly brake, to engage/disengage the parking brake or to turn off cruise control.

The pedal is also used when starting the mower – it is only possible to start up with the brake pedal applied.

(4) PARKING BRAKE

The parking brake serves to secure the mower against movement when parked.

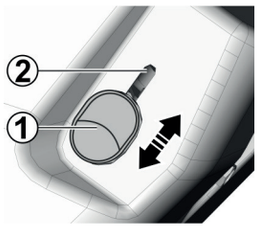

Engaging the brake:

Step on the brake pedal, shift the parking brake up to position (2) and release the pedal.

Disengaging the brake:

Step on the brake pedal. The brake will be automatically released and slide down to position (1).

(5) DIFFERENTIAL LOCK PEDAL

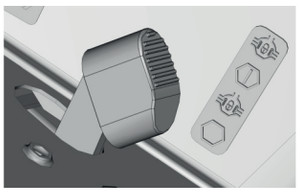

When the pedal is pushed down, the lock is engaged.

When the pedal is released, the lock is automatically disengaged.

! Use the lock only when driving directly forward and only if necessary (loss of traction). Never use the differential lock when changing travel direction. Otherwise there is a risk of serious damage to the transmission!

When the pedal is stepped on, the differential lock is engaged only after the half axle turns (reduced force on the pedal).

(6) CHOKE



The choke helps to start up a cold engine.

It is activated by being pulled upwards and deactivated by being pushed down.

i Kawasaki engines require the choke to be pulled out every time that the engine is started.

(7) MOWING DECK ELEVATION ADJUSTMENT LEVER

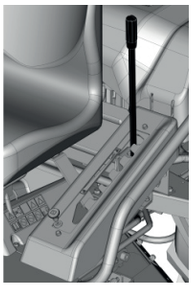

The lever serves to set the elevation height of the mowing deck from the ground.

The lever has 5 working positions (50–100 mm).

There is also 1 transport position, which is 120 mm above the ground.

ATTENTION: When the lever is set to the transport position it is not possible to engage the mowing deck as a safety switch is built into this position.

(8) STEERING WHEEL BALL



Serves to improve handling of the steering wheel and thereby enables safer control of the mower not only in varied terrain.

(9) TILTING FRAME QUICK COUPLING LEVERS



The quick coupling levers enable easier and faster adjustment of the tilting frame to the desired position (➡ 3.6.3 TILTING FRAME ADJUSTMENT).

(10) SWITCH BOX WITH KEY

	Symbol	Function	Abbreviation *
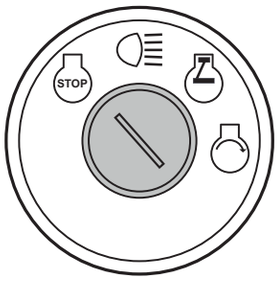		Ignition is turned off, the engine is not running. If the engine is running then turning the ignition key to this position will turn the engine off.	STOP
		Turn on the headlights on the hood. Switching to this position will turn on the headlights.	HEADLIGHTS
		Ignition is turned off. Headlights are turned off.	ON
		Starting up the engine. Once the engine starts up, release the key. The key will automatically return to the ON position.	START

* These abbreviations are used as substitutes for the symbols in this user's manual.

(11) FORWARD TRAVEL PEDAL



The pedal is located on the right side of the floor. When stepped on, the mower will travel forwards

The more the pedal is pushed towards the floor, the faster the mower will be and vice versa. When the pedal is released it will automatically return to the neutral position and the mower will stop.

ATTENTION: It is forbidden to use the travel pedal with the brake pushed down.

(12) ENGINE SPEED CONTROL LEVER

This lever is used to control the engine speed. The lever has the following positions:

	Symbol	Function	Abbreviation *
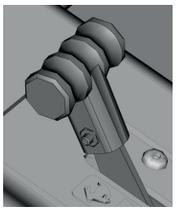		Maximum engine speed	MAX
		Minimum engine speed (idle)	MIN

* These abbreviations are used as substitutes for the symbols in this user's manual.

ATTENTION: The engine speed must always be set to MAX during operation.

(13) CRUISE CONTROL

Cruise control maintains the set speed when the travel pedal is released for long straight runs.

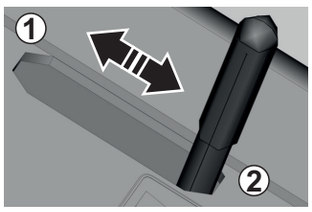

Engaging cruise control:

- set the travel speed by pushing down on the travel pedal or shifting the travel lever forward
- shift the cruise control lever forward from position (1) to position (2)
- take your foot off the travel pedal or hand off the travel lever

Cruise control can be turned off in four ways:

- shifting the cruise control lever back to position (1)
- pushing on the travel pedal
- shifting the travel lever forward
- pushing on the brake pedal

Do not turn off the cruise control when travelling at a high speed!

(14) TRAVEL LEVER FORWARD / REVERSE

Controls the drive to the wheels and regulates the speed of the mower in the direction of travel forward and reverse.

	Symbol	Function	Abbreviation *
	**F**	Moving the lever forward corresponds to a higher speed and vice versa.	F
	N	Neutral – the mower is still	N
	R	Moving the lever backwards corresponds to a higher speed and vice versa.	R

* These abbreviations are used as substitutes for the symbols in this user's manual.

(15) UNBLOCKING THE MOWING DECK WHEN REVERSING

The function serves to run (turn on) the mowing deck when reversing.

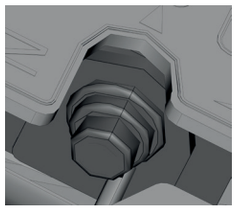

When you start travelling backwards with the mower (reversing), the mowing deck disengages automatically and the blades stop mowing grass. Pressing this switch using the travel lever will restart the mowing deck and you can continue mowing even while reversing.

You must press the switch:

- with the mowing deck running, immediately before shifting the travel lever back to the R position (approx. 5 seconds)
- immediately after automatic disengagement of the mowing deck before the blades stop rotating (approx. 5 seconds).

When the travel direction is changed from reversing R to position N or F, the automatic disengagement of the mowing deck function is reactivated.

! ATTENTION: Frequent disengagement of the mowing deck leads to rapid wearing out of the electromagnetic clutch and reduces its lifetime.

(16) REAR HOOD OPENING SYSTEM

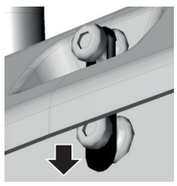

Opening the rear hood is very easy – simply pull on the bottom tab of the rubber staple, pull it off the pin on the frame and open the rear hood.

(17) BY-PASS LEVER

The bypass lever serves to disengage the transmission for the rear wheel drive and is used when pushing or pulling the mower without using the engine. The lever is located on the mower's rear plate. It has these positions:

	Position	Rear wheel drive	Use
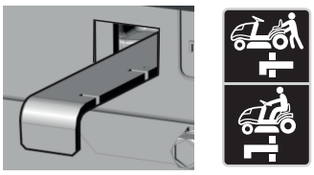	0 (pushed in)	DISENGAGED	When pushing the mower, the engine is still
	1 (pulled out)	ENGAGED	When driving, the engine is running

ATTENTION:

Only push the riding mower along horizontal surfaces – when pushing the mower on sloped surfaces there is a serious risk of uncontrolled downward travel!

Do not push the mower at high speed since energy continues to be transferred at the 4x4 drive to the drive mechanism!

4.3 ELEMENTS FOR THE PERSONAL NEEDS OF THE DRIVER

4.3.1 STORAGE COMPARTMENT

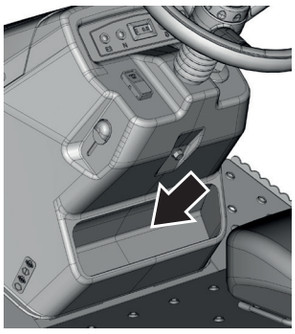

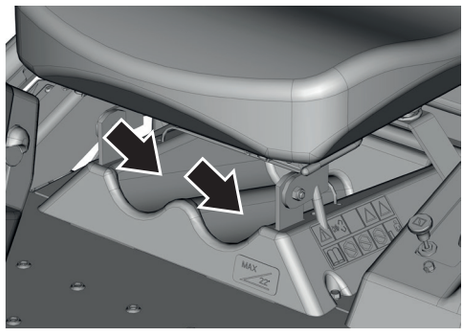

The work area of the driver is equipped with elements that contribute to the driver's comfort:

- Personal items tray (for ID, keys, mobile, etc.) underneath the steering wheel.
- Plastic PET bottle holder beneath the seat

4.3.2 ADJUSTING THE SEAT

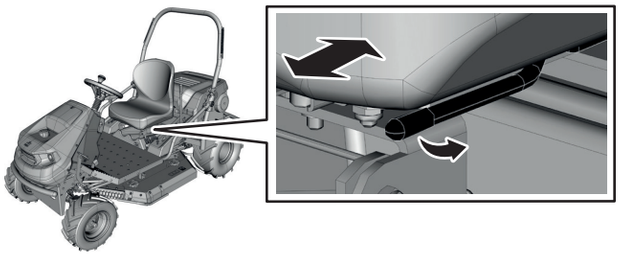

For the comfort of the driver when controlling the mower, it is possible to adjust the position of the seat by sliding it forwards or backwards. To perform the adjustment, use the lever on the left hand side of the seat.

- sit down on the seat
- pull on the lever towards the left and hold it in this position
- slide the seat forwards or backwards and release the lever

4.3.3 ADJUSTING THE STEERING WHEEL

For the comfort of the driver when controlling the mower, it is possible to adjust the height of the steering wheel. The procedure is described in ➡ 3.6.1 ASSEMBLY OF THE REMOVED AND SEPARATELY PACKED ASSEMBLIES

5 OPERATING THE MOWER

5.1 INSPECTIONS BEFORE RIDING THE MOWER

Prior to the first and every subsequent ride, always check the following:

MOTOR OIL

Check the oil level in the engine and if necessary fill it up (➡ 3.6.5 CHECKING AND FILLING UP THE MOTOR OIL)

HYDRAULIC CIRCUIT

Check the condition and leak tightness of the hydraulic circuits, oil level in the circuit (➡ .6.5 KONTROLA HYDRAULICKÉHO OKRUHU)

TYRES

Check the condition and pressure of the tyres (➡ CHECKING THE AIR PRESSURE IN THE TYRES)

FUEL

Check the fuel level (➡ 3.6.7 FILLING THE FUEL TANK WITH FUEL)

BY-PASS

Check that the by-pass lever is in position 1 (➡ 4.2 (17))

ELECTRICAL CABLES

Visually inspect the condition of the electrical cables, particularly the power cables going to the battery. Have any damaged cables replaced by an expert.

BOLT CONNECTIONS

Manually check the firm tightness of all nuts, pins and bolts, particularly the mounting bolts of the mowing blades so that the mower always remains in a safe operating condition. For safety reasons, always immediately replace any worn out or damaged parts.

SWITCH UNDER THE SEAT

If you turn the key to the ON position whilst not sitting on the seat, the respective symbol MUST appear (➡ 4.2 (1) INFORMATION DISPLAY).

BRAKES

Check that the brakes work properly:

- Engage the parking brake.
- Set the by-pass lever to position 0.
- Try to push the mower forward. If the rear wheels rotate, then the brakes need to be serviced. Tighten the tensioning bolt on the brake bowden cable or seek out an authorised service centre that will adjust it.

FILTER

Check the status of the air filter (➡ user's manual of the engine manufacturer)

5.2 STARTING UP THE ENGINE

5.2.1 CONDITIONS FOR STARTING THE ENGINE

The engine of the riding mower can only be started under the following conditions:

- The driver must be sitting in the seat.
- The mowing deck engagement switch must be in the off position.
- The brake pedal must be pushed down or the parking brake must be engaged
- The travel lever must be in position N.

5.2.2 STARTING UP

After meeting the conditions, start the engine as follows:

- Set the throttle lever to position MAX.
- Pull out the choke.
- Turn the key to position LIGHTS and wait **at least 1 second**. During this time, diagnostics of the mower's electronic system are performed.
- Start up the engine by turning the key to position START. As soon as the engine starts up, release the ignition key. It will automatically return to the ON position.



The duration of starting up must not exceed 5 seconds, otherwise there is danger of damage to the switch. If you are unable to start up the engine, wait 10 seconds before attempting to start it again.

Never use fixed external starters to start the mower. This could damage the electrical wiring. It is possible to connect a higher capacity 12V battery.

- Push in the choke.
- Slowly move the throttle lever to position MIN.



Allow the engine to run several minutes before turning on the mowing deck.



Never leave a started engine running in a closed or poorly ventilated area. Exhaust fumes contain substances that are harmful to your health.

Keep your hands, legs and clothing away from moving parts and the exhaust pipe.

5.2.3 LEAVING THE MACHINE WHILE THE ENGINE IS RUNNING

If you want or need to leave the mower for a while (e.g. in order to remove obstacles, etc.) and you intend to then continue mowing, it is possible to get off and leave the engine running. This saves the mower's battery.

Conditions for getting off the mower with the engine running:

- The mowing deck is disengaged.
- The travel lever is in position N and the parking brake is engaged.

5.2.4 EMERGENCY TRAVEL SYSTEM

The mower is equipped with a special emergency travel system that makes it possible to start the engine in an emergency and drive the mower back in the event of some kind of malfunction of the mower's electrical system that prevents the mower from being started.

Activating the emergency travel system:

- Sit on the seat.
- Push down the brake pedal.
- Set the key in the control cabinet to the ON position.
- 5× push the travel lever in position N towards yourself on the reversing while mowing sensor.

Subsequently, it is possible to start the mower and to drive to a location for transport to a service centre.

ATTENTION: It is not possible to engage the mowing deck when in the emergency travel mode.

5.3 TURNING OFF THE ENGINE

- Move the throttle lever to position MIN.
- If the mowing deck is turned on, turn it off.
- Turn off the engine by moving the key to position STOP and take the key out of the ignition switch.

Never stop the engine by merely getting off the seat. Leaving the key in the ignition switch in the ON position may cause a fault of the mower's electrical system.

Before turning off the engine, always lower the engine speed to slow for the event of self-ignition. Not following this instruction may result in damage to the engine and exhaust.

Always remove the key from the ignition switch after turning off the engine. This will prevent an undesirable start up of the mower by an unauthorised person or children.

Never disconnect the battery cables while the engine is running. This could damage the engine regulator.

If the engine is overheated, allow it to run for a while at minimum speed.

5.4 DRIVING THE MOWER

5.4.1 TRAVELLING FORWARD/REVERSING

Rules for driving the mower

- The parking brake must be disengaged, i.e. must be in the lower position. In the event that travel is activated while the parking brake is engaged, or if travel is activated while the brake pedal is also stepped on, a warning triangle and a brake symbol will appear. This signal serves as protection for the hydraulic drive and brakes against damage.
- The by-pass lever must be set to the travel position.
- When travelling to the mowing location, the mowing deck must be disengaged and raised in the highest (transport) position. In this position, it is possible to travel around with the mower without risking impact of the mowing deck with higher obstacles.

ATTENTION: When travelling over obstacles higher than 10 cm (kerbs, etc.) you must use ramps to avoid damaging the mowing deck and other parts of the mower.

- Avoid hard impacts of the front wheels against rigid obstacles, this may result in damage to the front axle, particularly when the mower is travelling at a high speed.

ACCELERATING

- Set the throttle lever to the required engine speed.
- Slowly push down on the travel pedal forwards depending on the required travel speed.

  OR
- Slowly move the travel lever to the required direction of travel, i.e. to travel forward to position F, and to reverse to position R.

SLOWING DOWN / SPEEDING UP

- If you wish to reduce your travelling speed, move the travel lever away from the direction of travel. When travelling forward, it is also possible to slow down by releasing the travel pedal.
- To increase the travelling speed move the travel lever towards the direction of travel. When travelling forward, it is also possible to speed up by gradually stepping down on the travel pedal.

ATTENTION: Risk of injury if the pedal is stepped on or the travel lever is moved too quickly!

CHANGING TRAVEL DIRECTION FORWARD/REVERSE

- Prior to changing travel direction **always first fully stop the mower** by releasing the travel pedal or by moving the travel lever to position N.

If you do not stop the mower before changing the travel direction, there is a risk of damaging the travelling gear.

Never use the travel pedal/lever and the brake pedal at the same time – this may damage the transmission.

- When changes in the travel direction from forward to reverse, slide the travel lever to position R
- To change the travel direction from forward to reverse, slide the travel lever to position F

Reversing with the mowing deck engaged ➡ 4.2 (15) or ➡ 5.5.4 MOWING GRASS WHILE REVERSING.

5.4.2 STOPPING TRAVEL

Stop the forward/reverse travel of the mower by gradually moving the travel lever to position N or releasing the travel pedal (only when travelling forwards) and stepping on the brake pedal.

If cruise control is activated and you push down the brake pedal, the travel lever will automatically move to position N.

Engaging the brake

- Push down the brake pedal and slide the parking brake upwards. Release the brake pedal.

DISENGAGING THE BRAKE

- Step on the brake pedal. The parking brake will automatically be released and will slide down.

If you wish to stop the mower but not turn off the engine ➡ 5.2.3 LEAVING THE MACHINE WHILE THE ENGINE IS RUNNING.

5.4.3 CRUISE CONTROL

When mowing extensive grass areas, which require long and direct forward travel, the cruise control can make your work significantly easier and more comfortable. Cruise control maintains the set travel speed without needing to use the travel lever/pedal.

ENGAGING CRUISE CONTROL

- Set the travel speed by stepping on the forward travel pedal.
- Shift the cruise control lever forward.
- Take your foot off the travel pedal.

DISENGAGING CRUISE CONTROL

- Shift the cruise control lever backwards.

OR

- Step on the travel pedal.

OR

- Step on the brake pedal

OR

- Shift the travel lever forwards.

! Cruise control does not react to obstacle or to changes in travel surface properties. In the event that an obstacle is approaching, which cannot be driven around at the set travel speed, it is necessary to disengage the cruise control.

5.4.4 TRAVELLING ON A SLOPE

The mower may work on slopes with an incline of up to **22° (40%)**. when travelling on any slope up to the specified incline angles, it is always necessary to pay increased care and attention. Remember, there is no such thing as a safe slope.

When working on a slope, adhere to the following fundamentals:

- Always accelerate gradually on a slope and use the lowest travel speed. Accelerate and decelerate gradually and calmly. Drive in the same way.
- Brake gradually.
- Do not ride perpendicular to the slope. Only ride perpendicular to the contour, i.e. up and down.
- In the direction of the contour is permitted only when turning the mower. When turning, always reduce the travel speed and ensure that a wheel does not drive over an elevated obstacle (rock, tree root, etc.).
- Travel slower when travelling down a slope or over obstacles. Be especially careful when turning.
- If you stop on a slope, always use the parking brake.

5.4.5 PUSHING / PULLING THE MOWER

- If you wish to push or pull a mower with a running engine, push in the by-pass lever (➡ 4.2 (17) BY-PASS LEVER) (position 0).

! ATTENTION: Only push the riding mower along horizontal surfaces – when pushing the mower on sloped surfaces there is a serious risk of uncontrolled downward travel!

In order not to damage the travel mechanism, always pull or push the mower at a low speed.

- After pushing/pulling the mower away, slide out the by-pass lever (position 1). Now it is possible to travel with the mower in the standard manner.

5.5 ENGAGING AND DISENGAGING THE MOWING DECK

5.5.1 SETTING THE ELEVATION OF THE MOWING DECK FOR MOWING

The mowing deck elevation adjustment lever has 5 work positions. Each position moves the mowing deck approx. 12.5 mm higher or lower. The position can be selected before starting mowing and also while mowing.

- If you wish the set the mowing deck higher off the ground (grass will remain taller), slide the lever to the higher positions.
- If you wish the set the mowing deck closer to the ground (grass will remain shorter), slide the lever to the lower positions.

5.5.2 ENGAGING THE MOWING DECK

Conditions for engaging the mowing deck

- The driver is sitting in the seat.
- The mowing deck elevation adjustment lever is not in the transport position.

Engaging the mowing deck

- Move the throttle lever to the middle position.
- Set the height of the mowing deck.
- Push down the part of the mowing deck switch with the symbol. The mowing deck will be engaged. The mowing deck indicator light will be lit on the information panel.
- Move the throttle lever to position MAX.

Disengaging the mowing deck

- Move the throttle lever to position MIN.
- Push down the part of the switch without the symbol. The mowing deck will be disengaged.

! If you leave the seat, the engine will automatically shut down and thereby the rotation of the mowing blades will also stop.

However, do not disengage the mowing deck by simply leaving the seat. If you do not move the key in the ignition from the position ON to position STOP, then a part of the electrical installation will still be live and this may result in it being damaged. ATTENTION: The blades rotate for several seconds even after the mowing deck is disengaged.

5.5.3 TRAVELLING SPEED AND MOWING GRASS

To achieve the best possible mowing results, it is necessary to adapt travel speed to the condition of the mowed surface:

- It generally applies that the wetter, higher and more dense the grass is, the lower the travelling speed that should be used. When the mower is travelling too fast or higher demands are place on it, the blade rotation speed declines as does the mowing quality. Always set the maximum engine speed.
- If the grass is very high, it is necessary to mow it twice or even several times. On the first run, mow with the mowing deck set to the highest position, on the second run set the mowing deck to the required height.
- Select the method of travel based on the form of the terrain and personal experience.

Recommended travelling speeds of the mower based on conditions

Condition of vegetation	Recommended speed
High, dense and wet	2 km/hour
Average conditions	3 – 5 km/hour
Low, dry vegetation	< 5 km/hour
Travelling without the mowing deck engaged	< 8 km/hour

5.5.4 MOWING GRASS WHILE REVERSING

When you start travelling backwards with the mower (reversing), the mowing deck disengages automatically and the blades stop mowing grass. This is not a defect but rather a safety function.

In the event of intentional and controlled reversing with the mowing deck engaged, it is possible to disengage this safety function by pressing the reversing with mowing button (➡ 4.2 (15)). Pressing this switch using the travel lever will re-engage the mowing deck and you can continue mowing even while reversing.

You must press the switch:

- with the mowing deck running, immediately before shifting the travel lever back to the R position (approx. 5 seconds)
- immediately after automatic disengagement of the mowing deck before the blades stop rotating (approx. 5 seconds).

When the travel direction is changed from reversing to position N or F, the automatic disengagement of the mowing deck function is reactivated.

! When using the reversing while mowing button, pay exceptional attention to the area behind the mower when reversing!

5.6 AFTER FINISHING WORK

When you have finished work, drive the mower to your selected or by the operator designated parking location. Then:

- Engage the parking brake.
- Take the ignition key out of the switch box.
- Allow the engine to cool down and then clean it according to the instructions contained in ➡ 6 MAINTENANCE AND ADJUSTMENT.

6 MAINTENANCE AND ADJUSTMENT

Properly performed regular maintenance and inspection of the riding mower helps to increase its problem-free operating lifetime. Worn or damaged parts must be replaced in time. When replacing parts, use only original spare parts, using non-original parts may damage the mower, endanger the health of the driver or other persons and during the warranty period it voids the warranty. To order spare parts, always contact the mower's manufacturer or an authorised service centre.

! Incorrectly performed or completely neglected maintenance may lead not only to problems with the operation of the riding mower, but may also cause injury to its operator.

All safety and protective elements that are removed during maintenance, must always be reinstalled back in their proper location and tested for functionality.

PREPARING THE MOWER FOR MAINTENANCE

Prior to performing any inspection or maintenance, park the mower on a rigid and level surface. Then:

- engage the parking brake and, for greater safety, secure the mower against movement (e.g. using a suitable wedge, etc.).
- turn off the engine
- Take the ignition key out of the switch box
- in the event that the mower was running, allow it to cool down completely

IMPORTANT INFORMATION REGARDING MAINTENANCE

Personal safety

- Prior to starting any maintenance or servicing works, again thoroughly study all instructions, prohibitions and recommendations provided in ➡ 2 WORK SAFETY AND HEALTH.
- When working use suitable work clothing and work footwear. Use suitable gloves when handling the mowing blades or for activities where there is a risk of cuts.
- Do not perform any major repairs if you do not have the necessary tools and respective knowledge or qualifications.

Engine

- Prior to carrying out inspections or maintenance in the area of the engine, exhaust pipe and exhaust muffler, allow the mower to cool down. The engine may have a temperature of up to 115 °C and higher. There is a danger of injury by burns!

Electrical parts

- Before starting to work on the electrical parts or in their vicinity, disconnect the negative cable (–) of the battery.

Fuel and oil

- Avoid spilling fuel, oils or other harmful substances.
- Dispose of used oil, fuel or other hazardous substances and materials in accordance with environmental protection regulations in force in your country.
- When working with fuel or oil, never smoke, handle an open fire or light, and do not perform tasks during which sparks are generated.

6.1 OVERVIEW OF INSPECTIONS AND MAINTENANCE

Explanations for table:

○ = Inspection / adjustment / supplement

● = Replacement

x = Cleaning

@ = As per manufacturer's manual

1 = Shorten the interval when the mower works at outdoor temperatures of approx. 35 °C or higher

2 = Shorten the interval when the mower operates in a dusty environment

	INTERVAL / MOTOR HOURS					
ASSEMBLY	**Before** use	**After** use	Every **50** or 1× per year	Every **100** or 1× per year	Every 300	As neces-sary
BATTERY						x / @
ENGINE						
- fuel	○					
- fuel system			○			
- oil and filter	○		●			@
- air filter		x				●
- fuel filter				●		@
- cooling, fins		x				
- spark plug						@
HYDRAULIC CIRCUIT						
- tightness	○					
- oil of hydrostatic transmission	○				●	
MOWER						
- complete assembly		x				
- electrical wiring			○			
- bolt connections			○			
- tyres	○					
- travel drive belt	○					●
- switches				○		
- levers				○		
- pedals				○		
- bowdens draw bars				○		
MOWING DECK						
- covers		x				
- mowing blades and beam	○	x				
- incline of the mowing deck				○		
- mowing deck drive belt	○					●
- belt pulley			○			○
- bearings				○		
FRONT AXLE AND STEERING			○			

For the replacement of all parts or for repairs, which require disassembly and which are not described in this user's manual, contact your vendor or an authorised service centre. Contact your seller also for the following adjustments and maintenance:

- adjustment of the incline of the mowing deck
- adjustment of the brake
- adjustment of the engine
- replacement of V-Belts

- bleeding of the hydraulic circuit (NC 92 4x4)
- adjustment of the front drive axle (NC 92 4x4)
- other problems with the hydraulic circuit (NC 92 4x4)
- in the event of other difficulties

6.2 INSPECTIONS AND MAINTENANCE BEFORE AND AFTER USE

6.2.1 BEFORE STARTING WORK

Before commencing work, always perform the inspections specified in ➡ 5.1 INSPECTIONS BEFORE RIDING OUT.

6.2.2 AFTER FINISHING WORK

Before performing inspections or maintenance in the area of the engine, always allow the mower to cool down. The engine may have a temperature of up to 115 °C and higher. There is a danger of burns!

CLEANING

Mower

- Remove all dirt and grass remains from the surface of the mower. For cleaning, use the scraper, hand-broom, soap water and a soft cleaning sponge. Ensure that water does not come into contact with the electrical parts of the mower, particularly with the devices on the main panel and battery.

For cleaning the surface of the mower, do not use solvents, abrasive cleaning products causing abrasion, etc. Such cleaning products may damage the plastics and metals of the mower.

- Open the hood and remove any remains of leaves or dirt inside the area. For cleaning, use a fine hand-broom or suitable wiping cloth. For cleaning the engine, never use pressurised water. Clean the engine and its parts according to the instructions contained in the user's manual from the engine's manufacturer.

MOWING DECK

- Elevate the mowing deck to the transport position.
- Clean the exterior parts of the mowing deck.
- Lift (tilt out) the protective metal cover on the left or right side of the mowing deck cover. Clean out the entire area of the mowing deck.
- Remove accumulated grass clippings from the inner part of the mowing deck using a scraper.

When cleaning the inner parts of the mowing deck with the mowing blades, always use protective gloves.

Do not hit the mowing blades or other parts of the mowing deck with a hammer or similar implement in an attempt to remove grass/dirt deposits.

- In the event of greater soiling, which cannot be removed manually, it is possible to wash the mowing deck under running water or a current of water. Before washing it, park the mower on a suitable even surface.

When manually washing the mower with water or a current of water from a hose, ensure that the water does not come into contact with the electrical parts of the mower, particularly with the devices on the main panel and the electrical system. Never direct the water current at the ball bearings (bearings in the blade holder, wheels) or on to parts in which there is oil (oil filter, filler neck, etc.)

Never wash the parts of the mower located under the front or rear hood using a current of water!

When cleaning the mower, never step on any part of the mowing deck.

Inspections

When you have finished mowing, always inspect:

- The condition of the guard tubes on the mowing deck. Tubes serve as protection for part of the mowing deck and also as driver guards. In the event of excessive deformation, it is necessary to replace them.

6.3 REGULAR CHECKS, MAINTENANCE AND ADJUSTMENTS

6.3.1 LIFTING THE MOWER

For certain maintenance and adjustment tasks, it is necessary to have access to the bottom parts of the mower. If you don't have an inspection pit or a lifting platform, it is necessary to lift the mower be means of standard available lifting equipment such as a car jack, supports, drive-ramps or a cradle mower lift.

! Ensure that the selected lifting mechanism is rated for the weight of the mower (➡ 1.4 TECHNICAL PARAMETERS).

Never lift the mower by the plastic components or lean it against them.

Due to the high weight of the mower, work performed on a tilted or raised mower require greater care. In the event that you are uncertain about the procedure for lifting the mower, please contact the vendor of an authorised service centre.

Lift the mower up as follows:

- Place the jack underneath the frame of the gear box on the rear axle and lift the rear part of the mower.
- Insert two supports underneath the ends of the axles from the inner side of the rear wheels.
- Lift the front part of the mower and insert two supports under both ends of the front wheel axles.

! Never lean the mower to the side where the carburettor is located. Oil could enter the air filter!

6.3.2 MOWING BLADES

Checking the condition of the blades

The mowing blades must be sharp, balanced, straight, undamaged and not deformed. Blunt, incorrectly sharpened, damaged or deformed mowing blades place increased load on the mowing deck. A worn out or damaged mowing blade may break, be ejected and cause serious injuries. For this reason, it is important to regularly inspect the condition of the mowing blades.

! The intensity of wear on the mowing blades depends on the location and time of use. If the mower is used on sandy or rocky soil or is frequently used in dry weather, the mowing blades are subjected to a higher load and a higher level of wear occurs. In such a case, inspect the condition of the blades more often.

Most frequent type of wear:

- Blunt blades – cause poor cutting of vegetation, increase the stress and load on the entire mowing deck.
- Curved tips – result in unsatisfactory mowing between the rotors.
- Bent blade – results in varying mowing height of the vegetation and may tear out turf.

How to perform the inspection:

- Check the condition of the blades visually. It is ideal to use an inspection pit or a lifting platform and to check the blades directly on the mowing deck without having to remove it.
- Other options include visual inspection from the ground as follows:
  - Set the mowing deck to the transport position.
  - Tilt open the left or right side cover of the mowing deck upwards.
  - Visually inspect the condition of both blades.

Never inspect the blades while the mowing deck is running!

Always inspect the condition of the blades after the mower is turned off and they have stopped rotating.

Removing mowing blades

Whenever handling the mowing blades, always use heavy-duty work gloves.

If you do not have the necessary knowledge or tools, always contact the vendor or an authorised service centre.

6.3.2

- Elevate the mowing deck to the transport position.
- Tilt open the metal cover (1) on the left or righ hand side of the mowing deck upwards.
- Screw out the self-locking M16 nut (3). Subsequently slide out the inserted M16 bolt (5) and remove the blade (6) and the washer (4). Repeat the same procedure also with the second blade.
- Check the condition of the break bolts (8). In the event of damage, replace them.
- To remove the blade carrier (2) straighten the edges of the safety plate (10) and loosen the nut M20 (7) with safety washer (9). Pull the carrier with holder off the shaft.

Sharpening the blades

- Remove the blades as described in the previous chapter. Always clean both of the removed blades before sharpening them.
- The blades are equipped with two cutting edges, they can be turned around when blunt.
- First sharpen with a grinder and then with a file. Sharpen the mowing blade evenly. If necessary, the blade may be cooled using water during the sharpening process.

Never sharpen the blades directly on the mowing deck.

- After sharpening the pair of blades must be balanced. Proceed according to the following chapter.

Balancing the blades after sharpening

Pay increased attention to levelling and balancing the blades. Blades that are not levelled and balanced may vibrate and thus cause damage to the engine or the mowing deck.

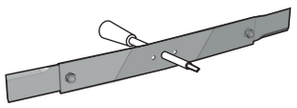

- Insert a screwdriver into the centre hole in the blade holder and set the blade into a horizontal position.
- If the blade remains in this position, it is balanced. In the event that one end of the blade is over balanced, then grind this side down and recheck the balance of the blade.

ATTENTION: When balancing by grinding, do not shorten the length of the blade!
The permitted static imbalance may not be greater than 2 g.

If you are not certain about the procedure, please contact an authorised service centre, where they will gladly provide advice.

Blade replacement

If due to frequent use the blades are worn or damaged, they cannot be balanced or sharpened properly, it is necessary to replace them immediately.

Always replace both the blades at the same time.

Always only use blades recommended by the manufacturer or supplier of the riding mower. The use of blades and/or fastening parts that are not recommended may result in improper mowing results, damage to the mower and in the event that they come off during operation also injury to people.

Remounting the blades

- Fasten the sharpened, balanced or new blades to the blade holder using mounted M16 bolts, washers and M16 nuts (➡ description in fig. 6.3.2 above). Prior to installing, check the condition of the washers and replace them with new ones if necessary. Tighten the M16 nuts using a torque wrench. Tightening torque ➡ 1.4 TECHNICAL PARAMETERS.
- Attach the blade holder with both blades to the shaft via the tang, safety metal plate, washer and nut M20. Tighten the M20 nuts using a torque wrench. Tightening torque ➡ 1.4 TECHNICAL PARAMETERS.
- After tightening, bend the edges of the safety metal plate around the nuts and bolts.

Never use the M16 nuts that were removed during the disassembly of the blades. Always use new, never used nuts. Only new nuts will ensure secure fastening in the holder with the blades.

6.3.3 MOWING DECK

Checking and balancing the mowing deck

To achieve the best mowing results, the mowing deck must be set to the correct incline angle relative to the ground, where the front side of the mowing deck is approximately 5-15 mm lower than the rear side.

For a good lifespan of the mowing deck belt, regularly inspect the direction of the belt pulleys C (in the bottom position), see text below.

6.3.3	▪ Park the mower on an even surface. ▪ Turn off the engine, pull the key out of the ignition, engage the parking brake and secure the entire mower against movement (e.g. using a suitable wedge, etc.). ▪ Check the tyre pressure and if necessary inflate them to the prescribed pressure value (➡ 1.4 TECHNICAL PARAMETERS). ▪ Set the mowing deck to the lowest position. ▪ Measure the height difference C between the top plane of the mowing blade drive belt pulley (2) and the bottom edge of the electromagnetic clutch drive belt pulley (3). This distance must be within a tolerance of 0 – 10 mm. ▪ If the distance is different, adjust the mowing deck by loosening the nuts on the front arms (1) and slide the mowing deck up and down as required. ATTENTION: The sliding distance must be the same on both sides of the mowing deck!

Inspecting the mowing deck drive belt

Regularly inspect the tightness of bolt M12x30 that fastens the drive belt pulley of the mowing deck.

6.3.3a	▪ Set the mowing deck to the lowest position. ▪ The mowing deck drive belt pulley and belt are capped under a protective plastic cover (1). For the purpose of cleaning, inspection and adjustment, this cover can be removed by unscrewing the two screws (2) on the sides of the cover in the rear part (3). A released cover can be pulled out of the mower on the right hand side between the arms of the mounting frame. ▪ Check the condition and tightness of bolt (4) using a torque wrench. Tightening torque ➡ 1.4 TECHNICAL PARAMETERS.

Inspection of the mowing deck drive belt and its tensioning

6.3.3b	The mowing blades are driven by the belt (1) seated on the belt pulley of the electromagnetic clutch (2) and the belt pulley of the mowing deck (3). Because of sagging and wear and tear, the tension on the belt declines over time and it is necessary to re-tension it. Proceed as follows: ■ Set the mowing deck to the lowest position. ■ Tension the belt using the tensioning bolt with nut (4) so that the spring (5) has the correct length across the thread (➡ 1.4 TECHNICAL PARAMETERS).

Replacing the mowing deck drive belt

For mowing deck drive belt specifications, please contact the nearest authorised service centre or the supplier of your mower.

Regularly check the wear condition of the mowing deck drive belt. In the event of any damage, replace with a new one as soon as possible. Proceed as follows:

The following procedure utilizes figures 6.3.3a and 6.3.3b.

- Park the mower on an even surface.
- Set the mowing deck to the lowest position.
- Remove the plastic cover of the mowing deck drive belt.
- Push in the tensioning pulley and unhook the belt off of it.
- Release the belt limit stops on the belt pulley and electromagnetic clutch. Take off the mowing deck drive belt.
- Put a new belt on to the mowing deck drive belt pulley and the electromagnetic clutch belt pulley. Push in the tensioning pulley and put the belt on to it.
- Set the belt limit stops around the belt pulley and at the electromagnetic clutch so that they are 2-4 mm away from the belt.

Removing the mowing deck from the mower

In the event that it is necessary to remove the entire mowing deck from the mower, proceed as follows:

- Park the mower on an even surface.
- Set the mowing deck to the lowest position.
- Remove the plastic cover of the mowing deck drive belt.
- Unhook the mowing deck belt from the tensioning pulley (➡ 6.3.3b, position 4 and 5).
- Release the belt limit stops on the belt pulley and electromagnetic clutch. Take off the belt.
- Slide the cotter pins out of the pins and then remove the pins from the hitch of the mowing deck.
- Slide out the mowing deck to the right side and out of the mower.

Remounting the mowing deck on the mower

Proceed in reverse sequence to the removal.

6.3.4 TRAVEL DRIVE BELT

Checking and tensioning the travel drive belt

6.3.4	Regularly check the tension of the travel drive belt (1). The belt is mounted on the output engine belt pulley (2) and the input transmission belt pulley (3). Proceed as follows: ■ Set the mowing deck to the lowest position. ■ Check belt tension. The belt is correctly tensioned when a force of 4 kP acting on the middle distance between the belt pulleys (2) and (3) results in the belt bending by approximately 1.5 cm. ■ Tension the belt using the tensioning bolt with nut (4) so that the spring (5) has the correct length across the thread (➡ 1.4 TECHNICAL PARAMETERS).

Replacing the travel drive belt

Replacing the travel drive belt is a relatively demanding operation, and it is better having an authorised service centre perform the task.

- Park the mower on an even surface.
- Set the mowing deck to the lowest position.
- Remove the plastic cover of the mowing deck drive belt.
- Remove the belt from the electromagnetic clutch (➡ procedure in preceding chapters).
- Remove the limit stop of the electromagnetic clutch or the electromagnetic clutch itself.
- Loosen the tensioning pulley of the travel belt and remove the belt.
- Install the new belt and tension the tensioning pulley.
- Remove the limit stop of the electromagnetic clutch or the electromagnetic clutch itself.
- Install the belt of the mowing deck and adjust the limit stop of the belt.
- Install the cover of the mowing deck belt.

After the new belt is run-in, it is necessary to check its tension more frequently.

6.3.5 BATTERY

Before performing any task on the battery, always remove the key from the ignition.

When working on the battery, never smoke, handle an open fire or light, and do not perform tasks during which sparks are generated.

Never use a damaged battery.

Do not connect the battery terminals to each other, this could create a short circuit.

This chapter provides only basic battery maintenance instructions. Further details about inspections, maintenance and charging of the battery are included in a separate user's manual supplied by the battery's manufacturer.

Cleaning

- Correct and regular maintenance of the battery will increases its lifespan. To achieve a long battery lifetime, keep its surface clean and dry.
- If necessary, disconnect the clamps (negative terminal first) and clean the clamps and terminal and reconnect the clamps (positive terminal first).
- Perform any other cleaning tasks according to the user's manual of the battery's manufacturer.

Check

Check the battery status according to the user's manual of its manufacturer.

Charging

If the battery voltage falls below a certain threshold, it will not be possible to start up the mower or to even light up the display on the panel and the mower's electronic system will not load up. If this happens, attempt to recharge the battery. A flat battery needs to be recharged as soon as possible, otherwise its cells may be irreparably damaged.

Prior to charging, read the user's manuals of the battery manufacturer and the charger manufacturer and proceed according to their instructions.

Never charge the battery while the engine is running.

Regularly charge the battery also when the mower has not been used for an extended amount of time. The battery must be fully charged prior to putting the mower into operation after an extended period of time.

Replacement

In the event that it is no longer possible to charge the battery, it is necessary to replace it with a new one. Always use a battery of the same size and type.

The mower enables the connection and use of a 12 V battery with a higher capacity than that of the supplied battery.

- Loosen the bolts on the terminals fastened to the output cables and the battery.

ATTENTION: First disconnect the negative cable (–) and then the positive cable (+).

- Screw out the nuts from the battery holder and remove the battery from the battery compartment.
- Attach and connect the new battery in reverse sequence to its connection and removal (➡ 3.6.4 CONNECTING THE BATTERY)

ATTENTION: When connecting a new battery, it is always necessary to first connect the positive cable (+). The location of the terminals may differ based on the battery's manufacturer, therefore always first check which side the terminal is located on.

6.3.3 REPLACING THE FRONT LIGHT

The LED light is mounted inside the front hood and is accessible after it is removed. The light is a compact unit that is replaced as an entire piece.

- Loosen the plastic bolt of the battery cover.
- Remove the plastic quarter-turn clips on the sides of the front hood and take the hood off.
- Screw out the petrol cap and disconnect the connector to the lighting cable bundle.
- Disconnect the electrical connectors of both headlights.
- With one hand hold the light from the outer side of the hood (so that it does not fall on the ground) and use the other hand to open out the mount. Then take out the light through the hood. For installation proceed in the reverse sequence.

  Bulb type ➡ 1.4 TECHNICAL PARAMETERS.

6.3.7 REPLACING A FUSE

If a fuse is damaged the engine will immediately shut off, the mowing deck will stop and all indicator lights on the dash board will turn off. In this case it is necessary to find the faulty fuse and replace it with a new one.

Under no circumstances should you replace a faulty fuse with a fuse that has a higher current rating!
Under no condition may you bridge the fuses.

Fuses are accessible after tilting open the battery cover in the front hood.

- Remove the fuse and insert a new fuse with the same rating as the initial fuse. If even after replacing the fuse the engine or the mowing deck will not work, contact an authorised service centre.

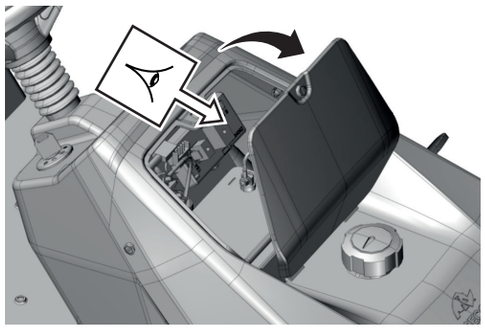

6.3.8 ENGINE

This chapter provides only basic engine maintenance instructions. Further details about inspections, maintenance and replacement are included in a separate user's manual supplied by its manufacturer.

To ensure safe operation of the mower, regularly inspect the engine and its parts:
- whether it has any damaged or visibly worn out parts.
- whether material is ageing (cracks)
- correct adjustment and leak-tightness of all parts of the fuel system, such as fuel lines, fuel tank, fuel tank cap and couplers.

If necessary, have any faulty parts professionally replaced at an authorised service centre.

Checking and changing the motor oil

- Regularly check and fill up the motor oil as described in ➡ 4.2 PREPARING FOR OPERATION / CHECKING AND FILLING UP MOTOR OIL.
- Replace the oil in the intervals and according to the recommendations and procedures in the manufacturer's manual. Before changing the oil, prepare a container with a volume of at least 5 litres. Drain the oil while it is warm.

The type and amount of the new oil is specified in the user's manual of the engine's manufacturer or in ➡ 1.4 TECHNICAL PARAMETERS.

In the event that your skin comes into contact with the oil, we recommend thoroughly washing the location with water and soap.

Dispose of used oil according to environment protection laws. It is appropriate to deliver the oil in a closed container to a used oil collection point. Under no circumstances should dispose of the used oil with other waste or pour it down the drain, on to waste or on the floor.

Maintenance of the air filter

Perform maintenance of the air filter according to the manufacturer's manual.

Never leave the engine running with a damaged or missing air filter. This rapidly wears out the engine.

Replacement of the fuel filter

Perform replacement of the fuel filter according to the manufacturer's manual.

Maintenance of the spark plug

For the engine to run perfectly the spark plug must be correctly set and clean from deposits.

Always use only the spark plug specified by the engine's manufacturer!
If the engine was running shortly before the inspection or replacement, then the spark plug will be very hot. So be very careful not to burn yourself.

The procedure described below is only of an indicative nature. Prior to performing maintenance on the spark plug, refer to the user's manual of the manufacturer of the engine installed on your mower.

- Take off the spark plug cable and remove the spark plug using a wrench.
- Visually inspect the exterior appearance of the spark plug. If the spark plug is visibly significantly worn out or if the insulator is cracked or it is peeling, it is necessary to replace it.
- If the spark plug is soiled or is only slightly worn out, simply carefully clean it with a suitable wire brush.
- Using a gauge, measure and set the distance of the electrodes – the generally used distance between the electrodes is 0.7-0.8 mm, however, the precise distance is found in the user's manual for the engine. After performing maintenance on or replacing the spark plug, pull it tight in position. An incorrectly tightened spark plug heats up significantly and may cause serious damage to the engine.

In the event that it is necessary to replace the spark plug, proceed according to the user's manual of the engine's manufacturer.

Maintenance of the engine cooling

- Regularly inspect the ventilation grilles on the rear hood to ensure that they are not clogged with dirt and grass remains, etc. If necessary clean the grilles.
- After opening the rear hood, inspect the cleanliness of the engine's ventilation grilles (fan cover) and the fins on the engine. If necessary, clean everything as this will prevent the engine from overheating and being damaged.

Perform further engine maintenance according to the separate user's manual supplied by the manufacturer of the respective engine.

6.3.9 REPLACING A WHEEL

In the event of a damaged wheel (hole, tear, cut, etc.) remove the damaged wheel and contact the vendor to arrange

a replacement wheel. Before removing the wheel:

- Position the mower on level ground.
- Turn off the engine, pull the key out of the ignition and engage the parking brake.

Removing a wheel

Wheel of the front axle:

6.3.9a	■ Lift the mower using an appropriate jack on the side where you will perform the replacement. Locate the jack under a solid part of the frame of the mower. Using a wooden block, secure the mower to prevent it rolling off. ■ Remove the protective cover (1) from the wheel. ■ Using a suitable screwdriver remove the retaining ring (2) and remove the spacer washer (3). ■ Pull the wheel off the shaft. On mower NC 92 4×4 also remove the key (4) from the shaft key slot.

Wheel of the rear axle:

When removing wheels from the rear axle, always use wedges to secure the mower against movement.

6.3.9b	▪ Lift the mower using an appropriate jack on the side where you will perform the replacement. Locate the jack under a solid part of the frame of the mower. ATTENTION: Never lean the jack against the transmission, this could damage it! Using a wooden block, secure the mower to prevent it rolling off. ▪ Remove the protective cover (1) from the wheel. ▪ Using a suitable screwdriver remove the retaining ring (2) and remove the spacer washer (3). ▪ Pull the wheel off the shaft.Also remove the key (4) from the shaft key slot..

Installing a wheel

When reattaching the wheel proceed in the reverse sequence to its removal. Before attaching the wheel clean all parts and lightly grease the shaft with a plastic lubricant. Especially for wheels on the rear axle this lubrication is essential for the subsequent removal of the wheel. In the event that lubrication is not performed the subsequent attachment may be very difficult.

When attaching wheels pay attention to the correct mutual alignment of the key on the shaft and the key slot on the wheel.

6.3.10 REPAIRING A TYRE PUNCTURE

The mower is equipped with tubeless tyres. In the event of a puncture, have this repaired at a specialised tyre repair shop or at an authorised vendor.

6.3.11 MAINTENANCE OF STEERING

Regularly check that there is not excessive looseness between the cogged steering segment and the steering wheel pinion. If higher looseness is identified, it is necessary to limit it. Procedure for limiting (adjusting) looseness:

6.3.11	▪ Loosen two nuts M14 (1) on the bolt of the eccentric. ▪ Place a suitable wrench on the eccentric (2) and turn it until looseness is limited to a minimum. ▪ Tighten both nuts M14 (1) to the prescribed torque (➡1.4 TECHNICAL PARAMETERS).

Neglecting this maintenance may result in damage to steering components.

6.3.12 MAINTENANCE OF THE HYDRAULIC PARTS OF THE MOWER

Performing a leak test on the hydraulic circuit

- Visually check the hydraulic circuits for oil leaks, namely the locations where fittings are connected to the hydraulic elements. In the event that oil is leaking even after tightening the screw coupling, inform you vendor or service centre.

Check the oil level on the hydrostatic transmission

For the reliable operation of the hydrostatic transmission it is necessary to maintain the correct oil level. In the event of problems with the transmission immediately seek the help of an authorised service centre, there is a risk of serious damage to the transmission.

Procedure for inspecting and filling up oil ➡ 3.6.5 INSPECTION OF THE HYDRAULIC CIRCUIT.

In the event of problems with the transmission immediately seek the help of an authorised service centre, there is a risk of serious damage.

6.3.13 MAINTENANCE OF THE OIL-FILLED RADIATOR (OPTIONAL EQUIPMENT)

Cleaning and inspections

For the correct function of the oil-filled radiator, it is necessary to maintain the radiator and its fins clean, therefore, regularly inspect its condition and clean it if necessary.

Regularly inspect the oil-filled radiator and its parts to check that oil is not leaking.

Checking the working order of the of the fan

The oil-filled radiator is equipped with an electric fan that ensures the delivery of fresh air to the radiator. The fan turns on approximately 1 minute after the mower is started. Furthermore, the electrical system of the oil-filled radiator is equipped with a micro-switch, which serves to control the operation of the fan. When the micro-switch is pressed, the fan must run for 10 seconds.

If the fan does not start, perform the following:

- Check the battery voltage – if the voltage is less than 12 V, the fan will not start.
- Check the 10 A fuse on the electrical system of the fan and replace it if necessary.

In the event that even thereafter the fan does not start, contact the nearest service centre.

6.4 LUBRICATION

Lubricate the respective parts of the mower according to the operating hour intervals presented on the figures below. In the event that the mower is operated in very dusty or sandy operating conditions, lubricate more frequently.

Prior to starting lubrication, the engine must be turned off and all moving parts of the mower must be still.

Ball bearings of the tension pulleys, guide sleeves and bearings on the mowing deck are self-lubricating.

Explanations:

10 / 50 .....Interval in hours


.....Plastic lubricant A00


.....Oil SAE 30

 **6.4a**	Front axle ■ Front wheel shafts through the lubricator on the wheel rim. ■ Lubricate the knuckle pins through the lubricator on the axle.

The axle pin is self lubricating.

 **6.4b**	Pedals: ■ Pedal rotation points. ■ Travel lever rotation point. ■ Otočný čep pedálu uzávěrky diferenciálu. ■ Otočný čep parkovací zarážky.

 **6.4c**	Steering segment: ■ Cogged steering segment ■ Eccentric and angle joint of connecting steering draw rod

 **6.4d**	Mowing deck lifting mechanism: ■ Top and bottom pins of the arms. ■ Lifting guide and vertical draw bars

 **6.4e**	Rear axle (for lubrication it is necessary to remove the wheels): ■ Rear wheel shafts.

7 TROUBLESHOOTING

This chapter provides the procedures for remedying the most frequent malfunctions and defects that you, as the user,

may perform yourself. Other remedies, that are not specified here, will void the warranty.



Do not perform any repairs if you do not have the appropriate technical equipment and qualifications. The manufacturer takes no responsibility for damages resulting from poorly performed unapproved repairs by the user.

ENGINE PROBLEMS		
PROBLEM	**POSSIBLE CAUSES**	**REMEDY**
THE ENGINE IS NOT TURNING	Incorrect procedure when starting the engine	■ Check the starting procedure.
	Burned fuse	■ Replace the fuse.
	Flat or faulty battery	■ Check the battery voltage, which must be 11.6 to 12.8 V. If the voltage is lower, charge the battery or replace it with a new one.
	Defective or clogged spark plug or incorrect gap between the electrodes	■ Clean the spark plug, adjust the gap between the electrodes.
	Loose or damaged electrical conductors, faulty switches of the electrical system	■ Check that all conductors are tightened and tighten if necessary. Replace damaged conductors or faulty conductors.
	Malfunction of engine or electrical system of the mower	■ Check the engine again according to the instructions in the User's manual of the engine manufacturer. ■ Have the electrical system checked at a specialised workshop.
THE ENGINE TURNS, BUT WILL NOT START	Not enough or no fuel in the fuel tank	■ Check the fuel level.
	Clogged fuel filter	■ Check the fuel filter and replace it if necessary.
	Choke was not pulled out	■ Pull out the choke lever.
	Malfunction of engine or electrical system of the mower	■ Check the engine again according to the instructions in the User's manual of the engine manufacturer. ■ Have the electrical system checked at a specialised workshop.
THE ENGINE IS RUNNING, BUT THE MOWER DOES NOT MOVE WHEN THE TRAVEL LEVER IS SHIFTED OR THE TRAVEL PEDAL IS STEPPED ON	Travel belt is loose	■ Check the tension of the belt and tension it if necessary.
	Not enough oil in the hydraulic circuit or an aerated circuit.	■ Check the oil level in the tank, bleed the air out of the hydraulic circuit.
	The parking brake is activated	■ Deactivate the parking brake by pushing on the brake pedal.
	The bypass for pushing the mower is activated.	■ Shift the by-pass lever to the travel position.
ENGINE IS RATTLING OR KNOCKING	Insufficient amount of oil or incorrect type of oil	■ Check the oil level in the engine.

PROBLEMS WITH TRAVEL		
PROBLEM	**POSSIBLE CAUSES**	**REMEDY**
A SCREECHING SOUND IS MADE WHEN TRAVELLING	Worn out or damaged drive belt	■ Check the condition of the belt and the tensioning pulley, and re-tension the belt if necessary. If the problem persists, immediately contact an authorised service centre.
EXTREME VIBRATIONS OCCUR WHEN TRAVELLING	Damaged or deformed belt pulleys	■ Check the condition of the belt pulleys of the engine and the mowing deck. Replace if necessary.
	The space between the segment and the pinion is too great	■ Check that the space between the pinion and the segment is not too large. If yes, adjust the cogged segment.
	The travel drive belt is damaged	■ Check whether the belt has any burned spaces or other irregularities. Replace it if necessary.
	Travel belt is loose	■ Check belt tension. Replace it if necessary.
	Unbalanced mowing blades	■ Check that the mowing blades are balanced. Balance or replace them if necessary.
THE TRAVEL DRIVE BELT OF THE MOWER IS SLIPPING	The travel drive belt is insufficiently tensioned	■ Check the tension of the belt and tension it if necessary.
	The travel drive belt is damaged or worn out	■ Check the condition of the belt and replace it if necessary.
	The engine belt pulley is damaged	■ Check its condition and replace it if necessary.
THE TRAVEL DRIVE BELT OF THE MOWER IS CREAKING	The travel drive belt is insufficiently tensioned	■ Check the tension of the belt and tension it if necessary.
THE TRAVEL DRIVE BELT JUMPS OUT DURING OPERATION	The travel drive belt is insufficiently tensioned	■ Check the tension of the belt and tension it if necessary.
	The route of the travel drive belt is incorrect	■ Check the route of the belt. Adjust if necessary.
	Damaged belt pulleys and pulleys	■ Check whether the pulleys are damaged. Replace them if necessary. ■ Check the pulley bearings.

MOWING DECK PROBLEMS		
PROBLEM	**POSSIBLE CAUSES**	**REMEDY**
THE MOWING DECK MOWS UNEVENLY	Grass and dirt accumulated inside the mowing deck	■ Remove the dirt from the underside of the mowing deck.
	Blunt or deformed blades	■ Check the condition of the blades and sharpen or replace as necessary. ■ Check that the blades are properly fastened.
	Damaged or worn out blade shaft.	■ Inspect the shafts and the seating of the bearings. Replace them if they are damaged or overly worn.
	The mowing deck drive belt is insufficiently tensioned	■ Check the tension of mowing deck drive belt.
	Unbalanced mowing blades	■ Check that the mowing blades are balanced. Balance or replace them if necessary
	Incorrectly adjusted mowing deck	■ Check and, if necessary, adjust the angle of the mowing deck.
WHEN MOWING, SOME VEGETATION REMAINS UNCUT	Blunt or curved blades	■ Check the condition of the blades and sharpen or replace as necessary. ■ An unmowed strip may remain after mowing thick grass or grass with an excessively wet surface. If this happens, adjust the travel speed. The engine should run at maximum speed. ■ Check the tension of mowing deck drive belt.
	High travel speed	■ Slow down and hold the engine at maximum speed.
THE MOWING DECK IS RIPPING OUT TURF	Bent blades	■ Check the condition of the blades and replace as necessary.
	Blades are loose	■ Tighten the blade bolts.
	Inappropriate mowing height	■ Check the mowing height and adjust if necessary. Turf is ripped out more frequently on uneven terrain.
MOWING DECK IS VIBRATING	Damaged or cracked blades	■ Check the condition of the blades and sharpen or replace as necessary.
	Loosen the mowing deck pins	■ Check the mounting of the mowing deck
THE MOWING DECK DRIVE BELT STOPS DURING OPERATION	The belt is damaged	■ Check the condition of the belt. Perhaps the belt jumped out of the belt pulley or it was damaged. Replace it if necessary.
	The mowing deck drive belt is insufficiently tensioned	■ Check the tension of the belt and tension it if necessary.
	Inappropriate mowing height	■ Check the set mowing height, adjust if necessary.
	High travel speed	■ Slow down and hold the engine at maximum speed
	A foreign object is preventing the movement of the belt	■ Check the movement of the the belt and remove all foreign objects or dirt if necessary.
	Damaged belt pulleys	■ Recheck all the belt pulleys. Buckled or cracked belt pulleys may cause problems. Replace if necessary.
	Worn out parts of the tensioning mechanism	■ Check the parts of the tensioning mechanism for wear and replace if necessary.

MOWING DECK PROBLEMS (continued)		
PROBLEM	**POSSIBLE CAUSES**	**REMEDY**
MOWING DECK IS VIBRATING	Damaged or cracked blades	■ Check the condition of the blades and sharpen or replace as necessary.
	Loosen the mowing deck pins	■ Check the mounting of the mowing deck
THE MOWING DECK DRIVE BELT STOPS DURING OPERATION	The belt is damaged	■ Check the condition of the belt. Perhaps the belt jumped out of the belt pulley or it was damaged. Replace it if necessary.
	The mowing deck drive belt is insufficiently tensioned	■ Check the tension of the belt and tension it if necessary.
	Inappropriate mowing height	■ Check the set mowing height, adjust if necessary.
	A foreign object is preventing the movement of the belt	■ Check the movement of the the belt and remove all foreign objects or dirt if necessary.
	Damaged belt pulleys	■ Recheck all the belt pulleys. Buckled or cracked belt pulleys may cause problems. Replace if necessary.
	Worn out parts of the tensioning mechanism	■ Check the parts of the tensioning mechanism for wear and replace if necessary.
THE MOWING DECK DRIVE BELT IS SLIPPING THROUGH	The grass is too high or wet	■ If the grass is too tall or wet, the mowing deck drive belts may slip through.
	The belt is insufficiently tensioned	■ Check the tension of the belt and tension it if necessary.
	Worn out or damaged spring of the mowing deck belt tensioning mechanism	■ Check the spring of the mowing deck belt tensioning mechanism. Replace the spring if it is overstretched or damaged.
THE MOWING DECK DRIVE BELT IS BEING EXCESSIVELY WORN OUT	A foreign object is preventing the movement of the belt	■ Check all the points along the route of the the belts. Check whether the movement of the the belts is not prevented by a foreign object. If yes, remove the foreign object.
	Damaged belt pulleys	■ Check the belt pulleys, if they are damaged, replace them.
	Inappropriate angle of the mowing deck	■ Check the mowing deck angle setting, adjust it if necessary.
	The belt is insufficiently tensioned	■ Check the tension of the belt and tension it if necessary.
THE BLADES CAN-NOT BE PUT INTO MOTION	The mowing blade drive belt is worn out or damaged.	■ Check the condition of the belt and replace it if necessary. If it is loose, tension it.
	Damaged spring of the tensioning mechanism	■ Check the condition of the spring of the tensioning mechanism and replace it if necessary.
	A foreign object is preventing the movement of the blades	■ Check whether the movement of the the blades is not prevented by a foreign object. If yes, remove the foreign object.
	Electromagnetic clutch is not engaging	■ Inspect the clutch and wear and tear. ■ Check the electrical system.

MOWING DECK PROBLEMS (continued)		
PROBLEM	**POSSIBLE CAUSES**	**REMEDY**
THE BLADES STOP WITH A DELAY	The drive belt is insufficiently tensioned	■ Check the tension of the belt and tension it if necessary.
	Incorrectly functioning electromagnetic clutch	■ Check that the electromagnetic clutch disengages properly. If the clutch is not working properly have it replaced or repaired at an authorised service centre.
EXTREME VIBRATIONS ARE GENERATED WHEN THE MOWING DECK DRIVE IS ENGAGED	Damaged blades	■ Check the blades and ensure that they are straight, unbent and balanced. In the event of deformation, replace them.
	Damaged blade drive belt	■ Check that the belt does not have burned areas or irregularities, which could cause the vibrations. If the belt is damaged, replace it.
	Incorrectly functioning electromagnetic clutch	■ Check that the electromagnetic clutch switches properly. If the clutch is not working properly have it replaced or repaired at an authorised service centre.
	Damaged engine belt pulley	■ Check the inside surface of the pulley on the engine. If it is coarse or has cracks, it is necessary to replace the pulley.
	Remove the accumulated material from the underside of the mowing deck	■ Check whether grass has accumulated on the underside of the mowing deck. It is necessary to remove this grass.
	Engine mount fault	■ Check that the engine mounting bolts are pulled tight. Tighten bolts or replace as necessary.
	The drive belt is insufficiently tensioned	■ Check belt tension. Replace it if necessary.

OTHER PROBLEMS		
PROBLEM	**POSSIBLE CAUSES**	**REMEDY**
THE MOWER CANNOT BE PUSHED OR ONLY WITH DIFFICULTY	The bypass lever is in the incorrect position	■ Check the position of the by-pass lever.
THE MOWER IS HARD TO STEER OR CONTROL	Incorrect pressure in the tyres	■ Check the tyre pressure.
	Steering malfunction	■ Check the cogged tolerance on the segment. ■ Check the steering rods.
IT IS NOT POSSIBLE TO START THE MOWER IN THE NORMAL WAY	Malfunction of the electrical system	■ Check the error messages on the display. ■ Use the emergency travel system and drive the mower to a location where it can be repaired.

7.1 ORDERING SPARE PARTS

We recommend that you use exclusively original spare parts, which ensure safety and lifetime of the mower. Always order spare parts from an authorised distributor or service organisation, which is informed about the current technical changes performed on the products during manufacture.

For easy, fast and exact identification of the necessary spare part always provide in your order the serial number found on the mower's type label underneath the seat. Also provide the year of manufacture as shown on the product identification label under the seat.

FREQUENTLY WORN OUT PARTS

Certain parts of the mowing deck are subject to standard wear and tear during use even when the mower is used in accordance with this user's manual. Therefore, based on the manner and duration of use, these parts must always be replaced in a timely manner.

Among others, these part include:

- mowing blades
- travel drive belt
- mowing blade drive belt
- fuses
- battery
- tyres
- spark plug

7.2 WARRANTY

Warranty conditions are provided on the warranty card, which is always provided together with the product by the vendor.

8 POST-SEASONAL MAINTENANCE, PUTTING THE MOWER OUT OF OPERATION

At the end of the season or when not using your riding mower for more than 30 days, make sure to prepare your mower for storage as soon as possible. If fuel remains in the petrol tank without movement for more than 30 days, a sticky deposit may form, which can have a negative effect on the carburettor and cause poor engine operation. For this reason empty the petrol tank.

Never store the riding mower with a full fuel tank inside of buildings or poorly ventilated areas, where there are fuel vapours, open flames, sparking or pilot flames, fireplaces, central heating, dry rags, etc.

Handle fuel and lubricants with care as they are highly flammable and careless handling may cause you serious burns or damage to property.

Only empty the petrol tank into approved containers outdoors away from open flames.

8.1 RECOMMENDED PROCEDURE FOR PREPARING THE RIDING MOWER FOR STORAGE

- Thoroughly clean the entire mower, especially inside the mowing deck (➡ 6 MAINTENANCE AND ADJUSTMENTS).

Never use petrol for cleaning. Use degreasing agents and warm water.

- To prevent corrosion, repair and apply paint to dinted areas.
- Replace faulty or worn out parts and tighten all loose nuts and bolts.
- Flush out the fuel system lines with petrol having an octane number of 100.
- Prepare the engine for storage according to the user's manual for the operation and maintenance of the engine.
- Lubricate all lubrication locations according to the lubrication diagram (➡ 6.4 LUBRICATION).
- Take out the battery (➡ 6.3.5 BATTERY), clean it and fully charge it. A battery that is not charged may freeze and crack. Store the battery in a cool, dry location, as necessary. Charge the battery every 30 days and regularly check its voltage.
- Store the riding mower covered in a clean and dry environment.

The best way to ensure the riding mower's ideal operating condition for the next season is to have it inspected and tuned at an authorised service centre every year.

9 DISPOSAL OF THE MOWER AT THE END OF ITS LIFETIME

9.1 DISPOSAL

When the operational life of the mower is over, it is necessary to dispose of it correctly. The mower can be disposed of in two ways:

a) Hand the mower over to an authorised company as scrap metal, car wrecker, secondary waste collection point etc.. You will receive documented confirmation of the handover for disposal.

b) Dispose of the mower yourself. In this case we recommend the following procedure:

- Dispose of the product utilising recyclable material according to the applicable waste disposal law.
- Disassemble the entire mower into the smallest possible parts.
- Parts that can be reused should be cleaned, preserved and stored for further use.
- Sort the remaining parts into those that are and are not environmentally friendly, e.g. rubber parts (gaskets), lubricant remains in the bearings or on gears. The environmentally harmful components must be handled according to the relevant waste disposal law applicable in the country of the user, e.g. in the Czech Republic it is the Waste Act No. 185/2001 Coll.
- Sort the waste according to the Wastes Catalogue in accordance with the relevant ordinance.
- Ecologically friendly waste shall be treated as reusable material.

9.2 OLD TYRE COLLECTION (ONLY FOR THE CZECH REPUBLIC)

The price of the product includes costs related to the collection and disposal of used tyres. The final user is obliged to hand over used tyres at the collection points of ELTMA s.r.o.

Collection points are listed at www.ELTMA.cz.

10 ES STATEMENT OF COMPLIANCE (original)

pursuant to: **EP and Council Directive No. 2006/42/EC (Government directive NV 176/2008 Coll.)**
EP and Council Directive No. 2014/30/EC (Government directive NV 117/2016 Coll.)
EP and Council Directive No. 2000/14/EC (Government directive NV 9/2002 Coll.)

A. We: Seco Industries, s.r.o., Jungmannova 11, Valdické Předměstí, 506 01 Jičín
ID No.: 05391423

issue the following statement:

B. Mechanical equipment

- name: Riding mower
- model: **AC 92, AC 92 4x4**
- serial number: **NC000001-NC999999**

Description:

The AC 92 is a four-wheel self-propelled riding mower with a Briggs & Stratton Vanguard 23, Briggs & Stratton 7220 Pxi, Loncin LC2P77F and Kawasaki FS651V engine. The power drive from the engine is transferred by a V-belt to the travel drive transmission with a continuously variable gear and through an electromagnetic clutch to the mowing deck. The mowing deck is a single rotor assembly with a vertical axis of rotation and a coverage width of 92 cm. It has two rotating blades on a single carrier. The mowed material is spread out on the ground.

C. Legislation forming the basis for assessment of compliance:
ČSN EN ISO 12100, ČSN EN ISO 5395-1,3, ČSN EN ISO 14982:2009

D. Assessment of compliance was performed according to the designated procedure in:

- EP and Council Directive No. 2006/42/EC, Annex VIII (eqv. Annex no. 8, NV No. 176/2008 Coll.)
- EP and Council Directive No. 2014/30/EC, Annex II ,(eqv. Annex no. 2, NV No. 117/2016 Coll.)
- EP and Council Directive No. 2000/14/EC, Annex VI ,(eqv. Annex no. 5, NV No. 9/2002 Coll.)
  Státní zkušebna strojů a.s. (SZS, a.s.), NB 1016
  Třanovského 622/11
  163 04 Prague 6 Řepy, Czech Republic

E. Assessment of compliance performed by:
Státní zkušebna strojů a.s. (SZS, a.s.)
Třanovského 622/11, 163 04 Prague 6 Řepy, Czech Republic

F. We confirm that:

- this mechanical equipment meets all respective provisions of the aforementioned directives (NV)
- measures have been taken to ensure the compliance of all products introduced to the market with the technical documentation and the requirements contained in technical regulations.
- guaranteed emission level of acoustic power LwA is 100 dB(A)

Measured mean values of acoustic power depending on the engine used:

ENGINE	Speed (min^{-1})	Measured value of acoustic power [dB(A)]
Briggs & Stratton Vanguard 23	3000	98
Briggs & Stratton 7220 Pxi	3000	98
Loncin LC2P77F	3000	98
Kawasaki FS651 V	3000	98

Technical Documentation in the scope pursuant to annex VII for the Directive 2006/42/EC a pursuant to Directive 2000/14/EC is kept at the place of business of the manufacturer:

Seco Industries, s.r.o.Jungmannova 11
Valdické Předměstí
506 01 Jičín



Ing. Aleš Housa
Mechanical Engineering Division Director

In Jičín, 17.4.2024

UK DECLARATION OF CONFORMITY (original)

Manufacturer:	**SECO Industries s.r.o.**
Address:	Jungmannova 11, 506 01 Jičín, Czech Republic
ID:	60193450
Name and address of the person authorised to compile the technical file (according to Supply of Machinery (Safety) Regulations 2008), and name and address of the person, who keeps the technical documentation (according to Noise Emission in the Environment by Equipment for use Outdoors Regulations 2001):	**SECO Industries s.r.o.** Jungmannova 11, 506 01 Jičín, Czech Republic
Product (Machine) – Type:	**Riding mower – AC 92, AC 92 4x4**
Model:	NC 92, NC 92 4x4
Serial number:	NC000001-NC999999
Description:	Self-propelled mower controlled by seated operator, with petrol engine
We declare that the machinery fulfils all the relevant provisions of the mentioned Directives (Government Provisions):	Supply of Machinery (Safety) Regulations 2008 Noise Emission in the Environment by Equipment for use Outdoors Regulations 2001 (2001 No. 1701) Electromagnetic Compatibility Regulations 2016
The harmonized technical standards and the technical standards applied to the conformity assessment:	EN ISO 12100, EN ISO 5395-1, EN ISO 5395-3, EN ISO 4413, EN ISO 13857, EN ISO 14982:2009, EN ISO 11201, EN ISO 3744.
To the conformity assessment applied procedure:	Pursuant to the Noise Emission in the Environment by Equipment for use Outdoors Regulations 2001, Schedule 9 (equivalent to Annex VI to, Directive 2000/14/EC)
The conformity assessment carried out by:	The Government Testing Laboratory of Machines J.S.C., NB 1016 Třanovského 622/11, CZ-163 04 Praha 6-Řepy, Czech Republic.
Guaranteed sound power level:	L_{WAG} = 100 dB

Measured sound power level:		
Briggs & Stratton Vanguard 23	3000	98
Briggs & Stratton 7220 Pxi	3000	98
Loncin LC2P77F	3000	98
Kawasaki FS651 V	3000	98

Note: All regulations were applied in wording of later amendments and modifications valid at the time of this declaration issue without any citation of them.

Place and date of issue: Jičín 17.4.2024

Signed by the person entitled to deal in the name of producer:

Name: Ing. Aleš Housa Signature:



ÜBER DIESE BEDIENUNGSANLEITUNG

ZWECK DER BEDIENUNGSANLEITUNG

Diese Bedienungsanleitung soll Sie auf einfachste Weise durch die sichere Installation, Bedienung und Wartung Ihrer Maschine führen und Ihnen Auskunft zu ihren Optionen und Funktionen geben. Sie ist daher für alle Personen gedacht, die während der Installation, Bedienung und Wartung in Kontakt mit der Maschine kommen.

Bitte lesen Sie die Bedienungsanleitung sorgfältig durch, bevor Sie etwas mit der Maschine machen. Befolgen Sie die in diesem Handbuch enthaltenen Anweisungen genau, so dass die Bedienung der Maschine einfacher ist und sie optimal genutzt wird und eine lange Lebensdauer hat.

GÜLTIGKEIT DER BEDIENUNGSANLEITUNG

Diese Bedienungsanleitung gilt für die folgenden Maschinenvarianten:

- CROSSJET NC 92 4×2
- CROSSJET NC 92 4×4

Die Unterschiede zwischen den Typen sind in den technischen Daten angegeben.

DIE IM HANDBUCH VERWENDETEN SYMBOLE

In dieser Bedienungsanleitung finden Sie Symbole mit folgender Bedeutung:

SYMBOL	BEDEUTUNG
 	Diese Symbole haben die Bedeutung von „HINWEIS“ und „WARNUNG“ und weisen auf Tatsachen hin, die das Zubehör beschädigen und/oder den Benutzer schwer verletzen können.
	Dieses Symbol weist auf eine wichtige Anweisung, Eigenschaft, ein Verfahren oder Thema hin, dessen Sie sich bewusst sein müssen, und woran Sie sich bei Montage, Betrieb und Wartung der Maschine halten müssen.
	Dieses Symbol weist auf nützliche Informationen zur Maschine oder deren Zubehör hin.
	Das Symbol ist ein Verweis auf ein Bild im vorderen Teil der Bedienungsanleitung. Es wird immer durch die Nummer des Bildes begleitet.
 	Dieses Symbol ist ein Verweis auf ein weiteres Kapitel in diesem oder einem anderen Benutzerhandbuch und wird meist zusammen mit der Nummer des Kapitels angezeigt, auf das es sich bezieht.

WICHTIGE HINWEISE

Bevor Sie den Mäher zum ersten Mal in Betrieb nehmen, lesen Sie sich die gesamte Bedienungsanleitung sorgfältig durch. Die Anleitung ist als Teil der Maschine zu betrachten und darf nicht von ihr getrennt werden. Bewahren Sie es daher für eine spätere Verwendung auf.

Nehmen Sie die Maschine erst dann in Betrieb, wenn Sie sich mit allen Hinweisen, Verboten und Empfehlungen in diesem Handbuch, insbesondere im Kapitel 2 dieser Anleitung, gründlich vertraut gemacht haben.

Beachten Sie auch die Anweisungen in den anderen Handbüchern, die mit dieser Maschine geliefert werden.

Die in dieser Bedienungsanleitung verwendeten Abbildungen entsprechen nicht unbedingt der Realität; sie sollen die wichtigsten Prinzipien der Maschine beschreiben. Die hier wiedergegebenen Texte, Zeichnungen, Fotos usw. sind jedoch urheberrechtlich geschützt. Jede missbräuchliche Verwendung oder unerlaubte Vervielfältigung ist strafbar.

ZUGEHÖRIGE DOKUMENTATION

Zusätzlich zu dieser Bedienungsanleitung gibt es weitere Unterlagen für die Maschine, die vom Hersteller der Maschine und von den Herstellern bestimmter Teile der Maschine erstellt wurden. Die vollständige Liste der Dokumentation finden Sie im Kapitel DOKUMENTATION ZUR MASCHINE.

WENN SIE SICH NICHT SICHER SIND

In der Praxis treten häufig unvorhersehbare Situationen ein, die nicht in dieser Bedienungsanleitung einbezogen und beschrieben werden können. Wenn Sie also bei einer Prozedur unsicher sind oder wenn etwas unklar ist oder Sie Fragen haben, zögern Sie nicht, sich an eine unserer mehr als 100 autorisierten, professionell ausgestatteten Kundendienststellen in ganz Europa zu wenden, wo geschulte und geprüfte Experten bereitstehen, um Ihnen zu helfen.

VERSION DES BEDIENUNGSANLEITUNG

Revision A

1 TECHNISCHE INFORMATIONEN

1.1 ANWENDUNG

KORREKTE VERWENDUNG

Dieser zweiachsige Geländemäher ist für das Mähen von gepflegten und ungepflegten Rasenflächen in der Ebene und an Hängen bis zu einer Neigung von 22° (40%) konzipiert, die frei von Fremdkörpern (Steine, herabgefallene Äste, Knochen, feste Gegenstände usw.) sind.

Mit der Maschine können Sie auch mehrjährige Kulturen mähen, die mit Himbeeren, Brombeeren und verschiedenen Unkräutern bewachsen sind.

UNSACHGEMÄSSE VERWENDUNG

Jegliche Nutzung dieses Aufsitzmähers, die nicht in diesem Handbuch beschrieben ist und die über die hier beschriebene Verwendung hinausgeht, wird als nicht vorgesehener Zweck oder Gebrauch betrachtet. Der Hersteller der Maschine ist nicht verantwortlich für Schäden, die aus einer solchen Nutzung entstehen; der Nutzer trägt das volle Risiko.

Diese Maschine ist nicht für den öffentlichen Straßenverkehr zugelassen.

Zur unsachgemäßen Verwendung der Maschine gehören auch die Bedienung, Wartung und Reparatur durch nicht geschulte oder nicht autorisierte Personen, die Verwendung von nicht zugelassenem Zubehör, der Betrieb der Maschine mit einer Fehlfunktion oder einem Defekt sowie der Betrieb mit demontierten, veränderten oder nicht funktionierenden Sicherheitsvorrichtungen. Darüber hinaus führt die Verwendung von nicht zugelassenem Zubehör zum sofortigen Erlöschen der Garantie.

1.2 HAUPTTEILE UND BESCHREIBUNG

Der Aufsitzmäher besteht aus folgenden Grundeinheiten:

(1) VORDERE MOTORHAUBE

Die vordere Haube besteht aus einer Kombination von Kunststoffleisten und Metallabdeckungen, die das Batteriefach, den Kraftstofftank sowie die elektrischen und mechanischen Komponenten der Maschine verbergen und gleichzeitig eine hervorragende Sicht für den Fahrer bieten. Die Haube enthält auch ein Fach für persönliche Gegenstände.

(2) CHASSIS MIT STOSSSTANGE

Das Chassis mit der Stoßstange dient als tragendes Element für die meisten Hauptteile der Maschine.

(3) VORDERACHSE MIT RÄDERN EINSCHLIESSLICH LENKUNG

Die Vorderachse ermöglicht die Drehung der Räder durch ein Kugelgelenk über ein Zahnsegment und ein Ritzel mit voll einstellbarem Spiel.
Die Maschine NC 92 4×4 ist mit einer angetriebenen Vorderachse ausgestattet. Es handelt sich um einen permanenten Allradantrieb, bei dem die Kraft je nach den Erfordernissen der Fahrtrichtung (Geradeausfahrt/Kurvenfahrt) auf die Achsen verteilt wird.

(4) MÄHWERK



1.2

Das Mähwerk unter der Maschine sorgt dafür, dass das Gras geschnitten wird. Es besteht aus Abdeckungen, Hauptplatte und Mähmessern. Das Mähwerk wird vom Motor der Maschine über eine elektromagnetische Kupplung und einen Keilriemen angetrieben.

(5) MOTOR, HYDROSTATISCHE ANTRIEBSACHSE UND BYPASS

Das hydrostatische Getriebe überträgt die Kraft auf die Hinterräder und wird für Geschwindigkeitsänderungen während der Fahrt verwendet.
Der Bypass-Hebel befindet sich an der Heckplatte der Maschine und dient zum Ein- und Ausschalten des Hinterradantriebs.

(6) HINTERE VERKLEIDUNG

Eine aufklappbare Kunststoff-Heckverkleidung deckt den Motor und den Öltank ab.

(7) KLAPPBARER RAHMEN

Der klappbare Rahmen ist ein Konstruktionselement, das als möglicher Schutz des Bedieners vor Ästen und Sträuchern gedacht ist.

(8) FAHRERPOSITION

Der bequeme Sitz ermöglicht einen einfachen Zugriff auf alle Bedienelemente der Maschine. Der Boden ist aus Metall und mit rutschhemmenden Elementen versehen. Der Sitz ist mit einem Staufach für PET-Flaschen (unter dem Sitz) und für persönliche Gegenstände ausgestattet.



➡ Für eine genauere Beschreibung der Maschine siehe 4 STEUERUNGS- UND SIGNALELEMENTE DER MASCHINE

1.3 BEZEICHNUNGEN AUF DER MASCHINE

Es ist strengstens **verboten, am Rasenmäher angebrachte Etiketten und Symbole** zu entfernen oder beschädigen Bei Beschädigung oder Unlesbarkeit des Etiketts kontaktieren Sie bitte den Lieferanten oder Maschinenhersteller und fordern Ersatz an.

Die Position der Etiketten an der Maschine ist in Abbildung 1.3 dargestellt.

TYPSCHILD

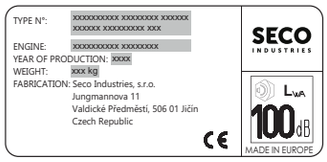

Das Typschild befindet sich am Rahmen hinter dem Fahrersitz und enthält grundlegende Angaben zur Identifizierung und zu den technischen Daten der Maschine.

HERSTELLUNGSSCHILD



Das Herstellungsschild befindet sich am Rahmen hinter dem Fahrersitz und enthält die Seriennummer der Maschine.

WARNSCHILDER

				
Gefahr	Achtung, wegfliegende Objekte!	Maschine nicht während des Fahrens verlassen	Achtung! Heiße Oberfläche!	Nicht berühren

	
Während des Betriebs nicht hineingreifen!	Rotierende Werkzeuge! Verletzungsgefahr für die Gliedmaßen!

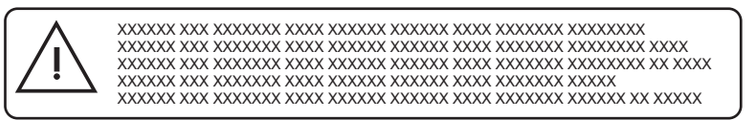

Warnung vor dem Klapprahmen

VERBOTSSCHILDER

			
Nicht in der Nähe anderer Menschen mähen	Keine Passagiere mitnehmen	Nicht senkrecht zum Hang fahren	Nicht betreten

BEFEHLSSCHILDER

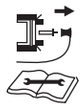	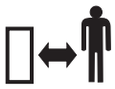
Bei der Reparatur Anleitung befolgen	Unbefugte Personen in sicherem Abstand halten

INFORMATIONSSCHILDER

				
Lesen und befolgen Sie die Bedienungsanleitung	Maximale Arbeitssteigung	Garantierter Schallleistungspegel gemäß Richtlinie 2000/14/EC	Parkbremse Gesichert / Pedal getreten	Bypass

F	R			
Vorwärts	Rückwärts	Tempomat	Schnell	Langsam

	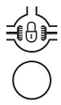			
Differentialsperre aktiviert	Differentialsperre deaktiviert	Choke	Mähhöhe	Transportstellung des Mähwerks


Rückwärtsfahren mit gestartetem Mähwerk

1.4 TECHNISCHE PARAMETER

PARAMETER	NC 92 4×2	NC 92 4×4
MASCHINE		
Abmessungen der Maschine (Länge × Breite × Höhe)	2210 × 1027 × 1455 mm	2210 × 1027 × 1455 mm
Gewicht der Maschine (ohne Füllungen und Bediener)	317 kg	342 kg
Radstand	1.477 mm	1.489 mm
Radstand (vorne / hinten)	83 / 79 mm	83 / 79 mm
Radabmessungen (vorne / hinten)	16×6,50-8 4PLY / 20×10,00-8 4PLY	16×6,50-8 4PLY / 20×10,00-8 4PLY
Fahrgeschwindigkeit vorwärts/ rückwärts	8 / 5 km/h	8 / 5 km/h
Reifendruck (vorne und hinten)	1,5 ± 0,1 bar	1,5 ± 0,1 bar
Treibstofftankvolumen	19 l	19 l
Treibstoffart	Bleifreies Benzin Natural 95	

MÄHWERK		
Schnitthöhe (Transportstellung)	50-100 (120) mm	50-100 (120) mm
Mähbreite (Abdeckbereich)	920 mm	920 mm

ELEKTRIKSYSTEM		
Batterietyp (Kapazität / Spannung)	12 V 32 Ah	12 V 32 Ah
Scheinwerfer-Glühbirnen	2× LED 5 W / LED 1 W	
Sicherungen unter der Fronthaube	Mähwerk – 10 A	
	Motor - 20 A	

ÖLFÜLLUNG		
Hydraulikkreislauf	SAE 10W-40, API CD	SAE 5W-50, synthetisches Öl
Motoröl	SAE 15W-40, SJ	SAE 15W-40, SJ

ANZIEHDREHMOMENTE DER SCHRAUBEN	NC 92 4×2	NC 92 4×4
LENKUNG		
M14 Mutter des Lenkungsbereichs	92 – 132 Nm	92 – 132 Nm
M14-Muttern der Winkelstifte an der Lenkung	60 – 83 Nm	60 – 83 Nm
Sicherung der Bolzen an der Vorderachse	40 – 50 Nm	-
MOTOR		
Schraube der elektromagnetischen Kupplung	60 – 70 Nm	60 – 70 Nm
MÄHWERK		
M20-Mutter des Messerhalters	250 – 300 Nm	250 – 300 Nm
M16-Mutter zur Sicherung der Messer am Messerhalter	150 – 200 Nm	150 – 200 Nm
M12x30-Schraube an der Riemenscheibe zum Mähen	60 – 80 Nm	60 – 80 Nm
Schraube M12×30 für Mähbalken	60 – 80 Nm	60 – 80 Nm

Wenn Sicherungsmuttern entfernt werden, müssen sie durch neue ersetzt werden.

SPANNFEDERN	NC 92 4×2	NC 92 4×4
Feder des Antriebsriemen der Mähmesser	78±3 mm (über Gewinde)	78±3 mm (über Gewinde)
Feder der Fahrantriebsriemen	73±2 mm (über Gewinde)	73±2 mm (über Gewinde)

LÄRM UND VIBRATION

NC 92 4×2 / NC 92 4×4					
Motor	**Drehzahl (min^{-1})**	**Angegebener Emissionsschalldruckpegel am Einsatzort L_{pAd} (dB) EN ISO 5395-1**	**Garantierter Schallleistungspegel L_{WAG} (dB) gemäß Richtlinie 2000/14/EG**	**Angegebener Vibrationspegel ($m.s^{-2}$) EN ISO 53951**	
				den Gesamtschwingungen a_{wd}	**auf Hand – Arm übertragen a_{hvd}**
B&S 23 Vanguard	3000	87 + 4	100	1,5 + 0,6	< 2,5
BS 7220 Pxi	3000	85 + 4	100	1,3 + 0,5	< 2,5
Loncin LC2P77F	3000	85 + 2	100	1,0 + 0,4	2,9 + 1,5
Kawasaki FS651V	3000	84 + 4	100	<0,5	<2,5

2 GESUNDHEITSSCHUTZ UND ARBEITSSICHERHEIT

Dieser Mäher wurde in Übereinstimmung mit den für die Herstellung solcher Maschinen geltenden internationalen Normen und Vorschriften entwickelt und hergestellt. Die elektrischen Bauteile entsprechen den internationalen Vorschriften zum Schutz vor gefährlichen Berührungsspannungen. Alle elektrischen Bauteile verfügen entweder über eine von der Norm vorgeschriebene Abdeckung oder befinden sich in Gehäusen, deren Abdeckung den Vorschriften dieser Normen entspricht.

Wenn diese Maschine ordentlich und in Übereinstimmung mit der Anleitung verwendet wird, ist sie **sehr sicher**.

2.1 SICHERHEITHINWEISE

Verwenden Sie diese Maschine immer mit Bedacht und verantwortungsbewusst. Bitte beachten Sie, dass der Benutzer in erster Linie für seine persönliche Sicherheit, die Sicherheit anderer Personen oder Sachschäden beim Betrieb dieses Mähers verantwortlich ist.

Der Hersteller der Maschine trägt keine Verantwortung für Verletzungen von Personen oder die Beschädigung der Maschine und Umweltschäden, die dadurch verursacht wurden, dass das Mähwerk nicht in Übereinstimmung mit allen Sicherheitsanforderungen, die in dieser Anleitung aufgeführt sind, verwendet und bedient wurde.

! **WARNUNG!**

Wenn die Arbeitssicherheit nicht eingehalten und nicht alle Warnungen in diesem Handbuch beachtet werden, kann dieser Aufsitzmäher Hände oder Beine abtrennen oder Gegenstände ablenken und dadurch schwere Verletzungen oder den Tod von Personen, Beschädigung oder Zerstörung der Maschine oder eines ihrer Teile oder des Zubehörs verursachen.

2.1.1 ALLGEMEINE SICHERHEITSHINWEISE

Anforderungen an den Benutzer/Bediener

! Dieser Mäher darf nur von einer Person über 18 Jahren bedient werden, die mit dieser Betriebsanleitung vertraut ist.

! Erlauben Sie als Eigentümer, Benutzer oder Betreiber der Maschine niemals, dass Personen diese Maschine bedienen oder Wartungsarbeiten unternehmen, die nicht für diese Tätigkeiten kompetent sind. Stellen Sie sicher, dass der Bediener körperlich, mit seinen Sinnen und geistig in der Lage ist, die Maschine zu handhaben und zu bedienen.

! Jeder Bediener muss alle Bedienelemente und Signale der Maschine kennen und vor allem wissen, wie er das Mähwerk und den Motor der Maschine schnell abstellen kann.

! Der Benutzer der Maschine ist für die Sicherheit von Personen im Arbeitsbereich der Maschine verantwortlich.

! Die Wartung, Reparatur und Einstellung dieser Maschine darf nur von einer sachkundigen Person durchgeführt werden, d.h. einer Person mit der entsprechenden technischen Ausbildung, Schulung und/oder Erfahrung, um die Risiken zu erkennen und die Gefahren zu vermeiden, die bei der Wartung dieser Art von Ausrüstung auftreten können.

Kleidung und Schutzausrüstung des Benutzers/Bedieners

! Tragen Siebei der Bedienungder Maschineimmergeeignete Arbeitskleidung. Tragen Sie niemalsweite Kleidung undkurze Hosen.

! Tragen Siebei der Bedienungder Maschineimmerfestes, geschlossenes,möglichstrutschfestes Schuhwerk. Betreiben Sie die Maschine niemals inSandalenoder barfuß.

! Tragen Siebei derWartung undEinstellung derMähwerkskomponenten Schutzhandschuhe.

! Die in diesem Handbuch angegebenen Lärm- und Vibrationspegel am Arbeitsplatz des Bedieners stehen in engem Zusammenhang mit den Anforderungen der EU-Richtlinien 2003/10/EG (Lärmexposition) und 2002/44/EG (Vibrationsexposition), die die Bedingungen für die Verwendung persönlicher Schutzausrüstungen gegen Lärm und Vibrationen sowie die Reduzierung der Expositionszeit des Bedieners durch die Wahl geeigneter Arbeitspausen regeln. **Der Maschinenhersteller empfiehlt, dass beim Betrieb der Maschine stets Gehörschutz getragen werden sollte. Die Nichtbeachtung dieser Anweisungen kann zu permanenten Gesundheitsschäden führen!**

Defekte und technische Änderungen der Maschine

! Das Bedienungspersonal darf keine Schutzelemente dieser Maschine außer Betrieb setzen.

! Wird die Maschine von einem Unternehmen betrieben, so hat der Bediener Störungen, die sich aus dem Betrieb der Maschine ergeben, unverzüglich dem Vorgesetzten zu melden und darf die Arbeit erst wieder aufnehmen, wenn sichere Arbeitsbedingungen hergestellt sind.

! Wird die Maschine von einem Privatanwender betrieben, müssen Störungen, die sich aus dem Betrieb der Maschine ergeben, so schnell wie möglich behoben werden (durch den Anwender oder mit Hilfe von autorisierten Servicetechnikern) und die Arbeit darf erst wieder aufgenommen werden, wenn sichere Arbeitsbedingungen hergestellt sind.

! Der Benutzer/Bediener darf keine willkürlichen Eingriffe in die Konstruktion der Maschine vornehmen, sie nicht eigenmächtig verändern und keine unsachgemäßen Reparaturen durchführen.

! An der Maschine und deren Zubehör dürfen ohne schriftliche Zustimmung seines Herstellers keine technischen Änderungen vorgenommen werden. Unberechtigte Änderungen können zu gefährlichen Bedingungen der Arbeitssicherheit führen und zum Erlöschen der Garantie. Insbesondereistjede Veränderung derMaschine, die zu einerÄnderung der Leistung, derDrehzahldesVerbrennungsmotorsoder derFahrgeschwindigkeit führt ,ist verboten. Die Maschine ist mit einemelektronischenSystemausgestattet, dasnicht verändertoderentfer ntwerdenkann. Die Software der Maschine darf niemals verändert oder modifiziert werden.

! Entfernen Sie keine Sicherheitsetiketten oder Aufkleber von der Maschine.

2.1.2 SICHERER BETRIEB DER MASCHINE

Vor der Verwendung der Maschine

! Bevor Sie die Maschine in Betrieb nehmen, machen Sie sich gründlich mit allen Bedienelementen vertraut und beherrschen Sie deren Bedienung, damit Sie die Maschine sofort anhalten oder den Motor abstellen können.

! Betreiben Sie die Maschine nicht nach dem Konsum von Alkohol, Drogen oder Medikamenten, die die Wahrnehmung beeinflussen. ! Arbeiten Sie nicht mit der Maschine, wenn Sie unter Schwindel, Übelkeit leiden oder wenn Sie anderweitig geschwächt sowie unkonzentriert sind.

! Überprüfen Sie immer den allgemeinen Zustand der Maschine und alle ihre Funktionen, bevor Sie sie in Betrieb nehmen. Überprüfen Sie zunächst, ob alle Sicherheitsvorrichtungen, Schutzvorrichtungen usw. vorhanden und voll funktionsfähig sind.

! Verwenden Sie den Aufsitzmäher nicht, wenn er beschädigt ist oder eine seiner Schutzvorrichtungen fehlt. Entfernen oder deaktivieren Sie keine Maschinenschutzvorrichtungen.

! Stellen Sie vor der Verwendung alle eventuellen Mängel ab. Überprüfen Sie insbesondere die Riemenspannung, das Schärfen der Messer und die Sauberkeit im Inneren des Mähwerks.

! Bevor Sie mit der Maschine arbeiten, inspizieren Sie die zu mähende Fläche.

! Starten Sie die Maschine immer nur auf ebenem Boden, niemals an einem Hang.

! Starten Sie den Motor nur in einem gut belüfteten Bereich. Wenn Sie die Maschine in der Garage in Betrieb nehmen, sorgen Sie für eine ausreichende Belüftung.

! Versuchen Sie niemals, den Motor durch Kurzschließen der Anlasserklemmen zu starten. Jeder andere als der normale elektrische Anschluss des Anlassers kann dazu führen, dass die Maschine plötzlich anspringt.

! Starten Sie niemals den Motor, wenn Sie Kraftstoff riechen - es besteht Explosionsgefahr!

! Starten Sie den Motor nicht ohne den Auspuff.

! Bevor Sie mit der Maschine arbeiten, entfernen Sie alle Steine, Holzstücke, Drähte, Knochen, herabgefallene Äste und andere Fremdkörper, die beim Mähen weggeschleudert werden könnten, von der zu mähenden Fläche. Tragen Sie dabei immer Schutzhandschuhe.

Während des Betriebs der Maschine

! **D**ie Maschine darf nicht für Arbeiten an Hängen mit einer Neigung von mehr als **22° (40%)** eingesetzt werden.

! **D**er Transport von anderen Personen, Tieren und Lasten direkt auf der Maschine ist verboten. Der Transport von Lasten ist nur auf Anhängern erlaubt, die vom Maschinenhersteller zugelassen sind.

! Ziehen Sie immer den Schlüssel aus dem Zündschloss, auch wenn Sie die Maschine nur kurzzeitig verlassen.

! Wenn Sie die Maschine außerhalb des Arbeitsbereichs bewegen, in dem Sie mähen, schalten Sie das Mähwerk immer aus und heben Sie es in die Transportstellung.

! Halten Sie das Lenkrad beim Fahren immer mit beiden Händen fest (aber nicht krampfhaft). Seien Sie besonders vorsichtig beim Überqueren von Grasflächen und anderen Bodenunebenheiten - das Lenkrad kann sich aufgrund von Löchern, Unebenheiten, Stößen usw. spontan drehen.

! Behalten Sie den Bereich vor der Maschine immer gut im Auge. Achten Sie vor allem auf Hindernisse, damit Sie diesen rechtzeitig ausweichen können. Verfolgen Sie aufmerksam Vertiefungen (Löcher) im Gelände und andere versteckte Gefahrenquellen. Hindernisse können im hohen Gras leicht übersehen werden. Fahren Sie immer mit einer angemessenen Geschwindigkeit.

! Achten Sie besonders auf unübersichtliche Stellen wie Büsche, Bäume und ähnliche Hindernisse, hinter denen sich andere Personen, insbesondere Kinder, oder Tiere aufhalten können.

! Sobald Unbefugte den Mähbereich betreten, ist die Maschine sofort anzuhalten und das Mähwerk abzuschalten.

! Mähen Sie nicht in der Nähe von Halden, Gruben oder Böschungen. Der Aufsitzmäher kann sich plötzlich überschlagen, wenn ein Rad über den Rand eines Loches oder eines Grabens oder über eine Kante fährt, die zusammenbricht.

! Vermeiden Sie bei der Arbeit Maulwurfshügel, Betonsockel, Baumstümpfe, Beeteinfassungen und Bürgersteige, die nicht mit den Messern in Berührung kommen und dadurch das Mähwerk und den Maschinenmechanismus beschädigen können.

! Versuchen Sie immer, versteckte Gegenstände wie Rasensprenger, Pfähle, Wasserventile, Fundamente, Stromkabel usw. zu vermeiden, die in der Grasnarbe liegen. Fahren Sie niemals über diese Gegenstände.

! Bei einem Zusammenstoß mit einem festen Gegenstand anhalten, das Mähwerk und den Motor abstellen und die gesamte Maschine, insbesondere die Lenkung, überprüfen. Notwendige Reparaturen vor der Wiederinbetriebnahme des Motor durchführen.

! Vermeiden Sie nach Möglichkeit das Arbeiten mit der Maschine in nassem Gras. Reduzierte Traktion kann zu Rutschgefahr führen.

! Vermeiden Sie Hindernisse (z. B. plötzliche Hangveränderungen, Gräben usw.), auf denen die Maschine umkippen könnte.

! Versuchen Sie nicht, die Maschine durch Treten auf den Boden zu stabilisieren.

! Arbeiten Sie mit der Maschine nur bei Tageslicht oder bei guter künstlicher Beleuchtung.

! Betreiben Sie die Maschine nicht bei Regen, Gewitter und vor allem nicht bei Blitzschlaggefahr. Blitze können schwere oder tödliche Verletzungen verursachen. Betreiben Sie die Maschine nicht, wenn sich ein Gewitter nähert und Blitze zu sehen oder Donner zu hören sind; suchen Sie einen sicheren Unterstand.

! Die Maschine darf nicht auf öffentlichen Straßen gefahren werden.

! Lassen Sie den Motor nicht in geschlossenen Räumen laufen. Abgase enthalten Stoffe, die geruchlos sind, aber dabei tödlich giftig sind.

! Stecken Sie nicht Ihre Hände oder Füße unter die Abdeckung des Mähwerks. Halten Sie nie ein Körperteil in die Nähe der rotierenden oder beweglichen Teile der Maschine. Versuchen Sie nicht, Ihre Hände oder andere Gegenstände zu verwenden, um rotierende Mähmesser zu stoppen oder zu verlangsamen!

! Wenn Siewährend des Betriebseinen Fehler amKraftstofftank, amTankdeckeloder aneinemTeil derKraftstoffzufuhr(z. B.Kraftstoffleitung)feststellen, stellen Sie den Motorsofort ab.

! Achten Sie immer auf die Lenkung und andere Vorgänge, die mit der Maschine durchgeführt werden. Die häufigsten Ursachen für den Verlust der Kontrolle über die Maschine sind zum Beispiel:

- Rutschende Räder.
- Zu schnelles Fahren; keine Anpassung an die Fahrgeschwindigkeit und an die Bedingungen und Eigenschaften des Untergrunds.
- Starkes Bremsen, das zum Blockieren der Räder führt.
- Verwendung des Mähers für andere als die vorgesehenen Zwecke.

! Schalten Sie das Mähwerk und den Motor aus und ziehen Sie immer den Zündschlüssel ab wenn:

- Sie die Maschine reinigen
- Sie Verstopfungen aus dem Mähwerk entfernen
- Sie sind auf einen Fremdkörper gestoßen sind und überprüfen müssen, ob die Maschine beschädigt wurde oder den Schaden beheben
- die Maschine unnatürlich stark vibriert und die Ursache für die Vibrationen ermittelt werden muss
- Sie den Motor oder andere bewegliche Teile reparieren (ziehen Sie auch die Kabel von den Zündkerzen ab)

Nach Beendigung der Arbeit mit der Maschine

! Stellen Sie die Maschine immer auf einer ebenen Fläche ab. Vergewissern Sie sich vor dem Absteigen, dass die Maschine vollständig zum Stillstand gekommen ist. Denken Sie daran, dass es einige Sekunden dauert, bis sich die Schneidmesser nicht mehr drehen, nachdem der Motor abgestellt wurde.

! Halten Sie sich nicht in der Nähe oder unter der angehobenen Maschine auf, wenn diese nicht ausreichend gegen Herunterfallen oder Kippen gesichert ist.

! Rotierende Klingen sind scharf und können Verletzungen verursachen. Beim Umgang mit den Messern immer Schutzhandschuhe tragen oder die Messer umwickeln.

! Halten Sie die Maschine und deren Zubehör stets sauber und in gutem technischem Zustand.

! Entfernen Sie Grasreste und trockenen Schmutz aus dem Motorraum und Auspuff, es besteht Entzündungsgefahr durch heiße Teile.

! Überprüfen Sie regelmäßig die Schrauben und Muttern, mit denen die Messer befestigt sind, und stellen Sie sicher, dass sie mit dem richtigen Anzugsmoment angezogen sind.

! Achten Sie besonders auf die selbstsichernden Muttern. Wenn die Mutter zum zweiten Mal gelöst wurde, ist ihre Sicherungsfähigkeit reduziert und sie muss durch eine neue ersetzt werden.

! Überprüfen Sie die Bauteile regelmäßig und ersetzen Sie die Teile, die gemäß den Empfehlungen des Herstellers ausgetauscht werden müssen.

2.2 SICHERHEITSHINWEISE FÜR ARBEITEN AM HANG

! Hänge sind die Hauptursache für Unfälle, Kontrollverlust über die Maschine oder nachfolgendes Umkippen, was jeweils zu schweren Verletzungen oder zum Tod führen kann.

Das Mähen an Hängen erfordert immer ein erhöhtes Maß an Aufmerksamkeit. Wenn Sie sich nicht sicher sind oder es Ihre Fähigkeiten übersteigt, mähen Sie nicht am Hang.

! Dieser Mäher kann an Hängen mit einer maximalen Neigung von bis zu 22° (40%) eingesetzt werden.

! Erhöhte Vorsicht ist bei Richtungsänderungen geboten. Nicht an einem Hang drehen, wenn es nicht absolut notwendig ist.

! Achten Sie auf Löcher, Wurzeln und unebenes Terrain. Unebenes Gelände kann dazu führen, dass die Maschine umkippt. Hohes Gras kann verborgene Hindernisse enthalten. Entfernen Sie daher im Voraus alle Fremdkörper von der zu mähenden Fläche.

! Wählen Sie die Geschwindigkeit so, dass Sie an einer Steigung nicht anhalten müssen.

! Führen Sie alle Bewegungen am Hang langsam und gleichmäßig aus. Ändern Sie nicht plötzlich die Geschwindigkeit oder Richtung.

! Vermeiden Sie das Anfahren oder Anhalten an einem Hang. Wenn die Räder die Bodenhaftung verlieren, schalten Sie den Messerantrieb aus und fahren Sie langsam herunter.

! Starten Sie an einem Hang sehr vorsichtig und langsam, damit die Maschine nicht springt. Verringern Sie insbesondere die Fahrgeschwindigkeit auf ein Minimum, wenn Sie einen Hügel hinunterfahren, um die Motorbremse zu nutzen.

2.3 SICHERHEIT VON KINDERN

! Wenn der Bediener des Aufsitzmähers nicht auf die Anwesenheit von Kindern vorbereitet ist, können tragische Unfälle passieren.

Die Bewegung des Mähers erregt die Aufmerksamkeit von Kindern. Gehen Sie niemals davon aus, dass Kinder an dem Ort bleiben, an dem Sie sie das letzte Mal gesehen haben.

! Lassen Sie Kinder nicht unbeaufsichtigt, wenn Sie den Rasen mähen.

! Seien Sie immer aufmerksam und schalten Sie die Maschine sofort aus, wenn sich Kinder nähern.

! Schauen Sie vor und während des Rückwärtsfahrens nach hinten und auf den Boden.

! Tragen Sie niemals Kinder, sie könnten stürzen und sich schwer verletzen oder gefährlich in die Bedienelemente des Mähers eingreifen. Erlauben Sie Kindern nie, die Maschine zu bedienen.

! Seien Sie besonders vorsichtig in Bereichen mit eingeschränkter Sicht (in der Nähe von Bäumen, Büschen, Mauern usw.).

2.4 FEUERSICHERHEIT



Bei der Verwendung dieses Mähers sind die für den Einsatz dieses Maschinentyps geltenden Grundsätze und Vorschriften zur Arbeitssicherheit und zum Brandschutz zu beachten.



Machen Sie sich auch mit den Sicherheitshinweisen in den Handbüchern anderer Hersteller (Batterie, Motor) vertraut. Die Anleitungen sind Lieferbestandteil dieser Maschine.

! Entfernen Sie regelmäßig brennbare Stoffe (trockenes Gras, Laub usw.) aus dem Auspuff, dem Motor, dem Batteriefach und überall dort, wo sie mit Benzin oder Öl in Berührung kommen und sich entzünden und einen Maschinenbrand verursachen könnten.

! Lassen Sie den Motor des Mähers abkühlen, bevor Sie ihn in einem geschlossenen Raum abstellen.

! Seien Sie besonders vorsichtig bei Arbeiten mit Kraftstoff, Öl und anderen brennbaren Stoffen. Diese sind sehr leicht entzündliche Stoffe und ihre Dämpfe sind explosiv. Bei dieser Arbeit nicht rauchen.

! Schrauben Sie niemals den Tankdeckel ab und tanken Sie niemals bei laufendem oder warmem Motor oder wenn sich die Maschine in geschlossenen Räumen befindet.

! Prüfen Sie vor der Benutzung die Kraftstoffzufuhr, füllen Sie kein Benzin bis zum Tankstutzen nach. Die von Motor oder Sonne erzeugte Wärme und die Ausdehnung des Benzins kann zum Überlaufen des Benzins und nachfolgendem Brand führen.

! LagernSie Kraftstoff nur in dafürvorgesehenenund zugelassenenBehältern(Kanistern). LassenSieden Brennstoff nichtin der Nähevon Funkenquellen,offenenFlammen,ständigenFlammen,Wärmequellen oderanderenZündquellenliegen. Lagern Sie niemals Kraftstoff oder die Maschinein einem Gebäudein der NäheeinerWärmequelle.

! Seien Sie beim Betrieb der Batterie besonders vorsichtig. Das Gas im Inneren der Batterie ist hoch explosiv, daher nicht in der Nähe der Batterie rauchen und keine offene Flamme verwenden, um schwere Verletzungen zu vermeiden.

2.5 GEFAHRENBEREICHE DER MASCHINE - RESTRISIKEN

Das Mähwerk ist so konstruiert, dass es bei ordnungsgemäßem Betrieb und in einwandfreiem Zustand weder den Bediener noch die Umgebung gefährdet. Dennoch können bei Betrieb, Wartung und Einstellung Situationen entstehen, die für den Bediener eine Gefahrenquelle darstellen, wenn er sie nicht kennt und die hier aufgeführten Sicherheitshinweise nicht beachtet. Bei diesen Gefahren handelt es sich um so genannte Restgefahren, d. h. um Gefahren, die auch dann noch bestehen, wenn alle Vorsichts- und Schutzmaßnahmen berücksichtigt und umgesetzt wurden.

Restrisiken entstehen bei Betrieb, Wartung und Reparatur der Maschine. Daher muss sich jede Person, die mit der Maschine in Berührung kommt, dieser Risiken bewusst sein und alle Empfehlungen befolgen, um sie zu minimieren.

MÄHMESSER

! Die rotierenden Mähmesser sind sehr scharf und es besteht die Gefahr von schweren Verletzungen an den Gliedmaßen, wenn sie mit ihnen in Berührung kommen. Halten Sie Ihre Hände oder Beine nicht unter die Abdeckung des Mähwerks. Halten Sie nie ein Körperteil in die Nähe der rotierenden oder beweglichen Messer. Versuchen Sie nicht, Ihre Hände oder andere Gegenstände zu verwenden, um rotierende Mähmesser zu stoppen oder zu verlangsamen!

BEWEGLICHE UND HEISSE TEILE

! Bei laufendem Motor gibt es rotierende Teile, die schwere Verletzungen an Körperteilen verursachen können. Seien Sie daher besonders vorsichtig, wenn Sie Maschinenteile unter der Haube oder unter der angehobenen Maschine warten und einstellen, und nähern Sie sich beweglichen Teilen niemals mit irgendeinem Körperteil. Außerdem darf die Wartung und Instandhaltung dieser Teile nur von einer Person durchgeführt werden, die mit den Prinzipien der Bewegungen dieser Teile vollkommen vertraut ist. Während des Betriebs werden die Maschinenteile unter der Haube heiß und können bei Berührung mit einem ungeschützten Körperteil schwere Verbrennungen verursachen. Lassen Sie die Maschine daher immer abkühlen, bevor Sie die Haube für Wartungs- oder Servicearbeiten öffnen, und tragen Sie zur Sicherheit Schutzhandschuhe.

FAHRERSITZ

! Es besteht Sturz- und Rutschgefahr durch Unachtsamkeit am Bedienerplatz. Seien Sie immer vorsichtig, wenn Sie auf die Maschine auf- oder absteigen. Weitere Risiken für den Bediener sind Ermüdung, Stress oder Fehlverhalten aufgrund von Arbeitsüberlastung, unzureichender Beleuchtung des Mähbereichs oder Lärm während des Betriebs. Tragen Sie daher immer einen Gehörschutz, überanstrengen Sie sich nicht und machen Sie Pausen, wenn Sie die Maschine bedienen.

KRAFTSTOFFTANK

! Der Kraftstoff im Tank ist ein leicht entzündlicher Stoff, dessen Dämpfe explosiv sind. Bei Arbeiten mit Kraftstoff oder in der Nähe des Kraftstofftanks (auch wenn dieser geschlossen ist) niemals rauchen oder mit offener Flamme oder Gegenständen, die hohe Temperaturen erzeugen, hantieren.

3 VORBEREITEN DER INBETRIEBNAHME

Dieses Kapitel richtet sich in erster Linie an das Servicepersonal des Händlers, das die Maschine im Rahmen des Kundendienstes für den Benutzer vorbereitet.

Wenn Sie Ihre Maschine bereits montiert und betriebsbereit erhalten haben, gehen Sie direkt zu Kapitel 4.

Wenn Sie Ihr Gerät selbst ausgepackt haben, müssen Sie es gemäß den Anweisungen in diesem Kapitel für den Betrieb vorbereiten. Wenn Sie unsicher sind oder nicht über ausreichende Ausrüstung, Werkzeuge oder Erfahrung verfügen, zögern Sie nicht, Ihren Maschinenhändler um Unterstützung zu bitten.

Wir empfehlen, dass alle Montagearbeiten von mindestens zwei Personen durchgeführt werden.

3.1 AUSPACKEN UND KONTROLLE DER LIEFERUNG

Der Mäher wird auf einer Holzpalette in einer Holzplattenverpackung geliefert. Die Maschine ist in Plastikfolie eingewickelt. Teile der Maschine, die aus Transportgründen demontiert werden mussten, sind in einer separaten Verpackung verpackt.

Überprüfen Sie sofort nach der Lieferung, ob der verpackte Aufsitzmäher beschädigt ist. Informieren Sie bei Beschädigungen das Transportunternehmen. Wenn die Reklamation nicht rechtzeitig eingereicht wird, können keine Ansprüche geltend gemacht werden.

Überprüfen Sie, ob das Modell der Maschine der Bestellung entspricht. Bei einer Unregelmäßigkeit lassen Sie die Maschine verpackt und melden die Diskrepanz unverzüglich dem Lieferanten.

3.2 TRANSPORT DER GELIEFERTEN WARE

Transportieren Sie die verpackte Ware nur mit einem Gabelstapler oder Hubwagen. Schieben Sie die Schienen des Wagens in die Löcher der Palette und bringen Sie die Maschine an den gewünschten Montage- oder Lagerort. Transportieren Sie immer nur zwei Verpackungen.

Mindesttragfähigkeit des Transportgeräts: **450 kg**

Die Holzlatten sind nicht für das Anheben mit einem Kran bestimmt.

Das Transportgerät darf nur von Personen bedient werden, die im Umgang mit dem Gerät entsprechend befugt und erfahren sind.

Aufgrund des hohen Gewichts der verpackten Maschine empfehlen wir, dass der Transport von mindestens zwei Personen durchgeführt wird.

3.3 LAGERUNG VOR DEM AUSPACKEN

Wenn Sie das Gerät nicht sofort nach der Lieferung auspacken und aufstellen, lagern Sie es unter den folgenden Bedingungen:

- Bewahren Sie das Gerät in der Originalverpackung an einem trockenen Ort auf und schützen Sie es vor Witterungseinflüssen, die die Verpackung beschädigen und zu Wertminderungen führen könnten.
- Drehen Sie den Holzverschlag nicht auf die Seite oder gar mit der Unterseite nach oben. Stellen Sie auf die Verpackung keine Gegenstände, aus denen Flüssigkeiten auslaufen könnten.
- Montieren Sie die Maschine nicht von der Palette, kippen Sie sie nicht auf die Seite und kippen Sie sie nicht schräg an.
- Legen Sie keine anderen Gegenstände oder Materialien auf das verpackte Gerät.
- Wenn Sie mehrere verpackte Maschinen einlagern, dürfen maximal vier Verpackungen gestapelt werden.

Parameter des Lagerorts:

Temperatur ..... von -10 °C bis +35 °C

Luftfeuchtigkeit ..... <80 % bei 21 °C

Saubere Luft ..... Staubfreie Umgebung

Andere ..... Trockene Lagerräume

3.4 AUSPACKEN

- Entfernen Sie zunächst die Verstärkungsbänder von der Verpackung und entnehmen Sie alle einzeln verpackten Einheiten.
- Verwenden Sie ein geeignetes Werkzeug (Brecheisen, Hammer usw.), um die Holzbretter zu demontieren und alle Verstärkungselemente und Verpackungsmaterialien zu entfernen. Achten Sie darauf, dass kein Teil der Maschine beschädigt wird.
- Entfernen Sie die Gurte, mit denen die Maschine auf der Palette befestigt ist.
- Unterziehen Sie die Maschine und die einzelnen Einheiten einer Sichtprüfung auf Transportschäden. Kontaktieren Sie bei jeglicher Art von Schäden sofort den Lieferanten, Fahren Sie nicht mit der Zusammensetzung der Maschine fort.
- Legen Sie alle einzeln verpackten Einheiten beiseite und packen Sie sie aus.

ENTSORGUNG DER VERPACKUNGSMATERIALIEN

Sorgen Sie dafür, dass das Verpackungsmaterial nach dem Auspacken aller Teile ordnungsgemäß entsorgt wird. Entsorgen Sie das Gerät gemäß dem in Ihrem Land geltenden Abfallgesetz.

Wenn Sie sich nicht sicher sind, wie die Entsorgung erfolgen soll, sollten Sie sich an ein Fachunternehmen wenden.

3.5 MASCHINENDOKUMENTATION

Die folgende Dokumentation wird mit dem Gerät geliefert:

- Packliste
- Bedienungsanleitung
- Bedienungsanleitung zum Motor
- Bedienungsanleitung zur Batterie
- Serviceheft

3.6 VORBEREITUNG FÜR DEN BETRIEB

3.6.1 ZUSAMMENBAU VON DEMONTIERTEN UND EINZELN VERPACKTEN EINHEITEN

Sitzfedern

Montieren Sie die Sitzfedern wie folgt:

 3.6.1	■ Klappen Sie den Sitz um. ■ Lösen Sie die Schrauben, die die Sitzfedern unter der Halterung halten. Installieren Sie dann die Federn, so dass sie sich oberhalb der Halterung befinden.



Setzen Sie sich nicht auf den Sitz, solange die Federn nicht wieder funktionsfähig sind! Es besteht die Gefahr eines Zusammenstoßes mit Teilen der Motorhaube und deren Beschädigung von .

Lenkrad

Montieren Sie das Lenkrad wie folgt:

3.6.2	■ Die Lenksäule (1) ist mit zwei Bohrungen versehen, um das Lenkrad in zwei Höhenpositionen einstellen zu können. Das Lenkrad wird mit einem Bolzen (2) in seiner Position gesichert. ■ Der Bolzen ist werksseitig in der Lenkradbohrung (3) vorbereitet. Wählen Sie eine Öffnung in der Lenkradstange und stecken Sie den Bolzen durch das Lenkrad. Ein geeigneter Metallstab (Durchmesser 6 mm) kann verwendet werden, um das Einsetzen des Stiftes zu erleichtern. ■ Ziehen Sie die Lenkradkappe (4) fest.

3.6.3 EINSTELLEN DES KLAPPRAHMENS

Der Klapprahmen kann mit den Schnellspannhebeln in jede beliebige Position gebracht werden. Stellen Sie den Klapprahmen wie folgt ein:

3.6.3	■ Lösen Sie die Schnellspannhebel auf beiden Seiten des Rahmens (180°). ■ Stellen Sie den Rahmen auf die gewünschte Position ein und sichern Sie den Rahmen in dieser Position durch Festklemmen der Hebel.

DER KLAPPBARE RAHMEN DIENT NICHT ZUM SCHUTZ DES BEDIENERS VOR DEM UMKIPPEN DER MASCHINE!

Der Klapprahmen sollte bei der Arbeit zum Schutz vor Ästen und Sträuchern aufrecht gehalten werden.

3.6.4 BATTERIEANSCHLUSS

Schließen Sie die Batterie an:

3.6.4	■ Lösen Sie die Vierteldrehverriegelung (1) an der Fronthaube und öffnen Sie die Batterieabdeckung (2). ■ Lösen Sie die Schrauben an den Polanschlüssen der Batterie. Dann: - Schließen Sie **das rote** Kabel an den Pluspol (+) der Batterie an und sichern Sie es mit der Schraube. - Schließen Sie **das braune** Kabel an den Minuspol (-) der Batterie an und sichern Sie es mit der Schraube.

Anschließen der Kabel in entgegen der obigen Beschreibung führt zur Beschädigung der Maschine.

Beim Abklemmen der Batterie, immer den Minuspol (-) der Batterie zuerst abklemmen.

Überprüfen Sie nach dem Einstecken den vollständigen Zustand der Batterie gemäß den Anweisungen des Herstellers in der Maschinendokumentation. Beachten Sie alle Hinweise im Handbuch, insbesondere beim Laden des Akkus.

3.6.5 PRÜFEN UND NACHFÜLLEN VON MOTORÖL

Vor dem Prüfen und Nachfüllen von Öl muss die Maschine auf einer ebenen Fläche stehen.

- Öffnen Sie die hintere Motorhaube (Verfahren ➡ 4.2 (16) ÖFFNEN DER HECKKLAPPE) und finden Sie den Ölmessstab (je nach Motortyp ➡ des Motorherstellers).
- Schrauben Sie den Ölmessstab heraus, wischen Sie ihn mit einem trockenen Tuch sauber, setzen Sie ihn wieder ein und schrauben Sie ihn ein. Schrauben Sie ihn dann wieder heraus und kontrollieren den Ölstand. Der Ölstand muss zwischen den beiden Markierungen am Messstab liegen. Wenn er es nicht ist, füllen Sie Motoröl nach, bis die obere Marke erreicht ist.

- Die Ölsorte ist unter ➡1.4 TECHNISCHE PARAMETER in diesem Handbuch oder in den Anweisungen des Motorherstellers angegeben.

3.6.6 ÜBERPRÜFUNG DES HYDRAULIKKREISLAUFS

Kontrolle des Ölstands im Hydraulikkreislauf

Vor dem Prüfen und Nachfüllen von Öl muss die Maschine auf einer ebenen Fläche stehen.

Der Hydraulikkreis der Maschine ist werkseitig mit dem vorgeschriebenen Öl gefüllt und entlüftet. Allerdings kann der Ölstand im Behälter während des Transports sinken, und es ist ratsam, den Ölstand vor der Inbetriebnahme der Maschine zu überprüfen. Der Tank befindet sich im hinteren Teil der Maschine unter der Heckklappe.



3.6.6

- Öffnen Sie die Heckklappe (Verfahren ➡ 4.2 (16) SYSTEM ZUM ÖFFNEN DER HECKKLAPPE
- Prüfen Sie, ob der Ölstand zwischen den Rillen (3) am Behälterkörper (1) liegt.
- Falls erforderlich, schrauben Sie den Deckel (2) ab und füllen Sie die entsprechende Menge des vorgeschriebenen Öls ein (➡ 1.4 TECHNISCHE PARAMETER).
- Wischen Sie den Bereich des Tankdeckels und den Deckel nach dem Prüfen oder Nachfüllen immer trocken.

Entlüftung des Hydraulikkreislaufs

Die vollständige Entlüftung des Hydrauliksystems wird erreicht, wenn die Maschine in den ersten Betriebsstunden läuft. Wir empfehlen, die Maschine bei mäßiger Belastung 1-2 Stunden lang laufen zu lassen. Sollte sich beim ersten "Einfahren" die Eigenschaft des Hydrofongeräuschs ändern, kann Luft in die Vorderachse eingedrungen sein. Wenden Sie sich in diesem Fall an das nächstgelegene Service-Center.

Das Entlüften der Vorderachse erfolgt bei laufender Maschine und rotierenden Rädern und erfordert eine spezielle Ausrüstung, die dem normalen Benutzer nicht zur Verfügung steht. Aufgrund der Schwierigkeit und Gefahr muss die Entlüftung von einem Servicetechniker durchgeführt werden.

Kontrolle der Dichtigkeit des Hydraulikkreislaufs

Führen Sie eine Sichtprüfung der Hydraulikleitungen auf Öllecks durch, insbesondere dort, wo die Ventile mit den Achsen verbunden sind. Informieren Sie Ihren Händler oder den Service, wenn Sie Undichtigkeiten feststellen.

3.6.7 ÜBERPRÜFUNG DES REIFENDRUCKS

Die Reifen sind schlauchlos und mit einem Autoventil ausgestattet. Sie können mit einem Kompressor oder einer gängigen Handpumpe aufgeblasen werden.

Reifendruck ➡ 1.4 TECHNISCHE PARAMETER.

Eine Veränderung des Reifendrucks kann die Manövrierfähigkeit und die Lenkbarkeit der Maschine beeinträchtigen. Auch die Schnitthöhe ändert sich, daher sollte der Reifendruck regelmäßig überprüft werden.

Überschreiten Sie nicht den auf den Reifen angegebenen Höchstdruck.

3.6.8 EINFÜLLEN DES KRAFTSTOFFS IN DEN TANK

Aus Sicherheitsgründen wird der Mäher ohne Kraftstoff transportiert und muss vor der ersten Inbetriebnahme aufgetankt werden.

Der Kraftstofftank befindet sich unter der vorderen Motorhaube. Der Tankdeckel lässt sich aus der Motorhaube herausschieben, so dass die vordere Motorhaube zum Prüfen und Nachfüllen von Kraftstoff nicht geöffnet werden muss.

Verwenden Sie nur den in der Bedienungsanleitung des Motors vorgeschriebenen Kraftstoff. Defekte, die durch die Verwendung von falschem Kraftstoff verursacht wurden, sind nicht durch die Garantie abgedeckt.

Tanken Sie nur bei stehendem und kaltem Motor. Füllen Sie den Kraftstofftank an einem gut belüfteten Ort.

Beim Umgang mit Kraftstoff nicht essen, rauchen oder offene Flammen verwenden.

Zum Befüllen einen zum Nachfüllen von Kraftstoff ausgelegten Trichter verwenden.

Beachten Sie die maximal zulässige Tankfüllung, d.h. der Kraftstoffstand befindet sich auf der unteren Ebene des

Einfüllstutzens. Füllen Sie den Kraftstofftank nie über diesen Pegel auf.

Stellen Sie sicher, dass beim Tanken kein Kraftstoff verschüttet wird. Verschütteter Kraftstoff kann sehr leicht Feuer fangen.

Wenn Kraftstoff verschüttet wird, die Stelle gründlich trocken wischen.

Kraftstoffe außerhalb der Reichweite von Kindern aufbewahren.

Starten Sie die Maschine niemals ohne aufgeschraubten Tankdeckel.

Verwenden Sie Benzin mit 100 Oktan, um eine längere Lebensdauer des Kraftstoffsystems bei längeren Stillstandszeiten der Maschine zu gewährleisten.

Vorgehen beim Tanken:

- Öffnen Sie den Tankdeckel. Öffnen Sie ihn langsam, da aufgrund von Benzindämpfen im Tank Überdruck herrschen kann.
- Stecken Sie den Trichter in die Einfüllöffnung und beginnen Sie mit dem Betanken aus dem Kanister. Der Kraftstoffstand darf unter keinen Umständen über dem unteren Pegel des Einfüllstutzens liegen.
- Wischen Sie nach der Befüllung die Umgebung sowie den Deckel immer trocken.

3.6.9 EINBAU DES ÖLKÜHLERS (SONDERAUSSTATTUNG)

Der Ölkühler muss fachgerecht eingebaut werden, daher empfehlen wir Ihnen, eine autorisierte Werkstatt oder Ihren nächsten Händler aufzusuchen.

- Entfernen Sie das Ablenkblech am hinteren Getriebe.
- Öffnen Sie die Motorhaube.
- Montieren Sie den Kühler mit den mitgelieferten Schrauben und Muttern an der linken äußeren Motorabdeckung.
- Entfernen Sie den Bypass-Schlauch auf der linken Seite des Getriebes. Verschließen Sie die Öffnungen gegen Öl und Schmutz.
- Schieben Sie die Kühlerschläuche durch den Motorraum.
- Schließen Sie den Schlauch anstelle des Bypass-Schlauches an. Der vordere Schlauch geht gerade nach oben, der hintere Schlauch geht unter das Hydraulikrohr. Stellen Sie sicher, dass die Schläuche ordnungsgemäß von den beweglichen Teilen entfernt sind.
- Montieren Sie die Schläuche mit Reduzierstücken, Dichtungsscheiben und Durchflussschrauben am Kühler.
- Trennen Sie den elektrischen Kabelbaum vom Motor und setzen Sie den Kabelbaum des Kühlers ein. Schließen Sie das schwarze Kühlerkabel an den Motor an.
- Befestigen Sie die Elektroinstallation des Kühlers an den Schläuchen.
- Starten Sie die Maschine und füllen Sie den Hydrauliköltank auf.
- Bringen Sie alle Abdeckungen wieder an ihren ursprünglichen Platz.

4 BEDIEN- UND SIGNALISIERUNGSELEMENTE DER MASCHINE

4.1 BEDIEN- UND SIGNALISIERUNGSELEMENTE - ÜBERSICHT

Bevor Sie die Maschine in Betrieb nehmen, müssen Sie sich mit allen Elementen vertraut machen und deren Funktion oder Bedeutung verstehen.



4.1

(1) Informationsdisplay
(2) Aktivierungsschalter Mähwerk
(3) Bremspedal
(4) Feststellbremse
(5) Pedal der Differentialsperre
(6) Choke
(7) Einstellhebel der Höhe des Mähwerks
(8) Kugel am Lenkrad
(9) Schnellspannhebel des Kipprahmens
(10) Zündschloss für Schüssel
(11) Pedal Vorwärtsfahrt
(12) Hebel zur Steuerung der Motordrehzahl
(13) Geschwindigkeitsregler
(14) Hebel für Vorwärts-/Rückwärtsfahrt
(15) Schalter für den Rückwärtslauf des Mähwerks
(16) Verriegelung der Heckklappe
(17) Bypass-Hebel

4.2 BEDIEN- UND SIGNALISIERUNGSELEMENTE - BESCHREIBUNG UND FUNKTION

(1) INFORMATIONSDISPLAY

Das Informationsdisplay enthält Anzeigeleuchten, die den Status der wichtigsten Maschinenfunktionen signalisieren und grundlegende Informationen anzeigen:



	**WARNDREIECK** Leuchtet gleichzeitig mit dem Symbol für eine nicht erfüllte Bedingung auf, wenn die Startbedingungen nicht erfüllt sind.
	**FESTSTELLBREMSE UND BETRIEBSBREMSE** Leuchtet: Wenn Sie das Bremspedal betätigen oder die Feststellbremse feststellen Das Warndreieck blinkt und leuchtet gleichzeitig: Startbedingung nicht erfüllt (Bremspedal betätigen) Das Warndreieck blinkt und leuchtet gleichzeitig während der Fahrt: ACHTUNG: Betätigen Sie die Bremsen nicht während längerer Fahrten, es besteht die Gefahr einer Überhitzung des Antriebsstrangs.
	**LEERLAUFKONTROLLLEUCHTE** Blinkt und gleichzeitig leuchtet das Warndreieck: Startbedingung nicht erfüllt (Fahrpedal loslassen)
	**ANWESENHEIT DES BEDIENERS** Leuchtet: Kein Bediener anwesend Blinkt und gleichzeitig leuchtet das Warndreieck: Startbedingung nicht erfüllt (auf dem Sitz sitzen)
	**MÄHWERK** Leuchtet: Das Mähwerk ist in Betrieb Blinkt und gleichzeitig leuchtet das Warndreieck: Startbedingung nicht erfüllt (Mähwerk ausschalten) Blinkt, wenn das Mähwerk ausgeschaltet ist: Mähwerk läuft nach
	**LADEN DER BATTERIE*** Der Zahlenwert zeigt die aktuelle Spannung der Batterie an. Leeres Piktogramm: Die Batterie ist in Ordnung (12,6-14 V) und richtig geladen Blaue Farbe: Die Batteriespannung liegt über 14 V, wenn sie bei laufender Maschine lange leuchtet, überprüfen Sie das Ladesystem des Motors Rote Farbe: Niedrige Batteriespannung (bis zu 12,6 V), überprüfen Sie das Motorladesystem
	**MOTORSTUNDENZÄHLER**** Zeigt die Anzahl der Betriebsstunden des Motors an.
	**MOTORDREHZAHL** [U/min]*** Nach dem Starten der Maschine wird die Motordrehzahl für etwa 10 Sekunden angezeigt
	**SERVICE-/NOTFALLMODUS** Maschine erfordert einen Serviceeingriff

	**KONTROLLLEUCHTE DER BELEUCHTUNG** Leuchtet auf, wenn Sie die Maschinenbeleuchtung einschalten.
	**MOTORÖLDRUCK** Leuchtet rot auf, wenn der Motoröldruck abfällt. Prüfen Sie den Motorölstand und füllen Sie ggf. Öl nach.

* = Wenn nach dem Anlassen des Motors und dem Betrieb der Maschine bei maximaler Umdrehungszahl ohne laufendes Mähwerk und eingeschalteter Beleuchtung die rote Kontrollleuchte nicht nach ca. 1 Minute Betriebszeit erlischt oder die blaue Kontrollleuchte aufleuchtet, liegt eine Störung im Ladekreislauf vor und es muss ein Fachservice aufgesucht werden.

** = Bei Manipulationen am Kilometerzähler (Sensorkabel an der Zündkerze) erlischt die Garantie

ACHTUNG:
Wenn aus irgendeinem Grund das Sensorkabel der Motordrehzahl nicht angeschlossen ist (an der Zündkerze des Motors), schaltet sich der Motor nach 30 Sekunden ab und die gesamte Anzeige blinkt unterbrochen. In diesem Fall kann die Fahrt im Notmodus fortgesetzt werden.

(2) AKTIVIERUNGSSCHALTER MÄHWERK

Dient zum Ein- und Ausschalten des Mähwerks.



Durch Drücken des Teils des Schalters mit dem Symbol senkt sich das Mähwerk ab.

Drücken Sie auf den Teil des Schalters ohne das Symbol, das Mähwerk schaltet ab.

ACHTUNG: Wenn das Mähwerk eingeschaltet ist, kann der Motor nicht gestartet werden.

ACHTUNG: Die Schneidmesser bleiben nach dem Ausschalten nicht sofort stehen, sondern laufen noch eine Weile durch Trägheit weiter.

(3) BREMSPEDAL

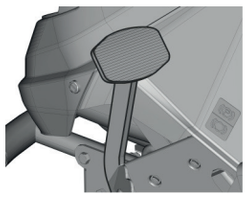

Das Bremspedal befindet sich auf der linken Seite des Bodens.

Das Pedal dient zum schnellen Bremsen, zum Aktivieren/Deaktivieren der Feststellbremse oder zum Deaktivieren des Tempomats.

Das Pedal wird beim Starten der Maschine auch verwendet – es ist nur möglich zu starten, wenn das Bremspedal getreten wird.

(4) PARKBREMSE

Die Feststellbremse dient dazu, die Maschine beim Abstellen gegen Bewegungen zu sichern.

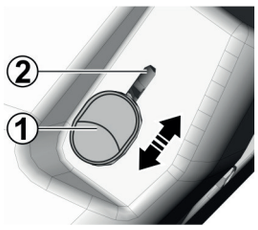

Bremsen:

Treten Sie das Bremspedal, bringen Sie die Feststellbremse in die Position (2) und lassen Sie das Pedal los.

Lösen der Bremse:

Treten Sie auf das Bremspedal. Die Bremse löst sich automatisch und geht in die Position (1) zurück.

(5) PEDAL DIFFERENTIALSPERRE

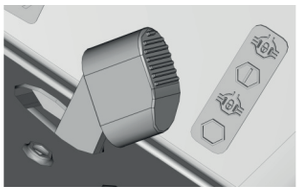

Wenn das Pedal nach unten gedrückt wird, rastet die Sperre ein.

Wenn Sie das Pedal loslassen, wird die Sperre automatisch deaktiviert.

! Verwenden Sie die Sperre nur während der Fahrt direkt nach vorne und nur wenn notwendig (Verlust von Traktion). Verwenden Sie niemals die Differentialsperre beim Wechsel der Fahrtrichtung. Andernfalls besteht die Gefahr von schweren Schäden am Getriebe!

Wenn das Pedal gedrückt wird, wird die Sperre erst aktiviert, nachdem sich die Halbachsen gedreht haben (wodurch die Kraft auf das Pedal verringert wird).

(6) CHOKE

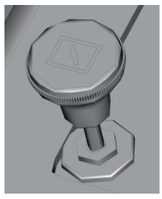

Der Choke hilft beim Anlassen eines kalten Motors.

Er wird durch Hochziehen aktiviert und durch Herunterdrücken deaktiviert.

i Bei Kawasaki-Motoren muss der Choke bei jedem Anlassen des Motors gezogen werden.

(7) EINSTELLHEBEL DER HÖHE DES MÄHWERKS

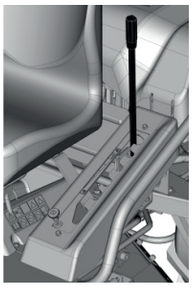

Der Hebel dient dazu, die Höhe des Mähwerks über dem Boden einzustellen.

Der Hebel hat 5 Arbeitsstellungen (50-100 mm).

Außerdem verfügt er über 1 Transportposition, die sich 120 mm über dem Boden befindet.

ACHTUNG: Wenn der Hebel in Transportstellung steht, ist es nicht möglich, das Mähwerk zu aktivieren, da ein Sicherheitsschalter in dieser Stellung eingebaut ist.

(8) KUGEL AM LENKRAD



Diese dient der Verbesserung des Lenkradhandlings und ermöglicht so eine sicherere Steuerung der Maschine, nicht nur in unwegsamem Gelände.

(9) SCHNELLSPANNHEBEL DES KIPPRAHMENS

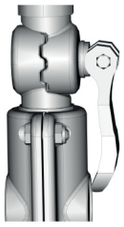

Mit den Schnellspannhebeln lässt sich der Klapprahmen einfach und schnell in die gewünschte Position bringen (➡ 3.6.3 EINSTELLEN DES KLAPPRAHMENS).

(10) ZÜNDSCHLOSS FÜR SCHLÜSSEL

	Symbol	Funktion	Abkürzung *
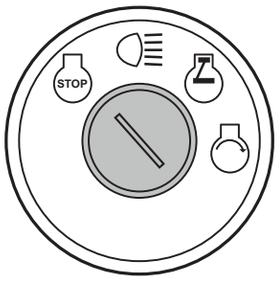		Die Zündung ist ausgeschaltet, der Motor läuft nicht. Wenn der Motor läuft, wird der Motor durch Drehen des Zündschlüssels in diese Stellung ausgeschaltet.	STOP
		Scheinwerfer an der Motorhaube einschalten. Wenn Sie in diese Position schalten, wird die Beleuchtung eingeschaltet.	BELEUCHTUNG
		Die Zündung ist eingeschaltet. Die Beleuchtung ist ausgeschaltet.	ON
		Starten Sie den Motor. Lassen Sie den Schlüssel los, sobald der Motor anspringt. Der Schlüssel kehrt automatisch in die Stellung ON zurück.	START

* Diese Abkürzungen werden verwendet, um die Symbole in diesem Handbuch zu ersetzen.

(11) VORWÄRTSFAHRPEDAL



Das Pedal befindet sich an der rechten Seite des Bodens. Drücken Sie das Pedal, um die Maschine vorwärts zu bewegen

Je stärker das Pedal gedrückt wird, desto schneller wird die Maschine – und umgekehrt. Wenn das Pedal losgelassen wird, kehrt es automatisch in die neutrale Position zurück, und die Maschine stoppt.

! ACHTUNG: Es ist verboten, bei angezogener Bremse das Fahrpedal zu betätigen.

(12) HEBEL ZUR STEUERUNG DER MOTORDREHZAHL

Mit diesem Hebel können Sie die Motordrehzahl steuern. Der Hebel hat die folgende Positionen:

	Symbol	Funktion	Abkürzung *
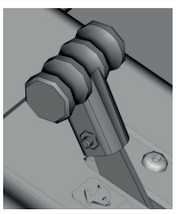		Maximale Drehzahl	MAX
		Minimale Drehzahl (Leerlauf)	MIN

* Diese Abkürzungen werden verwendet, um die Symbole in diesem Handbuch zu ersetzen.

ACHTUNG: Die Motordrehzahl muss während der Arbeit immer auf MAX stehen.

(13) TEMPOMAT

Der Tempomat behält die eingestellte Geschwindigkeit auf langen und geraden Fahrten nach Loslassen des Fahrpedals bei.

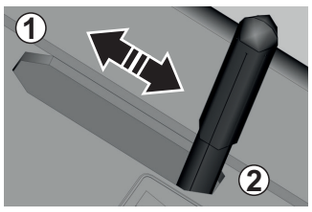

Aktivieren des Tempomats:

- die Fahrgeschwindigkeit durch Drücken des Vorwärtsfahrpedals oder des Vorwärtsfahrhebels einstellen
- bewegen Sie den Hebel des Geschwindigkeitsreglers nach vorne von Position (1) auf Position (2)
- lassen Sie den Fuß vom Fahrpedal oder die Hand vom Fahrhebel los

Es gibt vier Möglichkeiten, den Tempomat auszuschalten:

- bewegen Sie den Hebel des Geschwindigkeitsreglers nach hinten in die Position (1)
- durch Niederdrücken des Fahrpedals
- durch Bewegen des Fahrhebels nach vorne
- durch Betätigung des Bremspedals

Schalten Sie den Tempomat bei hoher Geschwindigkeit nicht aus!

(14) HEBEL FÜR VORWÄRTS-/RÜCKWÄRTSFAHRT

Er steuert den Radantrieb und regelt die Geschwindigkeit der Maschine in Vorwärts- und Rückwärtsrichtung.

	Symbol	Funktion	Abkürzung *
	**F**	Ein größerer Hebelweg nach vorne entspricht einer höheren Geschwindigkeit und umgekehrt.	F
	N	Neutral - Maschine steht	N
	R	Ein größerer Hebelweg nach hinten entspricht einer höheren Geschwindigkeit und umgekehrt.	R

* Diese Abkürzungen werden verwendet, um die Symbole in diesem Handbuch zu ersetzen.

(15) ENTRIEGELUNG DES MÄHWERKS BEIM RÜCKWÄRTSFAHREN

Die Funktion wird verwendet, um das Mähwerk beim Rückwärtsfahren laufen zu lassen.

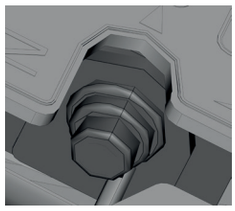

Sobald Sie die Maschine rückwärts fahren, kuppelt das Mähwerk automatisch aus und die Messer hören auf, das Gras zu schneiden. Drücken Sie diesen Schalter mit dem Fahrhebel, um das Mähwerk wieder zu starten und auch beim Rückwärtsfahren weiterzumähen.

Der Schalter muss gedrückt werden:

- bei laufendem Mähwerk unmittelbar vor dem Bewegen des Rückfahrhebels auf R (ca. 5 s)
- unmittelbar nach der automatischen Abschaltung des Mähwerks, bevor sich die Messer nicht mehr drehen (ca. 5 s)

Wenn Sie die Fahrtrichtung von Rückwärtsfahrt R auf N oder F ändern, wird die automatische Schneidwerksentriegelung wieder aktiviert.

ACHTUNG: Häufiges Auskuppeln des Mähwerks führt zu einem schnellen Verschleiß der elektromagnetischen Kupplung und zu einer Verkürzung ihrer Lebensdauer.

(16) SYSTEM ZUM ÖFFNEN DER HECKKLAPPE

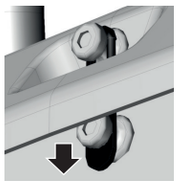

Das Öffnen der hinteren Haube ist sehr einfach - ziehen Sie einfach die untere Zunge des Gummiclips, schieben Sie ihn über den Stift am Rahmen und öffnen Sie die hintere Haube.

(17) BYPASS-HEBEL

Der Leerlaufhebel dient dazu, die Übertragung für den Heckantrieb zu deaktivieren, und wird dazu verwendet, die Maschine ohne Motoreinsatz zu schieben oder zu ziehen. Der Hebel befindet sich an der Rückwand der Maschine. Es hat diese Stellungen:

	Stellung	Heckantrieb	Nutzung
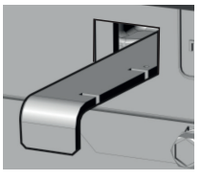 	0 (eingeschoben)	DEAKTIVIERT	Wenn Sie die Maschine schieben, läuft der Motor im Leerlauf
	1 (ausgeschoben)	AKTIVIERT	Wenn Sie fahren, läuft der Motor

ACHTUNG:

Schieben Sie den Mäher nur auf waagerechten Flächen - beim Schieben der Maschine auf geneigten Flächen besteht die Gefahr einer unkontrollierten Abwärtsbewegung!

Schieben Sie den Mäher nicht mit hoher Geschwindigkeit, der 4x4-Antrieb überträgt ständig Energie auf das Fahrwerk!

4.3 ELEMENTE FÜR DEN PERSÖNLICHEN GEBRAUCH DES BEDIENERS

4.3.1 ABLAGEBEREICHE

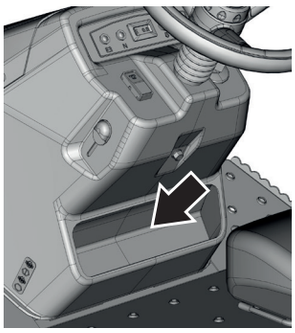

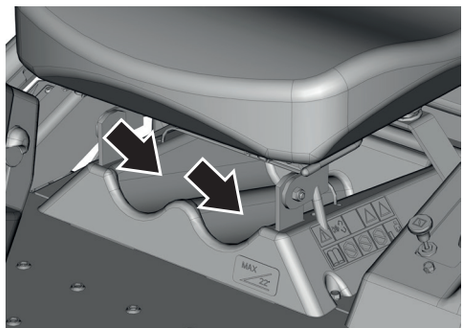

Der Arbeitsbereich des Fahrers ist mit Funktionen ausgestattet, die zu einer komfortablen Bedienung beitragen:

- Ablagefach für persönliche Gegenstände (Dokumente, Schlüssel, Handy usw.) unter dem Lenkrad
- PET-Flaschenhalter unter dem Sitz

4.3.2 EINSTELLUNG DES SITZES

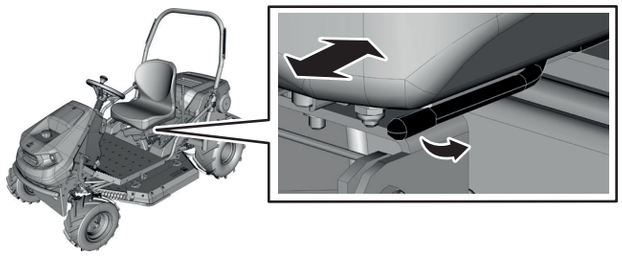

Für den Komfort des Fahrers bei der Bedienung der Maschine kann die Sitzposition durch Verschieben nach vorne oder hinten verstellt werden. Die Einstellung erfolgt über einen Hebel an der unteren linken Seite des Sitzes.

- setzen Sie sich auf den Sitz
- ziehen Sie den Hebel nach links und halten Sie ihn in dieser Position
- schieben Sie den Sitz nach vorne oder hinten und lassen Sie den Hebel los

4.3.3 EINSTELLUNG DES LENKRADS

Das Lenkrad kann in der Höhe verstellt werden, damit der Fahrer die Maschine bequem bedienen kann. Der Vorgang ist im ➡ 3.6.1 ZUSAMMENBAU VON DEMONTIERTEN UND EINZELN VERPACKTEN EINHEITEN beschrieben.

5 BEDIENUNG DER MASCHINE

5.1 KONTROLLEN VOR DER FAHRT

Überprüfen Sie vor der ersten und jeder weiteren Fahrt Folgendes:

MOTORÖL

Prüfen Sie den Motorölstand und füllen Sie gegebenenfalls Öl nach (➡ 3.6.4 PRÜFEN UND NACHFÜLLEN DES MOTORÖLS)

HYDRAULIKKREISLAUF

Überprüfen Sie den Zustand und die Dichtheit der Hydraulikleitungen, den Ölstand im Kreislauf (➡ 3.6.5 ÜBERPRÜFUNG DES HYDRAULISCHEN KREISLAUFES)

REIFEN

Überprüfen Sie den Zustand und den Reifendruck (➡ 3.6.6 PRÜFEN DES REIFENLUFTDRUCKS)

KRAFTSTOFF

Prüfen Sie den Kraftstoffstand (➡ 3.6.7 KRAFTSTOFF EINFÜLLEN)

BYPASS

Prüfen Sie, ob sich der Bypass-Hebel in Stellung 1 befindet (➡ 4.2 (17))

ELEKTRISCHE KABEL

Führen Sie eine Sichtprüfung des Zustands der elektrischen Kabel durch, insbesondere der elektrischen Kabel in den Akkumulator. Lassen Sie beschädigte Kabel durch einen Fachmann ersetzen.

SCHRAUBVERBINDUNGEN

Prüfen Sie manuell den festen Sitz aller Muttern, Bolzen und Schrauben, insbesondere der Befestigungsschrauben der Mähmesser, um sicherzustellen, dass die Maschine stets in einem sicheren Betriebszustand ist. Ersetzen Sie verschlissene oder beschädigte Teile aus Sicherheitsgründen immer sofort.

SCHALTER UNTER DEM SITZ

Wenn Sie den Schlüssel in die Stellung ON drehen, während Sie nicht auf dem Sitz sitzen, MUSS das entsprechende Symbol angezeigt werden (➡ 4.2 (1) INFO DISPLAY).

BREMSE

Kontrollieren Sie die richtige Funktion der Bremsen:

- Aktivieren Sie die Parkbremse.
- Stellen Sie den Bypass-Hebel auf Position 0.
- Versuchen Sie, die Maschine manuell vorwärts zu bewegen. Wenn sich die Hinterräder drehen, müssen die Bremsen gewartet werden. Ziehen Sie die Spannschraube am Bremsbowdenzug an oder lassen Sie sie von einer Fachwerkstatt einstellen.

FILTER

➡ Überprüfen Sie den Zustand des Luftfilters (Anweisungen des Motorherstellers)

5.2 STARTEN DES MOTORS

5.2.1 STARTBEDINGUNGEN

Der Motor des Mähwerks kann nur dann gestartet werden, wenn die folgenden Bedingungen erfüllt sind:

- Der Bediener muss auf dem Sitz Platz nehmen.
- Der Mähwerkschalter ist in der Position ausgeschaltet.
- Das Bremspedal muss durchgedrückt oder die Feststellbremse aktiviert werden
- Der Fahrhebel muss auf Position N stehen.

5.2.2 STARTEN

Nach der Erfüllung der Bedingungen startet der Motor wie folgt:

- Stellen Sie den Gashebel auf die MAX-Position.
- Ziehen Sie den Choke.
- Drehen Sie den Schlüssel in die Stellung LICHT und warten Sie **mindestens 1 Sekunde**. In dieser Zeit erfolgt die Diagnose der Maschinenelektronik.
- Drehen Sie zunächst den Schlüssel auf START. Lassen Sie den Zündschlüssel los, sobald der Motor startet. Dieser kehrt automatisch in die Position ON zurück.

Der Startvorgang darf 5 Sekunden nicht überschreiten, da sonst der Schalter beschädigt werden könnte. Wenn Sie nicht starten können, warten Sie 10 Sekunden, bevor Sie erneut versuchen, das Gerät zu starten.

Verwenden Sie zum Starten niemals externe feste Startquellen. Dies könnte die elektrische Verkabelung beschädigen. Der Anschluss einer 12-V-Batterie mit höherer Kapazität ist möglich.

- Schieben Sie den Choke ein.
- Schieben Sie den Gashebel langsam auf die MIN-Position.

Lassen Sie den Motor einige Minuten laufen, bevor Sie das Mähwerk einschalten.

Lassen Sie den Motor niemals in einem geschlossenen oder schlecht belüfteten Raum laufen. Abgase enthalten gesundheitsschädliche Gase.

Halten Sie Hände, Füße und lose Kleidung von beweglichen Teilen und dem Auspuff fern.

5.2.3 VERLASSEN DER MASCHINE BEI LAUFENDEM MOTOR

Wenn Sie die Maschine für eine Weile verlassen wollen oder müssen (z. B. um Hindernisse zu beseitigen usw.) und weiterarbeiten wollen, können Sie absteigen und den Motor laufen lassen. Dies spart Batterieleistung.

Bedingungen für das Absteigen von der Maschine bei laufendem Motor:

- Das Mähwerk ist ausgeschaltet.
- Der Fahrhebel befindet sich in Stellung N und die Feststellbremse ist arretiert.

5.2.4 NOTLAUFSYSTEM

Die Maschine ist mit einem speziellen Notlaufsystem ausgestattet, das den Notstart und die Reichweite der Maschine ermöglicht, falls die Maschine aufgrund eines Fehlers in der Maschinenverkabelung nicht auf normalem Wege gestartet werden kann.

Aktivierung des Notlaufsystems:

- Setzen Sie sich auf den Sitz.
- Betätigen Sie das Bremspedal.
- Stellen Sie den Schlüssel im Zündschloss auf die Position ON.
- Drücken Sie den Fahrhebel in Stellung N am Rückfahrsensor 5 mal zu sich hin.

Anschließend lässt sich die Maschine starten und kann an einem Ort gefahren werden, von wo aus sie zu einem Service-Center transportiert werden kann.



ACHTUNG: Beim Fahren im Notfall ist es nicht möglich, das Mähwerk zu aktivieren.

5.3 AUSSCHALTEN DES MOTORS

- Schieben Sie den Gashebel auf die MIN-Position.
- Wenn das Mähwerk eingeschaltet ist, schalten Sie es aus.
- Stellen Sie den Motor ab, indem Sie den Schlüssel in die STOPP-Stellung drehen, und ziehen Sie den Schlüssel aus dem Schalter.



Stellen Sie den Motor niemals ab, indem Sie einfach vom Sitz absteigen. Wenn Sie den Schlüssel in der Stellung ON des Schalters belassen, kann es zu einer Störung in der Verkabelung der Maschine kommen.

Senken Sie immer vor dem Ausschalten des Motors die Drehzahl, um Selbstentzündung zu vermeiden. Das Nichtbefolgen dieser Anweisung kann zu Schäden an Motor und Auspuff führen.

Ziehen Sie immer den Schlüssel aus dem Schalter, wenn Sie den Motor abstellen. Dies verhindert das unerwünschte Starten der Maschine durch eine nicht autorisierte Person oder Kinder.

Ziehen Sie nie die Batteriekabel ab, während der Motor läuft. Dies könnte den Motorregler beschädigen.



Wenn der Motor überhitzt ist, lassen Sie ihn eine Weile mit minimaler Drehzahl laufen.

5.4 FAHREN MIT DER MASCHINE

5.4.1 FAHREN NACH VORN/HINTEN

Regeln für das Fahren mit der Maschine

- Die Feststellbremse muss entriegelt sein, d. h. sie muss sich in der unteren Stellung befinden. Wenn Sie den Fahrbetrieb aktivieren und die Feststellbremse arretiert ist, oder wenn Sie den Fahrbetrieb aktivieren und gleichzeitig das Bremspedal betätigen, erscheinen das Warndreieck und das Bremssymbol im Display. Diese Signalisierung dient dazu, den hydraulischen Fahrantrieb und die Bremsen vor Beschädigungen zu schützen.
- Der Bypass-Hebel muss sich in der Fahrstellung befinden.
- Bei der Fahrt zur Mähstelle muss das Mähwerk ausgeschaltet und in die höchste Stellung (Transportstellung) gebracht werden. In dieser Position kann die Maschine gefahren werden, ohne dass die Gefahr besteht, dass das Mähwerk auf ein höheres Hindernis stößt.

ACHTUNG: Beim Überqueren von Hindernissen mit einer Höhe von mehr als 10 cm (Bordsteinkanten usw.) müssen Sie Rampen verwenden, um Beschädigungen des Mähwerks und anderer Teile der Maschine zu vermeiden.

- Vermeiden Sie harte Stöße der Vorderräder gegen feste Hindernisse, da die Vorderachse beschädigt werden kann, insbesondere bei hohen Maschinengeschwindigkeiten.

ANFAHREN

- Stellen Sie den Gashebel auf die gewünschte Umdrehungszahl.
- Treten Sie das Pedal langsam mit der gewünschten Geschwindigkeit vorwärts.

  ODER
- Bewegen Sie den Fahrhebel langsam in die gewünschte Fahrtrichtung, d. h. F für Vorwärtsfahrt und R für Rückwärtsfahrt.

VERLANGSAMUNG/BESCHLEUNIGUNG

- Um die Fahrgeschwindigkeit zu verringern, bewegen Sie den Fahrhebel entgegen der Fahrtrichtung. Sie können Ihre Fahrt auch verlangsamen, indem Sie das Fahrpedal loslassen.
- Um die Fahrgeschwindigkeit zu erhöhen, bewegen Sie den Fahrhebel in Fahrtrichtung. Sie können auch in der Vorwärtsbewegung beschleunigen, indem Sie das Fahrpedal kontinuierlich durchdrücken.

ACHTUNG: Es besteht Verletzungsgefahr, wenn das Pedal niedergedrückt/der Fahrhebel schnell bewegt wird!

RICHTUNGSWECHSEL VORWÄRTS/RÜCKWÄRTS

- Bevor Sie die Fahrtrichtung ändern, bringen Sie **die Maschine** immer **zuerst zum Stillstand**, indem Sie das Fahrpedal loslassen oder den Fahrhebel in die Position N bringen.

Wenn Sie die Maschine vor einem Wechsel der Fahrtrichtung nicht anhalten, besteht die Gefahr einer Beschädigung des Fahrwerks.

Betätigen Sie niemals gleichzeitig das Fahrpedal/den Hebel und das Bremspedal - es besteht die Gefahr eines Getriebeschadens.

- Um vom Vorwärts- in den Rückwärtsgang zu wechseln, stellen Sie den Fahrhebel auf Position R
- Um vom Rückwärtsgang in den Vorwärtsgang zu wechseln, bewegen Sie den Fahrhebel in die Position F

Rückwärtsfahren mit dem Mähwerk auf ➡ 4.2 (15) oder ➡ 5.5.4 MÄHEN DES RASENS BEIM RÜCKWÄRTSFAHREN.

5.4.2 ANHALTEN DER FAHRT

Um die Vorwärts-/Rückwärtsfahrt der Maschine anzuhalten, bewegen Sie den Fahrhebel langsam in die Position N oder lassen Sie das Fahrpedal los (nur vorwärts) und betätigen Sie dann das Bremspedal.

Wenn der Tempomat aktiviert ist und Sie das Bremspedal betätigen, wird der Schalthebel automatisch auf N gestellt.

Bremsen

- Treten Sie auf das Bremspedal und ziehen Sie die Feststellbremse nach oben. Lassen Sie das Bremspedal los.

FREIGABE DER BREMSE

- Treten Sie auf das Bremspedal. Die Feststellbremse wird automatisch gelöst und nach unten geschoben.

Wenn sie die Maschine anhalten möchten, aber den Motor nicht ausschalten möchten ➡ 5.2.3 VERLASSEN DER MASCHINE BEI GESTARTETEM MOTOR.

5.4.3 TEMPOMAT

Beim Mähen großer Rasenflächen, die eine lange und gerade Fahrt erfordern, kann Ihnen der Tempomat die Arbeit erheblich erleichtern und komfortabler machen. Der Tempomat hält die eingestellte Geschwindigkeit, ohne dass der Hebel/das Pedal betätigt werden muss.

AKTIVIEREN DES TEMPOMATS

- Stellen Sie die Fahrgeschwindigkeit durch Drücken des Fahrpedals ein.
- Bewegen Sie den Hebel des Geschwindigkeitsreglers nach vorne.
- Nehmen Sie Ihren Fuß vom Gaspedal.

DEAKTIVIEREN DES TEMPOMATS

- Bewegen Sie den Hebel des Geschwindigkeitsreglers nach hinten

ODER

- Treten Sie das Fahrpedal

ODER

- Treten Sie das Bremspedal

ODER

- Bewegen Sie den Fahrhebel nach vorne.

Der Tempomat reagiert nicht auf Hindernisse oder Veränderungen der Bodeneigenschaften. Wenn sich ein Hindernis nähert, das mit der eingestellten Geschwindigkeit nicht umfahren werden kann, muss der Tempomat ausgeschaltet werden.

5.4.4 FAHREN AM HANG

Dieser Mäher kann an Hängen mit einer maximalen Neigung von bis zu **22° (40%)** arbeiten. Das Befahren von Hängen bis zu diesem Wert der Neigung erfordert immer besondere Vorsicht und Konzentration. Denken Sie daran, dass es keinen sicheren Hang gibt.

Beachten Sie bei Arbeiten am Hang die folgenden Grundsätze:

- Starten Sie am Hang immer sanft und fahren Sie mit geringerer Geschwindigkeit. Beschleunigen und Bremsen Sie stetig und langsam. Gleiches gilt für die Fahrt.
- Kontunierlich bremsen.
- Fahren Sie nicht quer zum Hang. Fahren Sie nur senkrecht zur Außenlinie, d.h. aufwärts und abwärts.
- In Richtung der Höhenlinie darf nur beim Drehen der Maschine gefahren werden. Verringern Sie beim Wenden immer die Fahrgeschwindigkeit und achten Sie darauf, dass Sie nicht mit dem höher liegenden Rad auf ein erhöhtes Hindernis (Stein, Baumwurzel usw.) auffahren.
- Fahren Sie bergab und über Hindernisse langsamer. Seien Sie beim Wenden besonders vorsichtig.
- Ziehen Sie immer die Feststellbremse an, wenn Sie die Maschine an einer Steigung stoppen.

5.4.5 SCHIEBEN / ZIEHEN DER MASCHINE

- Um die nicht gestartete Maschine zu schieben oder zu ziehen, schieben Sie den Bypass-Hebel (➡ 4.2 (17) BYPASS-HEBEL) nach innen (Position 0).

! ACHTUNG: Schieben Sie den Mäher nur auf waagerechten Flächen - beim Schieben der Maschine auf geneigten Flächen besteht die Gefahr einer unkontrollierten Abwärtsbewegung!

Ziehen oder schieben Sie die Maschine immer mit einer langsamen Geschwindigkeit, um Schäden am Fahrmechanismus zu vermeiden.

- Drücken Sie den Bypass-Hebel nach dem Schieben/Ziehen der Maschine nach außen (Position 1). Die Maschine kann nun wie gewohnt gefahren werden.

5.5 EIN- UND AUSSCHALTEN DES MÄHWERKS

5.5.1 EINSTELLUNG DER SCHNITTHÖHE DES MÄHWERKS ZUM MÄHEN

Der Hebel zur Höhenverstellung hat 5 Arbeitsstellungen. In jeder Position wird das Mähwerk um ca. 12,5 mm höher oder tiefer gestellt. Die Position kann vor und während des Mähens gewählt werden.

- Um das Mähwerk höher über dem Boden einzustellen (Gras bleibt höher stehen), stellen Sie den Hebel in eine höhere Position.
- Um das Mähwerk näher an den Boden zu bringen (das Gras bleibt niedriger), stellen Sie den Hebel in eine niedrigere Position.

5.5.2 EINSCHALTEN DES MÄHWERKS

Bedingungen zum Aktivieren des Mähwerks

- Der Bediener sitzt auf dem Sitz.
- Der Hubhebel des Mähwerks befindet sich nicht in der Transportstellung.

Einschalten

- Schieben Sie den Gashebel auf die mittlere Position.
- Stellen Sie die Höhe des Mähwerks ein.
- Drücken Sie auf den Teil des Mähwerksschalters mit dem Symbol. Das Mähwerk startet. Auf dem Informationspanel leuchtet die Kontrollleuchte des Mähwerks auf.
- Schieben Sie den Gashebel auf die MAX-Position.

Ausschalten

- Schieben Sie den Gashebel auf die MIN-Position.
- Drücken Sie auf den Teil des Schalters ohne Symbol. Das Mähwerk ist deaktiviert.

! Wenn Sie den Sitz verlassen, schaltet sich der Motor automatisch ab, und dadurch wird auch die Drehung der Mähmesser abgestellt.

Schalten Sie aber nie das Mähwerk ab, indem Sie einfach den Sitz verlassen. Wenn Sie den Zündschlüssel nicht von der Stellung ON in die Stellung STOP schalten, steht ein Teil der Verkabelung noch unter Spannung und kann beschädigt werden. ACHTUNG: Die Messer drehen sich auch nach dem Ausschalten des Mähers noch einige Sekunden lang weiter.

5.5.3 FAHRGESCHWINDIGKEIT UND MÄHEN VON GRAS

Um ein optimales Mähergebnis zu erzielen, ist es notwendig, die Fahrgeschwindigkeit an die Bedingungen der gemähten Fläche anzupassen:

- Es gilt generell, dass je feuchter, höher und dichter das Gras ist, die verwendete Fahrgeschwindigkeit umso geringer sein sollte. Wenn die Maschinengeschwindigkeit zu hoch oder die Last zu schwer ist, sinkt die Klingengeschwindigkeit und die Schnittqualität verschlechtert sich. Stellen Sie immer die maximale Motordrehzahl ein.
- Wenn das Gras sehr hoch ist, muss es zweimal oder öfter gemäht werden. Beim ersten Mal mähen Sie mit dem Mähwerk in der höchsten Position; beim zweiten Mal stellen Sie das Mähwerk auf die gewünschte Höhe ein.
- Wählen Sie die Fahrweise entsprechend der Geländeform und Ihrer eigenen Erfahrung.

Empfohlene Fahrgeschwindigkeiten der Maschine je nach Bedingungen

Zustand des Bewuchses	Empfohlene Geschwindigkeit
Hoch, dicht und nass	2 km/h
Durchschnittliche Bedingungen	3 - 5 km/h
Niedriger, trockener Bewuchs	< 5 km/h
Fahren ohne aktiviertes Mähwerk	< 8 km/h

5.5.4 GRAS MÄHEN BEIM RÜCKWÄRTSFAHREN

Sobald Sie die Maschine rückwärts fahren, schaltet sich das Mähwerk automatisch ab und die Messer hören auf, das Gras zu mähen. Dies ist kein Defekt, sondern ein Sicherheitsmerkmal.

Bei einer absichtlichen und kontrollierten Fahrt nach hinten mit gestartetem Mähwerk kann diese Sicherheitsfunktion durch das Drücken des Schalters für die Rückwärtsfahrt mit Mähen (➡ 4.2 (2)) ausgeschaltet werden. Drücken Sie diesen Schalter mit dem Fahrhebel, um das Mähwerk wieder zu starten und auch beim Rückwärtsfahren weiterzumähen.

Der Schalter muss gedrückt werden:

- bei laufendem Mähwerk unmittelbar vor dem Bewegen des Rückfahrhebels auf R (ca. 5 s)
- unmittelbar nach der automatischen Abschaltung des Mähwerks, bevor sich die Messer nicht mehr drehen (ca. 5 s)

Wenn Sie die Fahrtrichtung von Rückwärtsfahrt N oder F ändern, wird die automatische Schneidwerksentriegelung wieder aktiviert.

! Bei der Nutzung der Funktion für die Rückwärtsfahrt mit Mähen widmen Sie eine außerordentliche Aufmerksamkeit dem Bereich hinter der Maschine!

5.6 BEENDIGUNG DER ARBEIT

Fahren Sie die Maschine nach Beendigung der Arbeit auf den von Ihnen gewählten oder vom Betreiber bestimmten Abstellplatz. Dann:

- Aktivieren Sie die Feststellbremse.
- Ziehen Sie den Zündschlüssel aus dem Zündschloss.
- Lassen Sie den Motor abkühlen und reinigen Sie dann die Maschine gemäß den Anweisungen in ➡ 6 WARTUNG UND EINSTELLUNG.

6 WARTUNG UND EINSTELLUNGEN

Die richtig durchgeführte regelmäßige Wartung und Inspektion des Aufsitzmähers kann seine Betriebsdauer erhöhen, ohne dass Probleme auftreten. Verschlissene oder beschädigte Teile müssen rechtzeitig ersetzt werden. Verwenden Sie beim Austausch von Bauteilen grundsätzlich Originalersatzteile; die Verwendung von anderen als Originalteilen kann zu Schäden an der Maschine führen und die Gesundheit des Bedieners oder anderer Personen gefährden, sie bedeutet auch das Erlöschen des Garantieanspruchs während der Garantiezeit. Zur Bestellung von Ersatzteilen wenden Sie sich immer an den Hersteller der Maschine oder eine autorisierte Kundendienststelle.

! Falsch durchgeführte oder völlig vernachlässigte Wartung kann nicht nur zu Problemen beim Betrieb der Aufsitzmäher führen, sondern auch zu Verletzungen des Bedieners.

Alle Sicherheits- und Schutzelemente , die während der Wartung entfernt werden, müssen immer an der Position wieder eingebaut und auf ihre Funktion getestet werden.

VORBEREITUNG DER MASCHINE FÜR DIE WARTUNG

Stellen Sie die Maschine vor jeder Kontrolle oder Wartung auf einer festen und ebenen Fläche ab. Dann:

- aktivieren Sie die Feststellbremse und sichern Sie die Maschine gegen Bewegung (z. B. mit einem geeigneten Keil usw.), um die Sicherheit zu erhöhen.
- stellen Sie den Motor ab
- ziehen Sie den Zündschlüssel aus dem Zündschloss
- wenn die Maschine lief, lassen Sie sie vollständig abkühlen

WICHTIGE WARTUNGSHINWEISE

Persönliche Sicherheit

- Lesen Sie vor Beginn von Wartungs- und Instandhaltungsarbeiten noch einmal gründlich alle Anweisungen, Verbote und Empfehlungen, die unter ➡ 2 ARBEITSGESUNDHEIT UND SICHERHEIT aufgeführt sind.
- Tragen Sie bei der Arbeit geeignete Arbeitskleidung und Arbeitsschuhe. Verwenden Sie geeignete Handschuhe beim Umgang mit den Mähmesser oder für Tätigkeiten, bei denen die Gefahr besteht, sich zu schneiden.
- Führen Sie keine größeren Reparaturen durch, wenn Sie nicht über das notwendige Werkzeug und die entsprechenden Kenntnisse oder Qualifikationen verfügen.

Motor

- Lassen Sie die Maschine abkühlen, bevor Sie mit der Inspektion oder Wartung von Motorraum, Auspuffkrümmer und Schalldämpfer beginnen. Der Motor kann eine Temperatur von bis zu 115 °C oder mehr haben. Es besteht Verbrennungsgefahr!

Elektrische Teile

- Klemmen Sie das Minuskabel (-) der Batterie ab, bevor Sie an oder in der Nähe von elektrischen Teilen arbeiten.

Kraftstoff und Ölen

- Verschütten von Kraftstoff, Ölen oder anderen Schadstoffen vermeiden.
- Entsorgen Sie Altöl, Kraftstoff oder andere gefährliche Stoffe und Materialien in Übereinstimmung mit den in Ihrem Land geltenden Umweltvorschriften.
- Rauchen Sie nicht, hantieren Sie nicht mit offenen Flammen oder Lichtern und führen Sie keine Tätigkeiten aus, die Funken erzeugen, während Sie mit Kraftstoff oder Öl arbeiten.

6.1 ÜBERSICHT DER KONTROLLEN UND WARTUNGEN

Erläuterungen zur Tabelle:

○ = Prüfen/Einstellen/Nachfüllen

● = Austausch

x = Reinigen

@ = Nach Anleitung des Herstellers

1 = Verkürzen Sie das Intervall, wenn der Mäher bei Außentemperaturen von ca. 35 °C oder höher arbeitet

2 = Verkürzen Sie das Intervall, wenn die Maschine in einer staubigen Umgebung arbeitet

	INTERVALL / MOTORSTUNDEN					
GESAMT	**Vor** dem Gebrauch	**Nach** Gebrauch	Alle **50** oder 1 Mal pro Jahr	Alle **100** oder 1 Mal pro Jahr	Alle 300	Nach Bedarf
BATTERIE						x / @
MOTOR						
- Kraftstoff	○					
- Kraftstoffkreislauf			○			
- Ölfilter	○		●			@
- Luftfilter		x				●
- Kraftstofffilter				●		@
- Kühlung, Verrippung		x				
- Zündkerze						@
HYDRAULIKKREISLAUF						
- Dichtigkeit	○					
- Hydrostatik-Getriebeöl	○				●	
MASCHINE						
- vollständig		x				
- Elektroinstallation			○			
- Schraubverbindungen			○			
- Reifen	○					
- Antriebsriemen	○					●
- Schalter				○		
- Hebel				○		
- Pedale				○		
- Bowdenzüge der Stangen				○		
MÄHWERK						
- Abdeckungen		x				
- Mähmesser und Balken	○	x				
- Neigung des Mähwerks				○		
- Antriebsriemen des Mähwerks	○					●
- Riemenscheiben			○			○
- Lager				○		
VORDERACHSE UND LENKUNG			○			

Für den Austausch aller Teile oder bei Reparaturen, die eine Demontage erforderlich machen und die nicht in dieser Bedienungsanleitung beschrieben sind, wenden Sie sich an Ihren Händler oder eine autorisierte Kundendienststelle. Wenden Sie sich auch für folgende Justierungen und Wartungsarbeiten an Ihren Händler:

- Einstellung der Neigung des Mähwerks
- Einstellung der Bremsen

- Einstellung des Motors
- Austausch der Keilriemen
- Entlüftung des Hydraulikkreislaufs (NC 92 4x4)
- Einstellung der vorderen Antriebsachse (NC 92 4x4)
- andere Probleme mit dem Hydraulikkreislauf (NC 92 4x4)
- im Falle weiterer Probleme

6.2 KONTROLLE UND WARTUNG VOR UND NACH DEM GEBRAUCH

6.2.1 VOR BEGINN DER ARBEIT

Vor dem Beginn der Arbeiten führen Sie immer die unter ➡ 5.1 KONTROLLEN VOR DER FAHRT aufgeführten Kontrollen durch.

6.2.2 NACH ABSCHLUSS DER ARBEIT

Lassen Sie die Maschine immer abkühlen, bevor Sie mit einer Kontrolle oder Wartung im Motorraum beginnen. Der Motor kann eine Temperatur von bis zu 115 °C oder mehr haben. Es besteht Verbrennungsgefahr!

REINIGEN

Maschine

- Entfernen Sie allen Schmutz und alle Grasreste von der Maschinenoberfläche. Verwenden Sie zur Reinigung einen Spachtel, einen Handfeger, Seifenwasser und einen weichen Reinigungsschwamm. Achten Sie darauf, dass kein Wasser mit den elektrischen Teilen der Maschine in Berührung kommt, insbesondere nicht mit den Instrumenten auf dem Hauptpanel und mit der Batterie.

Verwenden Sie keine Lösungsmittel, aggressive kratzende Reinigungsmittel usw. zur Reinigung der Maschinenoberflächen. Solche Mittel können die Kunststoffe und Metalle der Maschine beschädigen.

- Öffnen Sie die Heckklappe und entfernen Sie Blätter und Schmutz aus dem Innenraum. Verwenden Sie zur Reinigung einen weichen Handfeger oder ein geeignetes Tuch. Verwenden Sie zur Reinigung des Motors niemals Druckwasser. Reinigen Sie den eigentlichen Motor und seine Teile gemäß den Anweisungen im Handbuch des Motorherstellers.

MÄHWERK

- Heben Sie das Mähwerk in die Transportstellung an.
- Reinigen Sie die äußeren Teile des Mähwerks.
- Heben Sie die Schutzabdeckung aus Stahl auf der linken oder rechten Seite der Mähwerksabdeckung an (entriegeln Sie sie). Reinigen Sie den gesamten Bereich des Mähwerks.
- Beseitigen Sie die abgelagerten Grasreste im Inneren des Mähwerks mit einem Spachtel.

Tragen Sie immer Schutzhandschuhe, wenn Sie die Innenteile des Mähwerks und die Mähmesser reinigen.

Schlagen Sie niemals mit einem Hammer oder einem ähnlichen Werkzeug auf die Mähmesser oder andere Teile des Mähwerks, um Ablagerungen zu lösen.

- Bei starken Verschmutzungen, die nicht von Hand entfernt werden können, kann das Mähwerk mit fließendem Wasser oder einem Wasserstrahl gereinigt werden. Parken Sie die Maschine vor dem Waschen auf einer geeigneten ebenen Fläche.

Achten Sie beim Waschen von Hand mit Wasser oder einem Wasserstrahl aus dem Schlauch darauf, dass kein Wasser in die elektrischen Teile der Maschine gelangt, insbesondere nicht in die Instrumente auf dem Hauptpanel und in die Elektroanlage. Richten Sie den Wasserstrahl nie auf die Kugellager (Lager in den Messerhaltern, Rädern) oder auf Teile, in denen Öl vorhanden ist (Ölfilter, Einfüllstutzen, usw.)

Niemals die Maschinenteile unter der vorderen oder hinteren Motorhaube mit einem Wasserstrahl waschen!

Treten Sie beim Reinigen der Maschine niemals auf einen Teil des Mähwerks.

Prüfen

Nach Abschluss des Mähens kontrollieren Sie immer Folgendes:

- Zustand der Schutzrohre auf dem Mähwerk. Die Rohre dienen zum Schutz von Teilen des Mähwerks und zum Schutz des Bedieners. Wenn sie zu stark verformt sind, müssen sie ersetzt werden.

6.3 REGELMÄSSIGE KONTROLLEN, WARTUNG UND JUSTIERUNG

6.3.1 HEBEN DER MASCHINE

Für einige Wartungs- und Einstellarbeiten ist der Zugang zu den unteren Teilen der Maschine erforderlich. Wenn Sie nicht über eine Montagegrube oder Hebebühne verfügen, müssen Sie die Maschine mit handelsüblichen Hebevorrichtungen wie Wagenhebern, Stützen, Auffahrrampen oder Wiegehebern anheben.

Vergewissern Sie sich, dass die gewählte Hebevorrichtung das Gewicht der Maschine tragen kann (➡ 1.4 TECHNISCHE PARAMETER).

Heben Sie die Maschine niemals an Kunststoffteilen an und lehnen Sie sie nicht gegen Kunststoffteile.

Aufgrund des hohen Gewichts der Maschine erfordert das Arbeiten mit einer angekippten oder angehobenen Maschine besondere Vorsicht. Wenn Sie sich nicht sicher sind, wie Sie die Maschine anheben sollen, wenden Sie sich an Ihren Händler oder einen autorisierten Kundendienst.

Heben Sie die Maschine wie folgt an:

- Stellen Sie den Wagenheber unter den Getrieberahmen an der Hinterachse und heben Sie das Heck der Maschine an.
- Setzen Sie zwei Stützen unter die Achsenden an der Innenseite der Hinterräder.
- Heben Sie die Vorderseite der Maschine an und schieben Sie zwei Stützen unter beide Enden der Vorderradbolzen.

Lehnen Sie die Maschine niemals auf die Seite, wo sich der Vergaser befindet. Öl könnte in den Luftfilter gelangen!

6.3.2 MÄHMESSER

Kontrolle des Zustands der Messer

Die Mähmesser müssen scharf, ausgewuchtet, gerade, unbeschädigt und unverformt sein. Stumpfe, falsch geschliffene, beschädigte oder verformte Schneidmesser führen zu einer erhöhten Belastung des Mähwerks. Ein abgenutztes oder beschädigtes Mähmesser kann brechen, abreißen und schwere Verletzungen verursachen. Aus diesem Grund ist es wichtig, den Zustand der Mähmesser regelmäßig zu überprüfen.

Die Intensität der Abnutzung der Mähmesser hängt vom Einsatzort und der Einsatzdauer ab. Wird die Maschine auf sandigen oder steinigen Böden eingesetzt oder wird sie häufig bei trockenem Wetter verwendet, werden die Mähmesser stärker beansprucht und verschleißen übermäßig. Überprüfen Sie in diesem Fall den Zustand der Messer häufiger.

Häufigste Abnutzung:

- Stumpfe Klingen - verursachen einen schlechten Schnitt des Ernteguts und erhöhen die Belastung des gesamten Systems.
- Abgerundete Spitzen - verursachen unvollkommenes Schneiden.
- Verbogenes Messer - verursacht unterschiedliche Schnitthöhen, kann auch die Grasnarbe aufreißen.

Kontrolle:

- Kontrollieren Sie den Zustand der Messer durch Sichtkontrolle. Im Idealfall können Sie eine Montagegrube oder eine Hebebühne verwenden und die Messer direkt auf dem Mähwerk überprüfen, ohne sie auszubauen.
- Eine andere Möglichkeit ist die Sichtprüfung vom Boden aus wie folgt:
  - Stellen Sie das Mähwerk in die Transportstellung.
  - Klappen Sie die linke oder rechte Seitenabdeckung des Mähwerks nach oben.
  - Überprüfen Sie den Zustand der beiden Messer visuell.



Prüfen Sie die Mähmesser niemals bei laufendem Mähwerk!

Überprüfen Sie immer den Zustand der Messer, nachdem Sie sie nach dem Ausschalten der Maschine angehalten haben.

Abnehmen der Messer



Verwenden Sie beim Umgang mit dem Mähmesser immer schwere Arbeitshandschuhe.

Wenn Sie nicht über die erforderlichen Kenntnisse oder Werkzeuge verfügen, wenden Sie sich immer an Ihren Händler oder einen autorisierten Kundendienst.

 **6.3.2**	■ Heben Sie das Mähwerk in die Transportstellung an. ■ Klappen Sie die Stahlabdeckung (1) auf der linken oder rechten Seite des Mähwerks nach oben. ■ Schrauben Sie die selbstsichernde Mutter M16 (3) ab. Ziehen Sie dann die eingebaute M16-Schraube (5) heraus und entfernen Sie die Klinge (6) und die Unterlegscheibe (4). Verwenden Sie die gleiche Vorgehensweise auch bei dem anderen Messer. ■ Überprüfen Sie den Zustand der Scherbolzen (8). Tauschen Sie sie bei einer Beschädigung aus. ■ Um den Messerbalken (2) zu entfernen, richten Sie die Kanten der Sicherungsplatte (10) aus und lösen Sie die M20-Mutter (7) mit der Sicherungsscheibe (9). Ziehen Sie den Balken mit dem Träger von der Welle.

Schärfen von Messern

- Demontieren Sie die Messer wie im vorherigen Kapitel beschrieben. Reinigen Sie vor dem Schleifen immer beide demontierten Klingen.
- Die Messer haben zwei Schneiden, die beim Abstumpfen einfach gedreht werden.
- Schärfen Sie die Klingen zunächst mit einer Schleifmaschine und dann mit einer Feile. Schärfen Sie das Mähmesser gleichmäßig. Falls erforderlich, können Sie das Messer während des Schärfens mit Wasser kühlen.



Schärfen Sie die Mähmesser niemals direkt im Mähwerk.

- Nach dem Schärfen des Messerpaares müssen diese ausgewuchtet werden. Gehen Sie nach den nachfolgenden Kapiteln vor.

Auswuchten des Messers nach dem Schärfen

Achten Sie besonders auf das Ausgleichen und Auswuchten der Messer. Ungewuchtete Messer können vibrieren und zu Fehlfunktionen des Motors oder des Mähwerks führen.

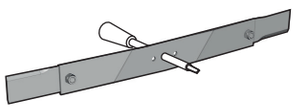

- Stecken Sie den Schraubendreher in die Zentrierbohrung des Messerhalters und positionieren Sie das Messer waagerecht.
- Bleibt das Messer in dieser Position, ist es im Gleichgewicht. Wenn eines der Messerenden überwiegt, schleifen Sie diese Seite nach und überprüfen Sie die Auswuchtung erneut.

ACHTUNG: Wenn beim Auswuchten geschliffen wird, dabei nicht die Länge des Messers verkürzen! Das zulässige statische Ungleichgewicht darf max 2 g nicht überschreiten.

Wenn Sie diese Arbeit nicht selber durchführen möchten, wenden Sie sich an ein autorisiertes Kundenzentrum, wo man Ihnen gerne weiterhilft.

Messerwechsel

Wenn die Messer durch häufige Nutzung abgenutzt oder beschädigt sind und nicht richtig ausgewuchtet oder geschärft werden können, ist es notwendig, sie sofort zu ersetzen.

Tauschen Sie immer beide Messer gleichzeitig aus.

Verwenden Sie immer nur vom Hersteller oder Lieferanten des Aufsitzmähers empfohlene Messer. Der Einsatz von Messern und/oder Befestigungsteilen, die nicht empfohlen werden, kann zu fehlerhaften Mähergebnissen, Schäden an der Maschine und, falls sie sich im Betrieb lösen, auch zur Verletzung von Personen führen.

Wiedereinbau der Messer

- Befestigen Sie die geschliffenen, ausgewuchteten oder neuen Messer mit den montierten M16-Schrauben, Unterlegscheiben und M16-Muttern am Messerträger (➡ Beschreibung in Abb. 6.3.2 oben). Überprüfen Sie vor dem Einbau den Zustand der Unterlegscheiben und ersetzen Sie sie gegebenenfalls durch neue. Ziehen Sie die M16-Muttern mit einem Drehmomentschlüssel an. Anzugmomente ➡ 1.4 TECHNISCHE PARAMETER.
- Befestigen Sie den Halter mit den beiden Messern über der Halteplatte, die Sicherungsplatte, die Unterlegscheibe und die M20-Mutter an der Welle. Ziehen Sie die M20-Muttern mit einem Drehmomentschlüssel an. Anzugmomente ➡ 1.4 TECHNISCHE PARAMETER.
- Biegen Sie nach dem Festziehen die Kanten der Sicherungsplatte um die Schrauben und Muttern.

Verwenden Sie niemals die M16-Muttern, die Sie beim Entfernen der Messer abgeschraubt haben. Verwenden Sie immer neue, unbenutzte Muttern. Nur die neuen Muttern gewährleisten eine sichere Klemmung des Halters mit den Messern.

6.3.3 MÄHWERK

Überprüfen und Ausrichten des Mähwerks

Um ein optimales Mähergebnis zu erzielen, muss das Mähwerk im richtigen Winkel zum Boden eingestellt werden, wobei die Vorderseite des Mähwerks ca. 5-15 mm tiefer liegt als die Rückseite.

Um eine lange Lebensdauer des Mähwerksriemens zu gewährleisten, überprüfen Sie regelmäßig die Richtung der Riemenscheiben C (in der unteren Position), siehe Text unten.

6.3.3	■ Stellen Sie die Maschine auf eine ebene Fläche. ■ Stellen Sie den Motor ab, ziehen Sie den Schlüssel aus dem Zündschloss, aktivieren Sie die Feststellbremse und sichern Sie die Maschine gegen Verschieben (z. B. mit einem geeigneten Keil o. ä.). ■ Prüfen Sie den Reifendruck und pumpen Sie die Reifen ggf. auf den vorgeschriebenen Wert auf (➡ 1.4 TECHNISCHE PARAMETER). ■ Stellen Sie das Mähwerk auf die niedrigste Position. ■ Messen Sie den Höhenunterschied C zwischen der oberen Ebene der Riemenscheibe (2) des Mähmesserantriebs und der Unterkante der Antriebsriemenscheibe (3) der elektromagnetischen Kupplung. Diese Abmessung muss in einer Toleranz von 0 – 10 mm sein. ■ Wenn das Maß abweicht, stellen Sie das Mähwerk ein, indem Sie die Muttern an den vorderen Armen (1) lösen und das Mähwerk je nach Bedarf nach oben oder unten bewegen. ACHTUNG: Der Versatzwert muss auf beiden Seiten des Mähwerks gleich sein!

Kontrolle der Riemenscheibe des Mähwerks

Überprüfen Sie regelmäßig den Anzug der M12x30-Schraube, mit der die Antriebsscheibe des Mähwerks befestigt ist.

6.3.3a	■ Stellen Sie das Mähwerk auf die niedrigste Position. ■ Die Riemenscheibe und die Riemen des Mähwerks sind mit einer Schutzabdeckung aus Kunststoff abgedeckt (1). Diese kann zum Reinigen, Überprüfen und Einstellen abgenommen werden, indem die beiden Schrauben (2) an den Seiten der Abdeckung gelöst werden und die Abdeckung auf der Rückseite herausgehoben wird (3). Die freigegebene Abdeckung kann mit der rechten Seite zwischen den Scharnierarmen aus der Maschine gezogen werden. ■ Überprüfen Sie den Zustand und den Anzug der Schraube (4) mit einem Drehmomentschlüssel. Anzugmomente ➡ 1.4 TECHNISCHE PARAMETER.

Kontrolle des Antriebsriemens des Mähers und seiner Spannung

6.3.3b	Die Mähmesser werden durch einen Riemen (1) angetrieben, der auf der Riemenscheibe der elektromagnetischen Kupplung (2) und der Riemenscheibe des Mähwerks (3) montiert ist. Infolge des Setzens und der Abnutzung wird die Riemenspannung mit der Zeit locker und muss nachgespannt werden. Gehen Sie wie folgt vor: ■ Stellen Sie das Mähwerk auf die niedrigste Position. ■ Spannen Sie den Riemen mit Hilfe der Spannschraube mit Mutter (4), so dass die Feder (5) die richtige Länge über dem Gewinde hat (➡ 1.4 TECHNISCHE PARAMETER).

Austausch des Antriebsriemens des Mähwerks

Wenden Sie sich an die nächste autorisierte Kundendienststelle oder an Ihren Maschinenlieferanten, um die Spezifikation des Antriebsriemens des Mähwerks zu erfahren.

Kontrollieren Sie regelmäßig den Verschleiß des Antriebsriemens des Mähwerks. Im Falle einer Beschädigung ersetzen Sie ihn so schnell wie möglich durch einen neuen. Gehen Sie wie folgt vor:

Für das folgende Verfahren werden die Abbildungen 6.3.3a und 6.3.3b verwendet.

- Stellen Sie die Maschine auf eine ebene Fläche.
- Stellen Sie das Mähwerk auf die niedrigste Position.
- Entfernen Sie die Kunststoffabdeckung des Antriebsriemens des Mähwerks.
- Drücken Sie auf die Spannrolle und haken Sie den Riemen aus.
- Lösen Sie die Riemenanschläge sowohl an der Riemenscheibe als auch an der Magnetkupplung. Nehmen Sie den Antriebsriemens des Mähwerks ab.

- Legen Sie den neuen Riemen auf die Antriebsscheiben des Mähwerks und die Riemenscheibe der elektromagnetischen Kupplung. Drücken Sie auf die Spannrolle und haken Sie den Riemen ein.
- Positionieren Sie die Riemenanschläge um die Riemenscheibe und an der elektromagnetischen Kupplung so, dass sie 2-4 mm vom Riemen entfernt sind.

Abnehmen des Mähwerks von der Maschine

Wenn Sie das komplette Mähwerk von der Maschine entfernen müssen, gehen Sie wie folgt vor:

- Stellen Sie die Maschine auf eine ebene Fläche.
- Stellen Sie das Mähwerk auf die niedrigste Position.
- Entfernen Sie die Kunststoffabdeckung des Antriebsriemens des Mähwerks.
- Hängen Sie den Riemen des Mähwerks von der Spannrolle ab (➡ 6.3.3b, Positionen 4 und 5).
- Lösen Sie die Riemenanschläge sowohl an der Riemenscheibe als auch an der Magnetkupplung. Entfernen Sie den Riemen.
- Schieben Sie die Stifte aus den Bolzen heraus und entfernen Sie dann die Bolzen aus dem Gestänge des Schneidwerks.
- Schieben Sie das Mähwerk nach rechts aus der Maschine heraus.

Wiederanbringen des Mähwerks an der Maschine

Gehen Sie in der umgekehrten Reihenfolge als bei der Demontage vor.

6.3.4 RIEMEN DES FAHRANTRIEBS

Kontrolle und Spannen des Riemens des Fahrantriebs

 6.3.4	Kontrollieren Sie regelmäßig die Spannung des Antriebsriemens des Fahrantriebs (1). Der Riemen ist an der Motorabtriebsscheibe (2) und an der Getriebeeingangsscheibe (3) befestigt. Gehen Sie wie folgt vor: ■ Stellen Sie das Mähwerk auf die niedrigste Position. ■ Kontrollieren Sie die Spannung des Riemens. Der Riemen ist richtig gespannt, wenn bei halbem Abstand zwischen den Scheiben (2) und (3) eine Kraft von 4 kP auf den Riemen einwirkt und der Riemen sich etwa 1,5 cm durchbiegt. ■ Spannen Sie den Riemen mit Hilfe der Spannschraube mit Mutter (4), so dass die Feder (5) die richtige Länge über dem Gewinde hat (➡ 1.4 TECHNISCHE PARAMETER).

Auswechseln des Riemens des Fahrantriebs

Der Austausch des Antriebsriemens ist ein recht anspruchsvoller Vorgang, den Sie besser einer autorisierten Werkstatt überlassen sollten.

- Stellen Sie die Maschine auf eine ebene Fläche.
- Stellen Sie das Mähwerk auf die niedrigste Position.
- Entfernen Sie die Kunststoffabdeckung des Antriebsriemens des Mähwerks.
- Nehmen Sie den Riemen von der elektromagnetischen Kupplung ab (➡siehe Vorgehen in den vorherigen Kapiteln).
- Entfernen Sie den elektromagnetischen Kupplungsanschlag oder die elektromagnetische Kupplung.
- Lösen Sie die Spannrolle des Antriebsriemens und entfernen Sie den Riemen.
- Montieren Sie den neuen Riemen und spannen Sie die Spannrolle.
- Montieren Sie den elektromagnetischen Kupplungsanschlag oder die elektromagnetische Kupplung.
- Montieren Sie den Riemen des Mähwerks und stellen Sie den Riemenanschlag ein.
- Setzen Sie die Abdeckung der Riemenscheibe des Mähwerks.



Nach dem Einlaufen eines neuen Riemens ist es notwendig, seine Spannung öfter zu überprüfen.

6.3.5 BATTERIE

Ziehen Sie immer den Schlüssel aus dem Zündschloss, bevor Sie etwas an der Batterie tun.

Bei Arbeiten an der Batterie rauchen Sie niemals, hantieren Sie nicht mit offenen Flammen oder Lichtern und führen Sie keine Tätigkeiten aus, die Funken erzeugen.

Verwenden Sie niemals eine beschädigte Batterie.

Verbinden Sie die Pole der Batterie nicht miteinander, es kann zu einem Kurzschluss kommen.

Dieses Kapitel enthält nur grundlegende Anweisungen zur Wartung der Batterie. Weitere Details zur Überprüfung, Wartung und Ladung von Batterien sind in einem separaten Handbuch des Batterieherstellers enthalten.

Reinigen

- Eine ordnungsgemäße und regelmäßige Wartung der Batterie erhöht ihre Lebensdauer. Um eine lange Lebensdauer der Batterie zu erreichen, halten Sie die Oberfläche der Batterie sauber und trocken.
- Trennen Sie ggf. die Klemmen (zuerst den Minuspol), reinigen Sie die Stifte und Klemmen und schließen Sie die Klemmen wieder an (zuerst den Pluspol).
- Eine weitere Reinigung sollte, falls erforderlich, gemäß den Anweisungen des Batterieherstellers erfolgen.

Prüfen

Überprüfen Sie den Zustand der Batterie gemäß den Anweisungen ihres Herstellers.

Aufladen

Fällt die Batteriespannung unter einen bestimmten Grenzwert, kann die Maschine nicht gestartet werden oder das Display auf dem Bedienfeld leuchtet sogar nicht einmal auf und das elektronische System der Maschine startet nicht. Versuchen Sie in diesem Fall, die Batterie aufzuladen. Eine entladene Batterie muss sobald wie möglich aufgeladen werden, da sonst ihre Zellen irreparabel beschädigt werden können.

Lesen Sie vor dem Aufladen die Betriebsanleitungen des Batterie- und des Ladegeräteherstellers und befolgen Sie deren Anweisungen.

Laden Sie die Batterie niemals bei laufendem Motor auf.

Laden Sie die Batterie auch regelmäßig auf, wenn die Maschine für längere Zeit außer Betrieb ist. Die Batterie muss vollständig geladen sein, bevor die Maschine nach einer längeren Abschaltung wieder in Betrieb genommen werden kann.

Austauschen

Wenn die Batterie nicht mehr aufgeladen werden kann, muss sie durch eine neue ersetzt werden. Verwenden Sie immer eine Batterie der gleichen Größe und des gleichen Typs.

Die Maschine ermöglicht den Anschluss und den Betrieb eines 12-V- Akkumulators mit einer höheren Kapazität als der des mitgelieferten Akkumulators.

- Lösen Sie die Schrauben an den Klemmen, die an den Polstiften und der Batterie befestigt sind.

ACHTUNG: Klemmen Sie zuerst das Minuskabel (-) und dann das Pluskabel (+) ab.

- Schrauben Sie die Muttern vom Batteriehalter ab und nehmen Sie die Batterie aus dem Batteriefach.
- Bringen Sie die neue Batterie an und schließen Sie sie in umgekehrter Reihenfolge an (➡ 3.6.4 ANSCHLIESSEN DER BATTERIE)

ACHTUNG: Wenn Sie die neue Batterie anschließen, schließen Sie immer zuerst das Pluskabel (+) an. Die Lage der Pole kann je nach Batteriehersteller variieren. Prüfen Sie daher immer zuerst, an welcher Seite welcher Pol liegt.

6.3.6 AUSTAUSCH DER FRONTBELEUCHTUNG

Die LED-Beleuchtung ist in der vorderen Motorhaube angebracht und bei abgenommener Motorhaube zugänglich. Die Beleuchtung ist eine kompakte Einheit, die Stück für Stück ausgetauscht wird.

- Lösen Sie die Kunststoffschraube an der Batterieabdeckung.
- Entfernen Sie die Kunststoffstopfen mit Vierteldrehung an den Seiten der Fronthaube und nehmen Sie die Fronthaube ab.
- Schrauben Sie den Tankdeckel ab und ziehen Sie den Stecker des Beleuchtungskabelbaums ab
- Trennen Sie die elektrischen Anschlüsse beider Scheinwerfer.
- Halten Sie die Leuchte mit einer Hand an der Außenseite der Motorhaube fest (damit sie nicht auf den Boden fällt) und öffnen Sie die Fassung mit der anderen Hand. Schließlich entfernen Sie die Beleuchtung durch die Fronthaube nach außen. Für den Einbau in umgekehrter Reihenfolge vorgehen.

  Leuchtmitteltyp ➡ 1.4 TECHNISCHE PARAMETER.

6.3.7 AUSTAUSCH VON SICHERUNGEN

Wenn eine Sicherung beschädigt ist, schaltet der Motor sofort ab, das Mähwerk stoppt und alle Kontrollleuchten am Armaturenbrett erlöschen. In diesem Fall ist es notwendig, die defekte Sicherung zu finden und sie durch eine neue zu ersetzen.

Unter keinen Umständen sollten Sie eine defekte Sicherung durch eine Sicherung ersetzen, die eine höhere Strombelastbarkeit hat!

Die Sicherungen dürfen auf keinen Fall überbrückt werden.

Die Sicherungen sind durch Öffnen der Batterieabdeckung in der vorderen Motorhaube zugänglich.

- Entfernen Sie die Sicherung und setzen Sie eine neue Sicherung mit dem gleichen Wert wie die Originalsicherung ein. Wenn auch nach dem Ersetzen der Sicherung der Motor oder das Mähwerk nicht funktioniert, wenden Sie sich an eine autorisierte Kundendienststelle.

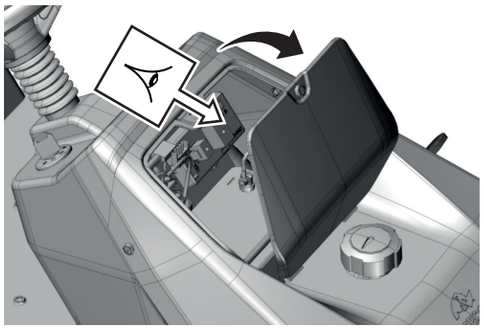

6.3.8 MOTOR

Dieses Kapitel enthält nur grundlegende Anweisungen für die Wartung des Motors. Weitere Details zur Überprüfung, Wartung und zum Austausch sind in einem separaten Handbuch des Batterieherstellers enthalten.

Um einen sicheren Betrieb der Maschine zu gewährleisten, sollten Sie den Motor und seine Teile regelmäßig überprüfen:

- frei von beschädigten oder sichtbar abgenutzten Teilen
- ob das Material gealtert ist (Risse)
- ordnungsgemäße Montage und Dichtheit aller Komponenten des Kraftstoffsystems, wie z. B. der Kraftstoffleitung, des Kraftstofftanks, des Tankdeckels und der Anschlüsse.

Lassen Sie defekte Teile ggf. von einer autorisierten Servicestelle fachgerecht austauschen.

Kontrolle und Wechseln des Motoröls

- Prüfen Sie das Motorölregelmäßig und füllen Sie es gemäß dem Verfahren in ➡ 3.6.5 PRÜFEN UND NACHFÜLLEN DES MOTORÖLS auf.
- Wechseln Sie das Öl in den empfohlenen Abständen und gemäß den Anweisungen des Herstellers. Bereiten Sie vor dem Ölwechsel einen Behälter von mindestens 5 Litern vor. Lassen Sie das angewärmte Öl aus.



Art und Menge des neuen Öls entnehmen Sie bitte den Anweisungen des Motorherstellers oder in ➡ 1.4 TECHNISCHE PARAMETER.



Wenn Ihre Haut mit dem Öl in Berührung kommt, empfehlen wir Ihnen, die Stelle gründlich mit Wasser und Seife zu waschen.

Entsorgen Sie Altöl gemäß den Umweltschutzgesetzen. Es ist zweckmäßig, das Öl in einem geschlossenen Behälter bei einer Altöl- Sammelstelle abzugeben. Unter keinen Umständen sollten Sie das Altöl mit anderen Abfällen entsorgen oder es in den Abfluss, auf Abfall oder auf den Boden schütten.

Wartung des Luftfilters

Warten Sie den Luftfilter gemäß den Anweisungen seines Herstellers.



Lassen Sie den Motor niemals mit einem beschädigten oder fehlenden Luftfilter laufen. Dies führt zu schnellem Motorverschleiß.

Austausch Kraftstofffilters

Tauschen Sie den Kraftstofffilter gemäß den Anweisungen des Herstellers aus.

Wartung der Zündkerzen

Damit der Motor perfekt läuft, muss die Zündkerze richtig eingestellt und frei von Ablagerungen sein.



Verwenden Sie immer nur die vom Motorenhersteller angegebene Zündkerze!

Wenn der Motor kurz vor der Inspektion oder dem Austausch gelaufen ist, ist die Zündkerze sehr heiß. Seien Sie daher sehr vorsichtig, um sich nicht zu verbrennen.



Das folgende Verfahren ist nur ein Richtwert. Lesen Sie vor der Wartung der Zündkerze immer die Anweisungen des Herstellers für den Motor, mit dem Ihre Maschine ausgestattet ist.

- Ziehen Sie das Zündkerzenkabel ab und demontieren Sie die Zündkerze mit einem Zündkerzenschlüssel.
- Prüfen Sie das äußere Erscheinungsbild der Kerze visuell. Wenn die Zündkerze sichtbar abgenutzt oder der Isolator gerissen ist oder abblättert, ist es notwendig, sie zu ersetzen.
- Wenn die Zündkerze verschmutzt oder nur leicht abgenutzt ist, reinigen Sie sie einfach vorsichtig mit einer geeigneten Drahtbürste.
- Messen und justieren Sie den Elektrodenabstand mit einer Fühlerlehre - ein gängiges Maß ist 0,7-0,8 mm, der genaue Wert ist jedoch im Motorhandbuch zu finden. Ziehen Sie nach der Wartung oder dem Austausch der Zündkerze diese korrekt fest. Eine falsch angezogene Zündkerze heizt sich deutlich auf und kann schwere Schäden am Motor verursachen.



Wenn die Zündkerze ausgetauscht werden muss, befolgen Sie die Anweisungen des Motorherstellers.

Wartung der Kühlung des Motors

- Kontrollieren Sie die Lüftungsgitter der Heckklappe regelmäßig auf Schmutz, Grasreste usw. Reinigen Sie das Gitter bei Bedarf.
- Prüfen Sie nach dem Öffnen der Heckklappe, ob die Motorlüftungsgitter (Lüfterhaube) und die Motorrippen sauber sind. Reinigen Sie alles, wenn nötig, um Überhitzung oder Motorschäden zu vermeiden.

Für andere Wartungsarbeiten am Motor befolgen Sie bitte die separaten Anweisungen des Herstellers des jeweiligen Motors.

6.3.9 AUSTAUSCH DER RÄDER

Im Falle einer Beschädigung der Räder (Löcher, Risse, Schnitte usw.) demontieren Sie das beschädigte Rad und wenden Sie sich an den Händler zur Absicherung

eines Ersatzrads. Vor der Demontage des Rades:

- Platzieren Sie die Maschine auf eine ebene Fläche.
- Stellen Sie den Motor ab, ziehen Sie den Schlüssel aus dem Zündschloss und aktivieren Sie die Feststellbremse.

Demontage der Räder

Rad der Vorderachse:

 6.3.9a	■ Heben Sie die Maschine mit einem geeigneten Wagenheber an der Seite an, an der Sie den Wechsel vornehmen wollen. Stellen Sie den Wagenheber unter den festen Teil des Maschinenrahmens. Sichern Sie die Maschine mit einem Holzblock vor dem Wegrollen. ■ Entfernen Sie die Schutzkappe (1) vom Rad. ■ Entfernen Sie den Sicherungsring (2) mit einem geeigneten Schraubendreher und nehmen Sie die Sicherungsscheibe (3) ab. ■ Ziehen Sie das Rad von der Welle ab. Bei der Maschine NC 92 4×4 entfernen Sie die Feder (4) aus der Wellenrille.

Rad der Hinterachse:

Verwenden Sie immer Unterlegkeile, um die Maschine zu sichern, wenn Sie die Räder der Hinterachse entfernen.

 6.3.9b	■ Heben Sie die Maschine mit einem geeigneten Wagenheber an der Seite an, an der Sie den Wechsel vornehmen wollen. Stellen Sie den Wagenheber unter den festen Teil des Maschinenrahmens. ACHTUNG: Niemals den Wagenheber gegen das Getriebe abstützen, es besteht die Gefahr einer Beschädigung! Sichern Sie die Maschine mit einem Holzblock vor dem Wegrollen. ■ Entfernen Sie die Schutzkappe (1) vom Rad. ■ Entfernen Sie den Sicherungsring (2) mit einem geeigneten Schraubendreher und nehmen Sie die Sicherungsscheibe (3) ab. ■ Entfernen Sie die Feder (4) aus der Wellenrille.

Montage des Rades

Beim Wiederanbringen in der umgekehrten Reihenfolge vorgehen. Vor dem Anbringen des Rades alle Teile reinigen und die Welle leicht mit einem Kunststoff-Schmiermittel fetten. Insbesondere bei Hinterachsrädern ist diese Schmierung für den späteren Radausbau unerlässlich. Sollte keine Schmierung erfolgen, kann die anschließende Befestigung sehr schwierig sein.

Achten Sie bei der Montage der Räder darauf, dass die Position der Feder auf der Welle und der Nut im Rad zueinander passen.

6.3.10 REPARATUR VON REIFENPANNEN

Die Maschine ist mit schlauchlosen Reifen ausgerüstet. Lassen Sie eine Reifenpanne von einer qualifizierten Reifenwerkstatt oder einem Vertragshändler reparieren.

6.3.11 WARTUNG DER LENKUNG

Überprüfen Sie regelmäßig auf übermäßiges Spiel zwischen dem Lenkungszahnbereich und dem Lenkradritzel. Wenn eine größeres Spiel festgestellt wird, ist es notwendig, es zu begrenzen. Vorgehensweise zur Begrenzung (Einstellung) der Lockerheit:

 6.3.11	■ Lösen Sie die beiden Muttern M12 (1) auf dem Exzenterbolzen. ■ Setzen Sie einen geeigneten Schraubenschlüssel auf den Exzenter (2) und drehen Sie ihn, bis das Spiel minimal ist. ■ Ziehen Sie beide Muttern M12 (1) mit dem angegebenen Wert an (➡ 1.4 TECHNISCHE PARAMETER).

Die Vernachlässigung dieser Wartung kann zu Schäden an Lenkkomponenten führen.

6.3.12 WARTUNG VON HYDRAULISCHEN MASCHINENTEILEN

Kontrolle der Dichtigkeit des Hydraulikkreislaufs

- Kontrollieren Sie visuell die Hydraulikleitungen auf Öllecks, insbesondere dort, wo die Ventile mit den Achsen verbunden sind. Wenn auch nach dem Anziehen der Schraubverbindung Öl entweicht, informieren Sie Ihren Händler oder den Kundendienst.

Kontrolle des Ölstands des hydrostatischen Getriebes

Für einen zuverlässigen Betrieb des hydrostatischen Getriebes ist es wichtig, den Ölstand auf dem richtigen Niveau zu halten. Bei Problemen mit dem Getriebe suchen Sie sofort Hilfe in einer autorisierten Kundendienststelle, ansonsten besteht die Gefahr von schweren Getriebeschäden.

Verfahren zum Prüfen und Nachfüllen von Öl ➡ 3.6.5 PRÜFUNG DES HYDRAULIKKREISES.

Bei Problemen mit dem Getriebe suchen Sie sofort Hilfe in einer autorisierten Kundendienststelle, ansonsten besteht die Gefahr von schweren Schäden.

6.3.13 WARTUNG DES ÖLKÜHLERS (SONDERAUSSTATTUNG)

Reinigung und Kontrollen

Damit der Ölkühler ordnungsgemäß funktioniert, ist es wichtig, ihn und seine Lamellen sauber zu halten; überprüfen Sie daher regelmäßig seinen Zustand und reinigen Sie ihn gegebenenfalls.

Kontrollieren Sie den Ölkühler und seine Teile regelmäßig auf Ölleckagen.

Kontrolle der Funktion des Ventilators

Der Ölkühler ist mit einem elektrischen Ventilator ausgestattet, der den Kühler mit Frischluft versorgt. Das Gebläse schaltet sich etwa 1 Minute nach dem Einschalten der Maschine ein. Darüber hinaus ist die Verkabelung des Ölkühlers mit einem Mikroschalter zur Steuerung des Lüfterbetriebs ausgestattet. Durch Drücken des Mikroschalters muss der Ventilator 10 Sekunden lang eingeschaltet werden.

Wenn das Gebläse nicht anspringt, gehen Sie wie folgt vor:

- Prüfen Sie die Batteriespannung - wenn die Spannung unter 12 V liegt, startet der Ventilator nicht.
- Überprüfen Sie die 10-A-Sicherung an der Ventilatorverkabelung und ersetzen Sie sie gegebenenfalls.

Wenn der Ventilator immer noch nicht anläuft, wenden Sie sich an den nächstgelegenen Kundendienst.

6.4 SCHMIERUNG

Schmieren Sie die Maschinenteile entsprechend den in den nachstehenden Abbildungen angegebenen Stundenintervallen. Falls die Maschine unter sehr staubigen oder sandigen Betriebsbedingungen betrieben wird, schmieren Sie sie häufiger.

Vor Beginn der Schmierung muss der Motor ausgeschaltet werden und alle beweglichen Teile der Maschine müssen stillstehen.

Kugellager der Spannriemenscheiben, den Führungsbuchse und Lager am Mähwerk sind selbstschmierend.

Erläuterungen:

10/ 50.....Intervall in Stunden


.....Kunststoff-Schmiermittel A00


.....Öl SAE 30

6.4a	Vorderachse ■ Vorderradwellen durch den Schmiernippel an der Felge. ■ Schmieren Sie die Achsschenkelbolzen durch den Schmiernippel an der Achse.

Der Achsbolzen ist selbstschmierend.

6.4b	Pedale: ■ Pedal-Drehpunkte. ■ Drehpunkt des Fahrhebels. ■ Drehzapfen des Pedals der Differentialsperre. ■ Drehzapfen der Parkbremse.

6.4c	Segment Lenkung: ■ Zahnradsegment der Lenkung ■ Exzenter- und Winkelgelenk der Lenkstange

6.4d	Mechanismus zum Anheben des Mähwerks: ■ Obere und untere Bolzen der Schenkel. ■ Hubkulisse und vertikale Stangen.

6.4e	Hinterachse (Räder müssen zum Schmieren abgenommen werden): ■ Welle der Hinterräder.

7 BESEITIGUNG VON STÖRUNGEN

Dieses Kapitel enthält Verfahren zur Fehlerbehebung für die häufigsten Fehler oder Störungen, die Sie als Benutzer selbst beheben können. Werden andere Reparaturen, die hier nicht aufgeführt sind, erlischt die Garantie.

! Führen Sie keine Reparaturen durch, wenn Sie nicht über die entsprechende technische Ausrüstung und Qualifikationen verfügen.

Der Hersteller haftet nicht für Schäden, die sich aus der mangelhaften Qualität der Leistung eines nicht autorisierten Service ergeben

durch den Benutzer ergeben.

MOTORPROBLEME		
PROBLEM	**MÖGLICHE URSACHEN**	**BEHEBUNG**
MOTOR DREHT SICH NICHT	Falscher Motorstartvorgang	■ Überprüfen Sie das Startverfahren.
	Durchgebrannte Sicherung	■ Tauschen Sie die Sicherung
	Entladene oder defekte Batterie	■ Prüfen Sie die Batteriespannung, die zwischen 11,6 und 12,8 V liegen muss. Wenn die Spannung niedriger ist, laden Sie die Batterie auf oder ersetzen Sie sie durch eine neue.
	Defekte oder verstopfte Zündkerze oder falscher Abstand zwischen den Elektroden	■ Reinigen Sie die Zündkerze, stellen Sie den Abstand zwischen den Elektroden ein.
	Lockere oder beschädigte elektrische Leitungen, defekte Schalter der elektrischen Anlage	■ Prüfen Sie, ob alle Leiter fest angezogen sind, und ziehen Sie sie gegebenenfalls nach. Ersetzen Sie beschädigte Leitungen oder defekte Leiter.
	Fehlfunktion des Motors oder der elektrischen Anlage der Maschine	■ Testen Sie den Motor gemäß den Anweisungen in der Betriebsanleitung des Motorherstellers. ■ Lassen Sie die elektrische Anlage der Maschine von einer Fachwerkstatt überprüfen.
MOTOR DREHT SICH, ABER STARTET NICHT.	Nicht genug oder kein Kraftstoff im Tank	■ Prüfen Sie den Kraftstoffsfüllstand.
	Verstopfter Kraftstofffilter	■ Kontrollieren Sie den Kraftstofffilter und tauschen Sie ihn gegebenenfalls aus.
	Choke wurde nicht herausgezogen	■ Ziehen Sie den Chokehebel.
	Störung des Motors oder des elektrischen Systems der Maschine	■ Testen Sie den Motor gemäß den Anweisungen in der Betriebsanleitung des Motorherstellers. ■ Lassen Sie die elektrische Anlage der Maschine von einer Fachwerkstatt überprüfen.
DER MOTOR LÄUFT, ABER WENN SIE DEN FAHRHEBEL BEWEGEN ODER DAS FAHRPEDAL BETÄTIGEN, FÄHRT DIE MASCHINE NICHT	Der Fahrriemen ist locker	■ Prüfen Sie die Spannung des Riemens und spannen Sie ihn ggf. nach.
	Ölmangel im Hydraulikkreislauf oder Luft im Kreislauf	■ Prüfen Sie den Ölstand im Behälter, entlüften Sie den Hydraulikkreislauf.
	Die Feststellbremse ist aktiviert	■ Deaktivieren Sie die Feststellbremse durch Betätigen des Bremspedals.
	Der Bypass ist aktiviert, um die Maschine schieben zu können.	■ Bringen Sie den Bypass-Hebel in die Fahrstellung.
DER MOTOR MACHT GERÄUSCHE ODER KLOPFT	Unzureichende Menge an Öl oder falsche Art von Öl	■ Kontrollieren Sie den Ölstand im Motor.

PROBLEME BEIM FAHREN		
PROBLEM	**MÖGLICHE URSACHEN**	**BEHEBUNG**
ES "KREISCHT" BEIM FAHREN	Verschlissener oder beschädigter Fahrriemen	▪ Überprüfen Sie den Zustand des Riemens und der Spannrolle und spannen Sie den Riemen gegebenenfalls nach. Wenn das Problem weiterhin besteht, kontaktieren Sie sofort eine autorisierte Kundendienststelle.
BEIM FAHREN TRETEN EXTREME VIBRATIONEN AUF	Beschädigte oder verformte Riemenscheiben	▪ Überprüfen Sie den Zustand der Riemenscheibe des Motors und des Mähwerks. Bei Bedarf ersetzen.
	Der Platz zwischen dem Segment und dem Ritzel ist zu groß	▪ Prüfen Sie, ob zwischen dem Segment und dem Ritzel nicht zu viel Spiel vorhanden ist. Wenn ja, passen Sie das gezahnte Segment an.
	Die Fahrantriebsriemen ist beschädigt	▪ Prüfen Sie den Antriebsriemen auf Verbrennungen oder andere Unregelmäßigkeiten. Bei Bedarf ersetzen.
	Der Fahrriemen ist locker	▪ Kontrollieren Sie die Spannung des Riemens. Bei Bedarf spannen.
	Unausgewuchtete Mähmesser	▪ Prüfen Sie die Auswuchtung der Mähmesser. Bei Bedarf auswuchten oder ersetzen.
DER ANTRIEBSRIEMEN DER MASCHINE RUTSCHT DURCH	Die Fahrantriebsriemen ist unzureichend gespannt	▪ Prüfen Sie die Spannung des Riemens und spannen Sie ihn ggf. nach.
	Der Fahrantriebsriemen ist beschädigt oder abgenutzt	▪ Prüfen Sie die Spannung des Riemens und tauschen Sie ihn eventuell aus.
	Die Riemenscheibe des Motors ist beschädigt	▪ Kontrollieren Sie den Zustand und tauschen Sie ihn eventuell aus.
DER FAHRANTRIEBSRIEMEN DER MASCHINE QUIETSCHT	Die Fahrantriebsriemen ist unzureichend gespannt	▪ Prüfen Sie die Spannung des Riemens und spannen Sie ihn ggf. nach.
DER ANTRIEBSRIEMEN DER MASCHINE SPRINGT WÄHREND DES BETRIEBS HERAUS	Die Fahrantriebsriemen ist unzureichend gespannt	▪ Prüfen Sie die Spannung des Riemens und spannen Sie ihn ggf. nach.
	Der Verlauf des Fahrantriebsriemens ist falsch.	▪ Kontrollieren Sie die Führung des Riemens. Ggf. einstellen.
	Beschädigte Riemenscheiben und Umlenkrollen	▪ Kontrollieren Sie, ob nicht die Riemenscheibe beschädigt ist. Ersetzen Sie sie bei Bedarf. ▪ Überprüfen Sie die Lager der Riemenscheibe.

MÄHWERKPROBLEME		
PROBLEM	**MÖGLICHE URSACHEN**	**BEHEBUNG**
DAS MÄHWERK MÄHT UNGLEICHMÄSSIG	Gras und Schmutz haben sich im Mähwerk angesammelt	■ Entfernen Sie Schmutz von der Unterseite des Mähwerks.
	Stumpfe oder deformierte Messer	■ Überprüfen Sie den Zustand der Messer und schärfen oder ersetzen Sie sie bei Bedarf. ■ Überprüfen Sie die Befestigung des Messerhalters.
	Beschädigte oder verschlissene Messerwelle.	■ Überprüfen Sie die Wellen und den Lagersitz. Ersetzen Sie sie, wenn sie beschädigt oder übermäßig abgenutzt sind.
	Antriebsriemendes Mähers ist zu wenig gespannt	■ Kontrollieren Sie die Spannung des Antriebsriemens des Mähwerks.
	Unausgewuchtete Mähmesser	■ Prüfen Sie die Auswuchtung der Mähmesser. Bei Bedarf auswuchten oder ersetzen.
	Falsch eingestelltes Mähwerk	■ Prüfen Sie die Neigung des Mähwerks und stellen Sie sie gegebenenfalls ein.
BEIM MÄHEN BLEIBT EIN TEIL DES BEWUCHSES UNGESCHNITTEN	Stumpfe oder rundliche Messer	■ Überprüfen Sie den Zustand der Messer und schärfen oder ersetzen Sie sie bei Bedarf. ■ Beim Mähen von dickem Gras oder Gras mit einer zu nassen Oberfläche kann ein ungeschnittener Streifen zurückbleiben. In diesem Fall muss die Fahrgeschwindigkeit angepasst werden. Der Motor sollte mit maximaler Drehzahl laufen. ■ Kontrollieren Sie die Spannung des Antriebsriemens des Mähwerks.
	Hohe Fahrgeschwindigkeit	■ Verlangsamen Sie das Tempo und lassen Sie den Motor auf Höchstgeschwindigkeit laufen.
DAS MÄHWERK REISST GRASNABE HERAUS	Verbogene Messer	■ Überprüfen Sie den Zustand der Messer und ersetzen Sie sie bei Bedarf.
	Messer sind lose	■ Ziehen Sie die Messerschraube fest.
	Unpassende Schnitthöhe	■ Prüfen Sie die Schnitthöhe und stellen Sie sie gegebenenfalls ein. Grasnarbe wird häufiger auf unebenem Gelände herausgerissen.
MÄHWERK VIBRIERT	Beschädigte oder gebrochene Messer	■ Überprüfen Sie den Zustand der Messer und schärfen oder ersetzen Sie sie bei Bedarf.
	Lose Bolzen im Mähwerk	■ Kontrollieren Sie die Befestigung des Mähwerks

DER ANTRIEBSRIEMEN DES MÄHWERKS HÄLT WÄHREND DES BETRIEBS AN	Der Riemen ist beschädigt	■ Kontrollieren Sie den Zustand des Riemens. Vielleicht ist der Riemen aus der Riemenscheibe gesprungen oder er wurde beschädigt. Bei Bedarf ersetzen.
	Der Antriebsriemen des Mähwerks ist zu wenig gespannt	■ Prüfen Sie die Spannung des Riemens und spannen Sie ihn ggf. nach.
	Unpassende Schnitthöhe	■ Überprüfen Sie die Einstellung der Schnitthöhe und passen Sie sie gegebenenfalls an.
	Hohe Fahrgeschwindigkeit	■ Verlangsamen Sie das Tempo und lassen Sie den Motor auf Höchstgeschwindigkeit laufen
	Die Bewegung des Riemens wird durch einen Fremdkörper verhindert	■ Überprüfen Sie die Bewegung des Riemens und entfernen Sie gegebenenfalls Fremdkörper oder Schmutz.
	Beschädigte Riemenscheiben	■ Kontrollieren Sie alle Riemenscheiben. Verbogene oder gerissene Riemenscheiben können Probleme verursachen. Bei Bedarf ersetzen.
	Verschlissene Teile des Spannmechanismus	■ Kontrollieren Sie die Abnutzung der Teile des Spannmechanismus und tauschen Sie sie eventuell aus.

MÄHWERKPROBLEME (Fortsetzung)		
PROBLEM	**MÖGLICHE URSACHEN**	**BEHEBUNG**
MÄHWERK VIBRIERT	Beschädigte oder gebrochene Messer	■ Überprüfen Sie den Zustand der Messer und schärfen oder ersetzen Sie sie bei Bedarf.
	Lose Bolzen im Mähwerk	■ Kontrollieren Sie die Befestigung des Mähwerks
DER ANTRIEBSRIEMEN DES MÄHWERKS HÄLT WÄHREND DES BETRIEBS AN	Der Riemen ist beschädigt	■ Kontrollieren Sie den Zustand des Riemens. Vielleicht ist der Riemen aus der Riemenscheibe gesprungen oder er wurde beschädigt. Bei Bedarf ersetzen.
	Der Antriebsriemen des Mähwerks ist zu wenig gespannt	■ Prüfen Sie die Spannung des Riemens und spannen Sie ihn ggf. nach.
	Unpassende Schnitthöhe	■ Überprüfen Sie die Einstellung der Schnitthöhe und passen Sie sie gegebenenfalls an.
	Die Bewegung des Riemens wird durch einen Fremdkörper verhindert	■ Überprüfen Sie die Bewegung des Riemens und entfernen Sie gegebenenfalls Fremdkörper oder Schmutz.
	Beschädigte Riemenscheiben	■ Kontrollieren Sie alle Riemenscheiben. Verbogene oder gerissene Riemenscheiben können Probleme verursachen. Bei Bedarf ersetzen.
	Verschlissene Teile des Spannmechanismus	■ Kontrollieren Sie die Abnutzung der Teile des Spannmechanismus und tauschen Sie sie eventuell aus.
DER RIEMEN DES ANTRIEBS DES MÄHWERKS RUTSCHT DURCH	Das Gras ist zu hoch oder zu nass	■ Wenn das Gras zu hoch oder nass ist, können die Riemen des Mähwerks rutschen.
	Der Riemen ist zu wenig gespannt.	■ Prüfen Sie die Spannung des Riemens und spannen Sie ihn ggf. nach.
	Verschlissene oder beschädigte Federn des Spannmechanismus der Mähriemenscheibe	■ Überprüfen Sie die Spannfeder des Spannmechanismus der Riemenscheibe des Mähwerks. Ersetzen Sie die Feder, wenn sie überdehnt oder beschädigt ist.
DER ANTRIEBSRIEMEN DES MÄHWERKS IST ÜBERMÄSSIG ABGENUTZT	Der Riemen wird durch einen Fremdkörper an der Bewegung gehindert	■ Überprüfen Sie alle Riemenführungspunkte. Prüfen Sie, ob die Bewegung der Riemen eventuell durch einen Fremdkörper verhindert wird. Wenn ja, entfernen Sie den Fremdkörper.
	Beschädigte Riemenscheiben	■ Überprüfen Sie die Riemenscheiben und ersetzen Sie sie, wenn sie beschädigt sind.
	Falscher Schnittwinkel des Mähwerks	■ Kontrollieren Sie die Einstellung der Neigung des Mähwerks, passen Sie sie gegebenenfalls an.
	Der Riemen ist zu wenig gespannt.	■ Kontrollieren Sie die Spannung ist Riemens und spannen Sie ihn ggf. nach.
DIE MESSER KÖNNEN NICHT IN BEWEGUNG GESETZT WERDEN	Der Antriebsriemen der Messer ist verschlissen oder beschädigt	■ Prüfen Sie die Spannung des Riemens und tauschen Sie ihn eventuell aus. Falls er locker ist, nachspannen.
	Beschädigte Feder des Spannmechanismus	■ Kontrollieren Sie den Zustand der Federn des Spannmechanismus und tauschen Sie sie eventuell aus.
	Ein Fremdkörper blockiert die Bewegung der Messer	■ Stellen Sie sicher, dass die Bewegung der Messer nicht durch einen Fremdkörper behindert wird. Wenn ja, entfernen Sie den Fremdkörper.
	Die elektromagnetische Kupplung schaltet nicht	■ Überprüfen Sie die Kupplung und den Verschleiß. ■ Überprüfen Sie die Verkabelung.

MÄHWERKPROBLEME (Fortsetzung)		
PROBLEM	**MÖGLICHE URSACHEN**	**BEHEBUNG**
DAS MESSER BLEIBT VERZÖGERT STEHEN	Der Antriebsriemen ist zu wenig gespannt.	■ Kontrollieren Sie die Spannung ist Riemens und spannen Sie ihn ggf. nach.
	Nicht ordnungsgemäß funktionierende elektromagnetische Kupplung	■ Überprüfen Sie die Funktion der elektromagnetischen Kupplung, um sicherzustellen, dass sie korrekt auslöst. Wenn die Kupplung nicht richtig funktioniert, lassen Sie sie ersetzen oder in einer autorisierten Kundendienststelle ersetzen.
BEIM EINSCHALTEN DES MÄHANTRIEBS TRETEN EXTREME SCHWINGUNGEN AUF	Beschädigte Messer	■ Prüfen Sie die Messer auf Unebenheiten, Verdrehungen oder Unwucht. Wenn sie verformt sind, ersetzen Sie sie.
	Beschädigter Antriebsriemen der Messer	■ Prüfen Sie den Riemen auf verbrannte Stellen oder Unregelmäßigkeiten, die zu Schwingungen führen können. Wenn der Riemen beschädigt ist, ersetzen.
	Nicht ordnungsgemäß funktionierende elektromagnetische Kupplung	■ Kontrollieren Sie die Funktion der elektromagnetischen Kupplung, um sicherzustellen, dass sie korrekt auslöst. Wenn die Kupplung nicht richtig funktioniert, lassen Sie sie ersetzen oder in einer autorisierten Kundendienststelle ersetzen.
	Beschädigte Motorriemenscheibe	■ Prüfen Sie die Innenfläche der Riemenscheibe am Motor. Wenn sie rau ist oder Risse aufweist, muss sie ersetzt werden.
	Entfernen Sie angesammeltes Material von der Unterseite des Mähwerks.	■ Vergewissern Sie sich, dass sich an der Unterseite des Mähwerks kein Gras angesammelt hat. Dieses Gras muss entfernt werden.
	Motoraufhängung defekt	■ Kontrollieren Sie den Anzug der Motorbefestigungsschrauben. Bei Bedarf die Schrauben nachziehen oder ersetzen.
	Der Antriebsriemen ist unzureichend gespannt	■ Kontrollieren Sie die Spannung des Riemens. Bei Bedarf spannen.

ANDERE PROBLEME		
PROBLEM	**MÖGLICHE URSACHEN**	**BEHEBUNG**
DIE MASCHINE KANN NICHT ODER NUR SCHWER GESCHOBEN WERDEN	Der Leerlaufhebel ist in der falschen Stellung	■ Überprüfen Sie die Stellung des Bypass-Hebels.
DIE MASCHINE LÄSST SICH SCHWER STEUERN ODER KONTROLLIEREN	Falscher Reifendruck	■ Kontrollieren Sie den Reifendruck.
	Fehlfunktion der Lenkung	■ Prüfen Sie das Zahnspiel des Segments. ■ Kontrollieren Sie die Steuerstangen.
ES IST NICHT MÖGLICH, DIE MASCHINE AUF NORMALE WEISE ZU STARTEN	Fehlfunktion der elektrischen Verdrahtung	■ Überprüfen Sie die Fehlermeldungen auf dem Display. ■ Benutzen Sie das Notrufsystem und fahren Sie die Maschine an einen Ort, an dem sie repariert werden kann.

7.1 BESTELLUNG VON ERSATZTEILEN

Wir empfehlen, nur Original-Ersatzteile zu verwenden, die die Sicherheit und Lebensdauer der Maschine gewährleisten. Bestellen Sie Ersatzteile immer nur bei einem autorisierten Händler oder einer Serviceorganisation, die über die neuesten technischen Änderungen an den Produkten während der Produktion informiert ist.

Um das benötigte Ersatzteil einfach, schnell und genau zu identifizieren, geben Sie bei Ihrer Bestellung immer die Seriennummer an, die sich auf dem Typenschild der Maschine unter dem Sitz befindet. Bitte geben Sie auch das Herstellungsjahr der Maschine an, das auf dem Typenschild unter dem Sitz angegeben ist.

HÄUFIG VERSCHLISSENE TEILE

Einige Teile des Mähers unterliegen einem normalen Verschleiß, auch wenn die Maschine in Übereinstimmung mit dieser Betriebsanleitung verwendet wird. Diese Teile müssen daher je nach Art und Dauer der Nutzung immer rechtzeitig ausgetauscht werden.

Diese Komponenten umfassen:

- Mähmesser
- Riemen des Fahrantriebs
- Antriebsriemen des Mähwerks
- Sicherungen
- Batterie
- Reifen
- Zündkerze

7.2 GARANTIE

Garantiebedingungen finden Sie auf der Garantiekarte, die immer zusammen mit der Ware vom Verkäufer bereitgestellt wird.

8 WARTUNG NACH DER SAISON, STILLLEGUNG DER MASCHINE

Nach der Saison, oder wenn Sie den Mäher länger als 30 Tage nicht benutzen, sollte er so bald wie möglich für die Abstellung vorbereitet werden. Bleibt der Kraftstoff ohne Bewegung länger als 30 Tage im Tank, kann sich eine klebrige Ablagerung bilden, die sich negativ auf den Vergaser auswirken und eine schlechte Motorfunktion verursachen kann. Leeren Sie deshalb den Tank.

! Stellen Sie den Mäher niemals mit vollem Tank in geschlossenen oder schlecht belüfteten Räumen ab, in denen Kraftstoffdämpfe, offene Flammen, Funken oder Zündflammen, Öfen, Zentralheizungen, trockene Lappen usw. vorhanden sind.

Gehen Sie vorsichtig mit Kraftstoffen und Schmiermitteln um, denn sie sind leicht entzündlich und ein unvorsichtiger Umgang kann zu schweren Verbrennungen oder Sachschäden führen.

Leeren Sie den Benzintank nur im Freien und fern von offenem Feuer in zugelassene Behälter.

8.1 EMPFOHLENES VORBEREITUNGSVERFAHREN FÜR DIE LAGERUNG DES MÄHERS

- Reinigen Sie die gesamte Maschine gründlich, insbesondere die Innenteile des Mähwerks (➡ 6 WARTUNG UND EINSTELLUNG).

! Verwenden Sie niemals Benzin für die Reinigung. Verwenden Sie Entfettungsmittel und warmes Wasser.

- Um Korrosion zu vermeiden, sollten Sie beschädigte Stellen ausbessern und streichen.
- Ersetzen Sie defekte oder verschlissene Teile und ziehen Sie alle losen Schrauben und Muttern fest.
- Spülen Sie das Kraftstoffsystem mit 100-oktanigem Benzin.
- Bereiten Sie den Motor gemäß der Betriebs- und Wartungsanleitung des Motors für die Lagerung vor.
- Schmieren Sie alle Schmierstellen gemäß dem Schmierplan (➡ 6.4 SCHMIEREN).
- Nehmen Sie die Batterie heraus (➡ 6.3.5 BATTERIE), reinigen Sie sie und laden Sie sie vollständig auf. Eine nicht aufgeladene Batterie kann einfrieren und platzen. Bewahren Sie die Batterie an einem kühlen, trockenen Ort auf. Laden Sie die Batterie alle 30 Tage auf und überprüfen Sie regelmäßig ihre Spannung.
- Lagern Sie den Mäher abgedeckt in einer sauberen und trockenen Umgebung.

! Die beste Methode, um zu gewährleisten, das der Aufsitzmäher in der nächsten Saison im idealen Betriebszustand ist, ist die jährliche Inspektion und Einstellung durch eine autorisierte Kundendienststelle.

9 ENTSORGUNG DER MASCHINE AM ENDE IHRER LEBENSDAUER

9.1 ENTSORGUNG

Am Ende der Lebensdauer der Maschine muss diese ordnungsgemäß entsorgt werden. Die Maschine kann auf zwei Weisen entsorgt werden:

a) Durch Übergabe der Maschine an ein autorisiertes Unternehmen, wie z. B. einen Schrottplatz, einen Abschleppdienst, einen Entsorger für Sekundärrohstoffe, usw. Sie erhalten ein ordnungsgemäßes Dokument über die Übergabe der Maschine zur Entsorgung.

b) Entsorgung der Maschine mit eigenen Kräften. In diesem Fall empfehlen wir folgende Vorgehensweise:

- Entsorgen Sie das Produkt durch Nutzung von Wertstoffen entsprechend dem geltenden Abfallrecht.
- Zerlegen Sie die gesamte Maschine in so wenige Teile wie möglich.
- Teile, die wiederverwendbar sind, sollten gereinigt, konserviert und zur weiteren Verwendung aufbewahrt werden.
- Unterteilen Sie andere Teile in umweltfreundliche und umweltgefährdende Teile, z. B. Gummiteile (Dichtungsringe), Schmiermittelreste in Lagern oder Getrieben. Umweltschädliche Bauteile müssen nach dem im Land des Maschinenbenutzers geltenden Abfallgesetz entsorgt werden, in Tschechien ist dies das Abfallgesetz Nr. 185/2001 Slg.
- Sortieren Sie Abfälle gemäß dem Abfallkatalog in Einklang mit der einschlägigen Verordnung.
- Ökologisch unbedenkliche Wertstoffe sollten einer Wiederverwendung zugeführt werden.

9.2 REIFENRÜCKNAHME (NUR TSCHECHISCHE REPUBLIK)

Im Preis des Produkts sind die Kosten für die Rücknahme und Entsorgung von Altreifen enthalten. Der Endverbraucher ist verpflichtet, die Altreifen bei den Sammelstellen der ELTMA s.r.o. abzugeben.

Die Sammelstellen sind auf www.ELTMA.cz aufgeführt.

10 EU-KONFORMITÄTSERKLÄRUNG (ORIGINAL)

gemäß: **Richtlinie des EP und Rates Nr. 2006/42/EC (Regierungsverordnung Nr. 176/2008 Gbl.)**
Richtlinie des EP und Rates Nr. 2014/30/EC (Regierungsverordnung Nr. 117/2016 Gbl.)
Richtlinie des EP und Rates Nr. 2000/14/EC (Regierungsverordnung Nr. 9/2002 Gbl.)

A. Wir: Seco Industries, s.r.o., Jungmannova 11, Valdické Předměstí, 506 01 Jičín
Ident-Nr.: 05391423

geben die folgende Erklärung auf eigene Verantwortung ab:

B. Maschinenanlage

- Bezeichnung: Aufsitzmäher
- Typ: **AC 92, AC 92 4x4**
- Herstellungsnummer: **NC000001-NC999999**

Beschreibung:

Der AC 92 ist ein vierrädriger selbstfahrender Mäher mit Briggs & Stratton Vanguard 23, Briggs & Stratton 7220 Pxi, Loncin LC2P77F und Kawasaki FS651V Motoren. Der Antrieb vom Motor wird über einen Keilriemen auf ein stufenloses Getriebe und über eine elektromagnetische Kupplung auf das Mähwerk übertragen. Das Mähenerfolgt einrotorigmit vertikaler Drehachse und einer Schnittbreite von 92 cm. Er hat zwei drehbare Messer an einem Träger. Das Schnittgut wird auf dem Boden ausgebreitet.

C. Die zugrundeliegende Gesetzgebung zur Bewertung der Konformität:
ČSN EN ISO 12100, ČSN EN ISO 5395-1,3, ČSN EN ISO 14982:2009

D. Die Beurteilung der Konformität wurde nach folgendem bezeichneten Verfahren durchgeführt:

- Richtlinie des EP und des Rates Nr. 2006/42/ EC, Anlage VII (entspr. Anlage Nr. 8, Regierungsverordnung Nr. 176/2008 Gbl.)
- Richtlinie des EP und Rates Nr. 2014/30/ EC, Anlage VII (entspr. Anlage Nr. 2, Regierungsverordnung Nr. 117/2016 Gbl.)
- Richtlinie des EP und des Rates Nr. 2000/14/ EC, Anlage VI (entspr. Anlage Nr. 5, Regierungsverordnung Nr. 9/2002 Gbl.)

  Státní zkušebna strojů a.s. (SZS, a.s.), NB 1016
  Třanovského 622/11
  163 04 Praha 6 Řepy, Tschechische Republik

E. Bewertung der Konformität durchgeführt von:
Státní zkušebna strojů a.s. (SZS, a.s.)
Třanovského 622/11, 163 04 Praha 6 Řepy, Tschechische Republik

F. Wir bestätigen, dass:

- Diese Maschinenanlage Ausrüstung erfüllt alle relevanten Bestimmungen der zuvor genannten Richtlinien (Regierungsverordnungen)
- Es wurden Maßnahmen getroffen werden, um die Konformität aller in Verkehr gebrachten Produkte mit den technischen Unterlagen und den Anforderungen der technischen Vorschriften zu gewährleisten.
- der garantierte Schallleistungspegel LwA beträgt 100 dB(A)

Gemessene Mittelwerte der akustischen Leistung in Abhängigkeit des verwendeten Motors:

MOTOR	**Drehzahl (min^{-1})**	**Gemessener Schallleistungswert [dB(A)]**
Briggs & Stratton Vanguard 23	3000	98
Briggs & Stratton 7220 Pxi	3000	98
Loncin LC2P77F	3000	98
Kawasaki FS651 V	3000	98

Technische Dokumentation im Umfang gemäß Anhang VII der Richtlinie 2006/42/EG a gemäß Richtlinie 2000/14/ EG wird am Geschäftssitz des Herstellers aufbewahrt.

Seco Industries, s.r.o.Jungmannova 11
Valdické Předměstí
506 01 Jičín

In Jičín, den 17.04.2024



Ing. Aleš Housa
Direktor der Engineering-Division

Eestikeelne kasutusjuhend

(tõlge ingliskeelsest osast)

Crossjet (alates 2025) – kasutusjuhend
Mudelid: Crossjet, Crossjet 4×4

Järgnevad leheküljed vastavad originaali ingliskeelse osa lehekülgedele 127–184 samas järjekorras. Kahtluse korral kehtib Seco originaaljuhend.

Läätsamäe Tehnika OÜ · murumurdjad.ee · +372 5567 8924

JUHENDI KOHTA

JUHENDI EESMÄRK

Käesolev juhend juhatab Teid võimalikult lihtsal viisil läbi niiduki ohutu paigaldamise, kasutamise ja hoolduse ning annab teavet selle võimaluste ja omaduste kohta. Seetõttu on see mõeldud kõigile isikutele, kes puutuvad niidukiga kokku selle paigaldamise, kasutamise ja hoolduse käigus. Enne niidukiga mis tahes toimingute tegemist tutvuge juhendiga hoolikalt. Järgige täpselt selles kasutusjuhendis toodud juhiseid, et niiduki kasutamine oleks lihtsam, see töötaks optimaalselt ja kestaks kaua.

JUHENDI KEHTIVUS

Juhend kehtib järgmistele niidukimudelitele:
- CROSSJET NC 92 4×2
- CROSSJET NC 92 4×4. Mudelitevahelised erinevused on toodud tehnilistes andmetes.

JUHENDIS KASUTATUD SÜMBOLID

Selles juhendis kasutatakse järgmise tähendusega sümboleid:

SÜMBOL	TÄHENDUS
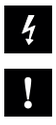	Need sümbolid tähendavad „TÄHELEPANU“ ja „HOIATUS“ ning teavitavad asjadest, mis võivad niidukit kahjustada ja/või põhjustada kasutajale raskeid vigastusi.
	See sümbol tähistab olulist juhist, omadust, toimingut või asjaolu, mida tuleb niiduki kokkupanekul, kasutamisel ja hooldamisel teada ja järgida.
	See sümbol tähistab kasulikku teavet niiduki või selle lisavarustuse kohta.
	See sümbol viitab joonisele kasutusjuhendi esiosas. Sellega on alati kaasas joonise number.
	See sümbol viitab teisele peatükile selles või mõnes teises kasutusjuhendis ja enamasti on sellega koos toodud peatüki number, millele viidatakse.

OLULISED MÄRKUSED

Enne niiduki esmakordset kasutuselevõttu lugege kasutusjuhend hoolikalt läbi. Juhendit tuleb käsitleda aiatraktori osana, mida ei tohi sellest eraldada. Seetõttu hoidke see edaspidiseks kasutamiseks alles.

Ärge võtke aiatraktorit kasutusele enne, kui olete põhjalikult läbi lugenud kõik selles kasutusjuhendis toodud juhised, piirangud ja soovitused, pöörates erilist tähelepanu selle kasutusjuhendi peatükile 2.

Järgige ka teistes niidukiga kaasas olevates kasutusjuhendites toodud juhiseid.

Kasutusjuhendi joonised ja pildid ei pruugi alati tegelikkusele vastata, nende eesmärk on kirjeldada seadme põhiprintsiipe. Siin esitatud tekstid, joonised, fotod ja muud elemendid on kaitstud autoriõigusega. Iga väärkasutus või loata kopeerimine on kuritegu.

SEOTUD DOKUMENTATSIOON

Lisaks sellele juhendile on niidukiga kaasas täiendav dokumentatsioon, mille on koostanud niiduki tootja ja teatud niidukiosade tootjad. Dokumentatsiooni täielik loetelu on toodud peatükis NIIDUKI DOKUMENTATSIOON.

KAHTLUSE KORRAL

Praktikas tekib sageli ettenägematuid olukordi, mida ei ole võimalik selles kasutusjuhendis käsitleda ja kirjeldada. Seetõttu, kui Te pole mõnes toimingus kindel, midagi on ebaselge või Teil on küsimusi, pöörduge julgelt mõne meie enam kui 100 volitatud ja professionaalselt varustatud teeninduskeskuse poole üle Euroopa, kus koolitatud ja kontrollitud asjatundjad on valmis Teid aitama.

JUHENDI VERSIOON

Redaktsioon
A

1 TEHNILINE TEAVE

1.1 KASUTAMINE

NÕUETEKOHANE KASUTAMINE

See kahe sillaga maastikuaiatraktor on ette nähtud nii hooldatud kui ka hooldamata murualade niitmiseks tasasel maal ja nõlvadel kaldega kuni 22° (40%), kus ei ole võõrkehi (kive, mahakukkunud oksi, kondeid, tahkeid esemeid jne). Niidukiga saab niita mitmeaastast taimestikku, mis on põimunud vaarikate, murakate ja muu umbrohuga.

MITTENÕUETEKOHANE KASUTAMINE

Aiatraktori igasugust kasutamist, mida selles kasutusjuhendis ei kirjeldata ja mis väljub siin kirjeldatud kasutusest, loetakse sihtotstarbele mittevastavaks. Niiduki tootja ei vastuta sellisest kasutamisest tulenevate kahjude eest; riski kannab kasutaja.

See niiduk ei ole heaks kiidetud avalikel teedel sõitmiseks.

Niiduki mittenõuetekohane kasutamine hõlmab ka selle käitamist, hooldamist ja remonti väljaõppeta või volitamata isikute poolt, heakskiitmata lisavarustuse kasutamist, niiduki kasutamist rikke või veaga ning kasutamist eemaldatud, muudetud või mittetöötavate turvaelementidega. Lisaks muudab volitamata lisavarustuse kasutamine garantii kohe kehtetuks.

1.2 PÕHIOSAD JA KIRJELDUS

Aiatraktor koosneb järgmistest põhiosadest:



1.2

(1) ESIKAPOTT Esikapott on plastvaluosade ja metallkatete kombinatsioon, mis katab akuruumi, kütusepaaki ning niiduki elektri- ja mehaanilisi komponente, pakkudes samal ajal juhile suurepärast nähtavust. Esikapoti juures on ka isiklike asjade sahtel.

(2) PÕRKERAUAGA RAAM Põrkerauaga raam on kandeelement enamikule niiduki põhiosadele.

(3) ESISILD RATASTE JA ROOLIGA Esisild võimaldab ratastel pöörata rooli abil hammassektori ja täielikult reguleeritavate lõtkudega hammasratta kaudu. Aiatraktor NC 92 4×4 on varustatud esiveoga. Nelikvedu on püsiv ning jõud jaotatakse sildade vahel vastavalt suunanõuetele (otsesõit / pööramine).

(4) NIIDUSEADE Niiduki all olev niiduseade niidab rohtu. See koosneb katetest, põhiplaadist ja niiduteradest. Niiduseadet käitab niiduki mootor elektromagnetilise siduri ja kiilrihma kaudu.

(5) MOOTOR, HÜDROSTAATILISE AJAMI JA MÖÖDAVIIGUGA VEOSILD Hüdrostaatiline ülekanne kannab jõu tagaratastele ja võimaldab muuta sõidukiirust. Hoob asub niiduki tagaplaadil ja sellega lülitatakse tagarataste ajam sisse ja välja.

(6) TAGUMINE KATE Avatav plastvaluosadest tagumine kate katab mootorit ja õlipaaki.

(7) KALLUTATAV RAAM Kallutatav raam on konstruktsioonielement, mis on mõeldud juhi võimalikuks kaitseks puude ja põõsaste okste eest.

(8) JUHIKOHT Mugav iste võimaldab hõlpsat juurdepääsu kõigile niiduki juhtelementidele. Põrand koosneb libisemisvastaste elementidega metalllehest. Juhikohas on hoiukoht plastist PET-pudelitele (istme all) ja muudele isiklikele asjadele.

Niiduki täpsem kirjeldus on toodud peatükis 4 NIIDUKI JUHT- JA SIGNAALELEMENDID

1.3 KLEEBISED NIIDUKIL

Niidukile kinnitatud kleebiste ja sümbolite eemaldamine või kahjustamine on rangelt keelatud. Kleebise kahjustumise või loetamatuks muutumise korral pöörduge tarnija või niiduki tootja poole ja küsige asenduskleebist.

Kleebiste asukohad niidukil on näidatud joonisel 1.3.

ANDMESILT

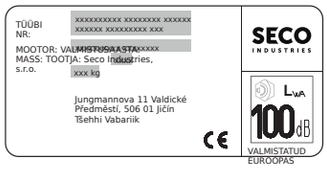

Andmesilt asub raamil juhiistme taga ning sisaldab niiduki põhilisi tuvastusandmeid ja tehnilisi andmeid.

MUDELI ANDMESILT



Mudeli tuvastussilt asub raamil juhiistme taga ja sisaldab niiduki seerianumbrit.

HOIATUSKLEEBISED

				
Oht	Ettevaatust, eemale esemed!	Ärge lahkuge niidukilt sõidu ajal it	Tähelepanu! Kuum pind!	Mitte puudutada

	
Ärge puudutage töö ajal!	Pöörlevad tööriistad! Jäsemete vigastamise oht!

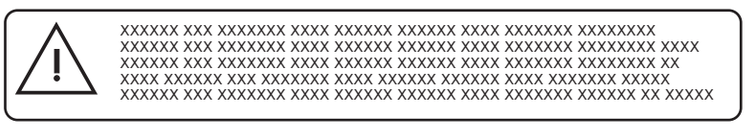

Kallutatava raamiga seotud hoiatus

KEELUKLEEBISED

			
Ärge niitke teiste inimeste läheduses	Ärge võtke peale kaassõitjaid	Ärge sõitke risti nõlvaga risti	Mitte astuda

KOHUSTUSKLEEBISED

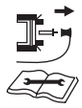	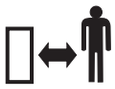
Järgige remontimisel kasutusjuhendit	Hoidke kõrvalised isikud ohutus kauguses

TEABEKLEEBISED

				
Lugege kasutusjuhendit ja järgige juhiseid	Maksimaalne töö-Kalle	Garanteeritud helivõimsuse tase vastavalt direktiivile 2000/14/EC	Seisupidur Rakendatud / pedaal alla vajutatud	Möödaviik (by-pass)

F	R			
Edasisõit	Tagasisõit	Püsikiirusehoidja	Kiire	Aeglane

	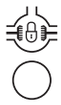			
Diferentsiaalilukk Sisse lülitatud	Diferentsiaalilukk Välja lülitatud	Õhuklapp (choke)	Niitmiskõrgus	Niiduseadme transpordiasend


Tagurdamine niiduseadmega Sisse lülitatud

1.4 TEHNILISED ANDMED

PARAMEETER	NC 92 4×2	NC 92 4×4
NIIDUK		
Niiduki mõõtmed (pikkus × laius × kõrgus)	2210 × 1027 × 1455 mm	2210 × 1027 × 1455 mm
Niiduki mass (ilma kütuse, õli ja juhita)	317 kg	342 kg
Teljevahe	1,477 mm	1,489 mm
Rööbe (ees / taga)	83 / 79 mm	83 / 79 mm
Rataste mõõtmed (ees / taga)	16×6.50-8 4PLY / 20×10.00-8 4PLY	16×6.50-8 4PLY / 20×10.00-8 4PLY
Sõidukiirus edasi / tagasi	8 / 5 km/h	8 / 5 km/h
Rehvirõhk (ees ja taga)	1,5 ± 0,1 bar	1,5 ± 0,1 bar
Kütusepaagi maht	19 l	19 l
Kütuse tüüp	Pliivaba bensiin Natural 95	

NIIDUSEADE		
Niitmiskõrgus (transpordiasend)	50-100 (120) mm	50-100 (120) mm
Niidulaius	920 mm	920 mm

ELEKTRISÜSTEEM		
Aku tüüp (mahtuvus / pinge)	12 V 32 Ah	12 V 32 Ah
Esitulede pirnid	2× LED 5 W / LED 1 W	
Kaitsmed esikapoti all	Niiduseade – 10 A	
	Mootor – 20 A	

ÕLID JA VEDELIKUD		
Hüdrosüsteem	SAE 10W-40, API CD	SAE 5W-50 sünteetiline õli
Mootoriõli	SAE 15W-40, SJ	SAE 15W-40, SJ

POLTÜHENDUSTE ÜHENDUSED	NC 92 4×2	NC 92 4×4
ROOL		
Roolisegmendi mutter M14	92 – 132 Nm	92 – 132 Nm
Rooli nurktihvtide mutrid M14	60 – 83 Nm	60 – 83 Nm
Esisilla kinnitustihvtid	40 – 50 Nm	-
MOOTOR		
Elektromagnetilise siduri polt	60 – 70 Nm	60 – 70 Nm
NIIDUSEADE		
Terahoidiku mutter M20	250 – 300 Nm	250 – 300 Nm
Terasid terahoidikule kinnitav mutter M16	150 – 200 Nm	150 – 200 Nm
Niiduseadme rihmaratta polt M12x30	60 – 80 Nm	60 – 80 Nm
Niiduseadme tala polt M12×30	60 – 80 Nm	60 – 80 Nm

Eemaldatud lukustusmutrid tuleb tagasipaigaldamisel asendada uutega.

PINGUTUSVEDRUD	NC 92 4×2	NC 92 4×4
Niiduterade ajamirihma vedru	78±3 mm (üle keermete)	78±3 mm (üle keermete)
Sõiduajami rihma vedru	73±2 mm (üle keermete)	73±2 mm (üle keermete)

MÜRA- JA VIBRATSIOONITASE

NC 92 4×2 / NC 92 4×4					
Mootor	Pöörded (min -1)	Deklareeritud müraemissioon Helirõhu tase töökohal LpAd (dB) EN ISO 5395-1	Garanteeritud helivõimsus tase LWAG (dB) vastavalt direktiivile 2000/14/ EC	Deklareeritud vibratsioonitase (m.s-2) EN ISO 5395- 1	
				Koguvibratsioon awd	mis kandub käele – käsivarrele ahvd
B&S 23 Vanguard	3000	87 + 4	100	1.5 + 0.6	< 2.5
BS 7220 Pxi	3000	85 + 4	100	1.3 + 0.5	< 2.5
Loncin LC2P77F	3000	85 + 2	100	1.0 + 0.4	2.9 + 1.5
Kawasaki FS651V	3000	84 + 4	100	<0.5	<2.5

2 TÖÖOHUTUS JA TÖÖTERVISHOID

See aiatraktor on projekteeritud ja valmistatud kooskõlas selliste masinate tootmise kohta kehtivate rahvusvaheliste normide ja eeskirjadega. Elektrielemendid vastavad rahvusvahelistele ohtliku puutepinge eest kaitsmise eeskirjadele. Kõigil elektrielementidel on kas normidega ettenähtud kaitseklass või asuvad need suletud kohtades, mille katted vastavad nende normide nõuetele.

Kui niidukit kasutatakse nõuetekohaselt ja vastavalt kasutusjuhendile, on see väga ohutu.

2.1 OHUTUSJUHISED

Kasutage seda niidukit alati mõistlikult ja vastutustundlikult. Pidage meeles, et peamine vastutus enda ja teiste ohutuse ning varalise kahju eest aiatraktori kasutamisel lasub selle kasutajal.

Tootja ei vastuta isikute vigastuste ega niiduki kahjustuste ja keskkonnakahjude eest, mis tulenevad niiduki kasutamisest ja käitamisest mitte kooskõlas kõigi selles kasutusjuhendis toodud ohutusjuhistega.

! **HOIATUS! Kui tööohutust ei järgita ega peeta kinni kõigist selle juhendi hoiatustest, võib see aiatraktor lõigata käsi, jalgu või paisata esemeid ning põhjustada seega inimestele raskeid vigastusi või surma ning niiduki või selle osade või lisavarustuse kahjustumist või hävimist.**

2.1.1 ÜLDISED OHUTUSJUHISED

Nõuded kasutajale/juhile
! Seda aiatraktorit tohib juhtida ainult üle 18-aastane isik, kes on selle kasutusjuhendi läbi lugenud.
! Niiduki omaniku, kasutaja või käitajana ärge kunagi lubage niidukit kasutada, hooldada ega teenindada isikutel, kes ei ole vastavaks tegevuseks pädevad. Veenduge, et niidukit käsitsev töötaja on füüsiliselt, meeleliselt ja vaimselt võimeline niidukiga töötama ja seda hooldama.
! Iga juht peab tundma kõiki niiduki juht- ja signaalelemente (näidikuid) ning eelkõige seda, kuidas niiduseade ja mootor kiiresti seisata.
! Niiduki kasutaja/juht vastutab niiduki tööala läheduses viibivate isikute ohutuse eest.
! Selle niiduki hooldust, remonti ja reguleerimist tohib teha ainult asjatundlik isik, st vastava tehnilise hariduse, erialase väljaõppe ja/või kogemusega isik, kes suudab tuvastada riske ja vältida ohte, mis võivad seda tüüpi seadmete hooldamisel tekkida.

Kasutaja/juhi varustus ja kaitsevahendid
! Kasutage niiduki käsitsemisel alati sobivat töörõivastust. Ärge kunagi kandke lohvakaid riideid ega lühikesi pükse.
! Kandke niiduki käsitsemisel alati tugevaid kinniseid jalanõusid, soovitatavalt libisemiskindla tallaga. Ärge kunagi kasutage niidukit sandaalides või paljajalu.
! Kasutage niiduseadme elementide hooldamisel ja reguleerimisel töökindaid. Selles juhendis toodud müra- ja vibratsiooniväärtused juhi asukohas on tihedalt seotud direktiivide 2003/10/EÜ (müraga kokkupuude) ja 2002/44/EÜ (vibratsiooniga kokkupuude) nõuetega, mis reguleerivad isikukaitsevahendite kasutamist müra ja vibratsiooni vastu ning juhi kokkupuuteaja vähendamist sobivate tööpauside abil. Niiduki tootja soovitab niiduki kasutamisel alati kasutada kuulmiskaitset. Nende juhiste eiramine võib põhjustada püsiva tervisekahjustuse!

Niiduki rikked ja tehnilised muudatused
! Juht ei tohi niiduki ühtki kaitseelementi välja lülitada.
! Kui niidukit kasutab ettevõte, peab juht niiduki kasutamisel tekkinud riketest viivitamata oma juhile teatama ega tohi tööd jätkata enne, kui ohutud töötingimused on taastatud.
! Kui niidukit kasutab eraisik, tuleb niiduki kasutamisel tekkinud rikked kõrvaldada võimalikult kiiresti (kasutaja ise või volitatud hooldustehnikute abiga) ning niidukiga ei tohi tööd jätkata enne, kui ohutud töötingimused on taastatud.
! Kasutaja/juht ei tohi iseseisvalt teha niiduki konstruktsioonis mingeid töid, seda iseseisvalt muuta ega teha ebaprofessionaalseid remonditöid.
! Niidukit ja selle lisavarustust ei ole lubatud tehniliselt muuta ilma tootja kirjaliku nõusolekuta. Lubamatud muudatused võivad põhjustada ohtlikke töötingimusi ja muuta garantii kehtetuks. Rangelt on keelatud teha niidukis muudatusi, mis võivad muuta sisepõlemismootori võimsust, pöördeid või sõidukiirust. Niiduk on varustatud elektroonikasüsteemiga, mida ei ole lubatud muuta ega välja lülitada. Niiduki tarkvara ei tohi kunagi asendada ega muuta.
! Ärge eemaldage niidukilt ohutussilte ega -kleebiseid.

2.1.2 NIIDUKI OHUTU KASUTAMINE

Enne niiduki kasutamist
! Enne niiduki kasutuselevõttu tutvuge põhjalikult kõigi juhtelementidega ja veenduge, et oskate neid käsitseda nii, et saate vajaduse korral mootori kohe peatada või välja lülitada.
! Ärge töötage niidukiga pärast alkoholi, narkootikumide või tajumist mõjutavate ravimite tarvitamist.
! Ärge töötage niidukiga, kui Teil esineb pearinglust, minestamist või olete mõnel muul viisil nõrgestatud või hajevil.
! Enne niiduki kasutuselevõttu kontrollige alati selle üldist seisukorda ja kõiki funktsioone. Eelkõige kontrollige, et kõik turvaelemendid, kaitsekatted jms on oma kohal ja täielikult töökorras.

! Ärge kasutage aiatraktorit, kui see on kahjustatud või mõni selle kaitseelement puudub. Ärge eemaldage ega lülitage välja ühtki niiduki kaitseelementi.

! Enne kasutamist kõrvaldage kõik võimalikud puudused. Kontrollige põhjalikult, et rihmad oleksid pingul, terad teravad ja niiduseadme sisemus puhas.
! Enne niidukiga töö alustamist vaadake üle ala, mida kavatsete niita.
! Käivitage niiduk alati tasasel maal, mitte kunagi nõlval.
! Käivitage mootor ainult hästi ventileeritud kohas. Garaažis käivitamisel tagage piisav ventilatsioon.
! Ärge mingil juhul püüdke mootorit käivitada starteri klemme lühistades. Kui starter rakendub muul viisil kui tavapärase elektrilise käivituse kaudu, võib niiduk sõitma hakata.
! Ärge kunagi käivitage mootorit, kui tunnete kütuse lõhna – plahvatusoht!
! Ärge käivitage mootorit ilma summutita.
! Enne niidukiga töö alustamist eemaldage niidetavalt alalt kõik kivid, puutükid, traat, kondid, mahakukkunud oksad ja muud esemed, mis võivad niitmise ajal eemale paiskuda. Kasutage seejuures alati kaitsekindaid.

Niiduki kasutamise ajal
! Niidukit ei tohi kasutada töötamiseks nõlvadel, mille kalle on üle 22° (40%).
! Teiste sõitjate, loomade või koorma vedamine otse niidukil on keelatud. Koormat tohib vedada ainult niiduki tootja poolt heaks kiidetud järelkärudel.
! Ka niidukilt lühikeseks ajaks lahkudes võtke alati võti süütelukust välja.
! Kui sõidate niidukiga niidetavalt tööalalt eemale, lülitage niiduseade alati välja ja tõstke see transpordiasendisse.

! Hoidke sõidu ajal rooli kindlalt kahe käega (kuid mitte liiga jäigalt). Olge eriti tähelepanelik murualadel ja muudel ebatasastel kohtadel sõites – rool võib aukude, konarate, löökide jms tõttu iseeneslikult pöörduda.
! Jälgige alati tähelepanelikult niiduki ees olevat ala. Olge eriti ettevaatlik takistustega, et saaksite neist õigel ajal mööda põigata. Jälgige hoolikalt maastiku süvendeid (auke) ja muid varjatud ohtlikke kohti. Kõrges rohus on takistusi lihtne märkamata jätta. Sõitke alati sobiva kiirusega.
! Olge eriti tähelepanelik liigendatud maastikul, nt põõsaste, puude ja muude takistuste läheduses, mille taga võib olla teisi inimesi, eriti lapsi, või loomi.
! Kui niidetavale alale satub kõrvaline isik, peatage niiduk kohe ja lülitage niiduseade välja.
! Ärge niitke materjalihunnikute, aukude või kallaste läheduses. Aiatraktor võib ootamatult ümber minna, kui ratas satub üle augu, kraavi või variseda võiva serva.
! Vältige töötamisel mutimullahunnikuid, betoontugesid, kände, peenra- ja kõnnitee äärekive, mis ei tohi teradega kokku puutuda ning kahjustada niiduseadet ja niiduki mehhanismi.
! Püüdke alati mööda sõita murukamarasse peidetud esemetest, nagu muruvihmutid, vaiad, veekraanid, vundamendid, elektrikaablid jne. Ärge kunagi sõitke neist esemetest üle.
! Jäiga esemega kokkupõrke korral peatuge, lülitage niiduseade ja mootor välja ning kontrollige kogu niidukit, eriti roolimehhanismi. Vajaduse korral tehke remont enne mootori uuesti käivitamist.
! Võimaluse korral vältige niiduki kasutamist märjas rohus. Vähenenud haarduvus võib põhjustada libisemist.
! Vältige takistusi (nt nõlva kalde järsk muutus, kraavid jne), millel niiduk võib ümber minna.
! Ärge püüdke niiduki stabiilsust säilitada jalaga maale toetudes.
! Kasutage niidukit ainult päevavalges või hea kunstliku valgustusega.
! Ärge töötage niidukiga vihma ega tormi ajal ja eriti siis, kui on äikeseoht. Välk võib põhjustada raskeid vigastusi või surma. Ärge kasutage niidukit, kui torm läheneb ja on näha välgusähvatusi või kuulda müristamist – leidke ohutu varjualune.
! Niidukiga sõitmine avalikel teedel ei ole lubatud.
! Ärge jätke mootorit tööle suletud ruumides. Heitgaasid sisaldavad lõhnatuid, kuid surmavalt mürgiseid aineid.
! Ärge pange käsi ega jalgu niiduseadme katte alla. Ärge kunagi viige ühtki kehaosa niiduki pöörlevate või liikuvate osade lähedale. Ärge püüdke liikuvaid niiduterasid kätega või muude juhuslike esemetega peatada ega aeglustada!
! Kui avastate töö ajal rikke kütusepaagil, paagi korgil või mõnel kütusevarustuse osal (nt kütusevoolikud), lülitage mootor kohe välja.
! Pöörake alati täit tähelepanu sõidule ja muudele niidukiga tehtavatele toimingutele. Kõige sagedasemad niiduki üle kontrolli kaotamise põhjused on näiteks:
- rataste haarduvuse kadumine;
- liigne kiirus, kiiruse mittekohandamine tingimuste ja maastikuga;
- järsk pidurdamine, mille korral rattad blokeeruvad;
- niiduki kasutamine otstarbel, milleks see ei ole ette nähtud.
! Lülitage niiduseade ja mootor alati välja ning võtke võti süütelukust välja, kui:
- puhastate niidukit
- eemaldate niiduseadmest kogunenud rohtu
- olete üle sõitnud võõrkehast ja on vaja kontrollida, kas niiduk on kahjustatud,

või on vaja kahjustus kõrvaldada
- niiduk vibreerib ebatavaliselt tugevalt ja on vaja välja selgitada vibratsiooni põhjus
- remondite mootorit või muid liikuvaid osi (ühendage lahti ka süüteküünalde juhtmed)

Pärast niidukiga töö lõpetamist
! Parkige niiduk alati tasasele pinnale. Enne niidukilt mahatulekut veenduge, et see on täielikult seisma jäänud. Pidage meeles, et niiduterad pöörlevad pärast mootori väljalülitamist veel mitu sekundit, enne kui seiskuvad.
! Ärge viibige niiduki läheduses ega selle all, kui see on üles tõstetud ega ole tõstetud asendis piisavalt kukkumise või ümberminemise vastu kinnitatud.
! Pöörlevad terad on teravad ja võivad põhjustada vigastusi. Teradega ümber käies kasutage alati kaitsekindaid või mähkige terad sisse.
! Hoidke niiduk ja selle lisavarustus alati puhas ja tehniliselt korras.
! Eemaldage mootori ja summuti piirkonnast kogunenud rohi ja kuivanud materjali jäägid – need võivad kuumadelt osadelt süttida.
! Kontrollige regulaarselt terasid kinnitavaid mutreid ja polte, et need oleksid pingutatud õige momendiga.
! Pöörake erilist tähelepanu lukustusmutritele. Pärast mutri teistkordset lahtikeeramist väheneb selle lukustusvõime ja seetõttu tuleb see asendada uuega.
! Kontrollige regulaarselt kõiki komponente ja vajaduse korral vahetage välja need, mis tuleb vahetada vastavalt tootja soovitustele.

2.2 OHUTUSJUHISED NÕLVADEL TÖÖTAMISEKS

! Nõlvad on peamine õnnetuste, niiduki üle kontrolli kaotamise ja ümberminekute põhjus, mis võivad põhjustada raskeid vigastusi või surma. Nõlvadel niitmine nõuab alati suuremat tähelepanu. Kui Te pole kindel või see ületab Teie võimeid, ärge nõlvadel niitke.

! Seda aiatraktorit võib kasutada nõlvadel maksimaalse kaldega kuni 22° (40%).
! Suuna muutmisel on vaja suuremat ettevaatust. Ärge pöörake nõlval, kui see ei ole hädavajalik.
! Hoiduge aukudest, juurtest ja ebatasasest maastikust. Ebatasane maastik võib põhjustada niiduki ümberminekut. Kõrge rohi võib varjata takistusi. Seetõttu eemaldage niidetavalt alalt eelnevalt kõik võõrkehad.
! Valige selline kiirus, et Te ei peaks nõlval peatuma.
! Tehke kõik liigutused nõlval aeglaselt ja sujuvalt. Ärge muutke järsult kiirust ega suunda.
! Vältige nõlval liikumahakkamist ja peatumist. Kui rattad kaotavad haarduvuse, lülitage terade ajam välja ja sõitke aeglaselt nõlvast alla.
! Alustage nõlval sõitu väga ettevaatlikult ja aeglaselt, et niiduk ei „hüppaks“. Vähendage niiduki sõidukiirust alati enne nõlva ning eriti allamäge sõites vähendage kiirus miinimumini, et kasutada ära käigukasti pidurdavat mõju.

2.3 LASTE OHUTUS

! Kui aiatraktori juht ei ole laste kohalolekuks valmis, võib juhtuda traagiline õnnetus. Liikuv aiatraktor köidab laste tähelepanu. Ärge kunagi eeldage, et lapsed jäävad sinna, kus Te neid viimati nägite.

! Ärge lubage lapsi ilma järelevalveta aladele, kus niidate rohtu.
! Olge alati valmis – kui lapsed lähenevad, lülitage niiduk alati kohe välja.
! Enne tagurdamist ja selle ajal vaadake enda taha ja maapinnale.
! Ärge kunagi sõidutage lapsi – nad võivad kukkuda ja end raskelt vigastada või ohtlikult sekkuda aiatraktori juhtimisse. Ärge kunagi lubage lastel niidukit kasutada.
! Olge eriti tähelepanelik piiratud nähtavusega kohtades (puude, põõsaste, müüride jms läheduses).

2.4 TULEOHUTUS



Selle aiatraktori tagurdamisel tuleb järgida seda tüüpi niidukiga töötamise kohta kehtivaid tööohutuse ja tuleohutuse põhimõtteid ja eeskirju.



Tutvuge ka teiste tootjate (aku, mootor) kasutusjuhendites toodud ohutusjuhistega. Need juhendid on niidukiga kaasas.

! Eemaldage regulaarselt tuleohtlikud ained (kuiv rohi, lehed jms) summuti, mootori, aku ümbrusest ja kõikjalt, kus need võivad puutuda kokku bensiini või õliga ning süttida, põhjustades niiduki põlengu.
! Laske aiatraktori mootoril enne suletud ruumi parkimist jahtuda.
! Olge eriti tähelepanelik kütuse, õli ja muude tuleohtlike ainetega töötamisel. Need on väga tuleohtlikud ained, mille aurud on plahvatusohtlikud. Ärge suitsetage selle töö ajal.
! Ärge kunagi keerake kütusepaagi korki lahti ega lisage kütust, kui mootor töötab, mootor on kuum või niiduk on suletud ruumis.
! Kontrollige enne kasutamist kütusevoolikuid ja ärge täitke paaki päris täitekaelani. Mootori ja päikese soojus ning kütuse paisumine võivad põhjustada kütuse ülevoolamist ja tulekahju.
! Hoidke kütust selleks ettenähtud ja lubatud mahutites (kanistrites). Ärge jätke kütust sädemeallikate, lahtise tule, püsileekide, soojusallikate ega muude süüteallikate lähedusse. Ärge kunagi hoidke kütust ega niidukit hoones soojusallika lähedal.
! Olge akuga töötamisel eriti tähelepanelik. Akus olev gaas on väga plahvatusohtlik, seetõttu ärge suitsetage aku läheduses ega kasutage lahtist leeki, et vältida raskeid vigastusi.

2.5 NIIDUKI OHTLIKUD OSAD – JÄÄKOHUD

Aiatraktor on projekteeritud nii, et nõuetekohasel kasutamisel ja laitmatus tehnilises seisukorras ei kujuta see ohtu juhile ega tema ümbrusele. Sellest hoolimata võib kasutamise, hoolduse ja reguleerimise käigus tekkida olukordi, mis on töötajatele ohtlikud, kui nad neist teadlikud ei ole ega järgi siin toodud ohutusjuhiseid. Need ohud on nn jääkohud – ohud, mis jäävad alles ka pärast kõigi ennetus- ja kaitsemeetmete arvessevõtmist ja rakendamist.

Jääkohud esinevad niiduki kasutamisel, hooldamisel ja reguleerimisel. Seetõttu peab iga niidukiga töö käigus kokkupuutuv isik neid ohte tundma ja järgima kõiki nende vähendamise soovitusi.

NIIDUTERAD

! Pöörlevad niiduterad on väga teravad ja nendega kokkupuude tekitab jäsemete raske vigastamise ohu. Seetõttu ärge pange käsi ega jalgu niiduseadme katte alla. Ärge kunagi viige ühtki kehaosa pöörlevate või liikuvate terade lähedale. Ärge püüdke liikuvaid niiduterasid kätega või muude juhuslike esemetega peatada ega aeglustada!

LIIKUVAD JA KUUMAD OSAD

! Mootori töötamise ajal on osi, mis pöörlevad ja võivad põhjustada raskeid vigastusi eri kehaosadele. Kapoti all või tõstetud niiduki all asuvate osade hooldamisel või reguleerimisel tuleb seetõttu olla eriti tähelepanelik ega tohi kunagi viia ühtki kehaosa liikuvate osade lähedale. Nende osade hooldust ja reguleerimist võib teha ainult isik, kes tunneb põhjalikult nende liikumise põhimõtteid. Töö ajal kuumenevad kapoti all olevad osad ja nende puudutamine kaitsmata kehaosaga võib põhjustada raskeid põletusi. Seetõttu laske niidukil enne kapoti avamist hooldus- või teenindustööde tegemiseks alati jahtuda ja kasutage kaitsekindaid.

JUHIKOHT

! Juhikohal on tähelepanematuse tõttu platvormilt kukkumise või libisemise oht. Seetõttu olge niidukile peale- ja mahatulekul alati ettevaatlik. Juhile on ohuks ka väsimus, stress või ekslik käitumine, mida põhjustab ülekoormus, niidetava ala ebapiisav valgustus või müra töö ajal. Seetõttu tuleb niiduki kasutamisel alati kasutada kuulmiskaitset, mitte end üle koormata ja teha pause.

KÜTUSEPAAK

! Kütusepaagis olev kütus on väga tuleohtlik aine, mille aurud on plahvatusohtlikud. Kütusega töötamisel või kütusepaagi läheduses (ka suletud paagi korral) ärge kunagi suitsetage ega tulge lähedale lahtise leegi või kõrget temperatuuri tekitavate esemetega.

3 ETTEVALMISTUS KASUTUSELEVÕTUKS

See peatükk on mõeldud eelkõige müüja mehaanikutele, kes valmistavad niiduki kasutaja jaoks ette müügieelse teeninduse raames. Kui olete saanud niiduki juba kokkupanduna ja kasutusvalmis, minge otse peatüki 4 juurde. Kui olete niiduki ise lahti pakkinud, tuleb see kasutamiseks ette valmistada vastavalt selle peatüki juhistele. Kui Te pole toimingus kindel või Teil puuduvad piisavad vahendid, tööriistad või kogemused, pöörduge julgelt abi saamiseks niiduki müüja poole. Soovitame teha kõik kokkupanekutööd vähemalt kahekesi.

3.1 LAHTIPAKKIMINE JA KOMPLEKTI KONTROLLIMINE

Aiatraktor tarnitakse puitalusel puitlaudadest pakendis. Niiduk on mähitud kilesse. Transpordi tõttu eemaldatud niiduki osad on pakitud eraldi pakenditesse.

Kontrollige kohe pärast tarnet, et aiatraktor ei ole kahjustatud. Kahjustuse korral teavitage vedajat. Kui pretensiooni ei esitata õigeaegselt, ei saa võimalikke nõudeid esitada. Kontrollige, et niiduki mudel on sama, mille tellisite. Lahknevuse korral ärge niidukit lahti pakkige ja teatage lahknevusest kohe tarnijale.

3.2 TARNEGA ÜMBERKÄIMINE

Pakendit tohib teisaldada ainult kahveltõstuki või kaubaaluse tõstukiga. Lükake kahvlid kaubaaluse avasse ja viige niiduk valitud kohta kokkupanemiseks või hoiustamiseks. Teisaldage alati ainult kahte pakendit. Teisaldusseadme minimaalne kandevõime: 450 kg

Puitkasti ei ole ette nähtud tõstmiseks kraanaga. Teisaldusseadet tohivad kasutada ainult vastavat luba ja kogemust omavad isikud. Pakitud niiduki suure massi tõttu soovitame selle teisaldamiseks vähemalt kahte inimest.

3.3 HOIUSTAMINE ENNE LAHTIPAKKIMIST

Kui niidukit ei pakita lahti ega panda kokku kohe pärast tarnet, hoiustage see järgmistel tingimustel:
- hoidke niidukit originaalpakendis kuivas, ilmastiku eest kaitstud kohas, kus pakend ei saaks kahjustuda ega seisukord halveneda;
- ärge kallutage puitpakendit külili ega veel vähem pöörake seda tagurpidi; ärge asetage pakendile esemeid, millest võib vedelikku lekkida;
- ärge võtke niidukit kaubaaluselt lahti, ärge pöörake seda külili ega kallutage diagonaalasendisse;
- ärge asetage pakitud niidukile muid esemeid ega materjale;
- mitme pakitud niiduki hoiustamisel võib üksteise peale laduda kõige rohkem neli pakendit.

Soovitatava hoiukoha tingimused:
Temperatuur..... -10 °C kuni +35 °C Õhuniiskus..... <80 % 21 °C juures Õhu puhtus..... tolmuvaba keskkond Muu..... kuiv hoiukoht

3.4 LAHTIPAKKIMINE

■ Eemaldage kõigepealt pakendilt tugevdusrihmad ja võtke välja kõik eraldi pakitud koostud.
■ Võtke sobiva tööriistaga (kang, haamer jms) puitlauad lahti ning eemaldage kõik tugevduselemendid ja pakend. Veenduge, et niiduki ega selle koostude ükski osa ei saa kahjustada.
■ Eemaldage niidukit kaubaalusele kinnitavad rihmad.
■ Kontrollige niidukit ja üksikuid koostesõlmi visuaalselt transpordi käigus tekkida võinud kahjustuste suhtes.

Mis tahes kahjustuse korral pöörduge kohe tarnija poole ja ärge jätkake niiduki kokkupanekut.
■ Pange kõik eraldi pakitud koostud kõrvale ja pakkige need lahti.

PAKKEMATERJALIDE UTILISEERIMINE

Pärast kõige lahtipakkimist veenduge, et pakkematerjal utiliseeritakse nõuetekohaselt. Utiliseerimine peab vastama Teie riigis kehtivatele jäätmekäitlusseadustele.

Kui Te pole utiliseerimise korras kindel, laske seda teha spetsialiseerunud ettevõttel.

3.5 NIIDUKI DOKUMENTATSIOON

Niidukiga on kaasas järgmine dokumentatsioon:
- pakkeleht
- kasutusjuhend
- mootori kasutusjuhend
- aku kasutusjuhend
- hooldusraamat

3.6 ETTEVALMISTUS KASUTAMISEKS

3.6.1 EEMALDATUD JA ERALDI PAKITUD KOOSTUDE PAIGALDAMINE

Istmevedrud Paigaldage istmevedrud järgmiselt:

 3.6.1	■ Kallutage iste üles. ■ Keerake lahti poldid, mis hoiavad istmevedru kronsteini all. Seejärel paigaldage vedrud nii, et need oleksid kronsteini kohal.



Ärge istuge istmele enne, kui vedrud on tagasi töökorras paigaldatud! Oht põrkuda kapoti osadega ja seda kahjustada.

Rool Paigaldage rool järgmiselt:

 3.6.2	■ Roolivõllil (1) on kaks ava, mis võimaldavad seada rooli kahele kõrgusele. Rool kinnitatakse tihvtidega (2). ■ Tehases on tihvt valmis paigutatud rooli avasse (3). Valige roolivõllil ava ja lööge tihvt läbi rooli. Tihvti sisselöömise hõlbustamiseks võib kasutada sobivat metallvarrast (läbimõõt 6 mm). ■ Klõpsake rooli kate (4) peale.

3.6.3 KALLUTATAVA RAAMI REGULEERIMINE

Kallutatava raami saab kiirkinnitushoobade abil seada mis tahes asendisse. Seadke kallutatav raam järgmiselt:



3.6.3

■ Vabastage kiirkinnitushoovad raami mõlemal küljel (180° võrra).
■ Seadke raam soovitud asendisse ja kinnitage see hoobadega selles asendis.

KALLUTATAV RAAM EI OLE KASUTAJA KAITSEKS NIIDUKI ÜMBERMINEKU VASTU!

Töö ajal on soovitatav hoida kallutatav raam püstiasendis, et see kaitseks okste ja põõsaste eest.

3.6.4 AKU ÜHENDAMINE

Ühendage aku:



3.6.4

■ Vabastage esikapoti veerandpöördega kinnitus (1) ja kallutage aku kate (2) lahti.
■ Keerake lahti aku klemmide poldid. Seejärel:
- ühendage punane juhe aku positiivse (+) klemmiga ja kinnitage poldiga;
- ühendage pruun juhe aku negatiivse (–) klemmiga ja kinnitage poldiga.

Juhtmete ühendamine kirjeldatust vastupidi kahjustab niidukit. Aku lahtiühendamisel ühendage alati kõigepealt lahti aku negatiivne (–) klemm.

Pärast aku ühendamist kontrollige selle seisukorda vastavalt aku tootja koostatud kasutusjuhendile, mis on niiduki dokumentatsiooni osa. Järgige kõiki selles toodud juhiseid, eriti aku laadimisel.

3.6.5 MOOTORIÕLI KONTROLLIMINE JA LISAMINE

Enne õli kontrollimist ja lisamist peab niiduk seisma horisontaalsel pinnal.

■ Avage tagakapott (kord 4.2 (16) TAGAKAPOTI AVAMISSÜSTEEM) ja leidke vastavalt mootori tüübile õlivarras (õlivarda asukoht – mootori tootja kasutusjuhend).
■ Keerake õlivarras välja, pühkige see kuiva lapiga puhtaks, pistke tagasi ja keerake kinni. Seejärel keerake see uuesti välja
ja kontrollige õlitaset. Õlitase peab olema õlivarda kahe märgi vahel. Kui ei ole, lisage mootoriõli nii, et tase ulatuks ülemise märgini.
■ Mootoriõli tüüp on toodud selle kasutusjuhendi punktis 1.4 TEHNILISED ANDMED või mootori tootja kasutusjuhendis.

3.6.6 HÜDROSÜSTEEMI KONTROLLIMINE

Hüdrosüsteemi õlitaseme kontrollimine

Enne õli kontrollimist ja lisamist peab niiduk seisma horisontaalsel pinnal.

Niiduki hüdrosüsteem on tehases täidetud ettenähtud õliga ja sellest on õhk eemaldatud. Niiduki transpordi ajal võib paagi õlitase siiski langeda ning enne niiduki kasutuselevõttu on soovitatav õlitaset kontrollida. Paak asub niiduki tagaosas tagakapoti all.



3.6.6

■ Avage tagakapott (kord 4.2 (16➡TAGAKAPOTI AVAMISSÜSTEEM).
■ Kontrollige, et õlitase on paagi (1) korpusel olevate märkide (3) vahel.
■ Vajaduse korral keerake kork (2) lahti ja lisage vajalik kogus ettenähtud õli (1.4 TEHNILISED ANDMED). ➡
■ Pärast kontrollimist ja lisamist pühkige alati kuivaks paagi korgi ümbrus ja kork

ise.

Õhu eemaldamine hüdrosüsteemist Hüdrosüsteemist eemaldub õhk täielikult niiduki esimestel töötundidel. Soovitame niidukit 1–2 tundi kerge koormusega „sisse sõita“. Kui esialgse sissesõidu ajal hüdrosüsteemi heli iseloom muutub, võib esisillas olla õhku. Sel juhul pöörduge lähimasse teeninduskeskusesse.

Õhu eemaldamine esisillast tehakse töötava niiduki ja pöörlevate ratastega ning see nõuab eriseadmeid, mis ei ole tavakasutajale kättesaadavad. Töö keerukuse ja ohtlikkuse tõttu peab õhu eemaldamise tegema teeninduskeskus.

Hüdrosüsteemi lekkekontroll

Kontrollige hüdrosüsteemi visuaalselt õlilekete suhtes, eriti kohtades, kus liitmikud on ühendatud sildadega. Kui avastate lekke, teavitage oma müüjat või teeninduskeskust.

3.6.7 REHVIRÕHU KONTROLLIMINE

Rehvid on sisekummita ja varustatud tavaliste autorehvi ventiilidega. Neid saab täita kompressori või tavalise käsipumbaga.

Rehvirõhk 1.4➡TEHNILISED ANDMED.

Rehvirõhu muutus võib halvendada niiduki juhitavust ja haarduvust. See muudab ka niitmiskõrgust, seetõttu kontrollige rehvirõhku regulaarselt. Ärge ületage kasutatavatele rehvidele märgitud maksimaalset rõhku.

3.6.8 KÜTUSEPAAGI TÄITMINE

Ohutuse huvides transporditakse aiatraktorit ilma kütuseta ja enne esmakordset käivitamist tuleb kütust lisada.

Kütusepaak asub esikapoti all. Kütusepaagi kork ulatub kapotist välja, seega ei ole kütuse kontrollimiseks ja lisamiseks vaja esikapotti avada.

Kasutage ainult mootori kasutusjuhendis ettenähtud kütust. Vale kütuse kasutamisest tingitud defektid ei kuulu garantii alla. Lisage kütust ainult väljalülitatud ja jahtunud mootoriga. Täitke kütusepaak hästi ventileeritud kohas. Kütusega ümber käies ärge sööge, suitsetage ega kasutage lahtist leeki. Kasutage täitmiseks kütuse lisamiseks mõeldud lehtrit. Järgige kütusepaagi maksimaalset lubatud taset, st kütusetase peab jääma täitekaela alumisele tasemele. Ärge kunagi täitke kütusepaaki üle selle maksimaalse taseme. Veenduge, et täitmisel ei loksu kütust maha. Mahaloksunud kütus võib väga kergesti süttida. Kui kütust loksub maha, pühkige see põhjalikult kuivaks. Hoidke kütust alati lastele kättesaamatus kohas. Ärge kunagi käivitage niidukit, kui kütusepaagi kork ei ole peale keeratud. Pärast pikemat seisuaega kasutage kütusesüsteemi eluea pikendamiseks 100-oktaanilist bensiini.

Täitmise kord:
■ Avage kütusepaagi kork. Avage see aeglaselt, sest bensiiniaurude tõttu võib kütusepaagis olla ülerõhk.
■ Pistke lehter kütusepaagi avasse ja hakake kanistrist kütust valama. Kütusetase ei tohi mingil juhul olla üle täiteava alumise taseme.
■ Pärast kütusepaagi täitmist pühkige alati kuivaks kütusepaagi ava ümbrus ja ava ise.

3.6.9 ÕLIRADIAATORI PAIGALDAMINE (LISAVARUSTUS)

! Õliradiaator tuleb lasta paigaldada professionaalselt, seetõttu soovitame pöörduda volitatud teeninduskeskusesse või lähima müüja poole.

■ Eemaldage tagumise käigukasti deflektor.
■ Avage mootori kapott.
■ Kinnitage radiaator kaasasolevate mutrite ja poltidega mootori vasakpoolse väliskatte külge.
■ Eemaldage käigukasti vasakul küljel olev möödaviiguvoolik. Sulgege avad õli ja mustuse vastu.
■ Viige radiaatori voolikud läbi mootoriruumi.
■ Ühendage voolikud möödaviiguvoolikute asemel. Eesmine voolik otse üles, tagumine voolik läheb hüdrotoru alt. Veenduge, et voolikud on liikuvatest osadest korralikult eemal.
■ Kinnitage voolikud radiaatorile üleminekuadapteri, tihendusseibide ja läbivoolupoltidega.
■ Ühendage elektrikimp mootorist lahti ja ühendage sellesse radiaatori kimp. Maandage radiaatori must kaabel mootori külge.
■ Ühendage radiaatori elektrijuhtmestik voolikutega.
■ Käivitage niiduk ja lisage paaki hüdroõli.
■ Paigaldage kõik katted tagasi algsele kohale.

4 NIIDUKI JUHT- JA SIGNAALELEMENDID

4.1 JUHT- JA SIGNAALELEMENDID – ÜLEVAADE

Enne niiduki esmakordset kasutamist tuleb tutvuda kõigi elementidega ning mõista nende funktsiooni ja tähendust.



4.1

(1) Infoekraan (2) Niiduseadme sisselülitamise lüliti (3) Piduripedaal (4) Seisupidur (5) Diferentsiaalluku pedaal (6) Õhuklapp (7) Niiduseadme kõrguse reguleerimise hoob (8) Roolinupp (9) Kallutatava raami kiirkinnitushoovad (10) Võtmega süütelüliti (11) Edasisõidu pedaal (12) Mootori pöörete juhthoob (13) Püsikiirusehoidja (14) Sõiduhoob edasi / tagasi (15) Niiduseadme sisselülitamise lüliti tagurdamiseks (16) Tagakapoti lukustussüsteem (17) Möödaviiguhoob

4.2 JUHT- JA SIGNAALELEMENDID – KIRJELDUS JA FUNKTSIOONID

(1) INFOEKRAAN

Infoekraan koosneb märgutuledest, mis näitavad niiduki põhifunktsioonide olekut ja kuvavad põhiteavet.



	HOIATUSKOLMNURK Põleb, kui käivitamise tingimused ei ole täidetud, koos täitmata tingimuse sümboliga.
	SEISUPIDUR JA SÕIDUPIDUR Põleb: kui piduripedaal on alla vajutatud või seisupidur on rakendatud. Vilgub koos hoiatuskolmnurgaga: käivitamise tingimus ei ole täidetud (vajutage piduripedaal alla). Vilgub koos hoiatuskolmnurgaga sõidu ajal: TÄHELEPANU: ärge hoidke pidurit sõidu ajal pikalt all, ajamimehhanismi ülekuumenemise oht.
	NEUTRAALASENDI MÄRGUTULI Vilgub koos hoiatuskolmnurgaga: käivitamise tingimus ei ole täidetud (võtke jalg sõidupedaalilt)
	JUHI KOHALOLEK Põleb: juht ei ole kohal. Vilgub koos hoiatuskolmnurgaga: käivitamise tingimus ei ole täidetud (istuge istmele)
	NIIDUSEADE Põleb: niiduseade on sisse lülitatud. Vilgub koos hoiatuskolmnurgaga: käivitamise tingimus ei ole täidetud (lülitage niiduseade välja). Vilgub pärast niiduseadme väljalülitamist: niiduseade seiskub
	AKU LAADIMINE* Arvväärtus näitab aku hetkepinget. Tühi piktogramm: aku on korras (12,6–14 V) ja laeb õigesti. Sinine värv: aku pinge on üle 14 V; kui see püsib niiduki töötamise ajal kaua, kontrollige mootori laadimissüsteemi. Punane värv: aku pinge on madal (kuni 12,6 V), kontrollige mootori laadimissüsteemi
	TÖÖTUNNILOENDUR** Näitab mootori töötundide arvu.
	MOOTORI PÖÖRDED [p/min]*** Niiduki käivitamisel kuvatakse umbes 10 sekundi jooksul mootori pöördeid.
	HOOLDUS-/AVARIIREŽIIM Niiduk vajab hooldust
	ESITULEDE MÄRGUTULI Põleb, kui niiduki esituled põlevad.

	MOOTORIÕLI RÕHK Süttib punaselt, kui mootoriõli rõhk langeb. Kontrollige mootoriõli taset ja vajaduse korral lisage õli.

* = Kui pärast mootori käivitamist ja niiduki töötamist maksimaalsetel pööretel ilma sisselülitatud niiduseadme ja tuledeta ei kustu umbes 1 minuti möödudes punane märgutuli või ei sütti sinine märgutuli, viitab see laadimisahela rikkele ja tuleb pöörduda professionaalsesse teeninduskeskusesse.

** = Töötunniloenduriga manipuleerimine (süüteküünla juures olev andurikaabel) toob kaasa garantii kaotuse.



TÄHELEPANU: kui mootori pöörete andurikaabel ei ole mingil põhjusel ühendatud (mootori süüteküünla juures), lülitub mootor 30 sekundi pärast välja ja kogu ekraan hakkab vilkuma. Sel juhul saab kasutada avariisõidu funktsiooni.

(2) NIIDUSEADME SISSELÜLITAMISE LÜLITI

Selle abil lülitatakse niiduseade sisse või välja.



Lüliti sümboliga osa vajutamisel lülitub niiduseade sisse. Lüliti sümbolita osa vajutamisel lülitub niiduseade välja.



TÄHELEPANU: kui niiduseade on sisse lülitatud, ei ole mootorit võimalik käivitada.



TÄHELEPANU: niiduseadme terad ei seisku niiduki väljalülitamisel kohe, vaid pöörlevad inertsist veel mõnda aega.

(3) PIDURIPEDAAL

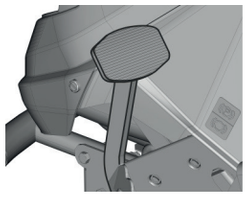

Piduripedaal asub põranda vasakul küljel. Pedaal on mõeldud kiireks pidurdamiseks, seisupiduri rakendamiseks/vabastamiseks või püsikiirusehoidja väljalülitamiseks. Pedaali kasutatakse ka niiduki käivitamisel – käivitada saab ainult allavajutatud piduripedaaliga.

(4) SEISUPIDUR

Seisupidur kinnitab pargitud niiduki liikumise vastu.

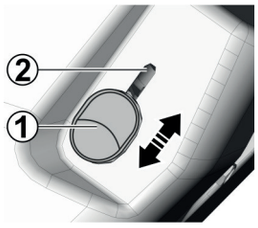

Piduri rakendamine:

Vajutage piduripedaali, viige seisupidur üles asendisse (2) ja vabastage pedaal.

Piduri vabastamine:

Vajutage piduripedaali. Pidur vabaneb automaatselt ja libiseb alla asendisse (1).

(5) DIFERENTSIAALILUKU PEDAAL

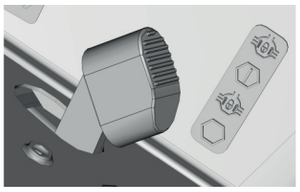

Pedaali allavajutamisel lülitub lukk sisse. Pedaali vabastamisel lülitub lukk automaatselt välja.

! Kasutage lukku ainult otse edasi sõites ja ainult vajaduse korral (haarduvuse kadumisel). Ärge kunagi kasutage diferentsiaalilukku sõidusuuna muutmisel. Vastasel juhul tekib käigukasti raske kahjustuse oht! Pedaali vajutamisel lülitub diferentsiaalilukk sisse alles pärast pooltelje pöördumist (pedaalile väiksem jõud).

(6) ÕHUKLAPP (CHOKE)



Õhuklapp aitab käivitada külma mootorit.

Aktiveeritakse üles tõmmates ja deaktiveeritakse alla lükates.

i Kawasaki mootorite puhul tuleb õhuklapp välja tõmmata iga kord, kui mootor käivitatakse.

(7) NIIDUSEADME KÕRGUSE REGULEERIMISE HOOB

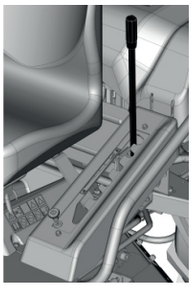

Hoova abil seatakse niiduseadme kõrgus maapinnast. Hooval on 5 tööasendit (50–100 mm). Lisaks on 1 transpordiasend, mis on 120 mm maapinnast. TÄHELEPANU: kui hoob on transpordiasendis, ei ole niiduseadet võimalik sisse lülitada, sest sellesse asendisse on paigaldatud turvalüliti.

(8) ROOLINUPP



Parandab rooli käsitsetavust ja võimaldab seega niidukit ohutumalt juhtida mitte ainult vahelduval maastikul.

(9) KALLUTATAVA RAAMI KIIRKINNITUSHOOVAD



Kiirkinnitushoovad võimaldavad kallutatava raami lihtsamalt ja kiiremini soovitud asendisse seada (3.6.3 KALLUTATAVA RAAMI REGULEERIMINE).

(10) VÕTMEGA SÜÜTELÜLITI

	Sümbol	Funktsioon	Lühend *
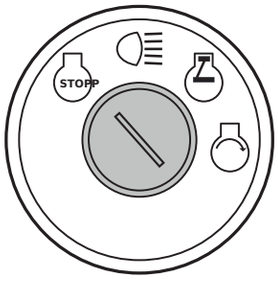		Süüde on välja lülitatud, mootor ei tööta. Kui mootor töötab, lülitab süütevõtme sellesse asendisse keeramine mootori välja.	STOPP
		Kapoti esitulede sisselülitamine. Sellesse asendisse lülitamisel süttivad esituled.	ESITULED
		Süüde on välja lülitatud. Esituled on välja lülitatud.	ON
		Mootori käivitamine. Kui mootor käivitub, vabastage võti. Võti naaseb automaatselt asendisse ON.	START

* Neid lühendeid kasutatakse selles kasutusjuhendis sümbolite asemel.

(11) EDASISÕIDU PEDAAL



Pedaal asub põranda paremal küljel. Selle vajutamisel sõidab niiduk edasi. Mida rohkem pedaali põranda poole vajutada, seda kiiremini niiduk sõidab, ja vastupidi. Pedaali vabastamisel naaseb see automaatselt neutraalasendisse ja niiduk peatub.

TÄHELEPANU: sõidupedaali kasutamine allavajutatud piduriga on keelatud.

(12) MOOTORI PÖÖRETE JUHTHOOB

Selle hoovaga juhitakse mootori pöördeid. Hooval on järgmised asendid:

	Sümbol	Funktsioon	Lühend *
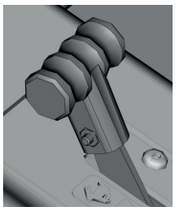		Mootori maksimaalsed pöörded	MAX
		Mootori minimaalsed pöörded (tühikäik)	MIN

* Neid lühendeid kasutatakse selles kasutusjuhendis sümbolite asemel.

TÄHELEPANU: töö ajal peavad mootori pöörded olema alati seatud asendisse MAX.

(13) PÜSIKIIRUSEHOIDJA

Püsikiirusehoidja hoiab pikkadel sirgetel lõikudel seatud kiirust ka siis, kui sõidupedaal vabastatakse.

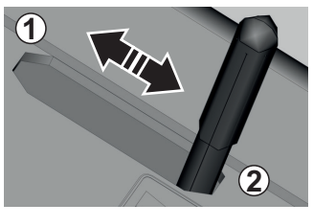

Püsikiirusehoidja sisselülitamine:
- seadke sõidukiirus sõidupedaali vajutades või sõiduhooba ettepoole liigutades
- viige püsikiirusehoidja hoob ettepoole asendist (1) asendisse (2)
- võtke jalg sõidupedaalilt või käsi sõiduhoovalt

Püsikiirusehoidja saab välja lülitada neljal viisil:
- viies püsikiirusehoidja hoova tagasi asendisse (1)
- vajutades sõidupedaali
- liigutades sõiduhooba ettepoole
- vajutades piduripedaali

Ärge lülitage püsikiirusehoidjat välja suurel kiirusel sõites!

(14) SÕIDUHOOB EDASI / TAGASI

Juhib ratastele minevat ajamit ja reguleerib niiduki kiirust edasi- ja tagasisõidu suunas.

	Sümbol	Funktsioon	Lühend *
	**F**	Hoova ette liigutamine vastab suuremale kiirusele ja vastupidi.	F
	N	Neutraal – niiduk seisab	N
	R	Hoova taha liigutamine vastab suuremale kiirusele ja vastupidi.	R

* Neid lühendeid kasutatakse selles kasutusjuhendis sümbolite asemel.

(15) NIIDUSEADME LUKUSTUSE VABASTAMINE TAGURDAMISEL

Funktsioon võimaldab niiduseadet tagurdamisel käitada (sisse lülitada).

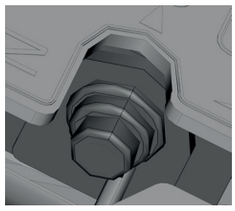

Kui hakkate niidukiga tagasi sõitma (tagurdama), lülitub niiduseade automaatselt välja ja terad lõpetavad niitmise. Selle lüliti vajutamine sõiduhoova abil käivitab niiduseadme uuesti ja saate niitmist jätkata ka tagurdades.

Lülitit tuleb vajutada:

- töötava niiduseadmega vahetult enne sõiduhoova viimist tagasi asendisse R (umbes 5 sekundit)

- vahetult pärast niiduseadme automaatset väljalülitumist, enne kui terad lõpetavad pöörlemise (umbes 5 sekundit).

Kui sõidusuund muudetakse tagurdamiselt R asendisse N või F, aktiveerub niiduseadme automaatse väljalülituse funktsioon uuesti.

! TÄHELEPANU: niiduseadme sage väljalülitamine põhjustab elektromagnetilise siduri kiiret kulumist ja lühendab selle eluiga.

(16) TAGAKAPOTI AVAMISSÜSTEEM

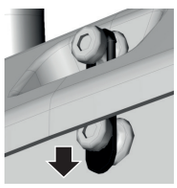

Tagakapoti avamine on väga lihtne – tõmmake kummiklambri alumisest sakist, tõmmake see raamil olevalt tihvtilt maha ja avage tagakapott.

(17) MÖÖDAVIIGUHOOB (BY-PASS)

Möödaviiguhoova abil lülitatakse välja tagarataste ajami käigukast ning seda kasutatakse niiduki lükkamisel või vedamisel ilma mootorit kasutamata. Hoob asub niiduki tagaplaadil. Hooval on järgmised asendid:

	Asend	Tagarattavedu	Kasutamine
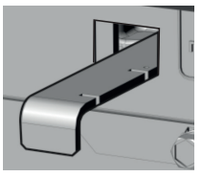 	(sisse lükatud)	LAHUTATUD	Niiduki lükkamisel on mootor seisab
	1 (välja tõmmatud)	SISSE LÜLITATUD	Sõitmisel on mootor töötab

TÄHELEPANU: lükake aiatraktorit ainult horisontaalsel pinnal – kaldpinnal lükates tekib tõsine kontrollimatu allaveeremise oht! Ärge lükake niidukit suurel kiirusel, sest 4x4 ajami korral kandub energia edasi ajamimehhanismi!

4.3 ELEMENDID JUHI ISIKLIKEKS VAJADUSTEKS

4.3.1 HOIULAEKAS

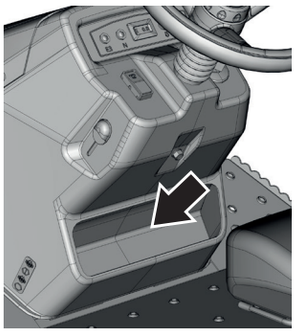

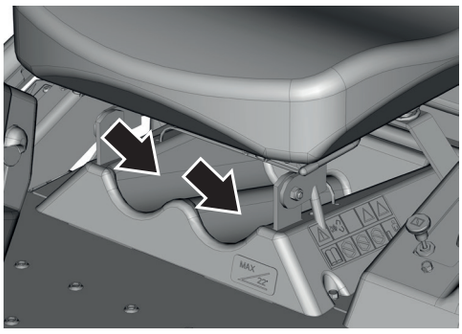

Juhi tööala on varustatud elementidega, mis aitavad kaasa juhi mugavusele:
- isiklike asjade sahtel (dokumentide, võtmete, telefoni jms jaoks) rooli all;
- plastist PET-pudeli hoidik istme all

4.3.2 ISTME REGULEERIMINE

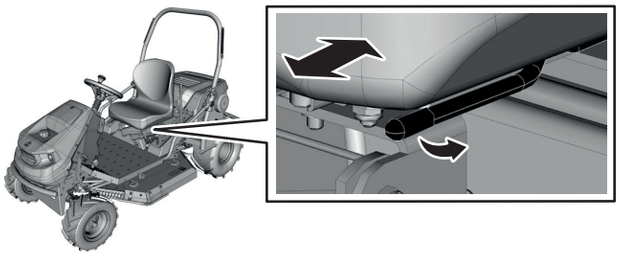

Juhi mugavuse huvides niiduki juhtimisel saab istme asendit reguleerida, lükates seda ette või taha. Reguleerimiseks kasutage istme vasakul küljel olevat hooba.

- istuge istmele
- tõmmake hooba vasakule ja hoidke seda selles asendis
- lükake iste ette või taha ja vabastage hoob

4.3.3 ROOLI REGULEERIMINE

Juhi mugavuse huvides niiduki juhtimisel saab rooli kõrgust reguleerida. Kord on kirjeldatud punktis 3.6.1 EEMALDATUD JA ERALDI PAKITUD KOOSTUDE PAIGALDAMINE

5 NIIDUKI KASUTAMINE

5.1 ÜLEVAATUSED ENNE NIIDUKIGA SÕITMIST

Enne esimest ja iga järgnevat sõitu kontrollige alati järgmist:

MOOTORIÕLI

Kontrollige mootori õlitaset ja vajaduse korral lisage õli (3.6.5 MOOTORIÕLI KONTROLLIMINE JA LISAMINE)

HÜDROSÜSTEEM

Kontrollige hüdrosüsteemi seisukorda ja tihedust ning õlitaset süsteemis (3.6.6 HÜDROSÜSTEEMI KONTROLLIMINE)

REHVID

Kontrollige rehvide seisukorda ja rõhku (REHVIRÕHU KONTROLLIMINE)

KÜTUS

Kontrollige kütusetaset (3.6.7 KÜTUSEPAAGI TÄITMINE)

MÖÖDAVIIK (BY-PASS)
Kontrollige, et möödaviiguhoob on asendis 1 (4.2 (17))

ELEKTRIKAABLID

Kontrollige visuaalselt elektrikaablite seisukorda, eriti akusse minevaid toitekaableid. Laske kahjustatud kaablid asjatundjal välja vahetada.

POLTÜHENDUSED

Kontrollige käsitsi kõigi mutrite, tihvtide ja poltide, eriti niiduterade kinnituspoltide kindlat pingutust, et niiduk oleks alati ohutus töökorras. Ohutuse huvides vahetage kulunud või kahjustatud osad alati kohe välja.

ISTMEANDUR (LÜLITI ISTME ALL)

Kui keerate võtme asendisse ON istmel istumata, PEAB ilmuma vastav sümbol (4.2 (1) INFOEKRAAN).

PIDURID

Kontrollige, et pidurid töötavad õigesti:
- rakendage seisupidur;
- seadke möödaviiguhoob asendisse 0;
- proovige niidukit edasi lükata. Kui tagarattad pöörlevad, vajavad pidurid hooldust. Pingutage piduri trossi pingutuspolti või pöörduge volitatud teeninduskeskusesse, kus pidur reguleeritakse.

FILTER

Kontrollige õhufiltri seisukorda (mootori tootja kasutusjuhend)

5.2 MOOTORI KÄIVITAMINE

5.2.1 MOOTORI KÄIVITAMISE TINGIMUSED

Aiatraktori mootorit saab käivitada ainult järgmistel tingimustel:
- juht peab istuma istmel;
- niiduseadme sisselülitamise lüliti peab olema väljalülitatud asendis;
- piduripedaal peab olema alla vajutatud või seisupidur rakendatud;
- sõiduhoob peab olema asendis N.

5.2.2 KÄIVITAMINE

Pärast tingimuste täitmist käivitage mootor järgmiselt:
- seadke gaasihoob asendisse MAX;
- tõmmake õhuklapp välja;
- keerake võti asendisse LIGHTS ja oodake vähemalt 1 sekund. Selle aja jooksul tehakse

niiduki elektroonikasüsteemi diagnostika.
- Käivitage mootor, keerates võtme asendisse START. Kui mootor käivitub, vabastage süüte-

  võti. See naaseb automaatselt asendisse ON.

Käivitamine ei tohi kesta üle 5 sekundi, vastasel juhul tekib lüliti kahjustamise oht. Kui mootor ei käivitu, oodake enne uut katset 10 sekundit.

Ärge kunagi kasutage niiduki käivitamiseks statsionaarseid väliseid käivitusseadmeid. See võib kahjustada elektrijuhtmestikku. Võib ühendada suurema mahtuvusega 12 V aku.

- Lükake õhuklapp sisse.
- Viige gaasihoob aeglaselt asendisse MIN.

Laske mootoril enne niiduseadme sisselülitamist mõni minut töötada.

Ärge kunagi jätke käivitatud mootorit tööle suletud või halvasti ventileeritud ruumi. Heitgaasid sisaldavad tervisele kahjulikke aineid.

Hoidke käed, jalad ja riided eemal liikuvatest osadest ja summutist.

5.2.3 MASINALT LAHKUMINE TÖÖTAVA MOOTORIGA

Kui soovite või peate niidukilt mõneks ajaks lahkuma (nt takistuste eemaldamiseks) ja kavatsete seejärel niitmist jätkata, võite maha tulla ja jätta mootori tööle. See säästab niiduki akut.

Tingimused niidukilt mahatulekuks töötava mootoriga:
- niiduseade on välja lülitatud;
- sõiduhoob on asendis N ja seisupidur on rakendatud.

5.2.4 AVARIISÕIDUSÜSTEEM

Niiduk on varustatud spetsiaalse avariisõidusüsteemiga, mis võimaldab hädaolukorras mootori käivitada ja niidukiga tagasi sõita juhul, kui niiduki elektrisüsteemi mingi rike takistab niiduki käivitamist.

Avariisõidusüsteemi aktiveerimine:
■ istuge istmele;
■ vajutage piduripedaal alla;
■ keerake juhtkilbis võti asendisse ON;
■ lükake asendis N olevat sõiduhooba 5 korda enda poole, tagurdamisel niitmise anduri suunas.

Seejärel saab niiduki käivitada ja sõita kohta, kust see teeninduskeskusesse transporditakse.

TÄHELEPANU: avariisõidurežiimis ei ole võimalik niiduseadet sisse lülitada.

5.3 MOOTORI VÄLJALÜLITAMINE

■ Viige gaasihoob asendisse MIN.
■ Kui niiduseade on sisse lülitatud, lülitage see välja.
■ Lülitage mootor välja, keerates võtme asendisse STOP, ja võtke võti süütelülitist välja.

Ärge kunagi seisake mootorit lihtsalt istmelt tõustes. Võtme jätmine süütelülitisse asendisse ON võib põhjustada niiduki elektrisüsteemi rikke. Enne mootori väljalülitamist vähendage alati pöörded aeglaseks, et vältida isesüttimist. Selle juhise eiramine võib kahjustada mootorit ja summutit. Pärast mootori väljalülitamist võtke võti alati süütelülitist välja. See hoiab ära niiduki soovimatu käivitamise kõrvaliste isikute või laste poolt. Ärge kunagi ühendage akukaableid lahti, kui mootor töötab. See võib kahjustada mootori regulaatorit.

Kui mootor on ülekuumenenud, laske sellel mõnda aega minimaalsetel pööretel töötada.

5.4 NIIDUKIGA SÕITMINE

5.4.1 EDASISÕIT / TAGURDAMINE

Niidukiga sõitmise reeglid

- Seisupidur peab olema vabastatud, st alumises asendis. Kui sõit aktiveeritakse rakendatud seisupiduriga või samal ajal piduripedaali vajutades, ilmuvad hoiatuskolmnurk ja piduri sümbol. See signaal kaitseb hüdroajamit ja pidureid kahjustuste eest.
- Möödaviiguhoob peab olema sõiduasendis.
- Niitmiskohta sõites peab niiduseade olema välja lülitatud ja tõstetud kõige kõrgemasse (transpordi)asendisse. Selles asendis saab niidukiga ringi sõita, ilma et niiduseade põrkuks kõrgemate takistustega.

TÄHELEPANU: üle 10 cm kõrgustest takistustest (äärekivid jms) üle sõites tuleb kasutada kaldteid, et vältida niiduseadme ja niiduki muude osade kahjustamist.

- Vältige esirataste tugevaid lööke vastu jäiku takistusi, see võib kahjustada esisilda, eriti kui niiduk sõidab suurel kiirusel.

KIIRENDAMINE

■ Seadke gaasihoob soovitud mootori pööretele.
■ Vajutage aeglaselt sõidupedaali ettepoole vastavalt soovitud sõidukiirusele. VÕI
■ Liigutage sõiduhooba aeglaselt soovitud sõidusuunas, st edasisõiduks asendisse F ja

tagurdamiseks
asendisse R.

AEGLUSTAMINE / KIIRENDAMINE

■ Sõidukiiruse vähendamiseks liigutage sõiduhooba sõidusuunast eemale.
Edasi sõites saab aeglustada ka sõidupedaali vabastades.
■ Sõidukiiruse suurendamiseks liigutage sõiduhooba sõidusuuna poole. Edasi sõites saab kiirendada ka sõidupedaali järk-järgult alla vajutades.

TÄHELEPANU: pedaali liiga kiire vajutamine või sõiduhoova liiga kiire liigutamine tekitab vigastuste ohu!

SÕIDUSUUNA MUUTMINE EDASI/TAGASI

■ Enne sõidusuuna muutmist peatage niiduk alati täielikult, vabastades sõidupedaali või viies sõiduhoova asendisse N.

Kui Te ei peata niidukit enne sõidusuuna muutmist, tekib sõiduajami kahjustamise oht. Ärge kunagi kasutage sõidupedaali/-hooba ja piduripedaali samaaegselt – see võib kahjustada käigukasti.
■ Sõidusuuna muutmisel edasisõidult tagasisõidule lükake sõiduhoob asendisse R.
■ Sõidusuuna muutmisel tagasisõidult edasisõidule lükake sõiduhoob asendisse F.

Tagurdamine sisselülitatud niiduseadmega➡4.2 (15) või 5➡5.4 ROHU NIITMINE TAGURDAMISEL.

5.4.2 SÕIDU PEATAMINE

Peatage niiduki edasi-/tagasisõit, viies sõiduhoova järk-järgult asendisse N või vabastades sõidupedaali (ainult edasi sõites) ja vajutades piduripedaali.

Kui püsikiirusehoidja on aktiveeritud ja vajutate piduripedaali, liigub sõiduhoob automaatselt asendisse N.

Piduri rakendamine

■ Vajutage piduripedaal alla ja lükake seisupidur üles. Vabastage piduripedaal.

PIDURI VABASTAMINE

■ Vajutage piduripedaali. Seisupidur vabaneb automaatselt ja libiseb alla.

Kui soovite niiduki peatada, kuid mootorit mitte välja➡lülitada 5.2.3 MASINALT LAHKUMINE TÖÖTAVA MOOTORIGA.

5.4.3 PÜSIKIIRUSEHOIDJA

Ulatuslike murualade niitmisel, mis nõuavad pikka otsesõitu, võib püsikiirusehoidja Teie tööd oluliselt lihtsustada ja mugavamaks muuta. Püsikiirusehoidja hoiab seatud sõidukiirust ilma sõiduhooba/-pedaali kasutamata.

PÜSIKIIRUSEHOIDJA SISSELÜLITAMINE

- Seadke sõidukiirus edasisõidu pedaali vajutades.
- Viige püsikiirusehoidja hoob ettepoole.
- Võtke jalg sõidupedaalilt.

PÜSIKIIRUSEHOIDJA VÄLJALÜLITAMINE

- Viige püsikiirusehoidja hoob tahapoole. VÕI
- Vajutage sõidupedaali. VÕI
- Vajutage piduripedaali. VÕI
- Liigutage sõiduhooba ettepoole.

Püsikiirusehoidja ei reageeri takistustele ega sõidupinna omaduste muutustele. Kui lähenete takistusele, millest ei saa seatud kiirusel mööda sõita, tuleb püsikiirusehoidja välja lülitada.

5.4.4 SÕIT NÕLVAL

Niiduk võib töötada nõlvadel kaldega kuni 22° (40%). Mis tahes nõlval kuni ettenähtud kaldenurgani sõites tuleb alati olla eriti ettevaatlik ja tähelepanelik. Pidage meeles, et ohutut nõlva ei ole olemas.

Nõlval töötades järgige järgmisi põhimõtteid:

- Kiirendage nõlval alati järk-järgult ja kasutage väikseimat sõidukiirust. Kiirendage ja aeglustage järk-järgult ja rahulikult. Sõitke samamoodi.
- Pidurdage järk-järgult.
- Ärge sõitke risti nõlvaga. Sõitke ainult risti samakõrgusjoonega, st üles ja alla.
- Samakõrgusjoone suunas on lubatud sõita ainult niiduki pööramisel. Pööramisel vähendage alati sõidukiirust ja veenduge, et ratas ei sõida üle kõrgendatud takistuse (kivi, puujuur jms).
- Sõitke aeglasemalt nõlvast alla või üle takistuste sõites. Olge pööramisel eriti ettevaatlik.
- Kui peatute nõlval, kasutage alati seisupidurit.

5.4.5 NIIDUKI LÜKKAMINE / VEDAMINE

- Kui soovite niidukit lükata või vedada (mootor seisab), lükake möödaviiguhoob sisse (4.2 (17) MÖÖDAVIIGUHOOB) (asend 0).

TÄHELEPANU: lükake aiatraktorit ainult horisontaalsel pinnal – kaldpinnal lükates tekib tõsine kontrollimatu allaveeremise oht! Sõidumehhanismi kahjustamise vältimiseks vedage või lükake niidukit alati väikesel kiirusel.

- Pärast niiduki äralükkamist/-vedamist tõmmake möödaviiguhoob välja (asend 1). Nüüd saab niidukiga tavapäraselt sõita.

5.5 NIIDUSEADME SISSE- JA VÄLJALÜLITAMINE

5.5.1 NIIDUSEADME KÕRGUSE SEADMINE NIITMISEKS

Niiduseadme kõrguse reguleerimise hooval on 5 tööasendit. Iga asend tõstab või langetab niiduseadet umbes 12,5 mm. Asendi saab valida nii enne niitmise alustamist kui ka niitmise ajal.

■ Kui soovite niiduseadet maapinnast kõrgemale seada (rohi jääb pikemaks), lükake hoob kõrgematesse asenditesse.
■ Kui soovite niiduseadet maapinnale lähemale seada (rohi jääb lühemaks), lükake hoob madalamatesse asenditesse.

5.5.2 NIIDUSEADME SISSELÜLITAMINE

Niiduseadme sisselülitamise tingimused
- juht istub istmel;
- niiduseadme kõrguse reguleerimise hoob ei ole transpordiasendis.

Niiduseadme sisselülitamine
■ Viige gaasihoob keskmisesse asendisse.
■ Seadke niiduseadme kõrgus.
■ Vajutage niiduseadme lüliti sümboliga osa alla. Niiduseade lülitub sisse.

Infopaneelil süttib niiduseadme märgutuli.
■ Viige gaasihoob asendisse MAX.

Niiduseadme väljalülitamine

■ Viige gaasihoob asendisse MIN.
■ Vajutage lüliti sümbolita osa alla. Niiduseade lülitub välja.

! Kui lahkute istmelt, seiskub mootor automaatselt ja sellega peatub ka niiduterade pöörlemine. Siiski ärge lülitage niiduseadet välja lihtsalt istmelt lahkudes. Kui Te ei keera süütelukus võtit asendist ON asendisse STOP, jääb osa elektrisüsteemist pinge alla ja see võib kahjustuda. TÄHELEPANU: terad pöörlevad ka pärast niiduseadme väljalülitamist veel mitu sekundit.

5.5.3 SÕIDUKIIRUS JA ROHU NIITMINE

Parima võimaliku niitmistulemuse saavutamiseks tuleb sõidukiirus kohandada niidetava pinna seisukorraga:
■ Üldiselt kehtib, et mida märjem, kõrgem ja tihedam on rohi, seda väiksemat sõidukiirust tuleks

kasutada. Kui niiduk sõidab liiga kiiresti või sellele esitatakse suuremaid nõudmisi, väheneb terade pöörlemiskiirus ja niitmise kvaliteet. Seadke alati mootori maksimaalsed pöörded.
■ Kui rohi on väga kõrge, tuleb seda niita kaks või isegi mitu korda. Esimesel ülesõidul niitke

kõige kõrgemasse asendisse seatud niiduseadmega, teisel ülesõidul seadke niiduseade nõutavale kõrgusele.
■ Valige sõiduviis vastavalt maastiku kujule ja isiklikule kogemusele.

Niiduki soovitatavad sõidukiirused olenevalt tingimustest

Taimestiku seisukord	Soovitatav kiirus
Kõrge, tihe ja märg	2 km/h
Keskmised tingimused	3–5 km/h
Madal, kuiv taimestik	< 5 km/h
Sõit väljalülitatud niiduseadmega	< 8 km/h

5.5.4 ROHU NIITMINE TAGURDAMISEL

Kui hakkate niidukiga tagasi sõitma (tagurdama), lülitub niiduseade automaatselt välja ja terad lõpetavad niitmise. See ei ole rike, vaid ohutusfunktsioon.

Teadliku ja kontrollitud tagurdamise korral sisselülitatud niiduseadmega saab selle ohutusfunktsiooni välja lülitada, vajutades tagurdamisel niitmise nuppu (4.2 (15)➡). Selle lüliti vajutamine sõiduhoova abil lülitab niiduseadme uuesti sisse ja saate niitmist jätkata ka tagurdades.

Lülitit tuleb vajutada:
- töötava niiduseadmega vahetult enne sõiduhoova viimist tagasi asendisse R (umbes 5 sekundit)
- vahetult pärast niiduseadme automaatset väljalülitumist, enne kui terad lõpetavad pöörlemise (umbes 5 sekundit).

Kui sõidusuund muudetakse tagurdamiselt asendisse N või F, aktiveerub niiduseadme automaatse väljalülituse funktsioon uuesti.

! Tagurdamisel niitmise nupu kasutamisel olge tagurdades niiduki taga oleva ala suhtes eriti tähelepanelik!

5.6 PÄRAST TÖÖ LÕPETAMIST

Kui olete töö lõpetanud, sõitke niidukiga valitud või käitaja määratud parkimiskohta. Seejärel:
■ rakendage seisupidur;
■ võtke süütevõti süütelülitist välja;
■ laske mootoril jahtuda ja puhastage see seejärel vastavalt peatüki 6 HOOLDUS JA REGULEERIMINE juhistele.

➡

6 HOOLDUS JA REGULEERIMINE

Nõuetekohaselt tehtud korraline hooldus ja ülevaatus aitab pikendada aiatraktori probleemivaba tööiga. Kulunud või kahjustatud osad tuleb õigel ajal välja vahetada. Osade vahetamisel kasutage ainult originaalvaruosi – mitteoriginaalsete osade kasutamine võib niidukit kahjustada, ohustada juhi või teiste isikute tervist ning garantiiajal muudab see garantii kehtetuks. Varuosade tellimiseks pöörduge alati niiduki tootja või volitatud teeninduskeskuse poole.

! Valesti tehtud või täiesti tegemata jäetud hooldus võib põhjustada mitte ainult probleeme aiatraktori töös, vaid ka selle kasutaja vigastusi. Kõik hoolduse ajal eemaldatud ohutus- ja kaitseelemendid tuleb alati paigaldada tagasi õigesse kohta ja kontrollida nende toimimist.

NIIDUKI ETTEVALMISTAMINE HOOLDUSEKS

Enne mis tahes ülevaatust või hooldust parkige niiduk kõvale ja tasasele pinnale. Seejärel:
- rakendage seisupidur ja suurema ohutuse huvides kinnitage niiduk liikumise vastu (nt sobiva kiiluga);
- lülitage mootor välja;
- võtke süütevõti süütelülitist välja;
- kui niiduk töötas, laske sellel täielikult jahtuda

OLULINE TEAVE HOOLDUSE KOHTA

Isikuohutus

■ Enne mis tahes hooldus- või teenindustööde alustamist tutvuge uuesti põhjalikult kõigi peatükis 2 TÖÖOHUTUS JA TÖÖTERVISHOID toodud juhiste, keeldude ja soovitustega. ➡
■ Kasutage töötamisel sobivat töörõivastust ja tööjalanõusid. Kasutage niiduteradega ümber käimisel või lõikevigastuse ohuga töödel sobivaid kindaid.
■ Ärge tehke suuremaid remonditöid, kui Teil puuduvad vajalikud tööriistad ja vastavad teadmised või kvalifikatsioon.

Mootor

■ Enne ülevaatusi või hooldust mootori, väljalasketoru ja summuti piirkonnas laske niidukil jahtuda. Mootori temperatuur võib olla 115 °C või kõrgem. Põletusvigastuse oht!

Elektriosad

■ Enne elektriosadega või nende läheduses töötamise alustamist ühendage lahti aku negatiivne kaabel (–).

Kütus ja õli

■ Vältige kütuse, õlide või muude kahjulike ainete mahaloksumist.
■ Utiliseerige kasutatud õli, kütus ja muud ohtlikud ained ja materjalid vastavalt Teie riigis kehtivatele keskkonnakaitse-eeskirjadele.
■ Kütuse või õliga töötamisel ärge kunagi suitsetage, ärge käsitsege lahtist tuld ega valgust ega tehke töid, mille käigus tekivad sädemed.

6.1 ÜLEVAATUSTE JA HOOLDUSE ÜLEVAADE

Tabeli selgitused: ○ = ülevaatus / reguleerimine / lisamine ● = vahetamine x = puhastamine @ = vastavalt tootja juhendile 1 = lühendage intervalli, kui niiduk töötab välistemperatuuril umbes 35 °C või kõrgemal 2 = lühendage intervalli, kui niiduk töötab tolmuses keskkonnas

	INTERVALL / MOOTORITUNNID					
SÕLM	Enne kasutamist	Pärast kasutamist	Iga 50 töötunni järel või 1× aastas	Iga 100 töötunni järel või 1× aastas	Iga 300 töötunni järel	Vastavalt vajadusele
AKU						x / @
MOOTOR						
- Kütus	○					
- kütusesüsteem			○			
- õli ja filter	○		●			@
- õhufilter		x				●
- kütusefilter				●		@
- jahutus, ribid		x				
- süüteküünal						@
HÜDROSÜSTEEM						
- tihedus	○					
- hüdrostaatilise ülekande õli	○				●	
NIIDUK						
- kogu koost		x				
- elektrijuhtmestik			○			
- Poltühendused			○			
- Rehvid	○					
- Sõiduajami rihm	○					●
- lülitid				○		
- hoovad				○		
- Pedaalid				○		
- trossid ja tõmbevardad				○		
NIIDUSEADE						
- katted		x				
- niiduterad ja tala	○	x				
- niiduseadme kalle				○		
- niiduseadme ajamirihm	○					●
- rihmaratas			○			○
- laagrid				○		
ESISILD JA ROOL			○			

Kõigi osade vahetamiseks või remondiks, mis nõuavad lahtivõtmist ja mida ei ole selles kasutusjuhendis kirjeldatud, pöörduge oma müüja või volitatud teeninduskeskuse poole. Pöörduge müüja poole ka järgmiste reguleerimis- ja hooldustööde korral:
- niiduseadme kalde reguleerimine
- piduri reguleerimine
- mootori reguleerimine
- kiilrihmade vahetamine

- õhu eemaldamine hüdrosüsteemist (NC 92 4x4)
- eesmise vedava silla reguleerimine (NC 92 4x4)
- muud hüdrosüsteemi probleemid (NC 92 4x4)
- muude raskuste korral

6.2 ÜLEVAATUSED JA HOOLDUS ENNE JA PÄRAST KASUTAMIST

6.2.1 ENNE TÖÖ ALUSTAMIST

Enne töö alustamist tehke alati punktis 5.1 ÜLEVAATUSED ENNE NIIDUKIGA SÕITMIST nimetatud ülevaatused.

6.2.2 PÄRAST TÖÖ LÕPETAMIST

Enne ülevaatusi või hooldust mootori piirkonnas laske niidukil alati jahtuda. Mootori temperatuur võib olla 115 °C või kõrgem. Põletusoht!

PUHASTAMINE

Niiduk

■ Eemaldage niiduki pinnalt kogu mustus ja rohujäägid. Kasutage puhastamiseks kaabitsat, käsiharja, seebivett ja pehmet puhastuskäsna. Veenduge, et vesi ei puutu kokku niiduki elektriosadega, eriti juhtpaneeli seadmete ja akuga.

Ärge kasutage niiduki pinna puhastamiseks lahusteid, abrasiivseid puhastusvahendeid jms. Sellised puhastusvahendid võivad kahjustada niiduki plast- ja metallosi.

■ Avage kapott ja eemaldage ruumist lehe- ja mustusejäägid. Kasutage puhastamiseks peent käsiharja või sobivat pühkimislappi. Ärge kunagi kasutage mootori puhastamiseks survevett. Puhastage mootorit ja selle osi vastavalt mootori tootja kasutusjuhendi juhistele.

NIIDUSEADE

■ Tõstke niiduseade transpordiasendisse.
■ Puhastage niiduseadme välisosad.
■ Tõstke (kallutage) niiduseadme katte vasakul või paremal küljel olev kaitsev metallkate üles. Puhastage kogu niiduseadme ruum.
■ Eemaldage kaabitsaga niiduseadme siseosast kogunenud niidetud rohi.

Niiduseadme siseosade ja niiduterade puhastamisel kasutage alati kaitsekindaid.

Ärge lööge niiduterasid ega muid niiduseadme osi rohu-/mustusesetete eemaldamiseks haamri või muu sarnase vahendiga.

■ Suurema määrdumise korral, mida ei saa käsitsi eemaldada, võib niiduseadet pesta voolava vee või veejoa all. Enne pesemist parkige niiduk sobivale tasasele pinnale.

Niiduki käsitsi pesemisel vee või voolikust tuleva veejoaga veenduge, et vesi ei puutu kokku niiduki elektriosadega, eriti juhtpaneeli seadmete ja elektrisüsteemiga. Ärge kunagi suunake veejuga kuullaagritele (terahoidiku, rataste laagrid) ega osadele, milles on õli (õlifilter, täitekael jms). Ärge kunagi peske esi- või tagakapoti all asuvaid niiduki osi veejoaga! Niiduki puhastamisel ärge kunagi astuge niiduseadme ühelegi osale.

Ülevaatused

Kui olete niitmise lõpetanud, kontrollige alati:
■ niiduseadme kaitsetorude seisukorda. Torud kaitsevad osa niiduseadmest

ning on ka juhi kaitseks. Liigse deformatsiooni korral tuleb need välja vahetada.

6.3 KORRALISED KONTROLLID, HOOLDUS JA REGULEERIMINE

6.3.1 NIIDUKI TÕSTMINE

Mõne hooldus- ja reguleerimistöö jaoks on vaja juurdepääsu niiduki alumistele osadele. Kui Teil ei ole vaatluskraavi ega tõstukit, tuleb niiduk tõsta tavaliste tõsteseadmetega, nagu auto tungraud, toed, sõidukaldteed või niidukitõstuk.

! Veenduge, et valitud tõstemehhanism on ette nähtud niiduki massi jaoks (→ 1.4 TEHNILISED ANDMED). Ärge kunagi tõstke niidukit plastosadest ega toetage seda nende vastu. Niiduki suure massi tõttu nõuavad kallutatud või tõstetud niidukiga tehtavad tööd suuremat ettevaatust. Kui Te pole niiduki tõstmise korras kindel, pöörduge müüja või volitatud teeninduskeskuse poole.

Tõstke niiduk üles järgmiselt:
■ asetage tungraud tagasilla käigukasti raami alla ja tõstke niiduki tagaosa üles;
■ asetage tagarataste siseküljelt kaks tuge telgede otste alla;
■ tõstke niiduki esiosa üles ja asetage kaks tuge esirataste telje mõlema otsa alla.

! Ärge kunagi kallutage niidukit karburaatori poolsele küljele. Õli võib sattuda õhufiltrisse!

6.3.2 NIIDUTERAD

Terade seisukorra kontrollimine

Niiduterad peavad olema teravad, tasakaalustatud, sirged, kahjustamata ja deformeerumata. Nürid, valesti teritatud, kahjustatud või deformeerunud niiduterad koormavad niiduseadet rohkem. Kulunud või kahjustatud niiduterad võivad murduda, eemale paiskuda ja põhjustada raskeid vigastusi. Seetõttu on oluline niiduterade seisukorda regulaarselt kontrollida.

! Niiduterade kulumise intensiivsus sõltub kasutuskohast ja -ajast. Kui niidukit kasutatakse liivasel või kivisel pinnasel või sageli kuiva ilmaga, on niiduterad suurema koormuse all ja kuluvad rohkem. Sel juhul kontrollige terade seisukorda sagedamini.

Kõige sagedasem kulumise liik:
■ nürid terad – lõikavad taimestikku halvasti, suurendavad kogu niiduseadme koormust;
■ kõverdunud otsad – põhjustavad rootorite vahel ebarahuldava niitmise;
■ painutatud tera – põhjustab taimestiku erineva niitmiskõrguse ja võib murukamarat üles kiskuda.

Kontrolli tegemine:
■ kontrollige terade seisukorda visuaalselt. Ideaalne on kasutada vaatluskraavi või tõstukit ja kontrollida

terasid otse niiduseadmel ilma seda eemaldamata.
■ Muu võimalus on visuaalne kontroll maapinnalt järgmiselt:
- seadke niiduseade transpordiasendisse;
- kallutage niiduseadme vasak või parem külgkate üles;
- kontrollige visuaalselt mõlema tera seisukorda.

Ärge kunagi kontrollige terasid töötava niiduseadmega! Kontrollige terade seisukorda alati pärast niiduki väljalülitamist ja terade pöörlemise lõppemist.

Niiduterade eemaldamine

Kasutage niiduteradega ümber käies alati tugevaid töökindaid. Kui Teil puuduvad vajalikud teadmised või tööriistad, pöörduge alati müüja või volitatud teeninduskeskuse poole.

6.3.2

■ Tõstke niiduseade transpordiasendisse.
■ Kallutage niiduseadme vasakul või paremal küljel olev metallkate (1) üles.
■ Keerake lahti isepidurduv mutter M16 (3). Seejärel tõmmake välja paigaldatud polt M16 (5) ja
eemaldage tera (6) ja seib (4). Korrake sama toimingut teise teraga.
■ Kontrollige murdepoltide (8) seisukorda. Kahjustuse korral vahetage need välja.
■ Terakanduri (2) eemaldamiseks painutage kaitseplaadi (10) servad sirgeks ja keerake lahti
mutter M20 (7) koos kaitseseibiga (9). Tõmmake kandur koos hoidikuga võllilt maha.

Terade teritamine

■ Eemaldage terad eelmises peatükis kirjeldatud viisil. Puhastage mõlemad eemaldatud terad alati enne teritamist.
■ Teradel on kaks lõikeserva – nüriks muutumisel saab neid ümber pöörata.
■ Teritage kõigepealt käiaga ja seejärel viiliga. Teritage niiduterad ühtlaselt. Vajaduse korral võib tera

teritamise ajal veega jahutada.

Ärge kunagi teritage terasid otse niiduseadmel.

■ Pärast teritamist tuleb terapaar tasakaalustada. Toimige järgmise peatüki järgi.

Terade tasakaalustamine pärast teritamist

Pöörake erilist tähelepanu terade loodimisele ja tasakaalustamisele. Loodimata ja tasakaalustamata terad võivad vibreerida ja seeläbi kahjustada mootorit või niiduseadet.

■ Pistke kruvikeeraja terahoidiku keskavasse ja seadke tera horisontaalasendisse.
■ Kui tera jääb sellesse asendisse, on see tasakaalus. Kui tera üks ots

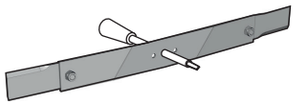

on raskem, lihvige seda poolt ja kontrollige tera tasakaalu uuesti.
TÄHELEPANU: lihvimisega tasakaalustades ärge lühendage tera pikkust!
Lubatud staatiline tasakaalustamatus ei tohi olla üle 2 g.

Kui Te pole toimingus kindel, pöörduge volitatud teeninduskeskusesse, kus Teid nõustatakse meeleldi.

Terade vahetamine

Kui terad on sagedase kasutamise tõttu kulunud või kahjustatud ning neid ei ole võimalik korralikult tasakaalustada ega teritada, tuleb need kohe välja vahetada.

Vahetage alati mõlemad terad korraga. Kasutage alati ainult aiatraktori tootja või tarnija soovitatud terasid. Mittesoovitatud terade ja/või kinnitusdetailide kasutamine võib põhjustada halba niitmistulemust, niiduki kahjustumist ning nende töö ajal lahtitulekul ka inimeste vigastusi.

Terade tagasipaigaldamine

- Kinnitage teritatud, tasakaalustatud või uued terad terahoidiku külge paigaldatud poltide M16, seibide ja mutritega M16 (kirjeldus ülaltoodud joonisel 6.3.2). Enne paigaldamist kontrollige seibide seisukorda ja vajaduse korral vahetage need uute vastu. Pingutage mutrid M16 momendivõtmega. Pingutusmoment 1.4➡TEHNILISED ANDMED.
- Kinnitage terahoidik koos mõlema teraga võllile kiilu, kaitseplaadi, seibi ja mutri M20 abil.

Pingutage mutrid M20 momendivõtmega. Pingutusmoment 1.4➡TEHNILISED ANDMED.

- Pärast pingutamist painutage kaitseplaadi servad ümber mutrite ja poltide.

Ärge kunagi kasutage terade lahtivõtmisel eemaldatud mutreid M16. Kasutage alati uusi, kasutamata mutreid. Ainult uued mutrid tagavad terade kindla kinnituse hoidikus.

6.3.3 NIIDUSEADE

Niiduseadme kontrollimine ja tasakaalustamine

Parima niitmistulemuse saavutamiseks peab niiduseade olema seatud maapinna suhtes õige kaldenurga alla, nii et niiduseadme esiosa on umbes 5–15 mm madalamal kui tagaosa.

Niiduseadme rihma pika eluea tagamiseks kontrollige regulaarselt rihmarataste C suunda (alumises asendis), vt allpool.

6.3.3

- Parkige niiduk tasasele pinnale.
- Lülitage mootor välja, võtke võti süütelukust välja, rakendage seisupidur ja kinnitage kogu niiduk liikumise vastu (nt sobiva kiiluga).
- Kontrollige rehvirõhku ja vajaduse korral pumbake rehvid ettenähtud rõhuni (1.4➡TEHNILISED ANDMED).
- Seadke niiduseade kõige madalamasse asendisse.
- Mõõtke kõrguste vahe C niiduterade ajamirihmaratta (2) ülemise tasapinna ja elektromagnetilise siduri ajamirihmaratta (3) alumise serva vahel. See vahemaa peab jääma tolerantsi 0 – 10 mm piiresse.
- Kui vahemaa erineb, reguleerige niiduseadet, vabastades eesmiste hoobade (1) mutrid ja liigutades niiduseadet vastavalt vajadusele üles või alla. TÄHELEPANU: nihutamise vahemaa peab olema niiduseadme mõlemal küljel sama!

Niiduseadme ajamirihma kontrollimine

Kontrollige regulaarselt niiduseadme ajamirihmaratast kinnitava poldi M12x30 pingutust.

6.3.3a

- Seadke niiduseade kõige madalamasse asendisse.
- Niiduseadme ajamirihmaratas ja rihm on kaetud kaitsva plastkattega (1).

Puhastamiseks, kontrollimiseks ja reguleerimiseks saab katte eemaldada, keerates lahti katte tagaosas (3) külgedel olevad kaks kruvi (2). Vabastatud katte saab niidukist välja tõmmata paremalt küljelt kinnitusraami hoobade vahelt.

- Kontrollige poldi (4) seisukorda ja pingutust momendivõtmega. Pingutusmoment 1.4 TEHNILISED ANDMED. ➡

Niiduseadme ajamirihma ja selle pinge kontrollimine

6.3.3b	Niiduterasid käitab rihm (1), mis asub elektromagnetilise siduri rihmarattal (2) ja niiduseadme rihmarattal (3). Lõtvumise ja kulumise tõttu väheneb rihma pinge aja jooksul ja rihma tuleb uuesti pingutada. Toimige järgmiselt: ■ seadke niiduseade kõige madalamasse asendisse; ■ pingutage rihma mutriga pingutuspoldi (4) abil nii, et vedru (5) pikkus üle keermete oleks õige (1.4 TEHNILISED ANDMED).

Niiduseadme ajamirihma vahetamine

Niiduseadme ajamirihma andmete saamiseks pöörduge lähima volitatud teeninduskeskuse või oma niiduki tarnija poole.

Kontrollige regulaarselt niiduseadme ajamirihma kulumist. Mis tahes kahjustuse korral vahetage see esimesel võimalusel uue vastu. Toimige järgmiselt:

Järgmises toimingus kasutatakse jooniseid 6.3.3a ja 6.3.3b.

■ Parkige niiduk tasasele pinnale.
■ Seadke niiduseade kõige madalamasse asendisse.
■ Eemaldage niiduseadme ajamirihma plastkate.
■ Suruge pingutusrull sisse ja võtke rihm sellelt maha.
■ Vabastage rihmaratta ja elektromagnetilise siduri rihmapiirikud. Võtke niiduseadme ajamirihm maha.
■ Pange uus rihm niiduseadme ajamirihmarattale ja elektromagnetilise siduri rihmarattale. Suruge pingutusrull sisse ja pange rihm sellele.
■ Seadke rihmapiirikud rihmaratta ümber ja elektromagnetilise siduri juurde nii, et need oleksid rihmast 2–4 mm kaugusel.

Niiduseadme eemaldamine niidukilt

Kui on vaja kogu niiduseade niidukilt eemaldada, toimige järgmiselt:
■ Parkige niiduk tasasele pinnale.
■ Seadke niiduseade kõige madalamasse asendisse.
■ Eemaldage niiduseadme ajamirihma plastkate.
■ Võtke niiduseadme rihm pingutusrullilt maha (6.3.3b, positsioonid 4 ja 5).
■ Vabastage rihmaratta ja elektromagnetilise siduri rihmapiirikud. Võtke rihm maha.
■ Tõmmake splindid tihvtidest välja ja eemaldage seejärel tihvtid niiduseadme haakeseadmest.
■ Libistage niiduseade paremale küljele ja niidukist välja.

Niiduseadme tagasipaigaldamine niidukile

Toimige eemaldamisele vastupidises järjekorras.

6.3.4 SÕIDUAJAMI RIHM

Sõiduajami rihma kontrollimine ja pingutamine

 6.3.4	Kontrollige regulaarselt sõiduajami rihma (1) pinget. Rihm asub mootori väljundrihmarattal (2) ja käigukasti sisendrihmarattal (3). Toimige järgmiselt: ■ Seadke niiduseade kõige madalamasse asendisse. ■ Kontrollige rihma pinget. Rihm on õigesti pingutatud, kui rihmarataste (2) ja (3) vahekauguse keskele mõjuv 4 kP jõud painutab rihma umbes 1,5 cm võrra. ■ Pingutage rihma mutriga pingutuspoldi (4) abil nii, et vedru (5) pikkus oleks õige üle keermete oleks õige (1.4 TEHNILISED ANDMED).

Sõiduajami rihma vahetamine

Sõiduajami rihma vahetamine on suhteliselt nõudlik toiming ja selle on parem lasta teha volitatud teeninduskeskusel.

■ Parkige niiduk tasasele pinnale.
■ Seadke niiduseade kõige madalamasse asendisse.
■ Eemaldage niiduseadme ajamirihma plastkate.
■ Eemaldage rihm elektromagnetiliselt sidurilt (toiming eelmistes peatükkides).
■ Eemaldage elektromagnetilise siduri piirik või elektromagnetiline sidur ise.
■ Vabastage sõidurihma pingutusrull ja eemaldage rihm.
■ Paigaldage uus rihm ja pingutage pingutusrull.
■ Eemaldage elektromagnetilise siduri piirik või elektromagnetiline sidur ise.
■ Paigaldage niiduseadme rihm ja reguleerige rihmapiirik.
■ Paigaldage niiduseadme rihma kate.



Pärast uue rihma sissetöötamist tuleb selle pinget sagedamini kontrollida.

6.3.5 AKU



Enne mis tahes tööd akuga võtke alati võti süütelukust välja. Akuga töötamisel ärge kunagi suitsetage, ärge käsitsege lahtist tuld ega valgust ega tehke töid, mille käigus tekivad sädemed. Ärge kunagi kasutage kahjustatud akut. Ärge ühendage aku klemme omavahel, see võib põhjustada lühise.



Selles peatükis on toodud ainult aku põhilised hooldusjuhised. Täpsem teave aku ülevaatuse, hoolduse ja laadimise kohta on aku tootja eraldi kasutusjuhendis.

Puhastamine

■ Aku õige ja regulaarne hooldus pikendab selle eluiga. Aku pika eluea saavutamiseks
hoidke selle pind puhta ja kuivana.
■ Vajaduse korral ühendage klemmid lahti (kõigepealt negatiivne klemm), puhastage klemmid ja poolused ning ühendage
klemmid tagasi (kõigepealt positiivne klemm).
■ Tehke muud puhastustööd vastavalt aku tootja kasutusjuhendile.

Kontrollida

Kontrollige aku olekut vastavalt selle tootja kasutusjuhendile.

Laadimine

Kui aku pinge langeb alla teatud piiri, ei ole võimalik niidukit käivitada ega isegi paneeli ekraani süüdata ning niiduki elektroonikasüsteem ei käivitu. Sel juhul proovige akut laadida. Tühi aku tuleb võimalikult kiiresti laadida, vastasel juhul võivad selle elemendid pöördumatult kahjustuda.

Enne laadimist lugege aku tootja ja laadija tootja kasutusjuhendeid ning toimige nende juhiste järgi.

Ärge kunagi laadige akut, kui mootor töötab.

Laadige akut regulaarselt ka siis, kui niidukit ei ole pikka aega kasutatud. Enne niiduki kasutuselevõttu pärast pikemat seisuaega peab aku olema täielikult laetud.

Vahetamine

Kui akut ei ole enam võimalik laadida, tuleb see uue vastu välja vahetada. Kasutage alati sama suuruse ja tüübiga akut.

Niiduk võimaldab ühendada ja kasutada kaasasolevast akust suurema mahtuvusega 12 V akut.

■ Vabastage väljundkaablite ja aku külge kinnitatud klemmide poldid.

TÄHELEPANU: kõigepealt ühendage lahti negatiivne kaabel (–) ja seejärel positiivne kaabel (+).

■ Keerake akuhoidiku mutrid lahti ja eemaldage aku akuruumist.
■ Kinnitage ja ühendage uus aku ühendamisele ja eemaldamisele vastupidises järjekorras (3.6.4 AKU ÜHENDAMINE)

TÄHELEPANU: uue aku ühendamisel tuleb alati kõigepealt ühendada positiivne kaabel (+). Klemmide asukoht võib olenevalt aku tootjast erineda, seetõttu kontrollige alati kõigepealt, millisel küljel klemm asub.

6.3.3 ESITULE VAHETAMINE

LED-tuli on paigaldatud esikapoti sisse ja sellele pääseb ligi pärast kapoti eemaldamist. Tuli on kompaktne üksus, mis vahetatakse välja tervikuna.

■ Vabastage akukatte plastpolt.
■ Eemaldage esikapoti külgedel olevad plastist veerandpöördeklambrid ja võtke kapott maha.
■ Keerake lahti kütusepaagi kork ja ühendage lahti valgustuse kaablikimbu pistik.
■ Ühendage lahti mõlema esitule elektripistikud.
■ Hoidke ühe käega tuld kapoti väliskülgelt (et see maha ei kukuks) ja avage teise käega kinnitus. Seejärel võtke tuli läbi kapoti välja. Paigaldamisel toimige vastupidises järjekorras. Pirni tüüp 1.4 TEHNILISED ANDMED.

6.3.7 KAITSME VAHETAMINE

Kaitsme kahjustumisel seiskub mootor kohe, niiduseade peatub ja kõik armatuurlaua märgutuled kustuvad. Sel juhul tuleb leida vigane kaitse ja vahetada see uue vastu.

Ärge mingil juhul asendage vigast kaitset suurema voolutugevusega kaitsmega! Kaitsmeid ei tohi mingil juhul sillata.

Kaitsmetele pääseb ligi pärast esikapoti akukatte üles kallutamist.

■ Eemaldage kaitse ja paigaldage uus kaitse, mille nimiväärtus on sama kui algsel kaitsmel. Kui mootor või niiduseade ei tööta ka pärast kaitsme vahetamist, pöörduge volitatud teeninduskeskuse poole.

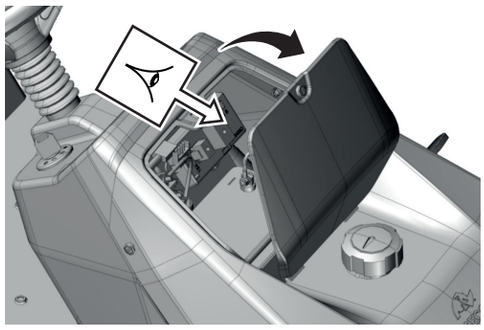

6.3.8 MOOTOR

Selles peatükis on toodud ainult mootori põhilised hooldusjuhised. Täpsem teave ülevaatuste, hoolduse ja vahetuse kohta on selle tootja eraldi kasutusjuhendis.

Niiduki ohutu töö tagamiseks kontrollige regulaarselt mootorit ja selle osi:
- kas sellel on kahjustatud või nähtavalt kulunud osi;
- kas materjal vananeb (praod);
- kõigi kütusesüsteemi osade, nagu kütusetorude, kütusepaagi, kütusepaagi korgi ja liitmike, õiget reguleeritust ja tihedust.

Vajaduse korral laske vigased osad professionaalselt välja vahetada volitatud teeninduskeskuses.

Mootoriõli kontrollimine ja vahetamine

■ Kontrollige ja lisage mootoriõli regulaarselt, nagu on kirjeldatud punktis 4.2 TÖÖKS ETTEVALMISTAMINE / MOOTORIÕLI KONTROLLIMINE JA LISAMINE.
■ Vahetage õli intervallide järel ning vastavalt soovitustele ja toimingutele tootja kasutusjuhendis. Enne õli vahetamist valmistage ette vähemalt 5-liitrise mahuga anum. Laske õli välja, kui see on soe.

Uue õli tüüp ja kogus on toodud mootori tootja kasutusjuhendis või punktis 1.4 TEHNILISED ANDMED.

Kui nahk puutub õliga kokku, soovitame koha põhjalikult vee ja seebiga pesta. Utiliseerige kasutatud õli vastavalt keskkonnakaitseseadustele. Sobiv on viia õli suletud anumas vanaõli kogumispunkti. Ärge mingil juhul visake kasutatud õli olmejäätmete hulka ega valage seda kanalisatsiooni, prügi peale või põrandale.

Õhufiltri hooldus

Hooldage õhufiltrit vastavalt tootja juhendile.

Ärge kunagi jätke mootorit tööle kahjustatud või puuduva õhufiltriga. See kulutab mootorit kiiresti.

Kütusefiltri vahetamine

Vahetage kütusefilter vastavalt tootja juhendile.

Süüteküünla hooldus

Mootori laitmatuks tööks peab süüteküünal olema õigesti seadistatud ja tahmast puhas.

Kasutage alati ainult mootori tootja ettenähtud süüteküünalt! Kui mootor töötas vahetult enne kontrolli või vahetust, on süüteküünal väga kuum. Olge seega väga ettevaatlik, et ennast mitte põletada.

Allpool kirjeldatud toiming on ainult soovituslik. Enne süüteküünla hooldust tutvuge Teie niidukile paigaldatud mootori tootja kasutusjuhendiga.

- Võtke süüteküünla kaabel ära ja eemaldage süüteküünal võtmega.
- Kontrollige visuaalselt süüteküünla välimust. Kui süüteküünal on nähtavalt tugevalt kulunud

või isolaator on pragunenud või koorub, tuleb see välja vahetada.
- Kui süüteküünal on määrdunud või ainult veidi kulunud, puhastage see lihtsalt ettevaatlikult sobiva traatharjaga.
- Mõõtke ja seadke mõõtkaliibriga elektroodide vahe – üldiselt kasutatav elektroodide vahe on 0,7–0,8 mm, täpne vahe on aga toodud mootori kasutusjuhendis. Pärast süüteküünla hooldust või vahetamist pingutage see korralikult kohale. Valesti pingutatud süüteküünal kuumeneb tugevalt ja võib põhjustada mootorile raskeid kahjustusi.

Kui süüteküünal on vaja välja vahetada, toimige vastavalt mootori tootja kasutusjuhendile.

Mootori jahutuse hooldus

- Kontrollige regulaarselt tagakapoti ventilatsioonivõresid, et need ei oleks ummistunud mustuse ja rohujääkidega jms. Vajaduse korral puhastage võred.
- Pärast tagakapoti avamist kontrollige mootori ventilatsioonivõrede (ventilaatori katte) ja mootori ribide puhtust. Vajaduse korral puhastage kõik, sest see hoiab ära mootori ülekuumenemise ja kahjustumise.

Tehke mootori edasist hooldust vastavalt vastava mootori tootja eraldi kaasasolevale kasutusjuhendile.

6.3.9 RATTA VAHETAMINE

Ratta kahjustuse korral (auk, rebend, sisselõige jms) eemaldage kahjustatud ratas ja võtke asendusratta saamiseks ühendust müüjaga. Enne ratta eemaldamist:
- Asetage niiduk tasasele pinnale.
- Lülitage mootor välja, võtke võti süütelukust välja ja rakendage seisupidur.

Ratta eemaldamine

Esisilla ratas:



6.3.9a

- Tõstke niiduk sobiva tungrauaga sellelt küljelt üles, kus vahetust teete.

Asetage tungraud niiduki raami tugeva osa alla. Kinnitage niiduk puitklotsiga veeremise vastu.
- Eemaldage rattalt kaitsekate (1).
- Eemaldage sobiva kruvikeerajaga lukustusrõngas (2) ja eemaldage vaheseib (3).
- Tõmmake ratas võllilt maha. Niidukil NC 92 4×4 eemaldage ka kiil (4) võlli kiilu-

soonest.

Tagasilla ratas:

Tagasilla rataste eemaldamisel kinnitage niiduk liikumise vastu alati kiiludega.


6.3.9b

■ Tõstke niiduk sobiva tungrauaga sellelt küljelt üles, kus vahetust teete.
Asetage tungraud niiduki raami tugeva osa alla. TÄHELEPANU: ärge kunagi toetage tungrauda vastu käigukasti, see võib seda kahjustada! Kinnitage niiduk puitklotsiga veeremise vastu.
■ Eemaldage rattalt kaitsekate (1).
■ Eemaldage sobiva kruvikeerajaga lukustusrõngas (2) ja eemaldage vaheseib (3).
■ Tõmmake ratas võllilt maha. Eemaldage ka kiil (4) võlli kiilusoonest.

Ratta paigaldamine

Ratta tagasipaigaldamisel toimige eemaldamisele vastupidises järjekorras. Enne ratta paigaldamist puhastage kõik osad ja määrige võlli kergelt plastse määrdega. Eriti tagasilla rataste puhul on see määrimine hädavajalik ratta hilisemaks eemaldamiseks. Kui määrimist ei tehta, võib hilisem paigaldamine olla väga raske. Rataste paigaldamisel jälgige võllil oleva kiilu ja rattal oleva kiilusoone õiget vastastikust asendit.

6.3.10 REHVI PARANDUSE TEGEMINE

Niiduk on varustatud sisekummita rehvidega. Torke korral laske see parandada spetsialiseeritud rehvitöökojas või volitatud müüja juures.

6.3.11 ROOLI HOOLDUS

Kontrollige regulaarselt, et roolisektori ja rooli hammasratta vahel ei oleks liigset lõtku. Suurema lõtku avastamisel tuleb seda vähendada. Lõtku vähendamise (reguleerimise) kord:


6.3.11

■ Vabastage ekstsentriku poldil kaks mutrit M14 (1).
■ Asetage sobiv võti ekstsentrikule (2) ja keerake seda, kuni lõtk on viidud miinimumini.
■ Pingutage mõlemad mutrid M14 (1) ettenähtud momendiga (1.4 TEHNILISED ANDMED).

Selle hoolduse tegemata jätmine võib kahjustada rooliosi.

6.3.12 NIIDUKI HÜDROOSADE HOOLDUS

Hüdrosüsteemi lekkekontroll

■ Kontrollige hüdroahelaid visuaalselt õlilekete suhtes, eelkõige kohtades, kus liitmikud on ühendatud hüdroelementidega. Kui õli lekib ka pärast keermesliite pingutamist, teavitage oma müüjat või teeninduskeskust.

Hüdrostaatilise ülekande õlitaseme kontrollimine

Hüdrostaatilise ülekande usaldusväärseks tööks tuleb hoida õiget õlitaset. Ülekandega seotud probleemide korral pöörduge kohe volitatud teeninduskeskuse poole, sest tekib ülekande raske kahjustuse oht.

Õli kontrollimise ja lisamise toiming 3.6.5 HÜDROSÜSTEEMI KONTROLLIMINE.

Käigukasti probleemide korral pöörduge kohe volitatud teeninduskeskusesse, sest tekib raske kahjustuse oht.

6.3.13 ÕLIRADIAATORI HOOLDUS (LISAVARUSTUS)

Puhastamine ja ülevaatused Õliradiaatori õigeks tööks tuleb hoida radiaator ja selle ribid puhtana, seetõttu kontrollige regulaarselt selle seisukorda ja vajaduse korral puhastage seda.

Kontrollige regulaarselt õliradiaatorit ja selle osi, et õli ei lekiks.

Ventilaatori töökorra kontrollimine Õliradiaator on varustatud elektriventilaatoriga, mis tagab radiaatorile värske õhu juurdevoolu. Ventilaator lülitub sisse umbes 1 minut pärast niiduki käivitamist. Lisaks on õliradiaatori elektrisüsteem varustatud mikrolülitiga, mis on mõeldud ventilaatori töö kontrollimiseks. Mikrolüliti vajutamisel peab ventilaator töötama 10 sekundit.

Kui ventilaator ei käivitu, tehke järgmist:
- Kontrollige aku pinget – kui pinge on alla 12 V, ventilaator ei käivitu.
- Kontrollige ventilaatori elektrisüsteemi 10 A kaitset ja vajaduse korral vahetage see välja.

Kui ventilaator ka seejärel ei käivitu, pöörduge lähima teeninduskeskuse poole.

6.4 MÄÄRIMINE

Määrige niiduki vastavaid osi allolevatel joonistel toodud töötundide intervallide järgi. Kui niidukit kasutatakse väga tolmustes või liivastes tingimustes, määrige sagedamini.

Enne määrimise alustamist peab mootor olema välja lülitatud ja kõik niiduki liikuvad osad seisma. Pingutusrullide kuullaagrid, juhthülsid ja niiduseadme laagrid on isemäärivad.

Selgitused:

10 / 50 .....Intervall tundides


.....Plastne määre A00


.....Õli SAE 30


6.4a

Esisild
- Esirataste võllid rattavelje määrdenipli kaudu.
- Määrige pöördtappe silla määrdenipli kaudu.

Silla tihvt on isemäärduv.


6.4b

Pedaalid:
- Pedaalide pöördepunktid.
- Sõiduhoova pöördepunkt.
- Diferentsiaalilukustuse pedaali pöördtihvt.
- Seisupiduri lukusti pöördtihvt.

 6.4c	Roolisegment: ■ Hammastatud roolisegment ■ Roolivarda ekstsentrik ja nurkliigend

 6.4d	Niiduseadme tõstemehhanism: ■ Hoobade ülemised ja alumised tihvtid. ■ Tõstejuhik ja vertikaalsed tõmbevardad

 6.4e	Tagasild (määrimiseks tuleb rattad eemaldada): ■ Tagarataste võllid.

7 RIKETE KÕRVALDAMINE

Selles peatükis on toodud kõige sagedasemate rikete ja defektide kõrvaldamise toimingud, mida kasutajana võite ise teha. Muud siin nimetamata parandused muudavad garantii kehtetuks.

! Ärge tehke remonti, kui Teil puuduvad sobivad tehnilised vahendid ja kvalifikatsioon. Tootja ei vastuta kahjude eest, mis tulenevad kasutaja halvasti tehtud heakskiitmata remondist.

MOOTORIPROBLEEMID		
PROBLEEM	**VÕIMALIKUD PÕHJUSED**	**KÕRVALDAMINE**
MOOTOR EI OLE PÖÖRAMINE	Vale toiming mootori käivitamisel	■ Kontrollige käivitamise toimingut.
	Läbipõlenud kaitse	■ Vahetage kaitse välja.
	Tühi või vigane aku	■ Kontrollige aku pinget, mis peab olema 11,6 kuni 12,8 V. Kui pinge on madalam, laadige akut või vahetage see uue vastu.
	Vigane või ummistunud süüteküünal või vale elektroodide vahe	■ Puhastage süüteküünal, reguleerige elektroodide vahe.
	Lahtised või kahjustatud elektrijuhtmed, elektrisüsteemi vigased lülitid	■ Kontrollige, et kõik juhtmed oleksid pingutatud, ja vajaduse korral pingutage. Vahetage kahjustatud või vigased juhtmed välja.
	Niiduki mootori või elektrisüsteemi rike	■ Kontrollige mootorit uuesti vastavalt mootori tootja kasutusjuhendi juhistele. ■ Laske elektrisüsteemi kontrollida spetsialiseeritud töökojas.
MOOTOR PÖÖRLEB, KUID EI START	Kütusepaagis ei ole piisavalt kütust või kütus puudub	■ Kontrollige kütusetaset.
	Ummistunud kütusefilter	■ Kontrollige kütusefiltrit ja vajaduse korral vahetage pingutage.
	Õhuklappi ei tõmmatud välja	■ Tõmmake õhuklapi hoob välja.
	Niiduki mootori või elektrisüsteemi rike	■ Kontrollige mootorit uuesti vastavalt mootori tootja kasutusjuhendi juhistele. ■ Laske elektrisüsteemi kontrollida spetsialiseeritud töökojas.
MOOTOR TÖÖTAB, KUID NIIDUK EI LIIGU, KUI SÕIDUHOOBA NIHUTATAKSE VÕI SÕIDUPEDAALILE VAJUTATAKSE	Sõidurihm on lõtv	■ Kontrollige rihma pinget ja vajaduse korral pingutage.
	Hüdroahelas ei ole piisavalt õli või ahelas on õhk.	■ Kontrollige paagi õlitaset, eemaldage hüdroahelast õhk.
	Seisupidur on rakendatud	■ Vabastage seisupidur, vajutades piduripedaalile.
	Niiduki lükkamise möödaviik on aktiveeritud.	■ Viige möödaviiguhoob sõidu-asendis.
MOOTOR KOLKSUB VÕI KOPUTAB	Õli on liiga vähe või õli tüüp on vale	■ Kontrollige mootori õlitaset.

SÕIDUPROBLEEMID		
PROBLEEM	**VÕIMALIKUD PÕHJUSED**	**KÕRVALDAMINE**
SÕIDU AJAL KOSTAB KRIUKSUV HELI	Kulunud või kahjustatud ajamirihm	■ Kontrollige rihma ja pingutusrulli seisukorda ning vajaduse korral pingutage rihma uuesti. Kui probleem püsib, pöörduge kohe volitatud teeninduskeskuse poole.
ESINEB TUGEV VIBRATSIOON SÕIDU AJAL	Kahjustatud või deformeerunud rihmarattad	■ Kontrollige mootori ja niiduseadme rihmarataste seisukorda. Vajaduse korral vahetage välja.
	Sektori ja hammasratta vahe on liiga suur	■ Kontrollige, et vahe hammasratta ja segmendi vahel ei oleks liiga suur. Kui on, reguleerige roolisektorit.
	Sõiduajami rihm on kahjustatud	■ Kontrollige, kas rihmal on põlenud kohti või muid ebakorrapärasusi. Vajaduse korral vahetage see välja.
	Sõidurihm on lõtv	■ Kontrollige rihma pinget. Vajaduse korral vahetage pingutage.
	Tasakaalustamata niiduterad	■ Kontrollige, et niiduterad oleksid tasakaalus. Vajaduse korral tasakaalustage või vahetage need välja.
NIIDUKI SÕIDUAJAMI RIHM LIBISEB	Sõiduajami rihm on ebapiisavalt pingutatud	■ Kontrollige rihma pinget ja vajaduse korral pingutage.
	Sõiduajami rihm on kahjustatud või kulunud	■ Kontrollige rihma seisukorda ja vajaduse korral vahetage see välja.
	Mootori rihmaratas on kahjustatud	■ Kontrollige selle seisukorda ja vajaduse korral vahetage pingutage.
NIIDUKI SÕIDUAJAMI RIHM KRIUKSUMINE	Sõiduajami rihm on ebapiisavalt pingutatud	■ Kontrollige rihma pinget ja vajaduse korral pingutage.
NIIDUKI SÕIDUAJAMI RIHM HÜPPAB TÖÖ AJAL MAHA	Sõiduajami rihm on ebapiisavalt pingutatud	■ Kontrollige rihma pinget ja vajaduse korral pingutage.
	Sõiduajami rihma kulgemistee on vale	■ Kontrollige rihma kulgu. Vajaduse korral reguleerige pingutage.
	Kahjustatud rihmarattad ja rullid	■ Kontrollige, kas rullid on kahjustatud. Vajaduse korral vahetage need välja. ■ Kontrollige rullide laagreid.

NIIDUSEADME PROBLEEMID		
PROBLEEM	**VÕIMALIKUD PÕHJUSED**	**KÕRVALDAMINE**
NIIDUSEADE NIIDAB EBAÜHTLASELT	Niiduseadme sisse on kogunenud rohtu ja mustust	■ Eemaldage mustus niiduseadme alumiselt küljelt.
	Nürid või deformeerunud terad	■ Kontrollige terade seisukorda ja teritage või vahetage vastavalt vajadusele. ■ Kontrollige, et terad oleksid korralikult kinnitatud.
	Kahjustatud või kulunud teravõll.	■ Kontrollige võlle ja laagrite pesasid. Kahjustumise või liigse kulumise korral vahetage need välja.
	Niiduseadme ajamirihm on ebapiisavalt pingutatud	■ Kontrollige niiduseadme ajamirihma pinget.
	Tasakaalustamata niiduterad	■ Kontrollige, et niiduterad oleksid tasakaalus. Vajaduse korral tasakaalustage või vahetage need välja
	Valesti reguleeritud niiduseade	■ Kontrollige ja vajaduse korral reguleerige alumiselt küljelt.
NIITMISEL JÄÄB OSA TAIMESTIKUST NIITMATA	Nürid või kõverad terad	■ Kontrollige terade seisukorda ja teritage või vahetage vastavalt vajadusele. ■ Niitmata riba võib jääda tiheda rohu või liiga märja pinnaga rohu niitmisel. Sel juhul muutke sõidukiirust. Mootor peab töötama maksimaalsetel pööretel. ■ Kontrollige niiduseadme ajamirihma pinget.
	Suur sõidukiirus	■ Aeglustage ja hoidke mootorit maksimaalsetel pööretel.
NIIDUSEADE KISUB ÜLES MURUKAMARAT	Kõverad terad	■ Kontrollige terade seisukorda ja vahetage vastavalt vajadusele.
	Terad on lahti	■ Pingutage terade polte.
	Sobimatu niitmiskõrgus	■ Kontrollige niitmiskõrgust ja vajaduse korral reguleerige. Ebatasasel maastikul kistakse murukamarat üles sagedamini.
NIIDUSEADE VIBREERIB	Kahjustatud või pragunenud terad	■ Kontrollige terade seisukorda ja teritage või vahetage vastavalt vajadusele.
	Niiduseadme tihvtid on lahti	■ Kontrollige niiduseadme kinnitust
NIIDUSEADE AJAMIRIHM PEATUB TÖÖ AJAL	Rihm on kahjustatud	■ Kontrollige rihma seisukorda. Võimalik, et rihm hüppas rihmarattalt maha või sai kahjustada. Vajaduse korral vahetage see välja.
	Niiduseadme ajamirihm on ebapiisavalt pingutatud	■ Kontrollige rihma pinget ja vajaduse korral pingutage.
	Sobimatu niitmiskõrgus	■ Kontrollige seadistatud niitmiskõrgust, vajaduse korral pingutage.
	Suur sõidukiirus	■ Aeglustage ja hoidke mootorit maksimaalsetel Kiirus
	Võõrkeha takistab rihma liikumist	■ Kontrollige rihma liikumist ja vajaduse korral eemaldage kõik võõrkehad või mustus.
	Kahjustatud rihmarattad	■ Kontrollige uuesti kõiki rihmarattaid. Kõverdunud või pragunenud rihmarattad võivad põhjustada probleeme. Vajaduse korral vahetage välja.
	Pingutusmehhanismi kulunud osad	■ Kontrollige pingutusmehhanismi osade kulumist ja vajaduse korral vahetage need välja.

NIIDUSEADME PROBLEEMID (järg)		
PROBLEEM	**VÕIMALIKUD PÕHJUSED**	**KÕRVALDAMINE**
NIIDUSEADE VIBREERIB	Kahjustatud või pragunenud terad	■ Kontrollige terade seisukorda ja teritage või vahetage vastavalt vajadusele.
	Niiduseadme tihvtid on lahti	■ Kontrollige niiduseadme kinnitust
NIIDUSEADE AJAMIRIHM PEATUB TÖÖ AJAL	Rihm on kahjustatud	■ Kontrollige rihma seisukorda. Võimalik, et hüppas rihm rihmarattalt maha või sai kahjustada. Vajaduse korral vahetage see välja.
	Niiduseadme ajamirihm on ebapiisavalt pingutatud	■ Kontrollige rihma pinget ja vajaduse korral pingutage.
	Sobimatu niitmiskõrgus	■ Kontrollige seadistatud niitmiskõrgust, vajaduse korral pingutage.
	Võõrkeha takistab rihma liikumist	■ Kontrollige rihma liikumist ja vajaduse korral eemaldage kõik võõrkehad või mustus.
	Kahjustatud rihmarattad	■ Kontrollige uuesti kõiki rihmarattaid. Kõverdunud või pragunenud rihmarattad võivad põhjustada probleeme. Vajaduse korral vahetage välja.
	Pingutusmehhanismi kulunud osad	■ Kontrollige pingutusmehhanismi osade kulumist ja vajaduse korral vahetage need välja.
NIIDUSEADE AJAMIRIHM LIBISEB	Rohi on liiga kõrge või märg	■ Kui rohi on liiga kõrge või märg, võivad niiduseadme niiduseadme ajamirihmad libiseda.
	Rihm on ebapiisavalt pingutatud	■ Kontrollige rihma pinget ja vajaduse korral pingutage.
	Niiduseadme rihma pingutusmehhanismi kulunud või kahjustatud vedru	■ Kontrollige niiduseadme rihma vedru pingutusvedru. Vahetage vedru välja, kui see on üle venitatud või kahjustatud.
NIIDUSEADE AJAMIRIHM KULUB LIIGSELT	Võõrkeha takistab rihma liikumist	■ Kontrollige kõiki punkte rihmade kulgemisteel. Kontrollige, et rihmade liikumist ei takistaks võõrkeha. Kui takistab, eemaldage võõrkeha.
	Kahjustatud rihmarattad	■ Kontrollige rihmarattaid, kahjustumise korral vahetage need välja.
	Niiduseadme sobimatu kaldenurk	■ Kontrollige niiduseadme kalde seadistust, vajaduse korral reguleerige.
	Rihm on ebapiisavalt pingutatud	■ Kontrollige rihma pinget ja vajaduse korral pingutage.
TERASID EI SAA KÄIMA PANNA	Niiduterade ajamirihm on kulunud või kahjustatud.	■ Kontrollige rihma seisukorda ja vajaduse korral vahetage see välja. Kui see on lõtv, pingutage.
	Pingutusmehhanismi kahjustatud vedru	■ Kontrollige pingutusmehhanismi vedru seisukorda ja vajaduse korral vahetage see välja.
	Võõrkeha takistab terade liikumist	■ Kontrollige, et terade liikumist ei takistaks võõrkeha. Kui takistab, eemaldage võõrkeha.
	Elektromagnetiline sidur ei rakendu	■ Kontrollige sidurit ja selle kulumist. ■ Kontrollige elektrisüsteemi.

NIIDUSEADME PROBLEEMID (järg)		
PROBLEEM	**VÕIMALIKUD PÕHJUSED**	**KÕRVALDAMINE**
TERAD PEATUVAD VIIVITUSEGA	Ajamirihm on ebapiisavalt pingutatud	■ Kontrollige rihma pinget ja vajaduse korral pingutage.
	Elektromagnetiline sidur ei tööta õigesti	■ Kontrollige, et elektromagnetiline sidur lahutuks korralikult. Kui sidur ei tööta korralikult, laske see volitatud teeninduskeskuses välja vahetada või parandada.
NIIDUSEADME TÖÖTAMISEL TEKIVAD ÄÄRMISELT TUGEVAD VIBRATSIOONID AJAM ON SISSE LÜLITATUD	Kahjustatud terad	■ Kontrollige terasid ja veenduge, et need oleksid sirged, painutamata ja tasakaalus. Deformatsiooni korral vahetage need välja.
	Kahjustatud teraajami rihm	■ Kontrollige, et rihmal ei oleks põlenud kohti ega ebakorrapärasusi, mis võiksid vibratsiooni põhjustada. Kui rihm on kahjustatud, vahetage see välja.
	Elektromagnetiline sidur ei tööta õigesti	■ Kontrollige, et elektromagnetiline sidur lülitub korralikult. Kui sidur ei tööta korralikult, laske see volitatud teeninduskeskuses välja vahetada või parandada.
	Kahjustatud mootori rihmaratas	■ Kontrollige mootori rihmaratta sisepinda. Kui see on kare või pragudega, tuleb rihmaratas välja vahetada.
	Eemaldage niiduseadme alumiselt küljelt kogunenud materjal	■ Kontrollige, kas niiduseadme alumisele küljele on kogunenud rohtu. See rohi tuleb eemaldada.
	Mootorikinnituse rike	■ Kontrollige, et mootori kinnituspoldid oleksid pingutatud. Pingutage poldid või vahetage need vastavalt vajadusele.
	Ajamirihm on ebapiisavalt pingutatud	■ Kontrollige rihma pinget. Vajaduse korral vahetage pingutage.

MUUD PROBLEEMID		
PROBLEEM	**VÕIMALIKUD PÕHJUSED**	**KÕRVALDAMINE**
NIIDUKIT EI SAA LÜKATA **VÕI SEE ON VÕIMALIK AINULT RASKUSTEGA**	Möödaviiguhoob on vales asendis	■ Kontrollige möödaviiguhoova asendit.
NIIDUKIT ON RASKE JUHTIDA VÕI JUHTIMINE	Vale rehvirõhk	■ Kontrollige rehvirõhku.
	Rooli rike	■ Kontrollige segmendi hammaste lõtku. ■ Kontrollige roolivardaid.
NIIDUKIT EI OLE VÕIMALIK TAVALISEL VIISIL KÄIVITADA	Elektrisüsteemi rike	■ Kontrollige ekraanil kuvatavaid veateateid. ■ Kasutage avariisõidusüsteemi ja sõitke niidukiga kohta, kus seda saab parandada.

7.1 VARUOSADE TELLIMINE

Soovitame kasutada eranditult originaalvaruosi, mis tagavad niiduki ohutuse ja eluea. Tellige varuosi alati volitatud edasimüüjalt või teenindusettevõttelt, kes on kursis toodetele tootmise käigus tehtud tehniliste muudatustega.

Vajaliku varuosa lihtsaks, kiireks ja täpseks tuvastamiseks märkige tellimusse alati seerianumber, mis on toodud niiduki istme all oleval tüübisildil. Märkige ka valmistamisaasta, mis on toodud istme all oleval toote identifitseerimissildil.

SAGELI KULUVAD OSAD

Teatud niiduseadme osad kuluvad kasutamise käigus tavapäraselt ka siis, kui niidukit kasutatakse vastavalt sellele kasutusjuhendile. Seetõttu tuleb need osad olenevalt kasutamise viisist ja kestusest alati õigeaegselt välja vahetada.

Muu hulgas kuuluvad nende
osade hulka:
- niiduterad
- sõiduajami rihm
- niiduterade ajamirihm
- kaitsmed
- aku
- rehvid
- süüteküünal

7.2 GARANTII

Garantiitingimused on toodud garantiikaardil, mille müüja annab alati koos tootega.

8 HOOAJAJÄRGNE HOOLDUS, NIIDUKI KASUTUSEST KÕRVALDAMINE

Hooaja lõpus või kui Te ei kasuta aiatraktorit üle 30 päeva, valmistage niiduk võimalikult kiiresti hoiustamiseks ette. Kui kütus seisab kütusepaagis liikumatult üle 30 päeva, võib tekkida kleepuv sade, mis võib mõjutada karburaatorit ja põhjustada mootori halba tööd. Seetõttu tühjendage kütusepaak.

! Ärge kunagi hoidke täis kütusepaagiga aiatraktorit hoonetes või halvasti ventileeritud ruumides, kus on kütuseaure, lahtist leeki, sädemeid või süüteleeke, kaminaid, keskkütet, kuivi kaltse jms. Käsitsege kütust ja määrdeaineid ettevaatlikult, sest need on väga tuleohtlikud ja hooletu käsitsemine võib põhjustada raskeid põletusi või varalist kahju. Tühjendage kütusepaak ainult heakskiidetud mahutitesse õues, lahtisest leegist eemal.

8.1 SOOVITATAV TOIMING AIATRAKTORI HOIUSTAMISEKS ETTEVALMISTAMISEL

■ Puhastage kogu niiduk põhjalikult, eriti niiduseadme siseosa (6 HOOLDUS- JA REGULEERIMINE).

! Ärge kunagi kasutage puhastamiseks bensiini. Kasutage rasvaeemaldusvahendeid ja sooja vett.

■ Korrosiooni vältimiseks parandage ja värvige mõlkis kohad.
■ Vahetage vigased või kulunud osad välja ja pingutage kõik lahtised mutrid ja poldid.
■ Loputage kütusesüsteemi torusid bensiiniga, mille oktaaniarv on 100.
■ Valmistage mootor hoiustamiseks ette vastavalt mootori kasutus- ja hooldusjuhendile.

■ Määrige kõiki määrimiskohti vastavalt määrimisskeemile (6.4 MÄÄRIMINE).
■ Võtke aku välja (6.3.5 AKU), puhastage see ja laadige täielikult. Laadimata aku võib külmuda ja praguneda. Vajaduse korral hoidke akut jahedas ja kuivas kohas. Laadige akut iga 30 päeva järel ja kontrollige regulaarselt selle pinget.
■ Hoidke aiatraktorit kaetuna puhtas ja kuivas keskkonnas.

! Parim viis tagada aiatraktori ideaalne tööseisund järgmiseks hooajaks on lasta see igal aastal volitatud teeninduskeskuses üle vaadata ja häälestada.

9 NIIDUKI UTILISEERIMINE KASUTUSEA LÕPUS

9.1 UTILISEERIMINE

Kui niiduki kasutusiga on läbi, tuleb see nõuetekohaselt utiliseerida. Niidukit saab utiliseerida kahel viisil:

a) Andke niiduk üle volitatud ettevõttele vanametallina, autolammutusse, jäätmekogumis-punkti jms. Saate utiliseerimiseks üleandmise kohta dokumentaalse kinnituse.

b) Utiliseerige niiduk ise. Sel juhul soovitame järgmist toimingut:
- Utiliseerige toode, kasutades taaskasutatavat materjali vastavalt kehtivale jäätmeseadusele.
- Võtke kogu niiduk lahti võimalikult väikesteks osadeks.
- Taaskasutatavad osad tuleb puhastada, konserveerida ja edaspidiseks kasutamiseks hoiustada.
- Sorteerige ülejäänud osad keskkonnasõbralikeks ja mittekeskkonnasõbralikeks, nt kummiosad (tihendid),

laagrites või hammasratastel olevad määrdejäägid. Keskkonnaohtlike komponentidega tuleb ümber käia vastavalt kasutaja riigis kehtivale jäätmeseadusele, nt Tšehhi Vabariigis on selleks jäätmeseadus nr 185/2001 Coll.
- Sorteerige jäätmed vastavalt asjakohase määruse kohasele jäätmekataloogile.
- Keskkonnasõbralikke jäätmeid käsitletakse taaskasutatava materjalina.

9.2 VANADE REHVIDE KOGUMINE (AINULT TŠEHHI VABARIIGIS)

Toote hind sisaldab kasutatud rehvide kogumise ja utiliseerimisega seotud kulusid. Lõppkasutaja on kohustatud andma kasutatud rehvid üle ettevõtte ELTMA s.r.o. kogumispunktides.

Kogumispunktid on loetletud aadressil
www.ELTMA.cz.

10 EÜ VASTAVUSDEKLARATSIOON (originaal)

vastavalt: EP ja nõukogu direktiiv nr 2006/42/EÜ (valitsuse määrus NV 176/2008 Coll.) EP ja nõukogu direktiiv nr 2014/30/EL (valitsuse määrus NV 117/2016 Coll.) EP ja nõukogu direktiiv nr 2000/14/EÜ (valitsuse määrus NV 9/2002 Coll.)
A. Meie: Seco Industries, s.r.o., Jungmannova 11, Valdické Předměstí, 506 01 Jičín
ID-nr: 05391423

esitame järgmise deklaratsiooni:
B. Mehaaniline seade
- nimetus: aiatraktor
- mudel: AC 92, AC 92 4x4
- seerianumber: NC000001-NC999999 Kirjeldus: AC 92 on neljarattaline iseliikuv aiatraktor mootoriga Briggs & Stratton Vanguard 23, Briggs & Stratton 7220 Pxi, Loncin LC2P77F ja Kawasaki FS651V. Mootori jõud kantakse kiilrihmaga üle astmeteta ülekandega sõiduajami käigukastile ja elektromagnetilise siduri kaudu niiduseadmele. Niiduseade on ühe rootoriga koost vertikaalse pöörlemisteljega ja 92 cm niidulaiusega. Sellel on kaks pöörlevat tera ühel kanduril. Niidetud materjal laotatakse maapinnale.
C. Vastavushindamise aluseks olevad õigusaktid: ČSN EN ISO 12100, ČSN EN ISO 5395-1,3, ČSN EN ISO 14982:2009
D. Vastavushindamine tehti ettenähtud korras vastavalt:
- EP ja nõukogu direktiiv nr 2006/42/EÜ, VIII lisa (vt lisa nr 8, NV nr 176/2008 Coll.)
- EP ja nõukogu direktiiv nr 2014/30/EL, II lisa (vt lisa nr 2, NV nr 117/2016 Coll.)
- EP ja nõukogu direktiiv nr 2000/14/EÜ, VI lisa (vt lisa nr 5, NV nr 9/2002 Coll.) Státní zkušebna strojů a.s. (SZS, a.s.), NB 1016 Třanovského 622/11 163 04 Praha 6 Řepy, Tšehhi Vabariik
E. Vastavushindamise tegi: Státní zkušebna strojů a.s. (SZS, a.s.) Třanovského 622/11, 163 04 Praha 6 Řepy, Tšehhi Vabariik
F. Kinnitame, et:
- see mehaaniline seade vastab kõigile eespool nimetatud direktiivide (NV) asjakohastele sätetele
- on võetud meetmed tagamaks kõigi turule lastud toodete vastavus

tehnilisele dokumentatsioonile ja tehnilistes eeskirjades sisalduvatele nõuetele.
- garanteeritud helivõimsuse tase LwA on 100 dB(A)

Mõõdetud helivõimsuse keskmised väärtused sõltuvalt kasutatavast mootorist:

MOOTOR	**Pöörded (min -1)**	**Mõõdetud helivõimsuse tase [dB(A)]**
Briggs & Stratton Vanguard 23	3000	98
Briggs & Stratton 7220 Pxi	3000	98
Loncin LC2P77F	3000	98
Kawasaki FS651 V	3000	98

Direktiivi 2006/42/EÜ VII lisa ja direktiivi 2000/14/EÜ kohane tehniline dokumentatsioon hoitakse tootja tegevuskohas:

Seco Industries, s.r.o.Jungmannova
11 Valdické Předměstí 506 01 Jičín

In Jičín, 17.4.2024

Ing. Aleš Housa
Masinaehituse divisjoni direktor

ÜHENDKUNINGRIIGI VASTAVUSDEKLARATSIOON (originaal)

Tootja:	**SECO Industries s.r.o.**
Aadress:	Jungmannova 11, 506 01 Jičín, Tšehhi Vabariik
ID:	60193450
Tehnilise toimiku koostamiseks volitatud isiku nimi ja aadress (vastavalt Supply of Machinery (Safety) Regulations 2008) ning tehnilist dokumentatsiooni hoidva isiku nimi ja aadress (vastavalt Noise Emission in the Environment by Equipment for use Outdoors Regulations 2001):	SECO Industries s.r.o. Jungmannova 11, 506 01 Jičín, Tšehhi Vabariik
Toode (masin) – tüüp:	**Aiatraktor – AC 92, AC 92 4x4**
Mudel:	NC 92, NC 92 4x4
Seerianumber:	NC000001-NC999999
Kirjeldus:	Istuva juhiga juhitav iseliikuv niiduk bensiinimootoriga
Kinnitame, et masin vastab kõigile nimetatud direktiivide (valitsuse määruste) asjakohastele sätetele:	Supply of Machinery (Safety) Regulations 2008 Noise Emission in the Environment by Equipment for use Outdoors Regulations 2001 (2001 No. 1701) Electromagnetic Compatibility Regulations 2016
Vastavushindamisel kohaldatud harmoneeritud tehnilised standardid ja tehnilised standardid:	EN ISO 12100, EN ISO 5395-1, EN ISO 5395-3, EN ISO 4413, EN ISO 13857, EN ISO 14982:2009, EN ISO 11201, EN ISO 3744.
Vastavushindamisel kohaldatud menetlus:	Vastavalt Noise Emission in the Environment by Equipment for use Outdoors Regulations 2001, lisa 9 (vastab direktiivi 2000/14/EÜ VI lisale)
Vastavushindamise tegi:	The Government Testing Laboratory of Machines J.S.C., NB 1016 Třanovského 622/11, CZ-163 04 Praha 6-Řepy, Tšehhi Vabariik.
Garanteeritud helivõimsuse tase:	L WAG = 100 dB

Mõõdetud helivõimsuse tase:		
Briggs & Stratton Vanguard 23	3000	98
Briggs & Stratton 7220 Pxi	3000	98
Loncin LC2P77F	3000	98
Kawasaki FS651 V	3000	98

Märkus: kõiki õigusakte kohaldati nende hilisemate muudatuste ja täiendustega sõnastuses, mis kehtis käesoleva deklaratsiooni väljaandmise ajal, ilma neile viitamata.

Väljaandmise koht ja kuupäev: Jičín 17.4.2024

Allkirjastanud tootja nimel tegutsema volitatud isik:

Nimi: Ing. Aleš Housa

Allkiri:

Müüja / edasimüüja Eestis:
Läätsamäe Tehnika OÜ (Murumurdjad)
Mäekalda tee 1, Meegomäe, Võru vald, Eesti
Tel +372 5567 8924
Seco@murumurdjad.ee
www.murumurdjad.ee

SECO INDUSTRIES
Jungmannova 11
Valdické Předměstí
506 01 Jičín
CZECH REPUBLIC

© Seco Industries, s.r.o., 2024